Manuale Tecnico

35 - Rem

37 - Noox

67 - Soqquadro

39 - Moon

68 - Z-Point

69 - Modo

47 - Da-Da

66 - Strelitzia

55 - Kent

51 - 900

61 - 200

30 - Mille

70 - Scarabeo

20 - 800

10/29 - Unix

INTRODUZIONE - INTRODUCTION - EINFüHRUNG - INTRODUCCIÓN - INTRODUCTION

(I) Questo manuale ha lo scopo di fornire tutte le informazioni tecniche relative agli articoli Zazzeri.
(EN) This manual has been developed to supply all technical information about Zazzeri products.
(D) Mit dieser Gebrauchsanweisung bekommen Sie alle technischen Informationen der verschiedenen Artikel ZAZZERI in einer verständlichen und überschaulichen Form vermittelt.
(ES) En el presente manual se proporcionan las informaciones técnicas completas correspondientes a los artículos Zazzeri.
(F) Le but de ce manuel c'est de fournir toutes les informations techniques référées aux produits Zazzeri.

(I) Gli articoli sono raggruppati per serie. Ogni serie costituisce un capitolo ed è individuata dalle prime due cifre del codice: tutti i codici appartenenti alla serie Da-Da, per esempio, iniziano con le cifre "47", quelli della serie Moon con "39", etc.
(EN) The products are grouped by series. Each series forms a chapter and is identified by the first two numbers of the item code: for example, all codes that are part of the Da-Da collection start with "47", all those that are part of the Moon collection start with "39" etc
(D) Alle Artikel sind nach Serien eingeteilt, wobei jedes Kapitel eine vollständige Serie beinhaltet und an den ersten zwei Ziffern jedes Artikels erkenntlich ist. Alle Artikelnummern der Serie Da-Da zum Beispiel, beginnen mit den Zahlen „47", die der Serie Moon mit „39", usw.
(ES) Los artículos están agrupados por series y a cada una de ellas se dedica un capítulo. Las series se identifican mediante los dos primeros números de su código; por ejemplo, a la serie Da-Da corresponden los códigos que empiezan con "47"; los códigos de la serie Moon, en cambio, empiezan con "39" y así siguiendo.
(F) Les références sont groupées par série. Chaque série est contenue dans un chapitre et elle est caractérisée par les premières 2 chiffres du code : tous les codes qui appartiennent, par exemple, à la série Da-Da commencent avec les chiffres « 47 », ces qui appartiennent à la série Moon commencent par « 39 », etc.

(I) All'interno di ogni serie le figure principali sono elencate nella prima parte del capitolo nella stessa successione in cui si presentano nel listino Zazzeri.
Ognuno di questi articoli è accompagnato da una foto, dallo schema con le misurazioni dettagliate, dalla tabella relativa alla portata e pressione e dall'"esploso", grazie al quale è possibile individuare i singoli componenti e i pezzi di ricambio.
(EN) The main products of each collection are listed in the first part of the chapter, in the same order as they are in the Zazzeri price-list.
Each product is presented with a photo, a diagram with all the detailed measurements, a chart with the P/Q (pressure and capacity) information and the "blown-up" figures, through which it is possible to identify all the components and the spare parts.
(D) Im ersten Teil jedes Kapitels sind die Bezeichnungen der jeweiligen Artikel einer Serie genauso aufgelistet, wie in der Preisliste von ZAZZERI. Jedes dieser Artikel ist mit einem Photo, den jeweiligen Größenangaben, der tabellarischen Aufstellung ihrer Wasserdruckmenge und einer Explosionszeichnung versehen, welche eine genaue Übersicht über die einzelnen Komponenten bzw. die Ersatzteilen geben.

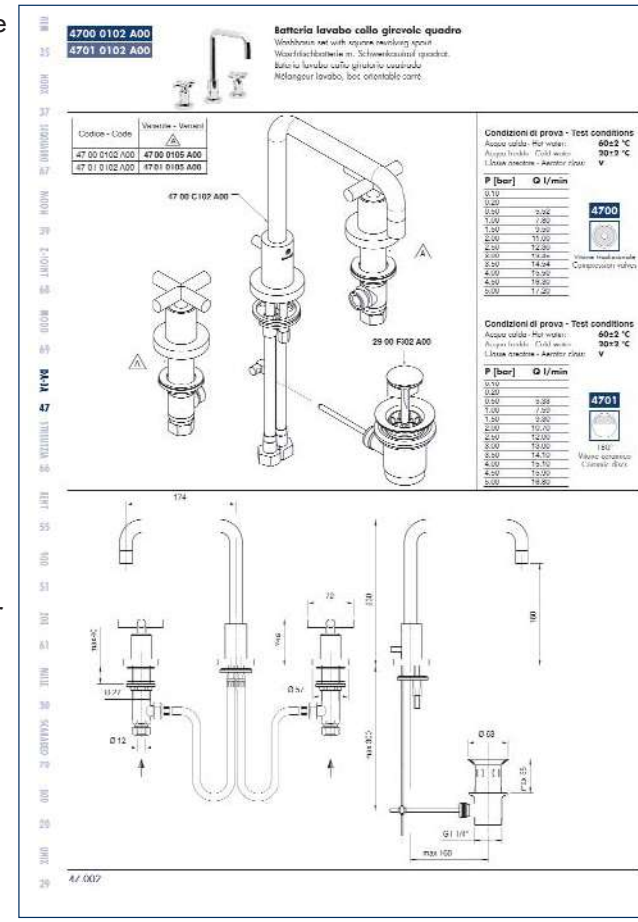

(ES) Dentro de cada serie, las figuras principales se enumeran en la primera parte del capítulo, en el mismo orden en que aparecen en la lista de precios Zazzeri. Cada artículo lleva una foto, el esquema detallado de sus medidas, la tabla de caudal y presión, y el despiece que permite identificar componentes y recambios.
(F) Pour chaque série, les dessins principaux sont listés dans la première partie du chapitre et respectent la même succession avec la quelle ils sont présentés sur la liste des prix Zazzeri. Pour chaque article il y a une photo, un schéma avec toutes les dimensions en détail, un schéma avec le débit et la pression et une vue éclatée qui Vous permettent de trouver tous les components et les pièces de remplacement.

(I) All'interno di ogni esploso i codici in neretto (quelli sui quali appare il simbolo di una "manina") possono essere cliccati ed esplosi ad un livello più dettagliato.
(EN) Inside each blown-up diagram the codes in bold (on which a little hand symbol appears) can be clicked to get a more detailed view of the spare parts.
(D) Innerhalb jeder Explosionszeichnung können die fettgedruckten Artikelnummern durch ein Anklicken (siehe erscheinendes Hand-Symbol) auf eine detailliertere Ebene erweitert werden.
(ES) Al interior de cada despiece, los codigos en negrita (aquellos en los cuales aparece una "manita") pueden ser cliqueados y explosionados a un nivel más detallado".
(F) Dans chaque vue éclatée les références marquées en gras (celles ou le curseur devient une petite main) peuvent être cliquées pour obtenir une vue éclatée plus détaillée.

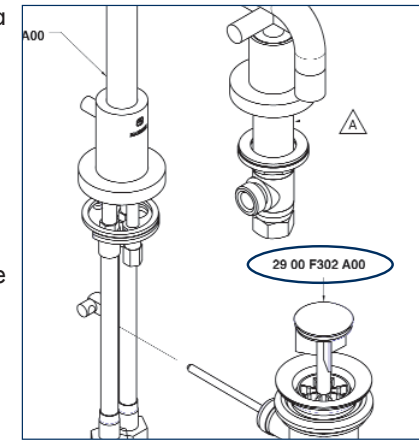

(I) Per comodità all'inizio di ogni serie è riportato un indice relativo a quel capitolo, e alla fine del manuale l'indice generale.
(EN) To make things easier there is a series index at the beginning of each chapter and a general index at the end of the manual.
(D) Für einen besseren Überblick gibt es am Anfang jedes Kapitels ein eigenes Inhaltsverzeichnis und ein Gesamtverzeichnis am Ende der Gebrauchsanweisung.
(ES) Cada capítulo inicia con su correspondiente índice; el índice general se encuentra al final del manual.
(F) Pour une consultation plus rapide, au début de chaque chapitre Vous trouvez l'index du chapitre même, et à la fin du manuel l'index général.

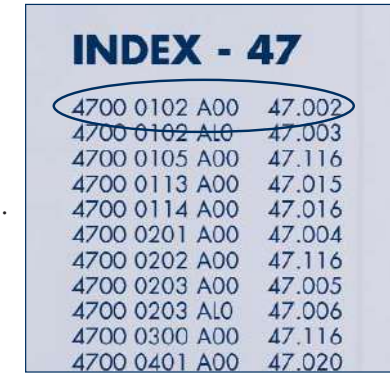

INDEX - 47

4700 0102 A00	47.002
4700 0102 AL0	47.003
4700 0105 A00	47.116
4700 0113 A00	47.015
4700 0114 A00	47.016
4700 0201 A00	47.004
4700 0202 A00	47.116
4700 0203 A00	47.005
4700 0203 AL0	47.006
4700 0300 A00	47.116
4700 0401 A00	47.020

(I) In alcuni casi, quando 2 o più varianti di serie sono riassunte nello stesso esploso, è presente una tabella che associa ad ogni codice la relativa variante, indicata nell'esploso solitamente con il simbolo Ⓐ
(E) When a diagram represents 2 or more series variants, a table associates to each code a different variant, highlighted in the drawing, usually, with the symbol Ⓐ
(D) Falls in einigen Fällen mehrere Varianten eines Artikels möglich sind und in derselben Explosionszeichnung abgebildet sein sollten, werden diese mit einem Ⓐ ekennzeichnet. Für diese gibt es eine entsprechende Tabelle, aus der Sie die jeweiligen Artikelnummern für jede mögliche Variante entnehmen können.
(ES) En aquellos casos en que dos o más variantes de serie estén resumidas en el mismo despiece, se proporciona una tabla que relaciona cada código con su variante, habitualmente indicada en el despiece con el símbolo Ⓐ
(F) En certains cas, quand 2 o plus variantes de série sont groupées dans la même vue éclatée, il y a un tableau qui Vous aide à combiner chaque référence avec sa propre variante de série, qui est indiquée dans la vue éclatée par le symbole Ⓐ

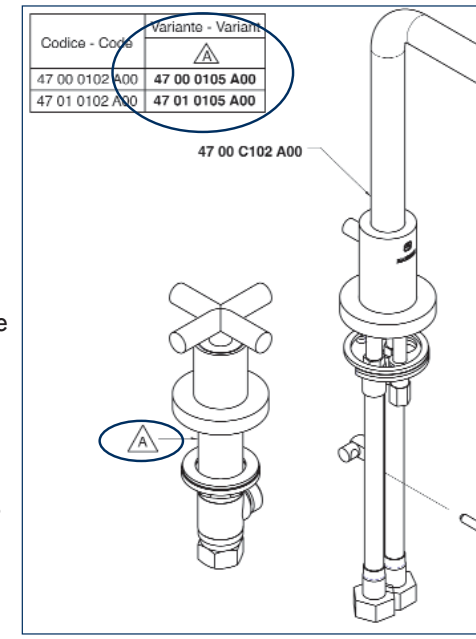

Codice - Code	Variante - Variant Ⓐ
47 00 0102 A00	**47 00 0105 A00**
47 01 0102 A00	**47 01 0105 A00**

Rubinetteria tradizionale con movimento a vite

Di grande affidabilità, non consente aperture involontarie e casuali di acqua calda. La miscelazione è molto accurata, data la possibilità di regolare con precisione le portate dell'acqua calda e fredda, con conseguenti risparmi di acqua e di energia. Il vitone non necessita di particolari dispositivi per ottemperare alle normative antirumore; tollera facilmente il passaggio di corpi estranei presenti nell'acqua (trucioli, granelli di sabbia, impurità). Resiste molto bene ai colpi d'ariete e a pressioni elevate costanti.

Rubinetteria tradizionale con movimento a dischi ceramici

Presenta una manovra di apertura e chiusura più immediata rispetto alla rubinetteria tradizionale. Presenta la possibilità di utilizzare organi di comando a leva, aumentando e personalizzando il campo di scelta delle forme estetiche. Richiede, per un corretto funzionamento, l'installazione di rubinetti sottolavabo muniti di filtro.

Miscelatori monocomando

Presentano una grande facilità di utilizzo, permettendo di regolare contemporaneamente la temperatura e la portata d'acqua in modo semplice e preciso. Utilizzano cartuccia a dischi ceramici, per la quale valgono le stesse considerazioni esposte al punto precedente.

La gamma delle cartucce a dischi ceramici (al di là delle dimensioni: Ø 38 mm, Ø 35 mm, Ø 27 mm, Ø 25 mm) comprende cartucce a "movimento triangolare" (è il movimento classico: acqua calda a sinistra, fredda a destra e regolazione della portata spostando la leva verso l'alto), "a movimento sferico" (come le precedenti ma la leva di regolazione è costituita da un'asta verticale che permette un movimento continuo circolare) e progressive. Queste ultime sono caratterizzate da un movimento rotatorio (come un vitone) di circa 180°: ruotando la manopola di regolazione si eroga acqua fredda in quantità crescente fino ad una posizione di circa 90°, continuando la rotazione inizia la miscelazione con l'acqua calda. La posizione ottimale (che dipende comunque dalle temperature dell'acqua in ingresso) si ha dopo una rotazione di circa 120°. A fine corsa (rotazione completa di 180°) si ha la massima portata alla massima temperatura.
Sono particolarmente adatte ad installazioni di miscelatori doccia.

Cartucce ceramiche per miscelatori monocomando Ø 38 e Ø 35 mm

Alcune serie di miscelatori Zazzeri sono equipaggiati con una cartuccia dotata di ghiera per la regolazione della quantità di acqua calda e fredda erogata. La cartuccia viene fornita con la ghiera in posizione centrale in modo da consentire il pieno utilizzo di acqua calda e di acqua fredda.

Orientando la ghiera verso destra o verso sinistra con una regolazione millimetrica, si può diminuire o aumentare la portata di acqua calda o di acqua fredda.

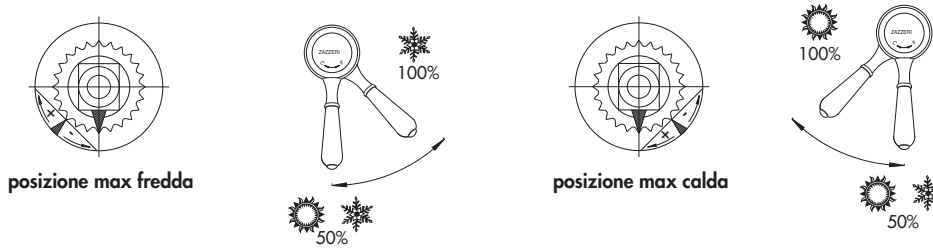

Miscelatori termostatici

Sono miscelatori che permettono l'erogazione dell'acqua calda e fredda alla temperatura desiderata dall'utente, mantenendo costante tale temperatura anche in occasione di cadute di pressione di una delle acque, o di variazione delle loro portate, dovute, per esempio, all'apertura di un ulteriore rubinetto da parte di un altro utente.
La manopola di regolazione della temperatura è presettata a 38°C, con funzione di auto-stop a 43°C, per evitare scottature. I miscelatori dotati di un pulsante di blocco offrono la massima sicurezza per bambini ed anziani nell'uso della doccia, potendo limitare la temperatura erogata a 38°C. Sono inoltre provvisti di filtri, che trattengono le impurità dell'acqua, e di valvole di non ritorno, che impediscono la circolazione di acqua fredda nel circuito dell'acqua calda e viceversa. Per la corretta installazione dei gruppi miscelatori termostatici sono richieste due mandate indipendenti per acqua calda e fredda. Il diametro dei tubi consigliato è di 28 mm (G3/4") per impianti a bassa pressione. Il diametro minimo indispensabile è comunque di 22 mm (G1/2") anche se con tali tubi di adduzione non è possibile ottenere la massima portata di acqua erogata. Se si installa più di un miscelatore termostatico nel medesimo ambiente, il diametro minimo indispensabile è comunque di 28 mm (G3/4").

Temperatura di utilizzo	max 80° C	consigliata 60° ÷ 65° C
Pressione di alimentazione	min 0.1 bar	max 3 bar continui - 5 bar occasionali
Differenza pressione calda/fredda	max 1.5 bar	consigliata la minima possibile

Nel caso di pressioni oltre i 5 bar, installare un riduttore di pressione centralizzato.

Finiture

Il panorama delle finiture per rubinetteria è molto vario, in quanto esso è l'aspetto più immediatamente percettibile dopo la forma, ed è quello che maggiormente influenza la scelta da parte dell'utilizzatore finale: per questo le Rubinetterie Zazzeri offrono un panorama di finiture, tutte di altissimo livello, tali da soddisfare qualsiasi esigenza.
Nella pratica, quasi tutte le finiture superficiali sono riconducibili alle seguenti categorie:

Nichel E' il materiale fondamentale per i rivestimenti: costituisce la base sulla quale vengono deposti i rivestimenti decorativi: cromo, ottone, oro, etc. Usato principalmente in combinazione con il cromo, viene applicato, nei nostri reparti galvanici, in notevole spessore.
Nichel satinato Con questa finitura, ottenuta per deposizione elettrolitica di un notevole strato di nichel, successivamente spazzolato a mano e protetto superficialmente da una verniciatura trasparente, si ottiene un aspetto del pezzo simile all'acciaio. Le ombreggiature e la sottile spazzolatura, eseguite a mano, fanno di ogni pezzo un esemplare unico non riproducibile.

Cromo Rivestimento ottenuto applicando elettroliticamente uno spesso strato di cromo, allo scopo di migliorare l'aspetto e aumentare la durezza superficiale e la resistenza alla corrosione del rubinetto. E' il rivestimento più diffuso e che garantisce la migliore resistenza all'usura.

Cromo satinato È una finitura particolare che conferisce al pezzo una lucentezza simile alla seta: su un deposito elettrolitico speciale di nichel satinato viene deposto galvanicamente uno strato di cromo.

Ottone Rivestimento ottenuto per elettrodeposizione di uno strato di ottone allo scopo di migliorare l'aspetto e la resistenza alla corrosione. Per i nostri rubinetti di alta qualità, viene deposto, anziché ottone, un analogo strato di oro a 22 kt.

Ottone naturale E' la finitura tipica dell'ottone: tutti i pezzi vengono accuratamente lucidati senza alcun trattamento di elettrodeposizione o verniciatura. Nell'uso quotidiano l'ottone si ossida, scurendosi, assumendo così il classico aspetto invecchiato dell'ottone naturale. E' sempre possibile ravvivare l'aspetto naturale dei pezzi con un comune prodotto per la lucidatura dei metalli.

Oro Rivestimento ottenuto in modo analogo ai precedenti, nel quale viene effettuata una elettrodeposizione di uno strato di oro a 24 kt.

Vernice E' un rivestimento ottenuto con uno strato non metallico di vernice (in polvere epossidica o poliestere) che conferisce al prodotto un determinato colore ed un particolare aspetto opaco o lucido. Il rivestimento così ottenuto, smaltato in forno ad alta temperatura., risulta resistente all'abrasione.

Brunito È un trattamento galvanico particolare che conferisce un aspetto gradevolmente caldo; il pezzo spazzolato viene immerso, a più riprese, in un bagno speciale a base d'argento. Successivamente viene applicato un rivestimento protettivo trasparente con smaltatura in forno.

Pulizia

Un panno morbido è l'ideale per la pulizia dei rubinetti. Non usare in alcun caso sostanze abrasive, caustiche o aggressive.

Cromo Le superfici cromate si puliscono con un detersivo delicato oppure con acqua e sapone.
Per eliminare il calcare non si devono usare detergenti contenenti acidi minerali (es. acido cloridrico) o acidi organici aggressivi (es. acido acetico); questi ultimi solo se diluiti. E' consigliabile l'uso di prodotti a base di acido citrico.
Dopo la pulizia è importante sciacquare bene il rubinetto ed asciugarlo con cura.

Oro Le superfici di oro puro si puliscono come quelle dei rubinetti cromati.

Colore o rivestimento trasparente Le superfici colorate o con rivestimento protettivo trasparente vanno pulite esclusivamente con un panno e acqua corrente, o con un detersivo molto delicato.

Detergenti contenenti abrasivi o alcool non vanno impiegati.

Traditional screw down valves on taps and other fittings

Highly reliable, they prevent hot water from being accidentally turned on. The precise water mixing is made possible by the independent regulation of the flow of the hot and the cold taps, with consequent water and energy saving.
The screw does not require special appliances to comply with anti-noise regulations; it easily withstands the passage of foreign bodies present in the water (shavings, grains of sand, impurities). It is highly resistant to water hammering and constant high pressure.

Traditional taps and fittings with ceramic discs movement

This mechanism offers a more immediate on-off movement compared to traditional taps. Adaptable to lever action commands, it extends and personalises the potential selection of shapes.
For a correct performance it requires the installation of filter-fitted cocks beneath the basin.

Single-lever mixer tap

It's extremely easy to use, since both the flow and the temperature of water can be regulated at the same time simply and precisely. Having a ceramic discs cartridge, it shares the features outlined above.

The range of ceramic discs cartridges (beyond the dimension: Ø 38mm, Ø 35 mm, Ø 27 mm, Ø 25 mm) includes, "spherical" movement cartridges and progressive "spherical" movement cartridges.
The "triangular" movement is the traditional one: left turn for hot water, right turn for cold water, and pushing the knob up to regulate the capacity. The "spherical" movement cartridges work like the previous ones but the regulation lever is given by a vertical stick that allows a continuous circular movement.
The progressive cartridges can rotate about 180° like a traditional screw valve: turning the handle the quantity of cold water increases up to 90°, after that the hot water starts mixing with the cold water. The ideal handle position (which depends on the temperature of the entrance water) is around 120°. The maximum temperature and capacity are reached at the end of the rotation (180°). These cartridges are specially suited to shower mixers.

Ceramic cartridge for single-lever mixer taps (Ø 38mm and Ø 35 mm)

Some of Zazzeri mixer taps are fitted with a cartridge completed with ring-nut for the regulation of hot and cold water. The cartridge is supplied with the ring-nut in the central position, enabling full use of both hot and cold water.

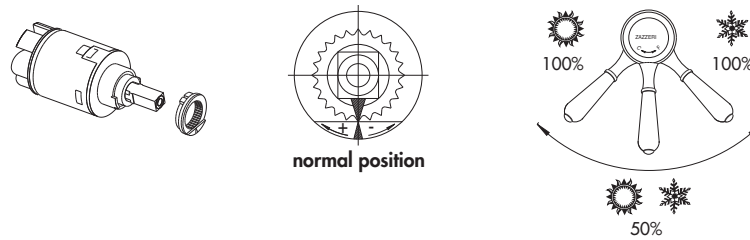

By turning the finely calibrated ring-nut right or left it is possible to increase or reduce the flow of hot or cold water.

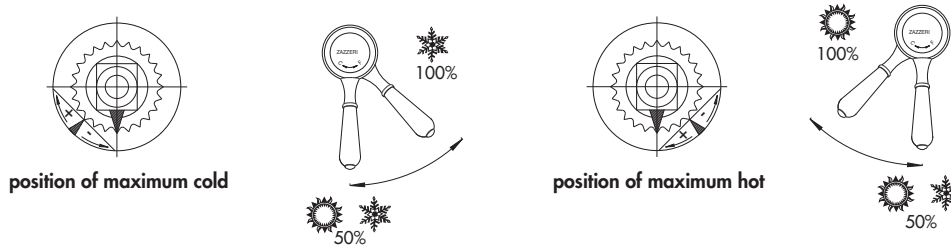

Thermostatic mixer taps

These are mixer taps which ensure the flow of hot and cold water at the desired temperature, maintaining it constant even when there is a fall in pressure of either hot or cold water, or a variation in pressure caused by another tap being turned on elsewhere.
The temperature handle is set on 38° C with a self-stop mechanism set at 43° C to avoids burns.
Provided with a control switch, they offer maximum safety for children and old people using the shower, since the temperature can be limited to 38°C. They are also provided with filters and no-return valves which prevent cold water from entering the hot water circulation system and vice-versa.
Two independent hoses for hot and cold water are necessary in order to correctly install the thermostatic mixers. The suggested hose diameter is 28 mm (G3/4") for low-pressure installation. The minimum required diameter is 22 mm (G1/2") anyway, even though with such hoses it is not possible to get the maximum water flow. When installing more than just one thermostatic mixer in the same room, the minimum required diameter is 28 mm (G3/4").

Temperature range	max 80° C	recommended 60 ÷ 65°C
Water supply pressure	min 0.1 bar	max 3 continual bar - 5 occasional bar
Difference between hot/cold pressure	max 1.5 bar	recommended: minimum possible

In the event of pressure over 5 bar, install a centralised pressure reducer.

Finishes

The range of finishes for taps is extremely varied, since this is the most immediately noticeable aspect after the shape, and is what most greatly influences the choice on the part of the end user. This is why Rubinetterie Zazzeri offer a vast range of the highest quality finishes to satisfy all possible requirements.
In practice almost all the surface finishes can be included within the following categories:

Nickel This is the fundamental coating material: it constitutes the base for the decorative finishes such as chrome, brass, gold etc. Used principally in combination with chrome, it is applied in our galvanisation units in a layer which is considerably superior to the required minimum.

Matt Nickel Obtained through electroplating of a thick layer of nickel and subsequently hand-brushed and protected with a transparent paint layer, this finish makes the item look very similar to steel. Handmade shadows and thin brushing make each piece unique and irreproducible.

Chrome Finish obtained electrolytically by applying a layer of chrome so as to improve the appearance, enhance surface hardness and resistance to corrosion.
This is the most common finish, guaranteeing the best resistance to use.

Matt Chrome This is a special finish which gives the article a sheen similar to silk. A layer of chrome is electroplated on to a special electrolytic deposit of matt nickel.

Brass Finish obtained through the electroplating of a layer of brass to enhance the appearance and improve resistance to corrosion. For our top quality taps we use a similar layer of 22 carat gold in place of the brass.

Natural Brass It's the typical brass finish: every piece is accurately polished and no electroplating or painting system is used. With normal usage brass oxides, becoming darker, showing the classical old look of natural brass. The look of the taps can always be renewed by using a common product for metallic surfaces.

Gold A finish obtained through a process similar to those above, with a layer of 24 carat gold applied through electroplating.

Paint This is a finish obtained by the application of a non-metallic layer of paint (epoxy powder or polyester) which gives the product a specific colour and a finish which is either opaque or shiny. The covering thus obtained is then rendered scratch-resistant by high temperature enamelling in the kiln.

Bronzed This is a special electroplating finish which gives the article an attractively warm appearance. The brushed article is dipped several times in a special silver-based bath. A transparent protective layer is then applied, followed by kiln enamelling.

Cleaning

A soft cloth is ideal for cleaning the taps. Under no circumstances should abrasive, caustic or aggressive substances be used.

Chrome Chrome-plated surfaces should be cleaned with a delicate detergent, or with soap and water.
To eliminate limescale, detergents containing mineral acids (for example hydrochloric acid) should not be used and aggressive organic acids (for example acetic acid) only if diluted.
We recommend the use of products with a base of citric acid.
After cleaning, the tap should be thoroughly rinsed and dried carefully.

Pure gold surfaces can be cleaned as chrome ones.

Coloured or transparent colour finished surfaces, or those with a transparent protective finish should only be cleaned with a cloth and running water, or with an extremely delicate detergent.

Detergents containing abrasive agents or alcohol should not be used.

Traditionelle Wasserhähne mit einfacher Drehbewegung

Sehr zuverlässig, da sich sowohl die Wassermenge, als auch dessen Temperatur sehr präzise regulieren lassen, um dementsprechend auch ein Ersparnis von Wasser und Energie zu garantieren. Die traditionelle Dichtungsart, welche den Antilärm – Normen gerecht wird, erlaubt zudem einen leichten Durchfluss von Fremdkörpern, die im Wasser vorhanden sein können (wie bspw. Hobelspan, Sandkörnern, Unreinheiten, etc.). Enorm resistent gegen Schläge und konstant hohen Druck.

Traditionelle Wasserhähne mit einer Keramikscheiben-Bewegung

Schneller und einfacher zu bedienen als die traditionellen Wasserhähne, da für die Regulierung der Wassermenge bzw. Temperatur, jeweils Hebelgriffe für die Drehbewegung eingesetzt werden. Diese Mechanismusform ermöglicht mehr Auswahl an ästhetischem Design, abgestimmt auf den jeweils individuellen Geschmack des Einzelnen. Für eine optimale Funktion mit längerer Lebensdauer, sollten zudem Eckventile unter dem Waschbecken installiert werden, welche mit einem Filter versehen sind.

Einhandbatterie (Mischer)

Sehr einfach zu benutzen, da man auf eine präzise Art und Weise mit einem einzigen Hebel die Wassermenge und dessen Temperatur regulieren kann. Da diese Funktionsart aus einer Keramikscheiben-Bewegung besteht, gelten die gleichen Angaben wie oben beschrieben.

Keramikkartuschen für Einhandbatterien (Ø 38 mm, Ø 35 mm, Ø 27 mm, Ø 25 mm). Diese Auswahl an Keramikkartuschen mit unterschiedlichem Durchmessern bieten verschiedene Funktionsbewegungen, welche wie folgt eingeteilt werden:
Die klassische Dreiecksbewegung: Warmwasser-Einstellung links, Kaltwasser-Einstellung rechts, Regulierung der Wassermenge durch Anheben des Hebels. Die 360°-Kreisbewegung: Wassereinstellungen wie die klassische Drehbewegung anhand eines kleinen vertikalen Hebels, welche eine vollständige 360°-Kreisbewegung erlaubt. Die progressive Drehbewegung: diese ist vergleichbar mit einer klassischen Dichtungsart und einer Zirkulierung von 180°. Mit der Drehung des Hebels bis zu 90° reguliert man die Kaltwassermenge mit steigender Ausflussmenge je nach Bewegungsgrad. Erweitert man die Drehbewegung, beginnt die Mischung mit Warmwasser, wobei die optimale Position (abhängig von der ursprünglich eingestellten Eingangstemperatur) bei einem Einstellungsgrad des Hebels von 120° liegt. Bei der vollständigen Drehung von 180° erreicht man die Maximaltemperatur mit der maximalen Wassermenge. Diese Funktionsart ist speziell für die Installation von Duscharmaturen mit Mischern geeignet.

Keramikkartuschen für Einhandbatterien Ø 38 mm, Ø 35 mm

Einige Mischbatterien der ZAZZERI-Serien sind mit einer Kartusche ausgestattet, bei der durch einen kleinen Ringeinsatz die jeweilige Wassermenge und dessen Temperatur individuell eingestellt werden kann. Diese Kartusche wird mit einer zentralen Positionierung des Ringeinsatzes geliefert, welches auf die maximale Nutzung der Warm-bzw. Kaltwassermenge eingestellt ist und eine hohe Energieeinsparung gewährleistet.

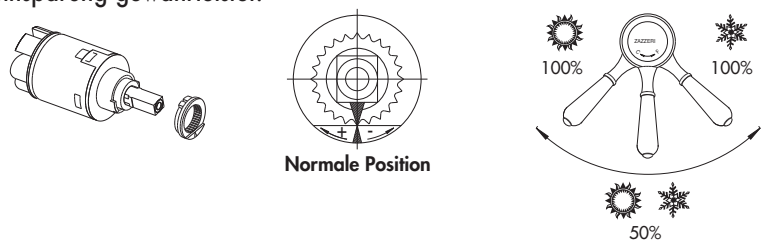

Durch eine minimale Drehung des Ringeinsatzes kann jedoch die Wassermenge individuell mit der gewünschten Warm – bzw. Kaltwassereinstellung reguliert werden.

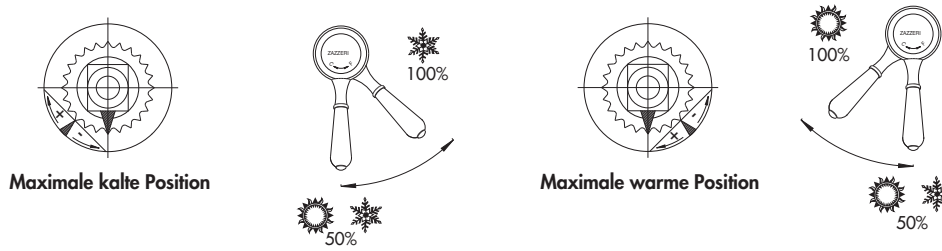

Thermostatische Mischer

Thermostatische Mischer erlauben die individuelle Einstellung der gewünschten Temperatur, welche auch bei einem eventuellen Druckabfall durch Benutzung mehrerer Wasserquellen in einem Hause, eine konstante Wassermenge und dessen Temperatur garantieren. Der Bedienungshebel ist vorab auf eine Temperatur von 38° eingestellt und beinhaltet als eine Sicherheitssperre vor Verbrühungen einen Autostop bei 43°. Zusätzlich bietet diese Funktionsart eine Blockiervorrichtung der Höchsttemperatur (auf bspw. 38°) für eine maximale Sicherheit für Kinder und ältere Menschen.
Diese thermostatischen Mischer sind mit Filtern und Sicherheitsventilen ausgestattet, welche sowohl gegen Unreinheiten im Wasser vorbeugen, als auch das eventuelle Eindringen bzw. Rückfließen von Kaltwasser in den Warmwasser-Kreislauf oder umgekehrt verhindern. Für die korrekte Installation sind zwei unabhängige Wasseranschlüsse, sprich einer für Kaltwasser und einer für Warmwasser, mit einem Durchmesser von 28 Millimetern (3/4") bei niedrigen Druck, erforderlich. Der minimale Durchmesser der Anschlüsse beträgt 22 Millimeter (1/2"), wobei hierbei natürlich nicht die maximale Menge des Wasserausflusses gewährleistet ist. Bei einer eventuellen Installierung von mehreren thermostatischen Mischern in ein und demselben Raum, beträgt der Durchmesser der jeweiligen Wasseranschlüsse auf jeden Fall 28 Millimeter (3/4").

Empfohlene Benutzungsangaben

Nutzungstemperatur	max. 80° C	empfohlene Temperatur 60° ÷ 65° C
Wasserdruck	min. 0.1 bar	kontinuierlich max. 3 bar gelegentlich 5 bar
Druckunterschied warm / kalt	max. 1.5 bar	empfohlen so niedrig wie möglich

Bei einer Druckzufuhr von mehr als 5 bar ist einer zentrale Druckverringerung zu installieren

Oberflächen

Da gleich nach dem Design die jeweilige Oberfläche eines hochwertigen Produktes für den perfekten Einsatz in einem individuellen Ambiente ausschlaggebend ist, bietet die Palette der möglichen Veredlungsmaterialien von ZAZZERI eine weitreichende Auswahl auf höchstem Niveau. Diese sind zur Übersicht in folgende Kategorien eingeteilt:

Nickel: Ein grundlegend wichtiges Material, welches die Basis für alle anspruchsvollen Oberflächen wie Chrom, Messing, Gold, etc. bietet. In erster Linie wird es in Verbindung mit Chrom benutzt und in dem Großteil unserer Designs eingesetzt, um eine hohe Resistenz des Produktes zu garantieren.

Nickel matt (satiniert): Diese elektrolytische Oberfläche wird nachträglich per Hand gebürstet und mit einer transparenten Lackierung geschützt, um dem Produkt ein stahlähnliches Aussehen zu verleihen. Die durch diesen Arbeitsprozess entstanden Schattierungen des Materials, verleihen dem Produkt ein einzigartiges Aussehen, da das per Hand individuell erstellte Stück niemals einem anderen gleicht.

Chrom: Durch eine breite aufgetragene Schicht Chrom erhält man eine elektrolytische Metalloberfläche, welche augenblicklich die Außenfläche des Produktes erhärtet und einen zuverlässigen Schutz vor Korrosionen bietet. Diese zählt zu den meist benutzten Oberflächen weltweit, welche die beste Resistenz gegen eine mögliche Abnutzung garantiert.

Chrom matt (satiniert): Ist eine besondere Oberflächenbehandlung, die dem Produkt einen seidigen Glanz verleiht: und mit einem speziell elektrolytischen Auftragen auf satiniertem Nickel erhalten wird.

Messing glänzend: Ein durch Elektrodeposition erhaltener Überzug, bestehend aus einer feinen Schicht Messing zur Veränderung des Aussehens und dem Schutz vor Abnutzung. Für die Produkte ZAZZERI höchsten Niveaus, werden statt einer Schicht Messing, auch eine aus 22 – karätigem Gold verwendet.

Messing natur: Typische Oberfläche dieses Materials, welche ohne Hinzugabe weiterer Produkte nur vorsichtig gesäubert wird. Da diese Produkte im alltäglichen Gebrauch mit der Zeit oxidieren und sich verdunkeln, entsteht dadurch das typische Aussehen des „antiken" Messings. Auf Wunsch lässt sich jedoch mit entsprechenden Reinigungsprodukten die ursprüngliche Oberfläche der Produkte wieder herstellen.

Gold: Nach der gleichen Verfahrensart wie oben beschrieben, wird diese Oberfläche durch Elektrodeposition erhalten und mit einer 24 - karätigen Goldschicht verfeinert. Abschließend wird diese mit einer transparenten Schicht vor Abnutzungen geschützt.

Lackierung: Ein Überzug aus einer nicht-metallischen Lackschicht, welche dem Produkt eine bestimmte Farbe und einen bestimmtes (mattes oder glänzendes) Aussehen verleiht. Diese wird bei mit bei Höchsttemperatur im Ofen gebrannt und garantiert daher eine zuverlässige Resistenz gegen mögliche Abschürfungen.

Brüniert: Diese galvanische Behandlung des Produktes verleiht ihm ein angenehm warmes Aussehen, wobei der gebürstete Gegenstand mehrmals in ein spezielles Silberbad getaucht wird. Anschließend wird mit einer Emaillierung im Ofen eine transparente Schutzschicht aufgetragen.

Empfohlene Reinigung zur Gewährleitung der hohen Qualität

Ideal für die Reinigung unserer Produkte ZAZZERI ist ein weiches Tuch. Auf keinen Fall sollten Reinigungsmittel benutzt werden, welche irgendwelche ätzenden oder aggressive Substanzen enthalten. Zur Entfernung von Kalk sollten keine Reinigungsmittel verwendet werden, welche Mineralsäuren (wie bspw. Chlorsäure) oder andere aggressiven Säuren (wie bspw. unverdünnte Acidsäure) enthalten

Für eine sanfte Säuberung sind vor allem Produkte auf einer Basis von Zitrussäure empfehlenswert. Produkte mit der Oberfläche Chrom sollten mit einem sanften Reinigungsmittel oder nur mit Wasser und Seife gereinigt werden. Farbige Oberflächen oder solche mit einem transparenten Überzug hingegen, sollten ausschließlich mit einem weichen Tuch und Wasser oder nur mit einem sehr sanften Reinigungsmittel gereinigt werden.

Nach Beendigung der Reinigung sollten die jeweilige Oberfläche gut abgespült und abgetrocknet werden.

Grifería tradicional con movimiento de rosca.

Es muy segura porque no permite abrir involuntariamente el agua caliente. Se obtiene siempre el nivel de mezcla deseado puesto que la cantidad de agua caliente y fría puede regularse perfectamente con ahorro de agua y de energía. La rosca de extrusión no necesita dispositivos especiales para cumplir con las normativas contra ruidos; tolera fácilmente el paso de cuerpos extraños presentes en el agua (partículas, granos de arena, impurezas).
Resiste muy bien a los golpes de ariete y a presiones elevadas constantes.

Grifería tradicional con movimiento por discos cerámicos.

El sistema de apertura y cierre es más directo que en la grifería tradicional. Se pueden utilizar mandos de palanca, aumentando y personalizando el campo de elección de las formas estéticas. Para su correcto funcionamiento, es necesario instalar bajo el lavabo grifos provistos de filtro.

Mezcladores monomando

Son fáciles de utilizar, porque se puede regular al mismo tiempo la temperatura y la cantidad de agua de manera precisa y sencilla. Puesto que el cartucho es de discos cerámicos, son válidas las consideraciones expuestas en el punto anterior.

La gama de cartuchos de discos cerámicos (más allá de las medidas, que son Ø 38 mm, Ø 35 mm, Ø 27 mm, Ø 25 mm), comprende cartuchos con movimiento triangular (se trata del movimiento clásico: agua caliente a la izquierda, fría a la derecha, cantidad de agua moviendo hacia arriba la palanca), con movimiento esférico (igual a la anterior con la diferencia de que la palanca de caudal está formada por una varilla vertical de movimiento circular continuo) y progresivos. Estos últimos se distinguen por un movimiento giratorio (como una rosca de extrusión) de unos 180°: girando el mando de regulación, la cantidad de agua fría aumenta hasta llegar a los 90° aproximadamente; continuando la rotación, empieza a mezclarse con agua caliente. La posición ideal se obtiene después de girar unos 120°, aunque mucho depende de la temperatura del agua que entra. Al completar la rotación (180°) se obtiene el máximo caudal a la máxima temperatura. Son ideales para los mezcladores de ducha.

Cartuchos cerámicos para mezcladores monomando, Ø 38 y Ø 35 mm.

En algunas de las series, los mezcladores Zazzeri están equipados con un cartucho con anillo para regular la cantidad de agua caliente y fría. El cartucho se entrega con el anillo en posición central, en modo tal de permitir la plena utilización del agua caliente y fría.

Orientando el anillo hacia la derecha o la izquierda, gracias a una regulación milimétrica se puede disminuir o aumentar la cantidad de agua caliente o fría.

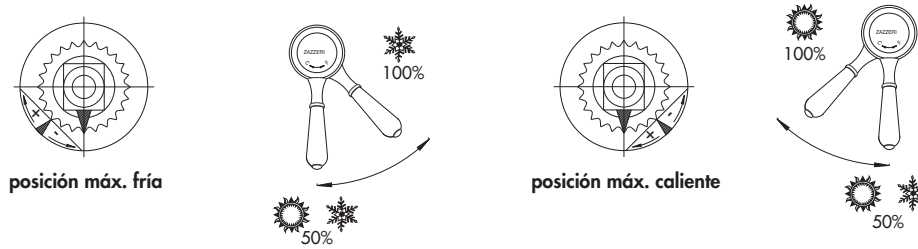

Mezcladores termostáticos

Con estos mezcladores se obtiene agua caliente y fría a la temperatura que se desea; la temperatura se mantiene constante aunque disminuya la presión del agua o su caudal, por ejemplo porque en otro lugar de la casa alguien ha abierto otro grifo. El mando de temperatura está regulado en 38°C con función de tope a los 43°C para evitar escaldaduras. Los mezcladores que disponen de botón de bloqueo son sumamente seguros para los niños y las personas mayores que utilizan la ducha pues pueden limitar la temperatura a 38°C. Disponen de filtros para retener las impurezas del agua y de válvulas anti retroceso que no permiten la entrada de agua fría en el circuito del agua caliente y viceversa.
Para instalar correctamente los grupos mezcladores termostáticos, se necesitan dos entradas independientes para el agua caliente y la fría. Se aconseja utilizar tubos de 28 mm de diámetro (G3/4") para instalaciones de baja presión; el diámetro mínimo indispensables es de 22 mm (G1/2"), aunque una toma de estas dimensiones no permite lograr el caudal máximo de agua. En caso de instalarse más de un mezclador termostático en el mismo recinto, el diámetro mínimo será de 28 mm (G3/4").

Temperatura de utilización	máx.80°C	aconsejable 60°C ÷ 65°C
Presión de alimentación	mín 0,1 bar	máx. 3 bar continuos, ocasionalmente 5 bar
Diferencia presión caliente/fría	máx 1,5 bar	aconsejable la menor posible

En caso de presión superior a 5 bar, se ha de instalar un reductor central de presión.

Acabados

El panorama de los acabados para grifería es muy variado porque es el aspecto más perceptible después de la forma e influye notablemente en la decisión del cliente a la hora de elegir; por este motivo, la firma Rubinetterie Zazzeri ofrece un panorama de acabados de altísimo nivel que satisface cualquier exigencia.
Prácticamente, casi todos los acabados de las superficies pueden incluirse en las siguientes categorías.

Níquel: es el material fundamental para los revestimientos; constituye la base sobre la que se aplican los revestimientos decorativos: cromo, latón, oro, etc. Utilizado principalmente en combinación con el cromo, en nuestro taller de galvanización se aplica con un espesor muy superior al mínimo exigido.

Níquel satinado: este acabado se obtiene depositando por electrólisis una gruesa capa de níquel; sucesivamente se cepilla a mano y la superficie se protege con pintura transparente. El resultado es un aspecto semejante al acero. El sombreado y el minucioso cepillado, ambos realizados a mano, hacen de cada pieza un ejemplar único y exclusivo.

Cromo: revestimiento obtenido por electrólisis; se aplica una gruesa capa de cromo para mejorar el aspecto, aumentar la dureza de la superficie y la resistencia contra la corrosión.
Se trata del revestimiento más difundido y que garantiza mayor resistencia contra el deterioro.

Cromo satinado: acabado especial que confiere a la pieza un resplandor parecido al de la seda; sobre una capa especial de níquel se deposita por galvanización una capa de cromo.

Latón: revestimiento obtenido por electrólisis; se aplica una capa de latón con el fin de mejorar el aspecto y la resistencia contra la corrosión. En nuestra grifería de alta calidad, en lugar de latón se aplica una capa análoga de oro de 22 quilates.

Latón natural: es el acabado típico de latón; las piezas se lustran minuciosamente sin aplicarles ningún tratamiento de electrólisis ni de pintura. Con el uso, el latón se oxida y se oscurece, adquiriendo el clásico aspecto "viejo" del latón natural. El aspecto de nuevo puede recuperarse lustrando las piezas con cualquier producto para lustrar metales.

Oro: revestimiento obtenido de modo análogo a los anteriores, depositando por electrólisis una capa de oro de 24 quilates.

Pintura: revestimiento obtenido con una capa no metálica de pintura (en polvo epoxídica o poliéster) que confiere al producto un determinado color y un aspecto especial opaco o brillante.
Este revestimiento es muy resistente a la abrasión, ya que se esmalta en el horno a alta temperatura.

Bruñido: tratamiento galvánico especial que confiere a la pieza un agradable aspecto cálido; la pieza cepillada se sumerge varias veces en un baño especial a base de plata. Después, se le aplica un revestimiento protector transparente con esmaltado en el horno.

Limpieza

Un paño húmedo resulta ideal para la limpieza de los grifos. No utilice en ningún caso sustancias abrasivas, cáusticas o que puedan dañar las superficies.

Cromo: las superficies cromadas se limpian con detergentes delicados, o bien con agua y jabón.
Para eliminar la caliza no se deben utilizar detergentes que contengan ácidos minerales (p.ej. ácido clorhídrico) o ácidos orgánicos agresivos (p.ej. ácido acético), a menos que estos últimos estén diluidos. Se aconseja emplear productos a base de ácido cítrico.
Después de limpiar el grifo, aclarar bien y secarlo con cuidado.

Oro: Las superficies de oro se limpian como las de los grifos cromados.

Color o revestimiento transparente: las superficies con color o con revestimiento protector transparente se limpian solamente con un paño y agua corriente, o con detergente muy delicado.

No utilice detergentes que contengan sustancias abrasivas o alcohol.

Robinetterie traditionnelle avec mouvement à vis.

De grande fiabilité, elle permet d'éviter les ouvertures involontaires et fortuites d'eau chaude. Le mélange est très soigné étant donné qu'il est possible de réguler avec précision le débit de l'eau chaude et de l'eau froide, avec pour conséquence des économies d'eau et d'énergie. Le filetage ne requiert pas de dispositifs particuliers pour répondre aux normes anti-bruit; il tolère facilement le passage de corps étrangers présents dans l'eau (copeaux, grains de sable, impuretés...). Il résiste très bien aux coups de bélier et aux pressions élevées constantes.

Robinetterie traditionnelle avec mouvement à disques céramiques.

Par rapport à la robinetterie traditionnelle, elle présente une manœuvre d'ouverture et de fermeture plus immédiate. Elle donne la possibilité d'utiliser des leviers de commande, augmentant et personnalisant ainsi la gamme de choix des formes esthétiques. Pour un bon fonctionnement, elle requiert l'installation de robinets sous le lavabo munis de filtres.

Mitigeurs monocommande.

Ils présentent une grande facilité d'utilisation, permettant de réguler la température et le débit d'eau en même temps et de façon simple et précise. Etant donné que la cartouche est à disques céramiques, les considérations susmentionnées sont également valables pour ce type de mélangeur.

La gamme de cartouches à disques céramiques (en plus des dimensions: Ø 38 mm, Ø 35 mm, Ø 27 mm, Ø 25 mm) comprend des cartouches à mouvement triangulaire (c'est le mouvement classique: eau chaude à gauche, eau froide à droite et régulation du débit en déplaçant le levier vers le haut), à mouvement sphérique (comme les précédentes à la différence près que le levier de régulation est constitué par une tige verticale qui permet un mouvement circulaire continu) et progressives. Ces dernières sont caractérisées par un mouvement rotatoire (comme un filetage) d'environ 180°: en tournant la manette de régulation on obtient un débit croissant d'eau froide jusqu'à une position d'environ 90° et en continuant de la tourner, elle commence à se mélanger à l'eau chaude. La position optimale (qui dépend en tous cas des températures de l'eau en entrée) est obtenue après une rotation d'environ 120°. En fin de course (rotation complète de 180°) on obtient le débit maximum à la température maximum. Ces cartouches sont particulièrement adaptées aux installations de mélangeurs de douche.

Cartouches céramiques de Ø 38 et Ø 35 mm pour mitigeurs monocommande

Dans plusieurs séries, les mélangeurs Zazzeri sont équipés d'une cartouche munie d'un embout pour régler le débit d'eau chaude et d'eau froide. La cartouche est fournie avec l'embout en position centrale et permet ainsi la pleine utilisation de l'eau chaude et de l'eau froide.

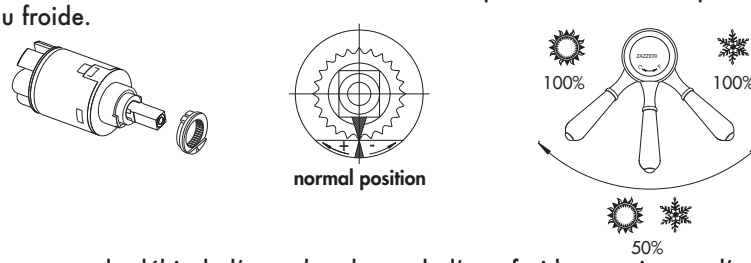

On peut diminuer ou augmenter le débit de l'eau chaude ou de l'eau froide en orientant l'embout vers la droite ou vers la gauche par le biais d'une régulation millimétrique.

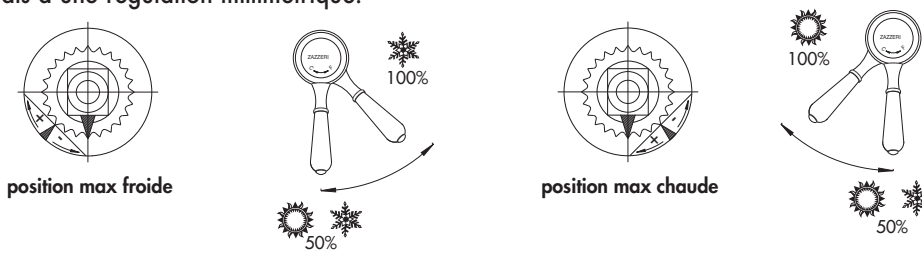

Mitigeurs thermostatiques.

Ces mitigeurs permettent un débit d'eau chaude et d'eau froide à la température désirée par l'utilisateur, maintenant cette température constante même en cas de chute de pression d'une des eaux, ou de variation de leurs débits liée par exemple à l'ouverture d'un autre robinet par un autre utilisateur. La manette de régulation de la température est préréglée sur 38°C avec une fonction d'auto-stop à 43°C pour éviter tout risque de brûlures. Les mitigeurs équipés d'un arrêt de sécurité assurent une sécurité maximale pour les enfants et les personnes âgées pour l'usage de la douche, permettant de limiter la température à 38°C. Ils sont également pourvus de filtres qui retiennent les impuretés de l'eau et de clapets de non-retour, qui empêchent l'entrée d'eau froide dans la circulation de l'eau chaude et vice-versa.
Pour une installation correcte des mitigeurs thermostatiques deux tuyaux d'alimentation indépendants d'eau froide et d'eau chaude sont nécessaires. Le diamètre des tuyaux conseillé est de 28 mm (G3/4") pour des installations à basse pression. Le diamètre minimum indispensable est en tout cas de 22 mm (G1/2") même si avec ce type de tuyaux d'alimentation on ne peut pas obtenir le débit maximum de l'eau. En cas d'installation de plusieurs mitigeurs thermostatiques, le diamètre minimum requis est toujours de 28 mm (G3/4").

Température d'utilisation	max 80° C	conseillée 60° ÷ 65° C
Pression d'alimentation	min 0.1 bar	max 3 bar continus - 5 bar occasionnels
Différence de pression chaude/froide	max 1.5 bar	conseillée la plus faible possible

En cas de pressions supérieures à 5 bars, installer un réducteur de pression centralisé

Finitions

Le panorama des finitions pour la robinetterie est très varié, étant donné que c'est l'aspect le plus immédiatement perceptible après la forme et que c'est lui qui influence le plus le choix de l'utilisateur final: c'est pourquoi les Robinetteries Zazzeri propose un vaste choix de finitions, toutes de très haut niveau, qui peuvent satisfaire n'importe quelle exigence.
En pratique, presque toutes les finitions superficielles peuvent être regroupées dans les catégories suivantes:

Nickel. C'est le matériel fondamental pour les revêtements: il constitue la base sur laquelle sont déposés les revêtements décoratifs: chrome, laiton, or, etc. Utilisé principalement avec le chrome, il est appliqué, dans nos ateliers de galvanisation, avec une épaisseur largement supérieure au minimum requis.
Nickel satiné. Cette finition, obtenue par dépôt électrolytique d'une couche épaisse de nickel qui est ensuite brossée à la main et protégée superficiellement par un vernis transparent, permet d'obtenir une pièce dont l'aspect rappelle celui d'une pièce en acier. Les ombres et le brossage délicat effectués à la main rendent chaque pièce un exemplaire unique et exclusif.

Chrome. Revêtement obtenu par électrolyse en appliquant une épaisse couche de chrome afin d'améliorer l'aspect, d'augmenter la dureté superficielle et la résistance à la corrosion. C'est le revêtement le plus répandu et qui garantit la meilleure résistance à l'usure.

Chrome satiné. C'est une finition particulière qui donne à la pièce un brillant semblable à celui de la soie. Ce revêtement est obtenu par dépôt galvanisé d'une couche de chrome sur un dépôt électrolytique spécial de nickel satiné.

Laiton. Revêtement obtenu par dépôt électrolytique d'une couche de laiton, afin d'améliorer l'aspect et la résistance à la corrosion. Pour nos robinets de haute qualité, on utilise un dépôt d'une couche analogue d'or à 22 carats au lieu du laiton.
Laiton naturel. C'est la finition typique du laiton: toutes les pièces sont soigneusement polies sans aucun traitement de dépôt électrolytique ou de revêtement avec vernis. Lors de l'utilisation quotidienne, le laiton s'oxyde et noircit prenant ainsi le traditionnel aspect patiné du laiton naturel. Au choix, on peut toujours raviver l'aspect naturel des pièces avec un produit normal de polissage des métaux.

Or. Revêtement obtenu de façon analogue aux procédés précédents. On effectue un dépôt électrolytique d'une couche d'or à 24 carats.

Vernis. C'est un revêtement obtenu avec une couche non métallique de vernis (en poudre époxydique ou polyester) qui donne au produit une couleur déterminée et un aspect particulier mat ou brillant.
Ce revêtement est ensuite émaillé au four à haute température pour qu'il soit résistant à l'abrasion.

Bruni. C'est un traitement galvanique particulier qui donne un aspect agréablement chaud ; la pièce brossée est immergée plusieurs fois dans un bain spécial à base d'argent. Elle est ensuite protégée par une couche de revêtement transparent avec émaillage au four successif.

Nettoyage

Un chiffon moelleux est l'idéal pour le nettoyage des robinets. Ne jamais utiliser de substances abrasives, caustiques ou agressives.

Chrome. Nettoyer les surfaces chromées avec un détersif délicat, ou bien avec de l'eau et du savon.
Pour éliminer le calcaire, ne pas utiliser de détergents contenant des acides minéraux (par exemple acide chlorhydrique) ou des acides organiques agressifs non dilués (comme l'acide acétique).
Il est conseillé d'utiliser des produits à base d'acide citrique.
Après le nettoyage, il est important de bien rincer le robinet et de l'essuyer avec soin.

Or. Les surfaces en or pur se nettoient comme celles des robinets chromés.

Couleur ou revêtement transparent. Les surfaces colorées ou avec un revêtement protecteur transparent doivent être nettoyées exclusivement avec un chiffon et de l'eau courante ou avec un détersif très délicat.

Il est vivement déconseillé d'utiliser des détergents contenant des corps abrasifs ou de l'alcool.

INDEX - 35

3500 0403 A00 35.019
3500 0403 AL0 35.020
3500 0414 A00 35.024
3500 0417 A00 35.025
3500 0701 A00 35.030
3500 1097 A00 35.005
3500 1098 A00 35.004
3500 1099 A00 35.003
3500 1100 A00 35.002
3500 1103 A00 35.007
3500 1103 AA0 35.008
3500 1103 AAL 35.010
3500 1103 AL0 35.009
3500 1110 A00 35.006
3500 1133 A00 35.011
3500 1133 AA0 35.012
3500 1133 AAL 35.014
3500 1133 AL0 35.013
3500 1201 A00 35.015
3500 1400 A00 35.016
3500 1401 A00 35.017
3500 1402 A00 35.022
3500 1403 A00 35.030
3500 1506 A00 35.023
3500 1506 AA0 35.030
3500 A097 A00 35.030
3500 A098 A00 35.031
3500 A099 A00 35.031
3500 A100 A00 35.031
3500 A110 A00 35.031
3500 A113 A00 35.032
3500 A113 AA0 35.032
3500 A113 AAL 35.032
3500 A113 AL0 35.032
3500 A133 A00 35.033
3500 A133 AA0 35.033
3500 A133 AAL 35.033
3500 A133 AL0 35.033
3500 A201 A00 35.034
3500 A401 A00 35.034
3500 A402 A00 35.034
3500 A414 A00 35.034
3500 A608 A00 35.035
3500 A701 A00 35.035
3500 AE01 A00 35.035
3500 B113 A00 35.035
3500 B133 A00 35.036
3500 B300 A00 35.036
3500 B401 A00 35.036
3500 B402 A00 35.036
3500 B608 A00 35.037
3500 BD01 A00 35.037
3500 BR01 A00 35.027
3500 BR01 AL0 35.028
3500 D403 A00 35.037
3500 GE01 A00 35.037
3500 i401 A00 35.018
3500 i401 AA0 35.038
3500 LA01 A00 35.038
3500 LA02 A00 35.038
3500 LA03 A00 35.038
3500 LA04 A00 35.039
3500 LA05 A00 35.039
3500 M405 A00 35.039
3500 MA01 A00 35.039
3500 MA02 A00 35.039
3500 N498 A00 35.021
3500 P403 A00 35.040
3500 Q414 B00 35.040
3500 S501 A00 35.040
3500 SC01 A00 35.040
3500 SO01 A00 35.029
3500 T608 A00 35.026

Rem - 35

3500 1100 A00

Miscelatore lavabo senza scarico 180 x 138 mm

Single lever washbasin mixer without plug
Waschtisch-Einhandbatterie ohne Ablauf
Monomando lavabo sin desagüe
Mitigeur lavabo sans bonde vidange

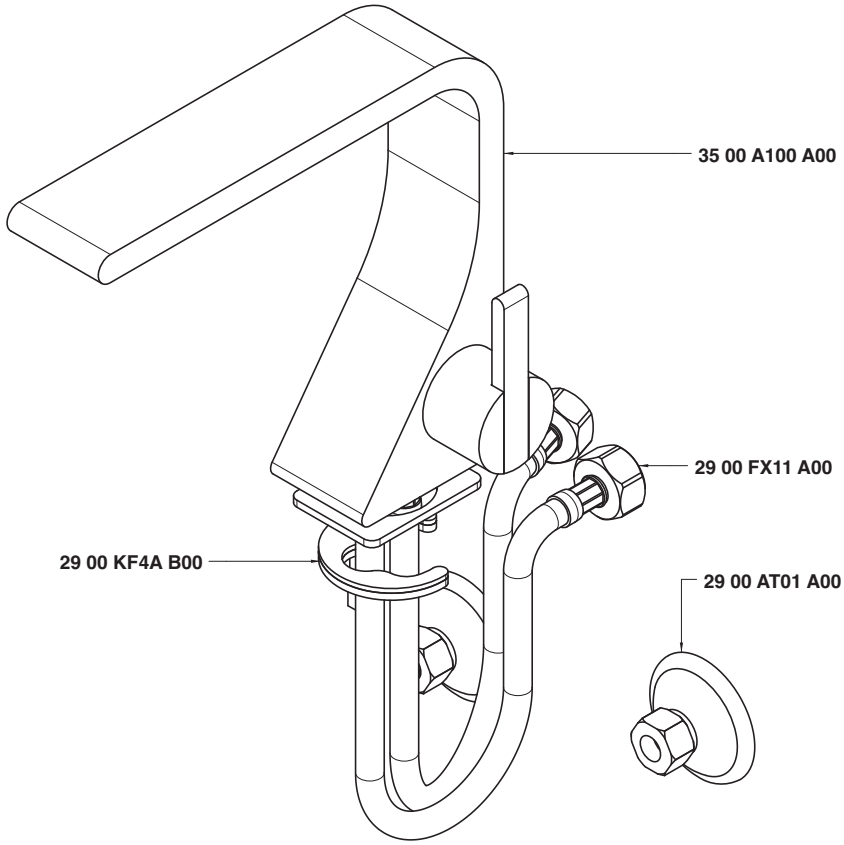

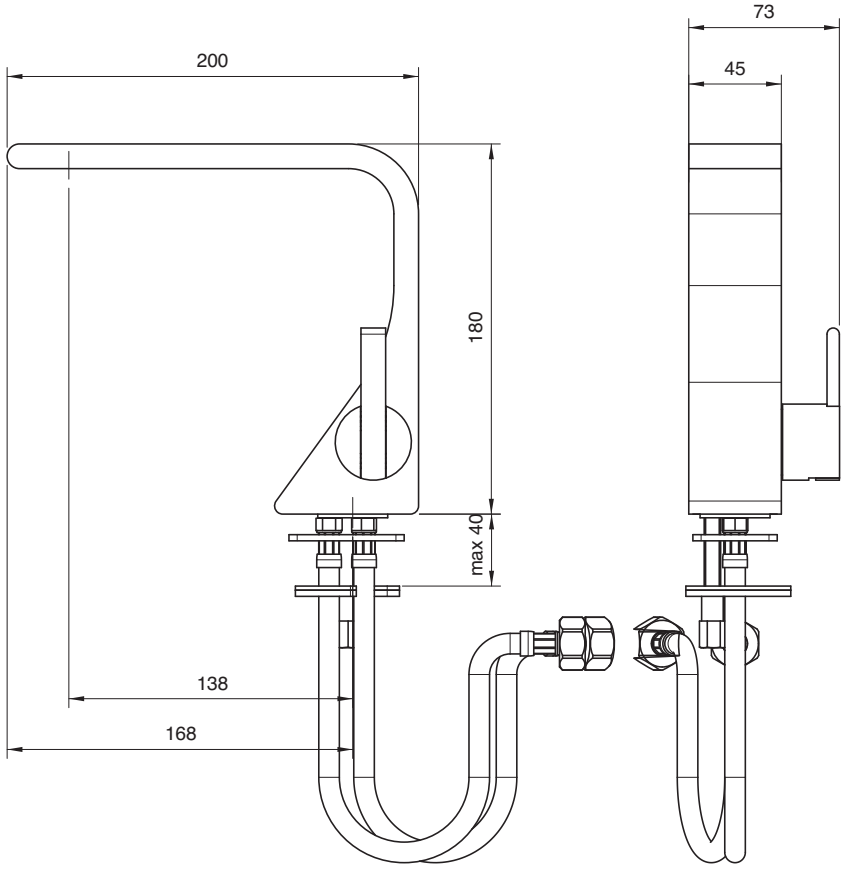

3500 1099 A00

Miscelatore lavabo alto senza scarico 330 x 200 mm

Single lever washbasin mixer without plug
Waschtisch-Einhandbatterie ohne Ablauf
Monomando lavabo sin desagüe
Mitigeur lavabo sans bonde vidange

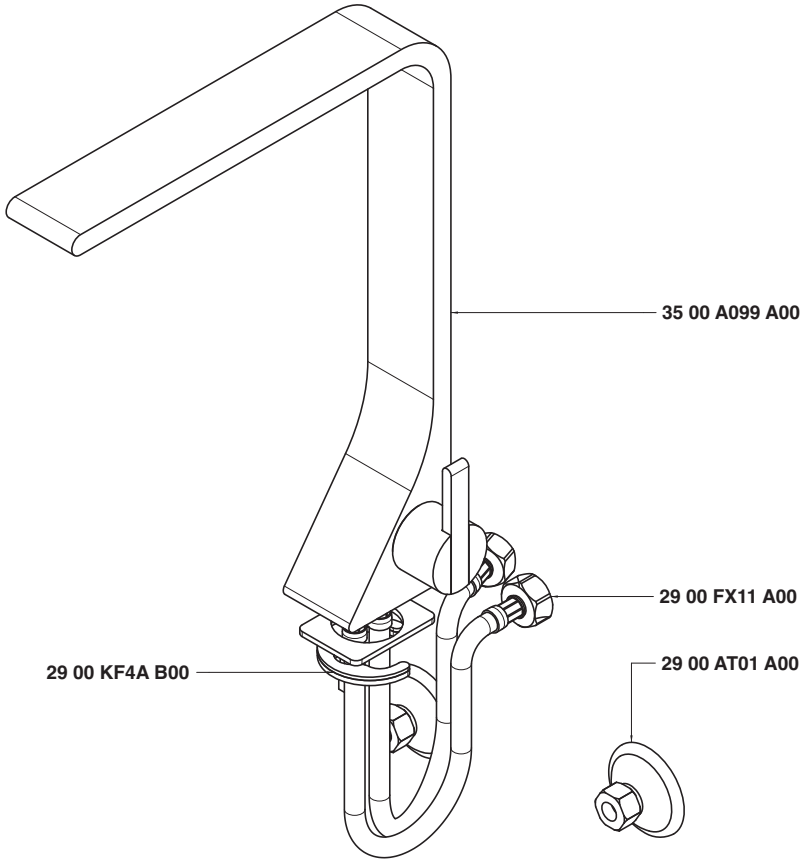

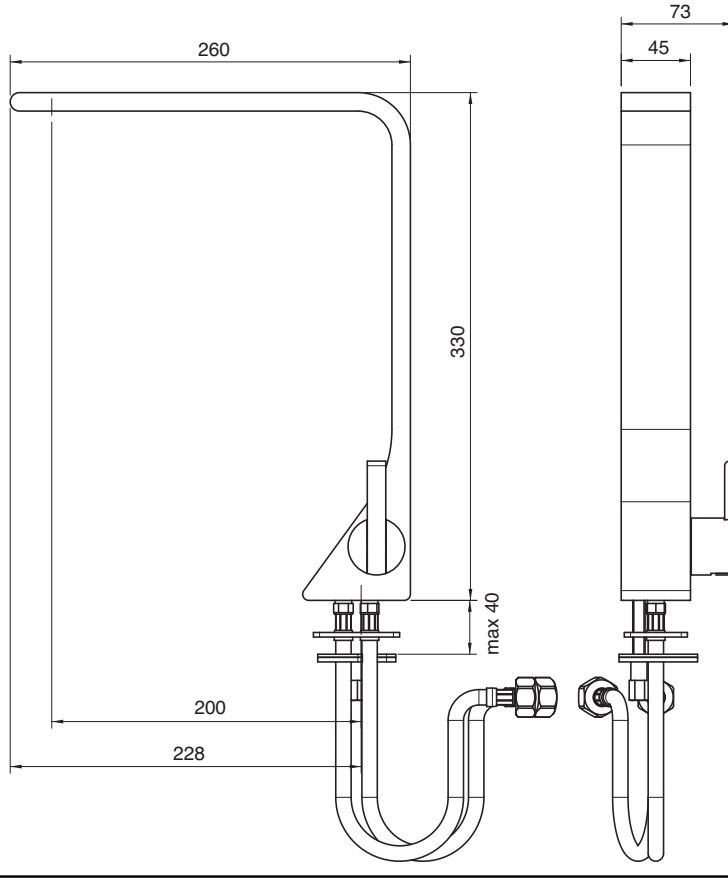

3500 1098 A00

Miscelatore lavabo senza scarico 200 x 160 mm

Single lever washbasin mixer without plug
Waschtisch-Einhandbatterie ohne Ablauf
Monomando lavabo sin desagüe
Mitigeur lavabo sans bonde vidange

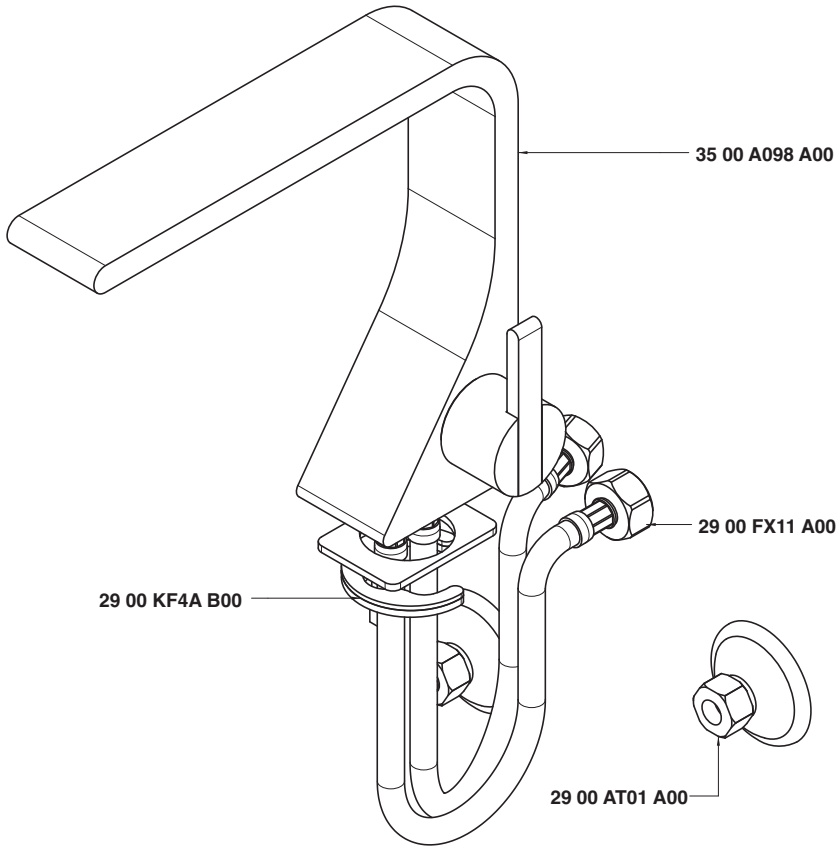

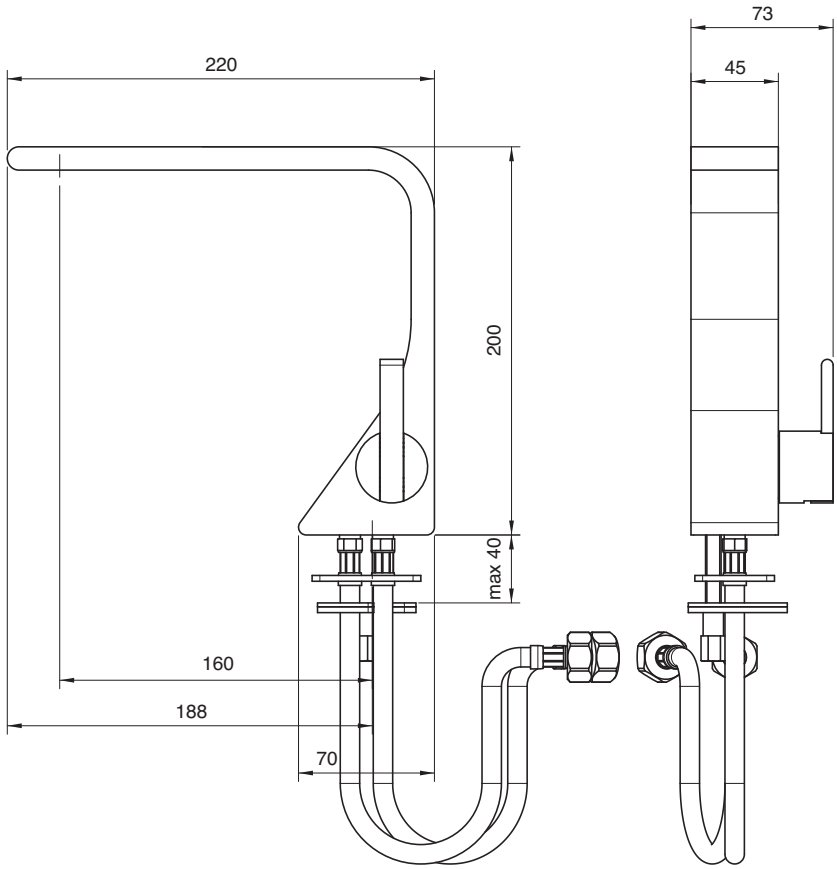

3500 1097 A00

Miscelatore lavabo senza scarico 200 x 120 mm

Single lever washbasin mixer without plug
Waschtisch-Einhandbatterie ohne Ablauf
Monomando lavabo sin desagüe
Mitigeur lavabo sans bonde vidange

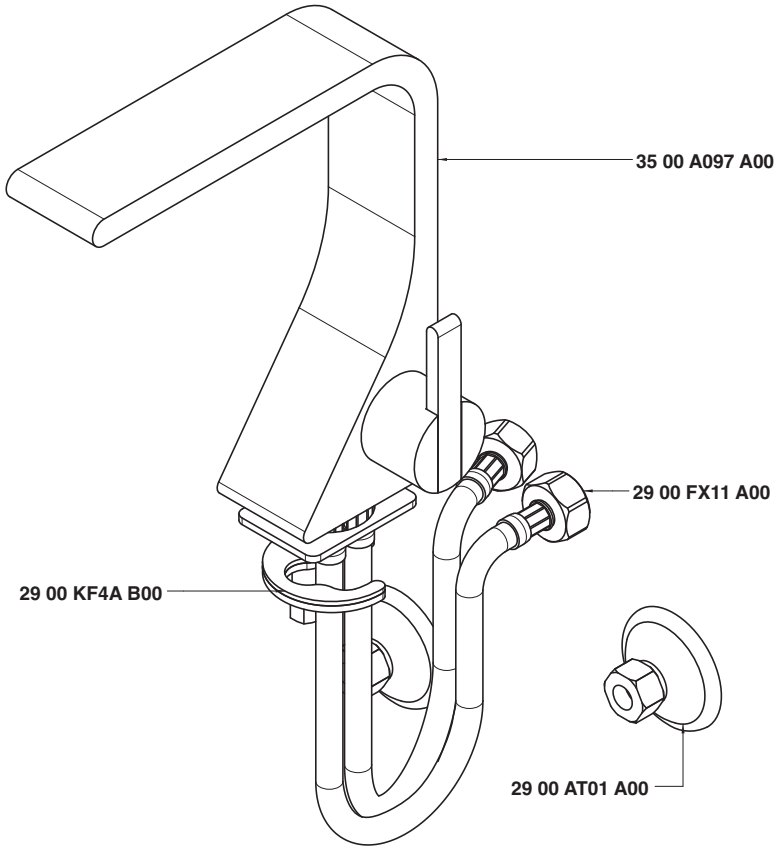

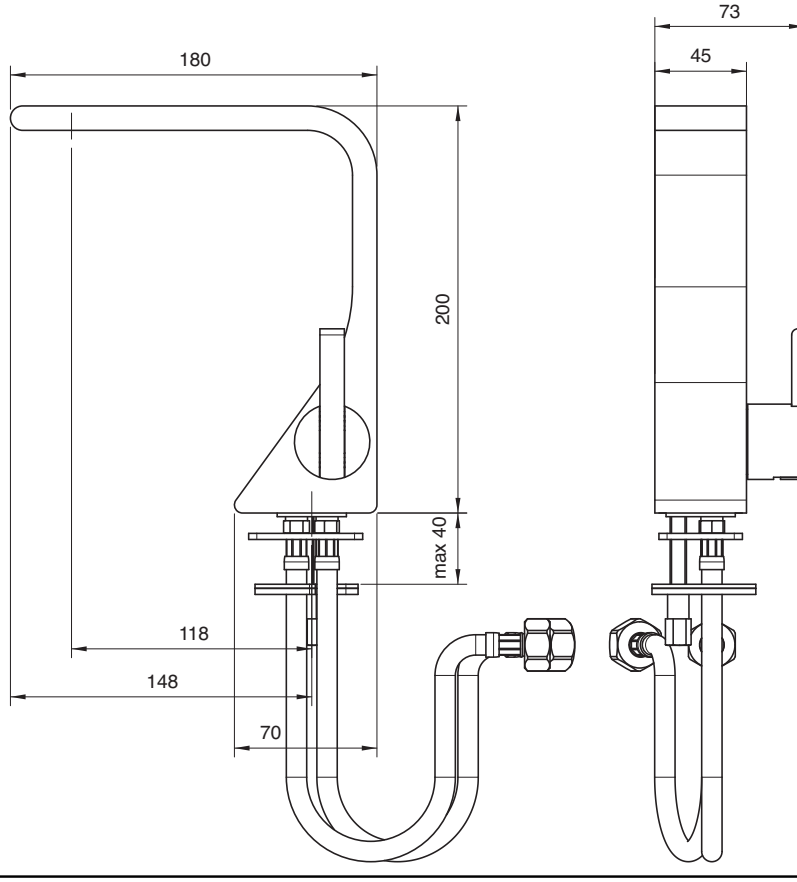

3500 1110 A00

Miscelatore lavabo basso senza scarico 150 x 120 mm

Single lever washbasin mixer without plug
Waschtisch-Einhandbatterie ohne Ablauf
Monomando lavabo sin desagüe
Mitigeur lavabo sans bonde vidange

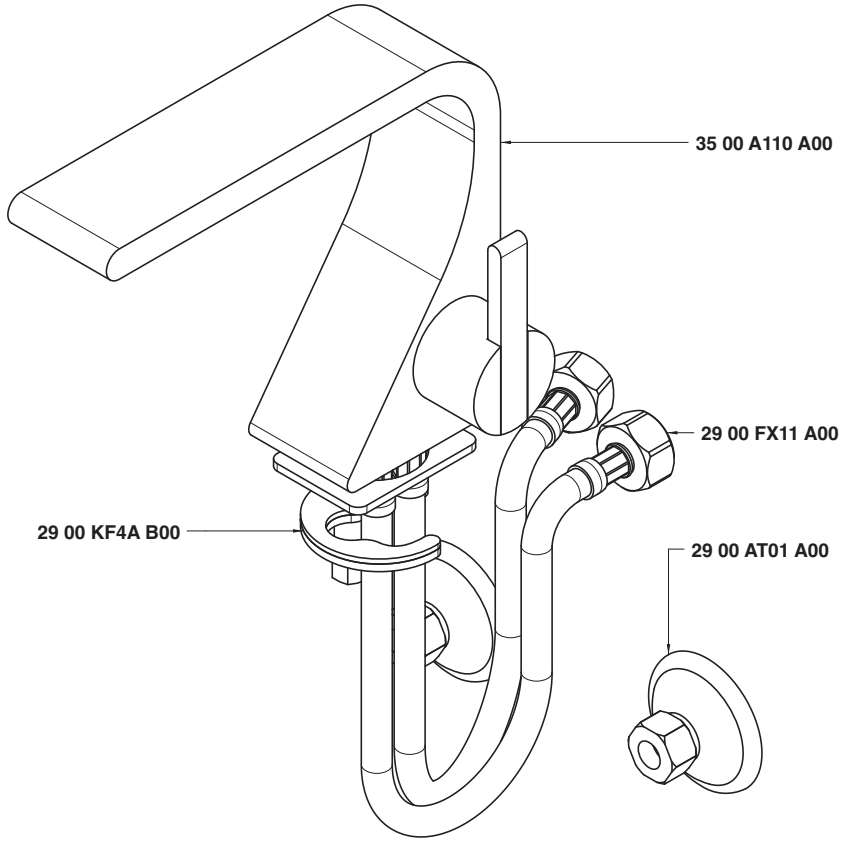

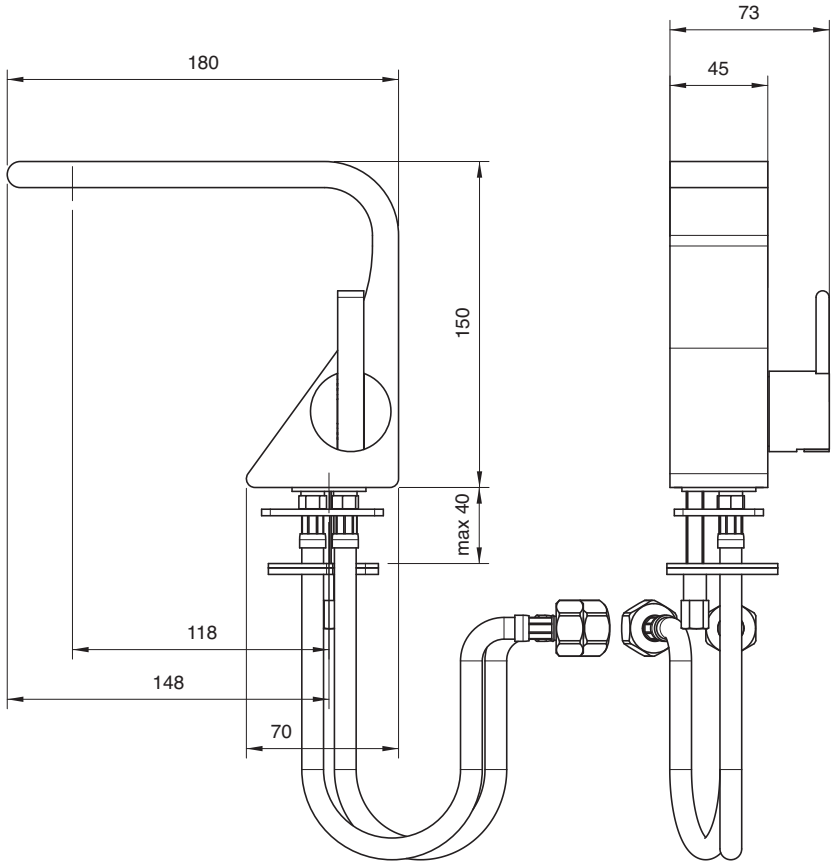

3500 1103 A00

Batteria lavabo da incasso con piastra - completa

Built-in washbasin set with plate - complete
UP-montiert Wand-Waschtischbatterie mit Platte - komplett
Bateria lavabo de empotrar con placa - completo
Mitigeur lavabo à encastrer avec plaque - complet

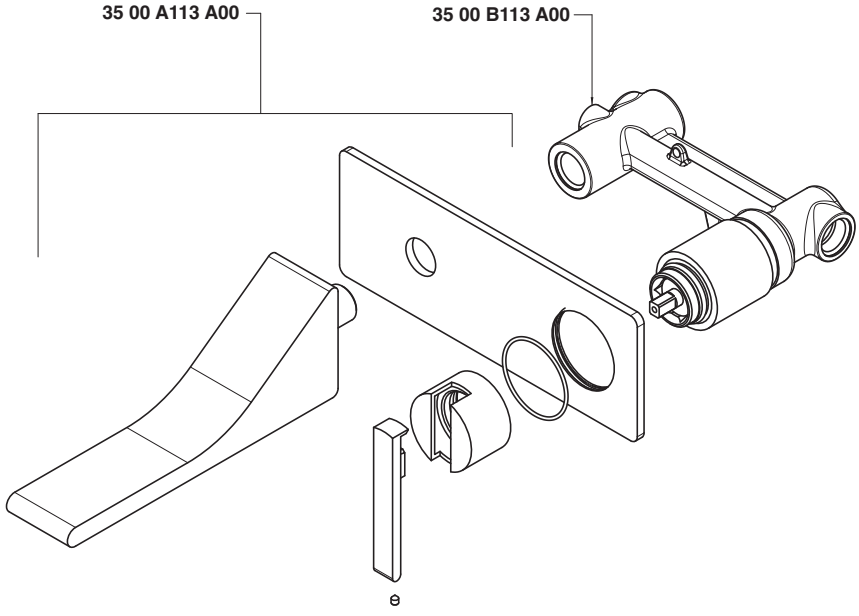

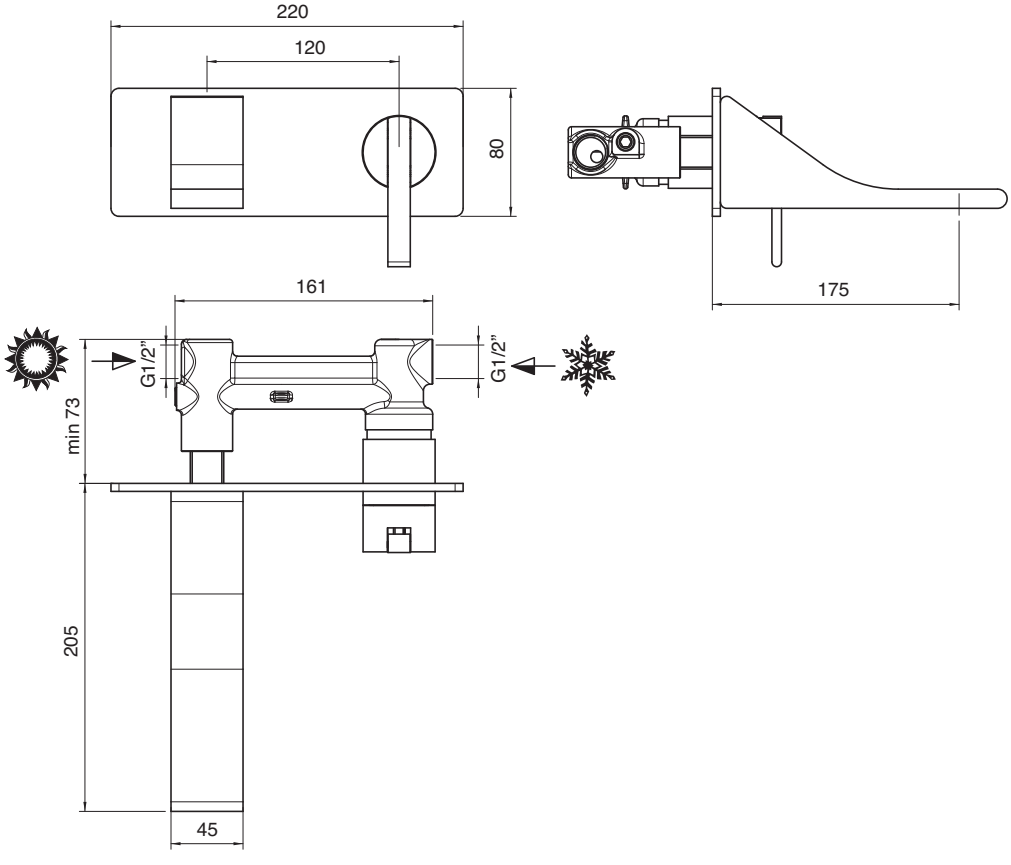

3500 1103 AA0

Batteria lavabo da incasso senza piastra - completa

Built-in washbasin set without plate
UP-montiert Wand-Waschtischbatterie ohne Platte
Bateria lavabo de empotrar sin placa
Mitigeur lavabo à encastrer sans plaque

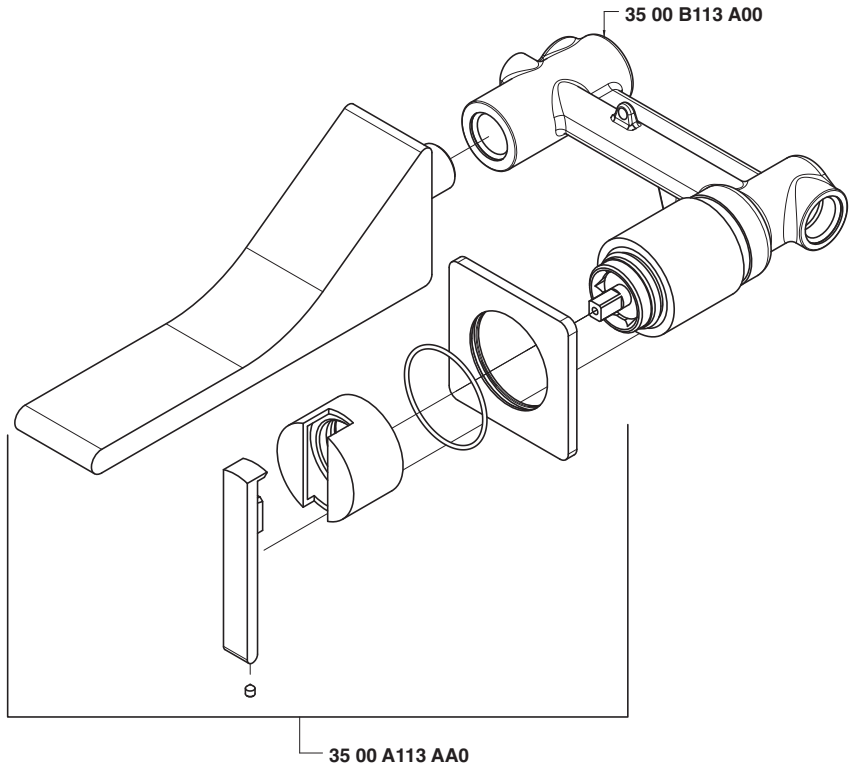

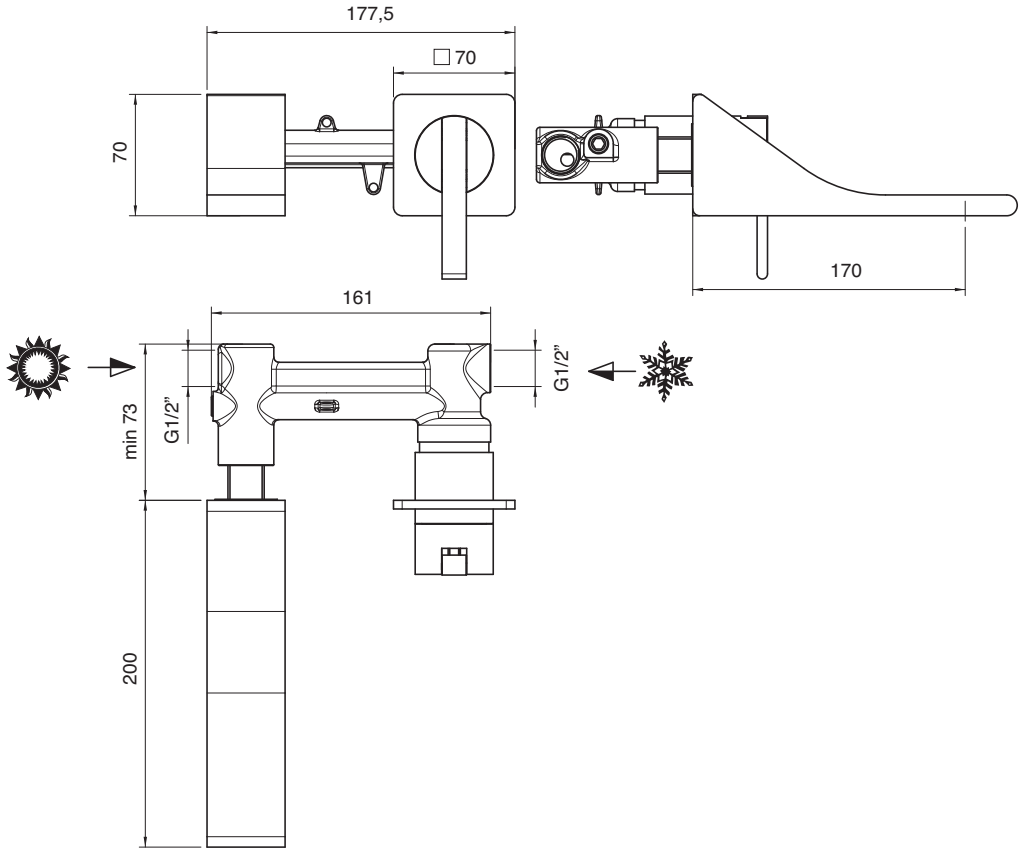

3500 1103 AL0

Batteria lavabo da incasso prolungato con piastra, getto 220 mm - completa

Built-in washbasin set with plate - complete
UP-montiert Wand-Waschtischbatterie mit Platte - komplett
Bateria lavabo de empotrar con placa - completo
Mitigeur lavabo à encastrer avec plaque - complet

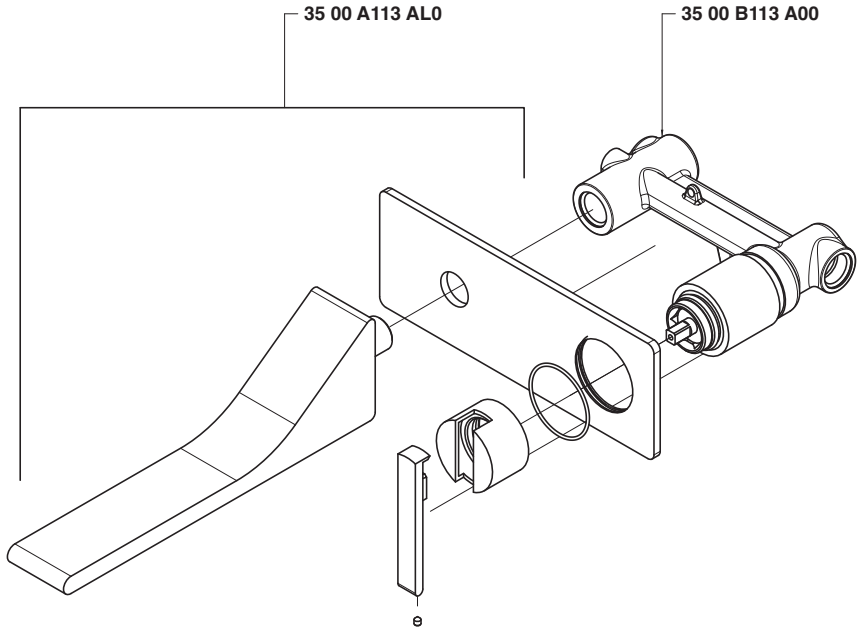

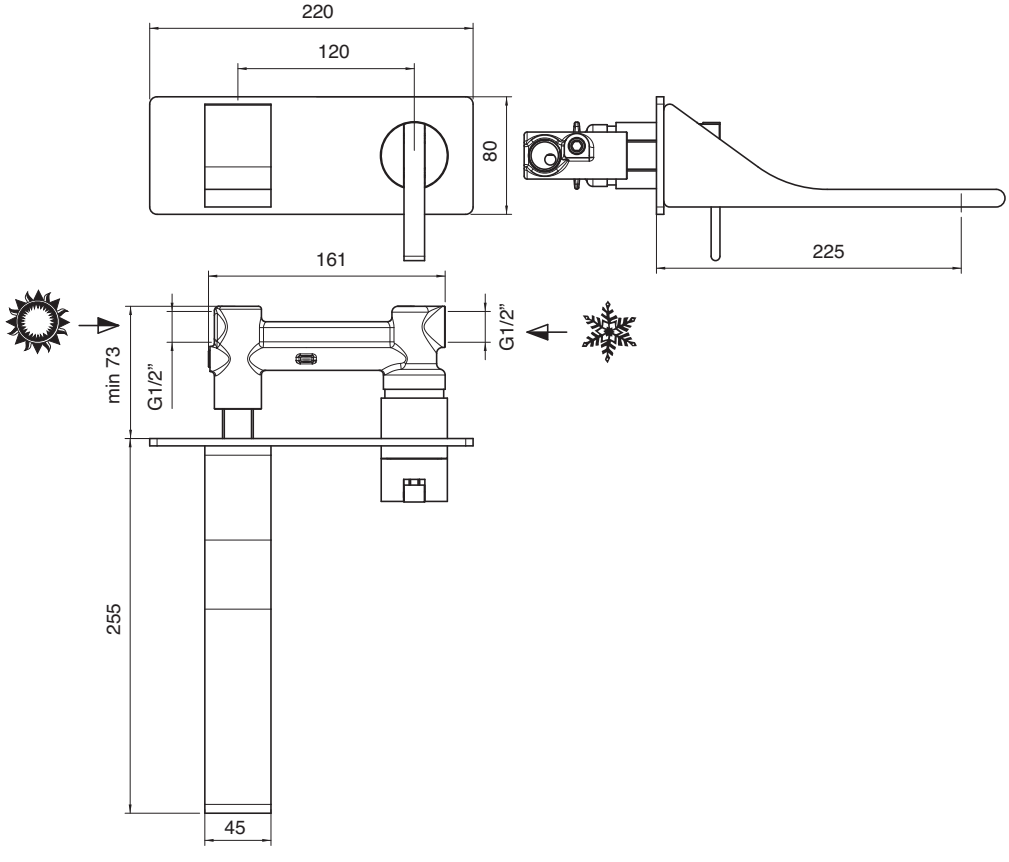

3500 1103 AAL

Batteria lavabo da incasso prolungato senza piastra, getto 220 mm - completa

Built-in washbasin set without plate
UP-montiert Wand-Waschtischbatterie ohne Platte
Bateria lavabo de empotrar sin placa
Mitigeur lavabo à encastrer sans plaque

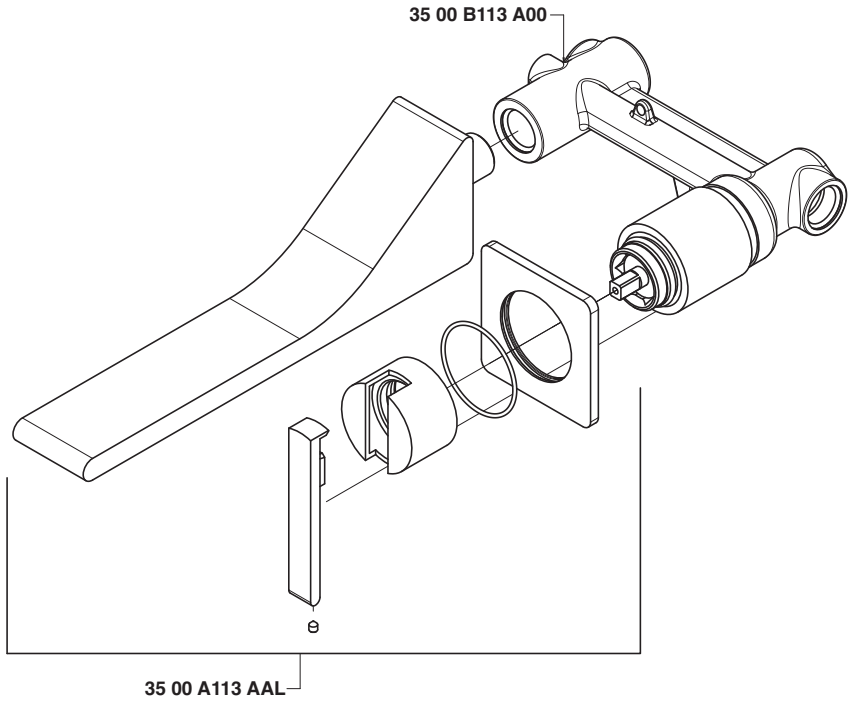

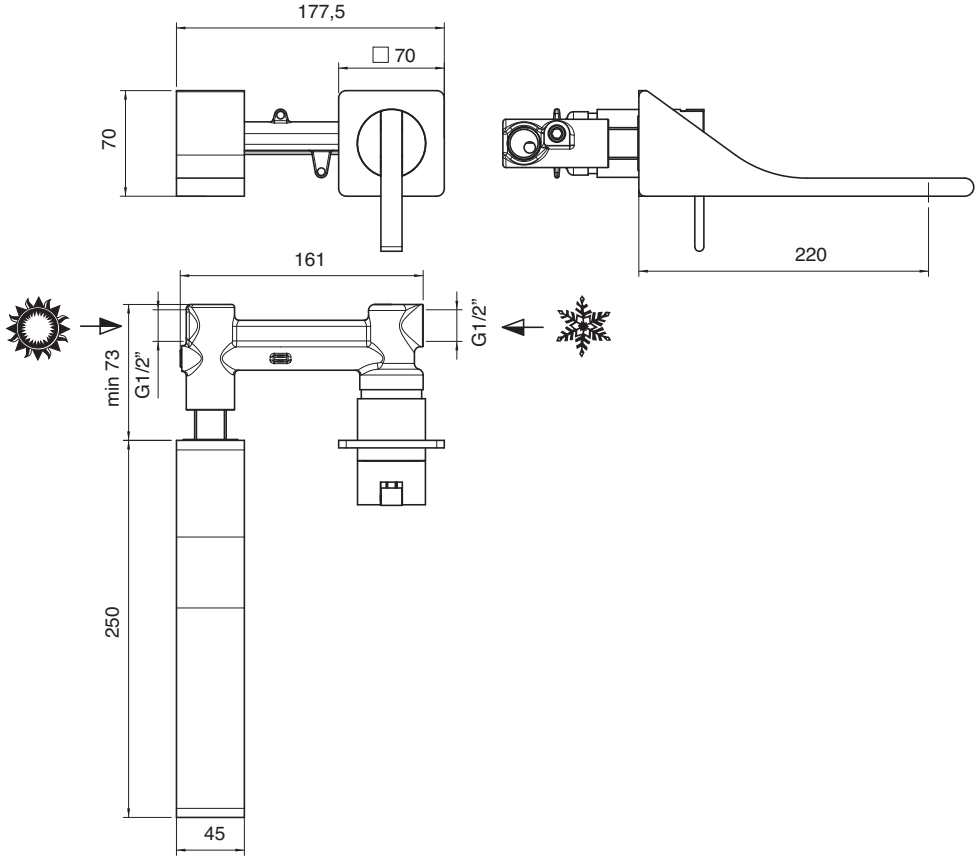

3500 1133 A00

Batteria lavabo da incasso verticale con piastra - completa

Built-in washbasin set with plate - complete
UP-montiert Wand-Waschtischbatterie mit Platte - komplett
Bateria lavabo de empotrar con placa - completo
Mitigeur lavabo à encastrer avec plaque - complet

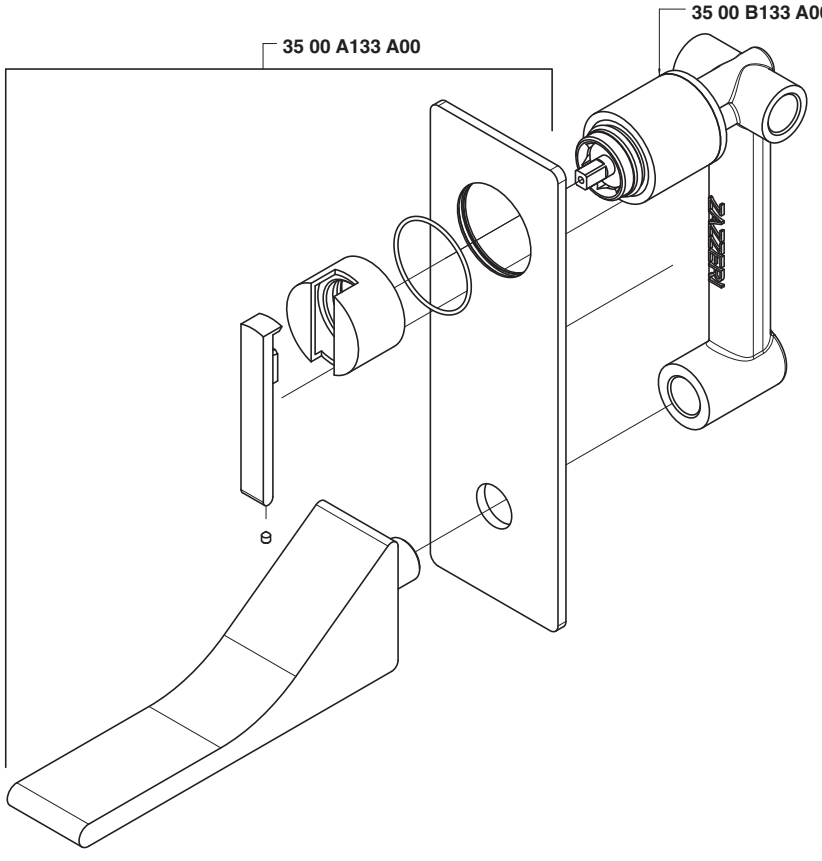

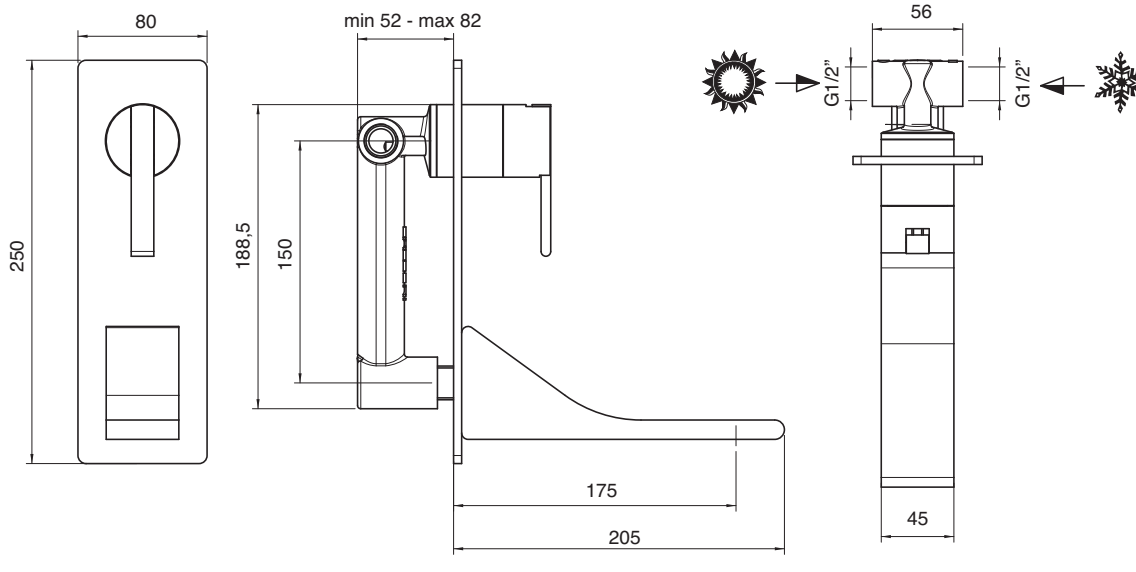

3500 1133 AA0

Batteria lavabo da incasso verticale senza piastra - completa

Built-in washbasin set without plate
UP-montiert Wand-Waschtischbatterie ohne Platte
Bateria lavabo de empotrar sin placa
Mitigeur lavabo à encastrer sans plaque

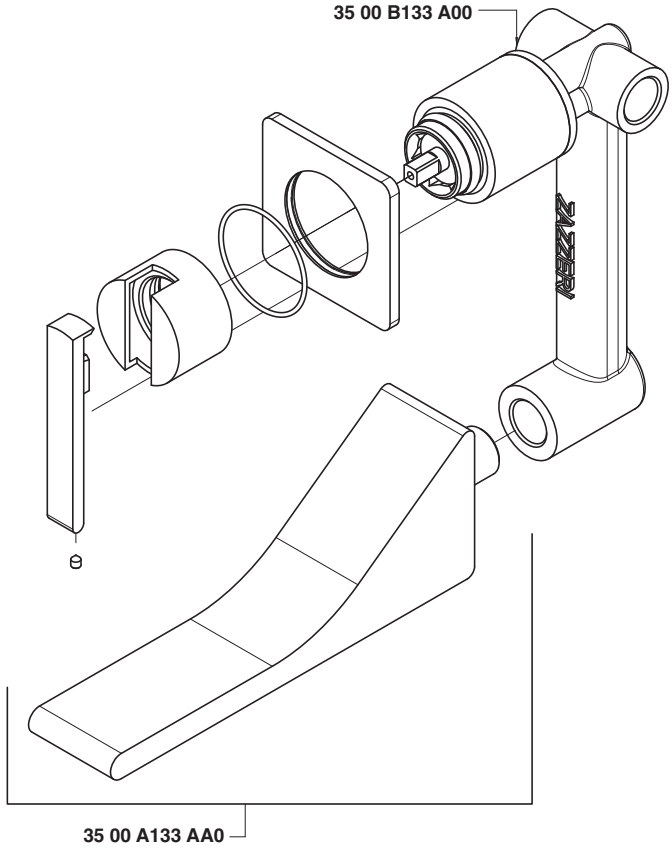

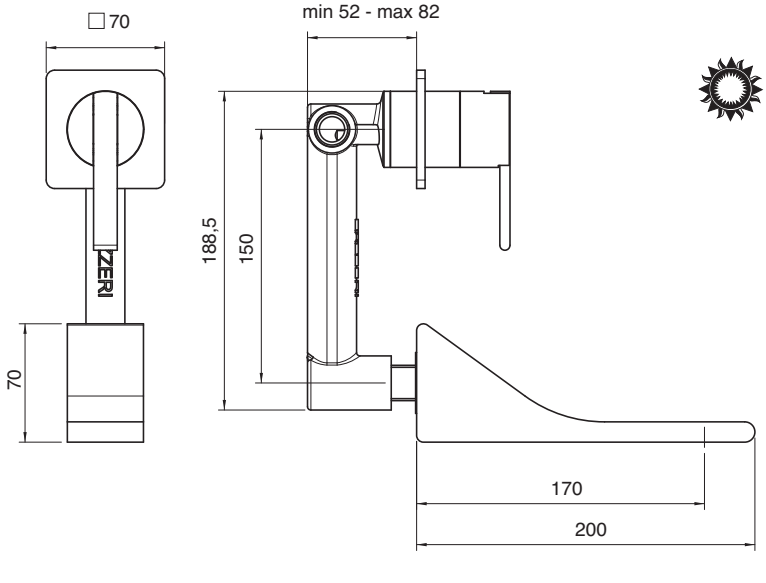

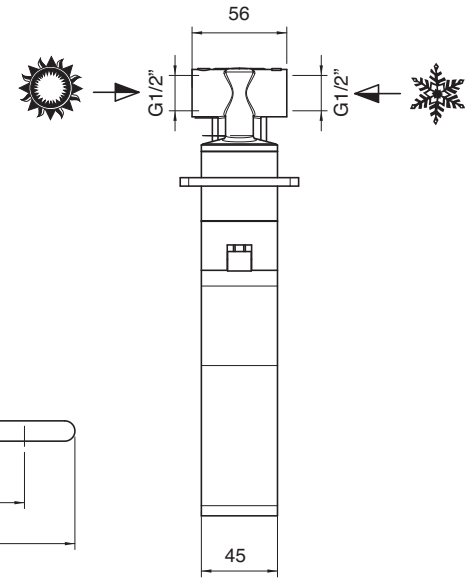

3500 1133 AL0

Batteria lavabo da incasso prolungato verticale con piastra, getto 220 mm - completa

Built-in washbasin set with plate - complete
UP-montiert Wand-Waschtischbatterie mit Platte - komplett
Bateria lavabo de empotrar con placa - completo
Mitigeur lavabo à encastrer avec plaque - complet

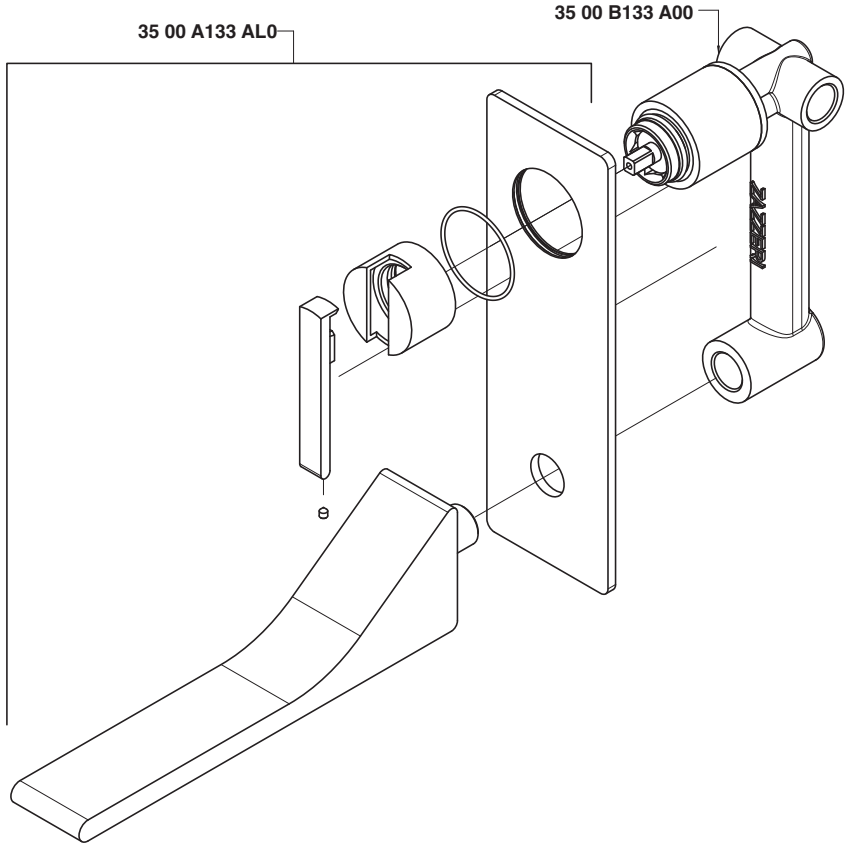

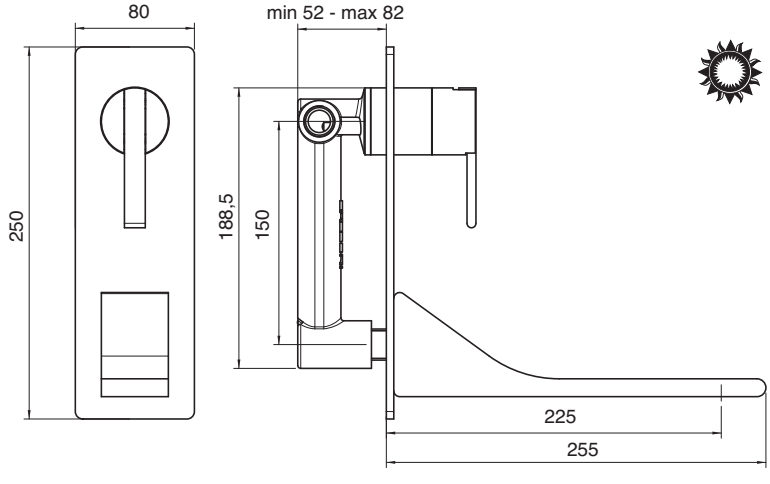

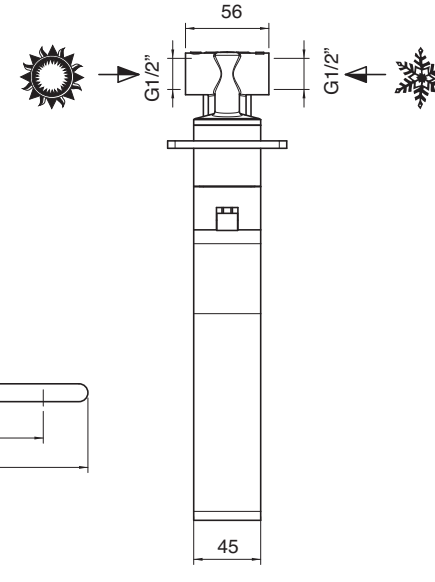

3500 1133 AAL

Batteria lavabo da incasso prolungato verticale senza piastra, getto 220 mm - completa

Built-in washbasin set without plate
UP-montiert Wand-Waschtischbatterie ohne Platte
Bateria lavabo de empotrar sin placa
Mitigeur lavabo à encastrer sans plaque

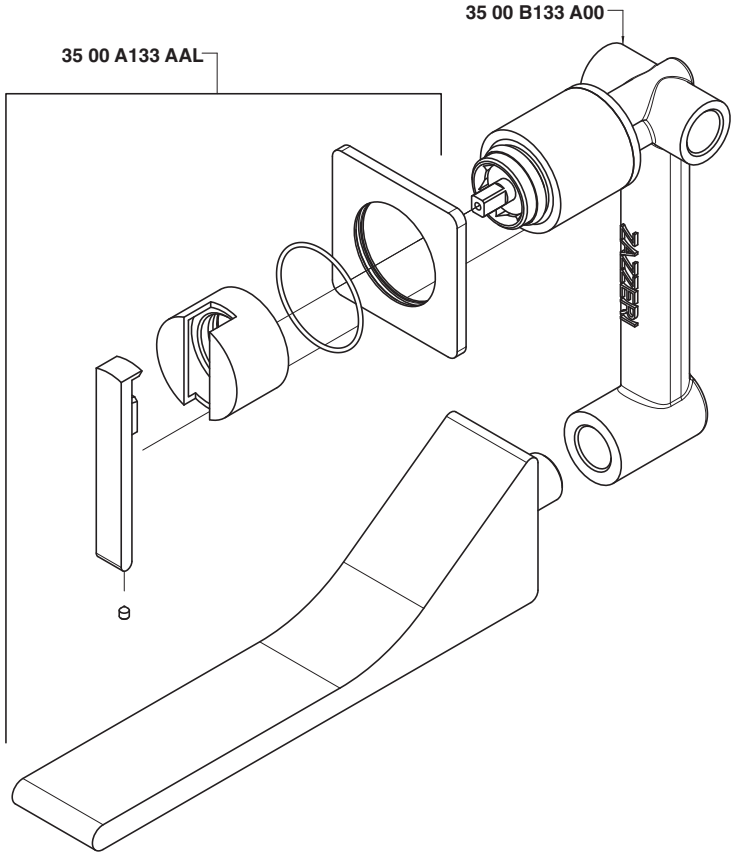

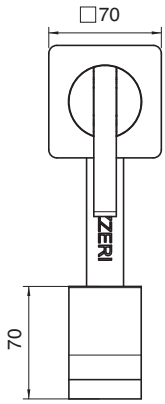

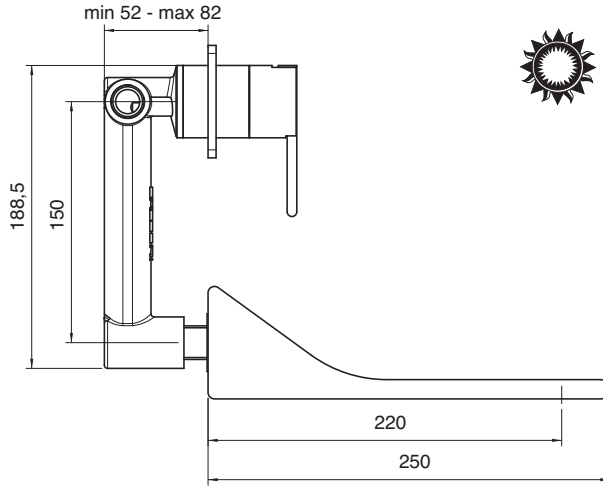

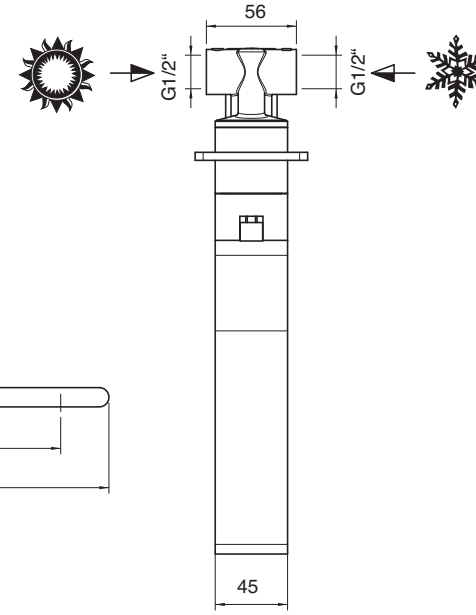

3500 1201 A00

Miscelatore bidet senza scarico

Single lever bidet mixer without plug
Bidet-Einhandbatterie ohne Ablauf
Monomando bidet sin desagüe
Mitigeur bidet sans bonde vidange

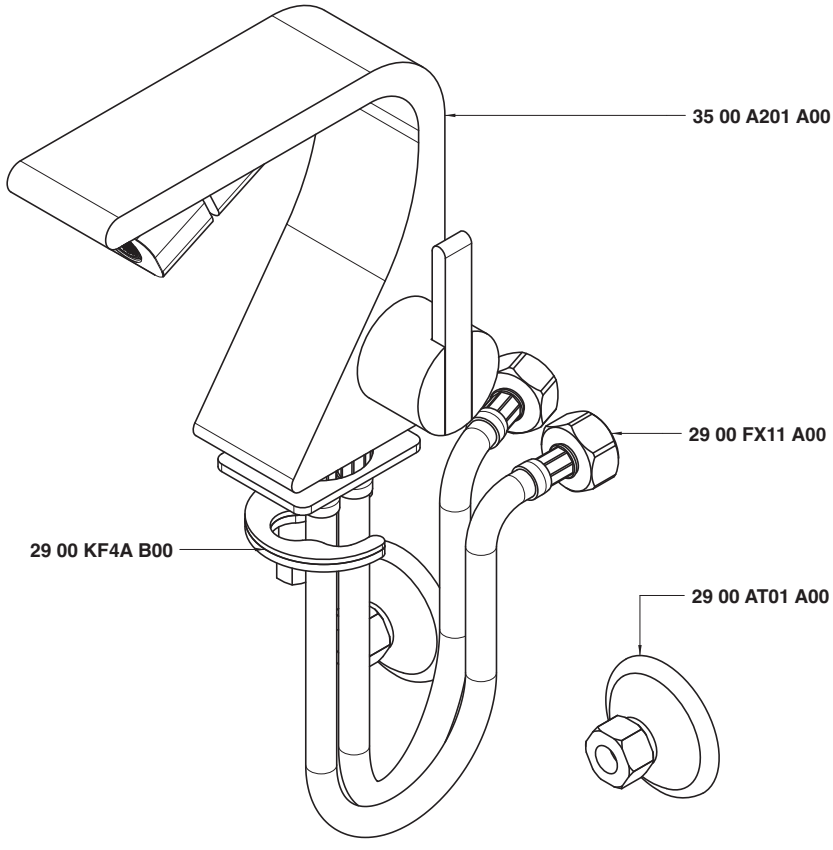

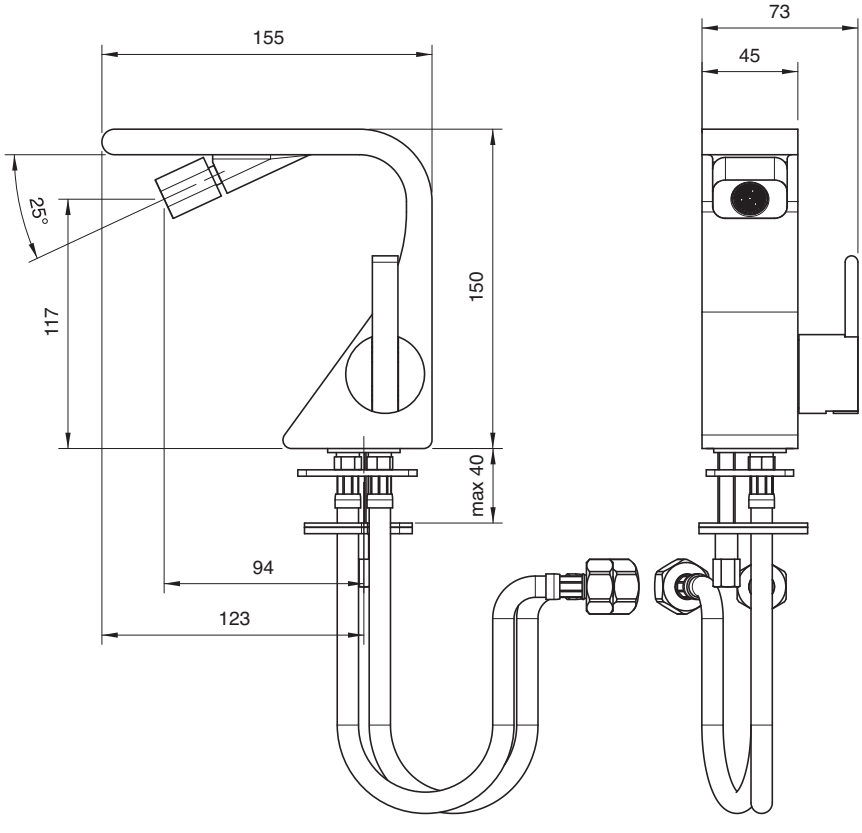

3500 1400 A00

Gruppo vasca esterno duplex 1/2"

Single lever bathtub mixer
Wannen-Einhandbatterie
Monomando bañera
Mitigeur bain/douche

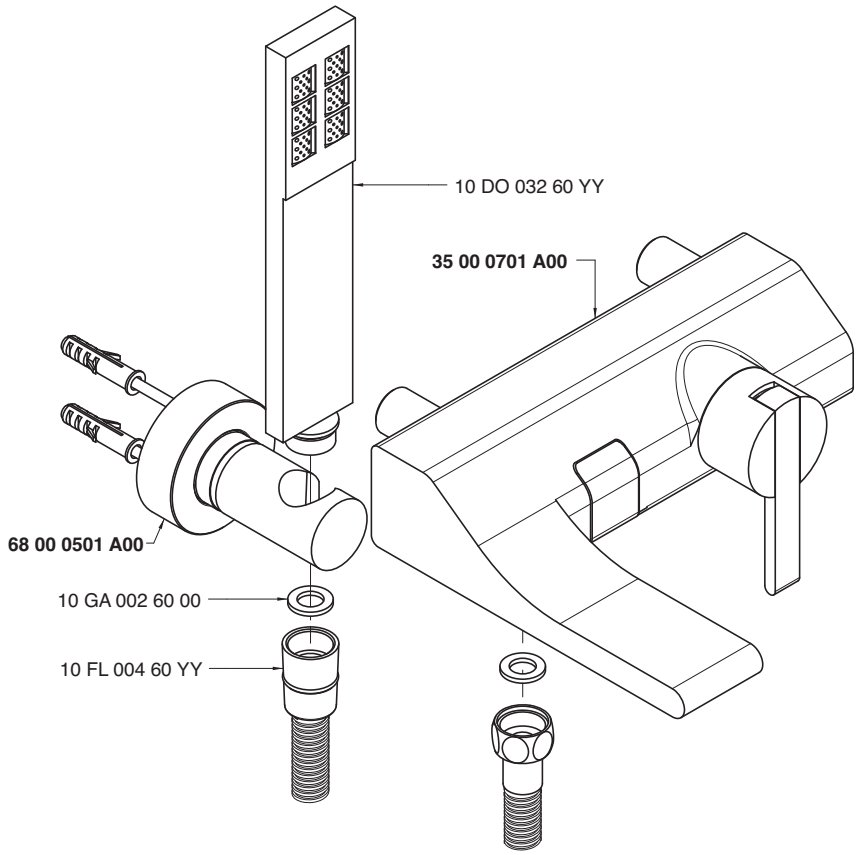

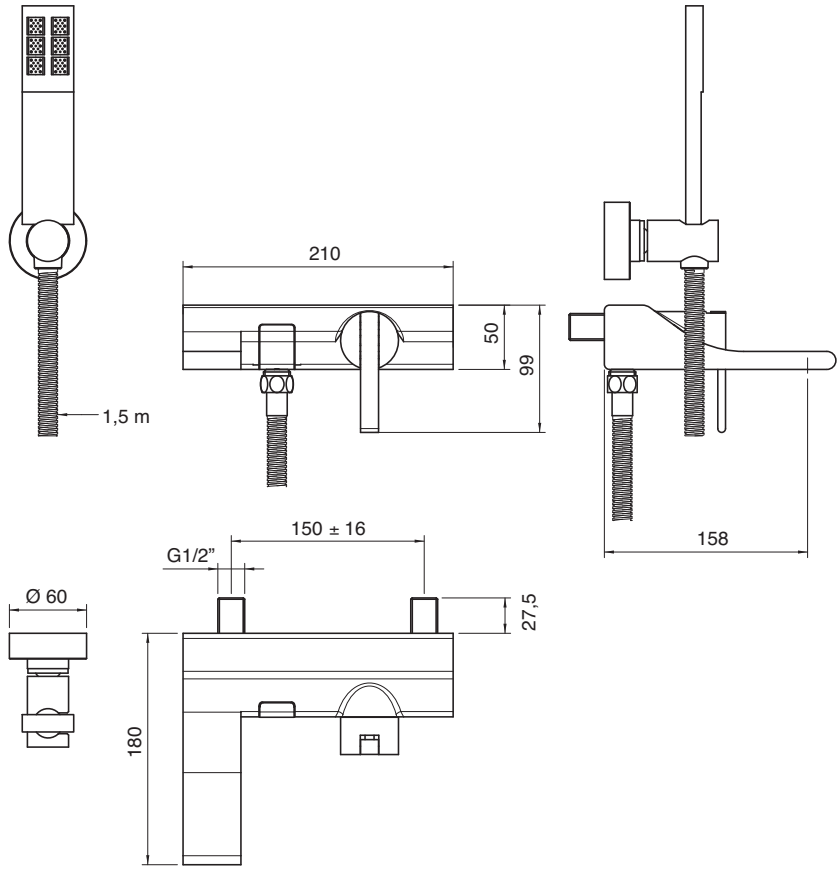

3500 1401 A00

Miscelatore ad incasso con deviatore - completo

Built-in single lever bathtub mixer with diverter
Wannen-Einhandbatterie UP-Mont. mit Umsteller
Monomando bañera empotrado con inversor
Mitigeur bain/douche à encastrer avec inverseur

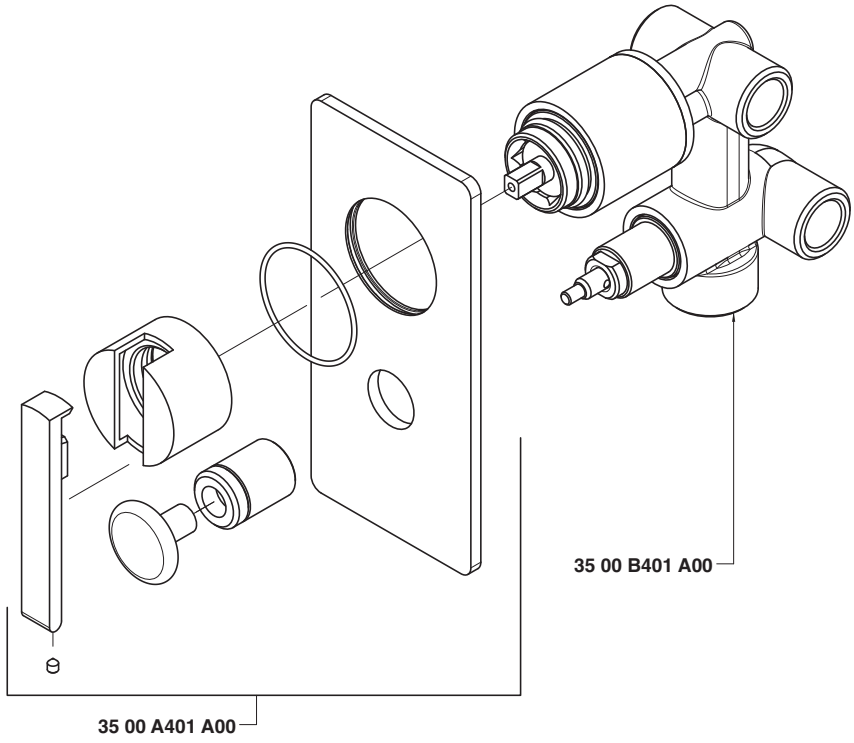

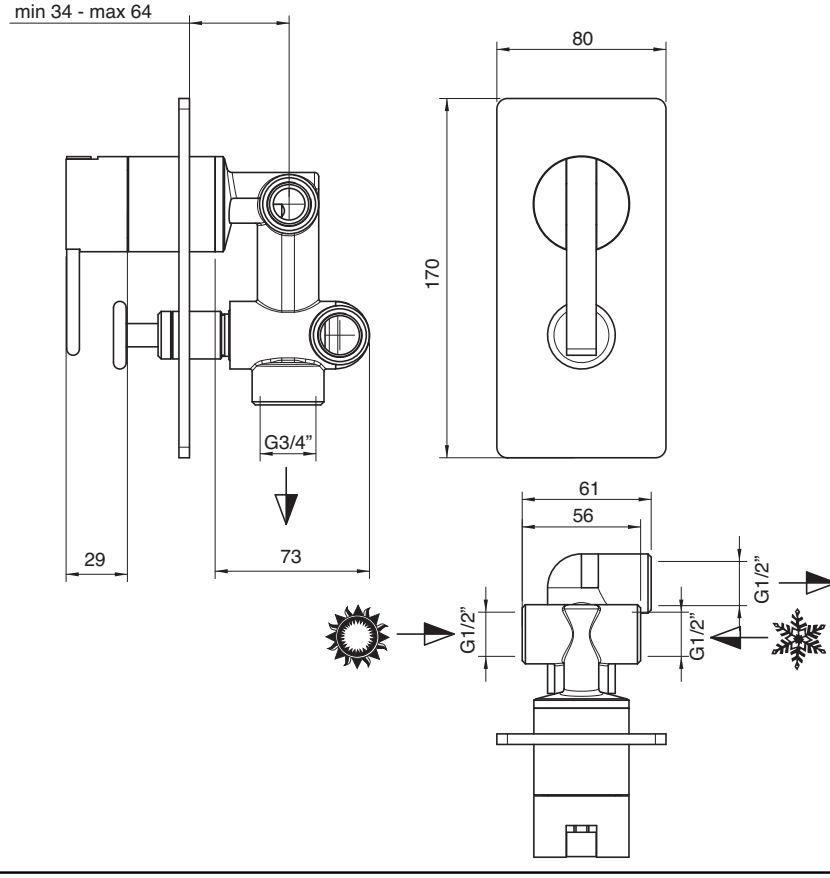

3500 i401 A00

Batteria vasca da incasso - completo

Built-in bathtub set
Wannenbatterie Up-Montiert
Bateria bañera empotrar
Mitigeur bain/douche à encastrer

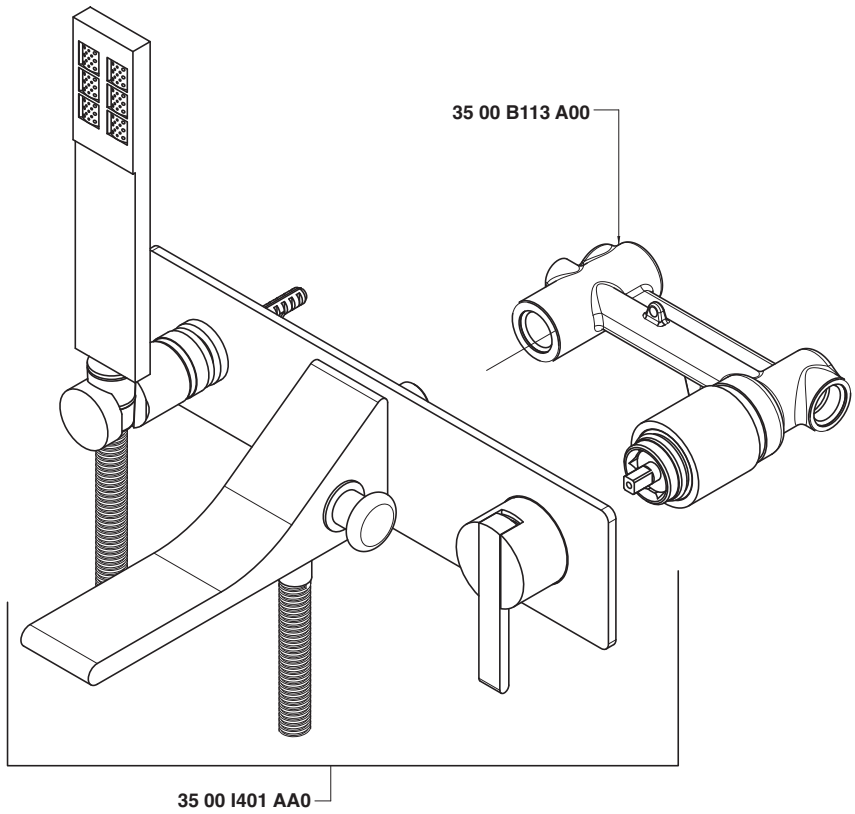

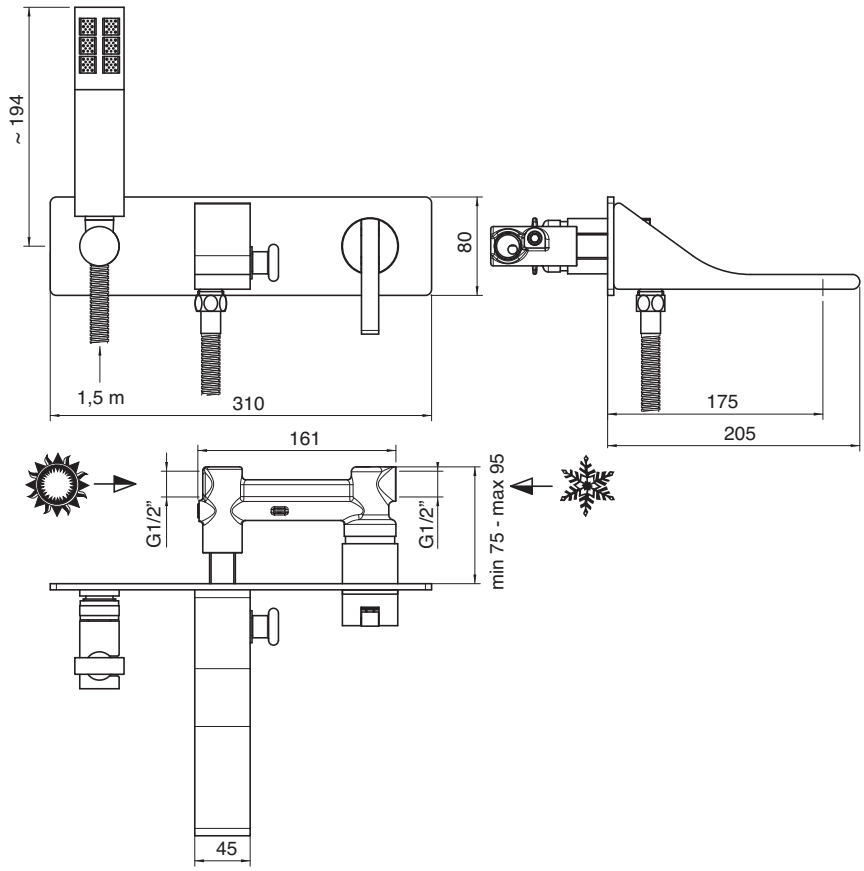

3500 0403 A00

Getto erogazione vasca a parete 170 mm

Wall mtd. Bathtub spout
Wanneneinlauf Wandmontage
Caño mural para bañera
Bec bain mural

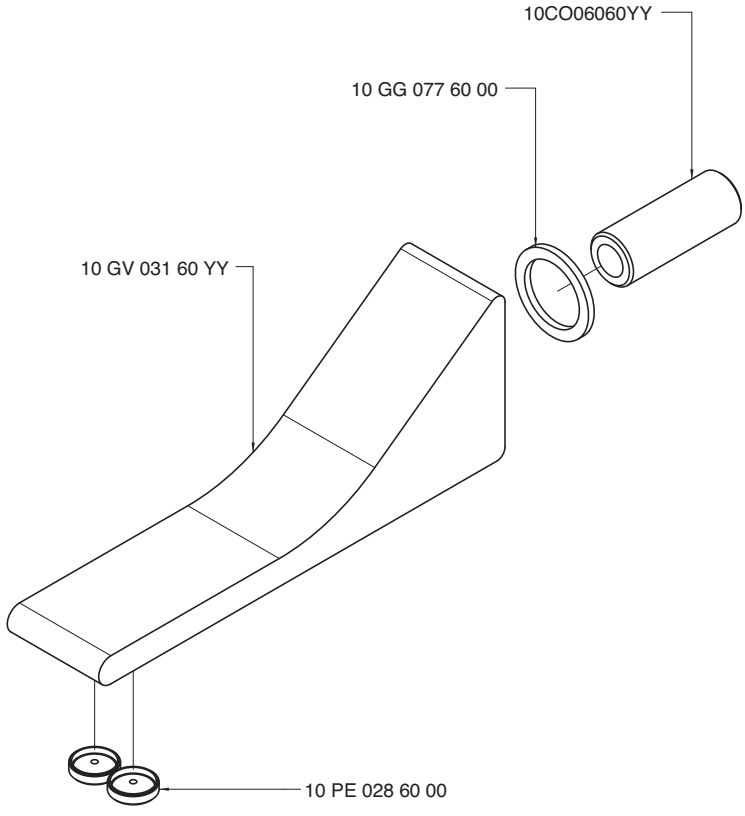

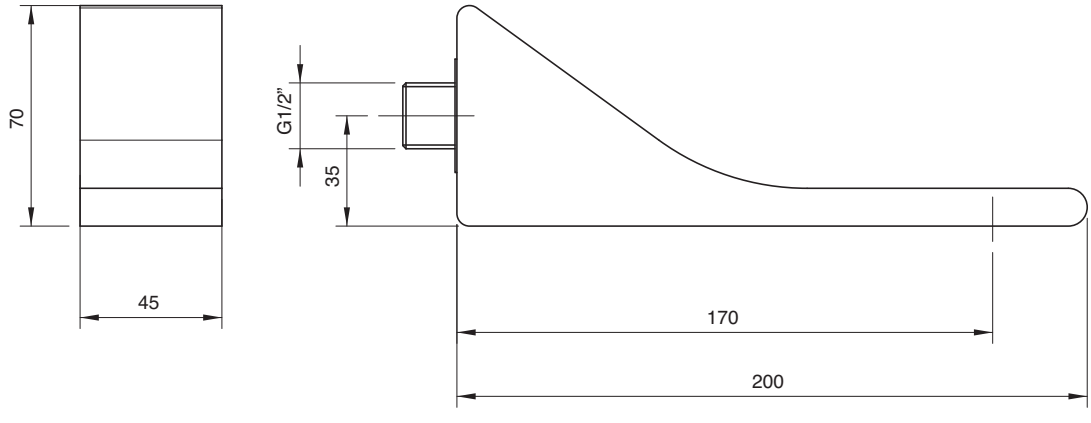

3500 0403 AL0

Getto erogazione vasca a parete prolungato 220 mm

Wall mtd. Bathtub spout
Wanneneinlauf Wandmontage
Caño mural para bañera
Bec bain mural

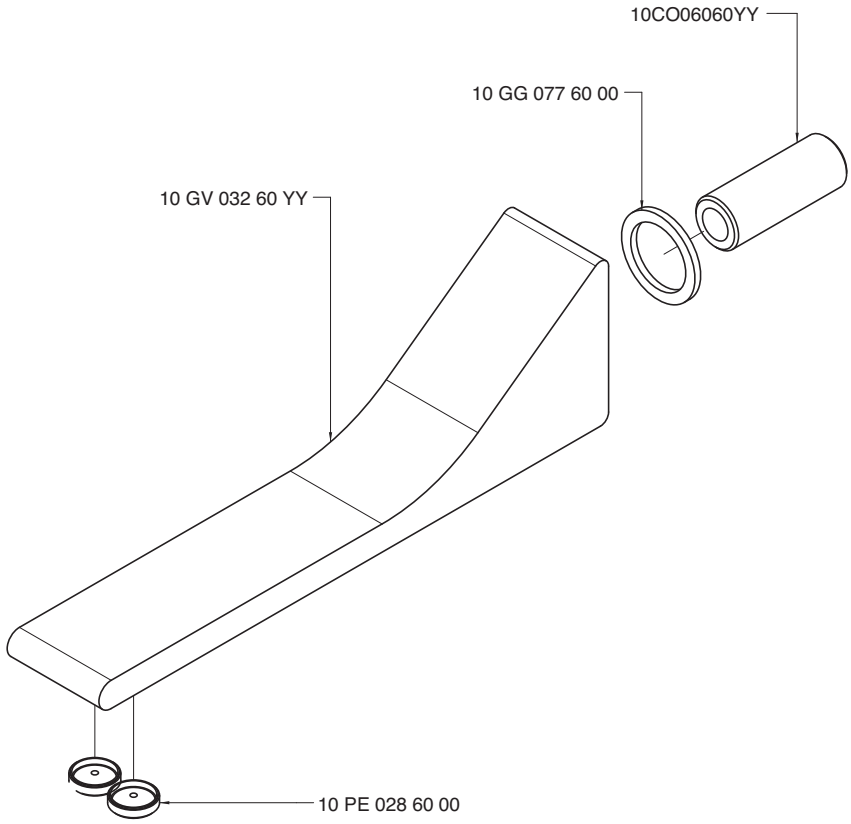

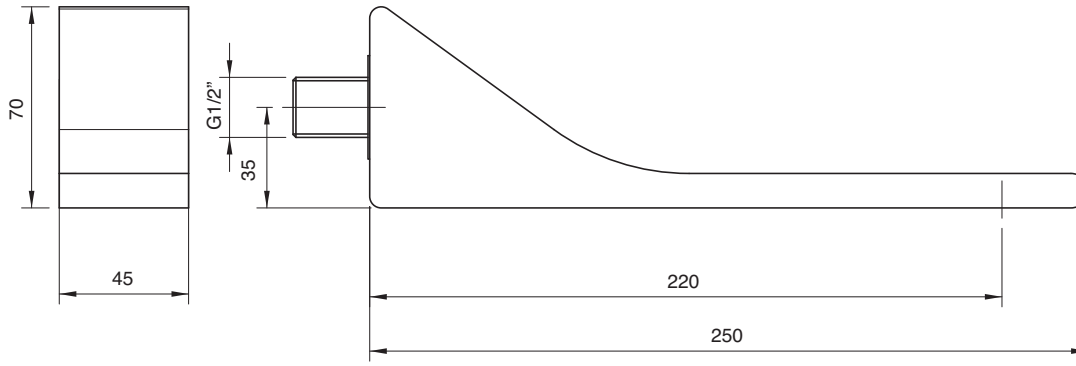

3500 N498 A00

Batteria piano vasca 4 fori

4-hole bathtub set
Wannenrand-Fünflochbatterie
Bateria borde bañera 4 orificios
Mitigeur bain/douche sur gorge à 4 trous

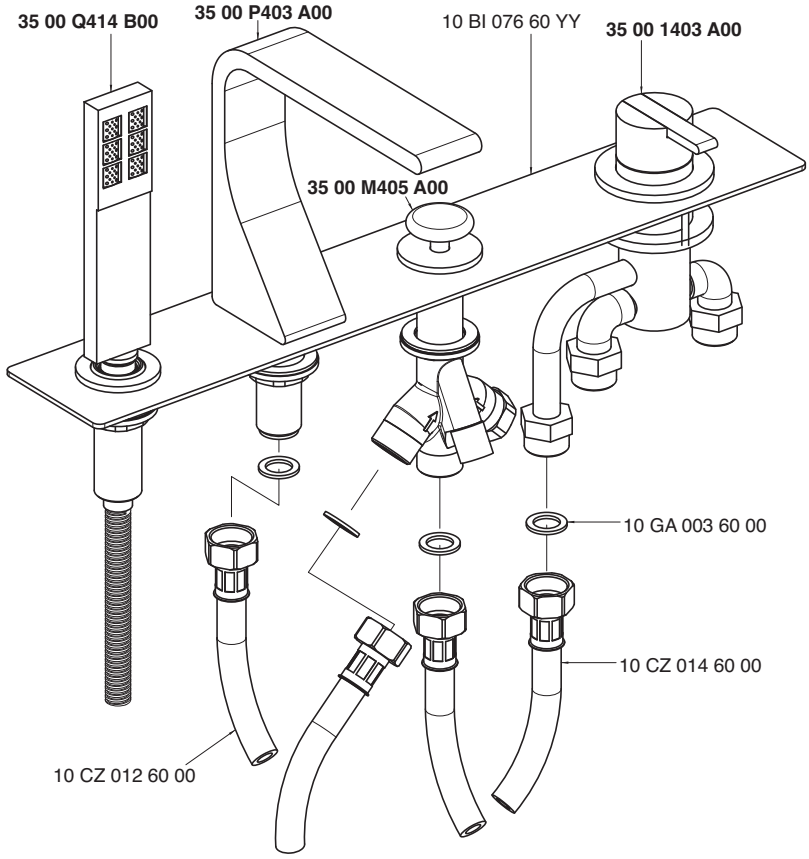

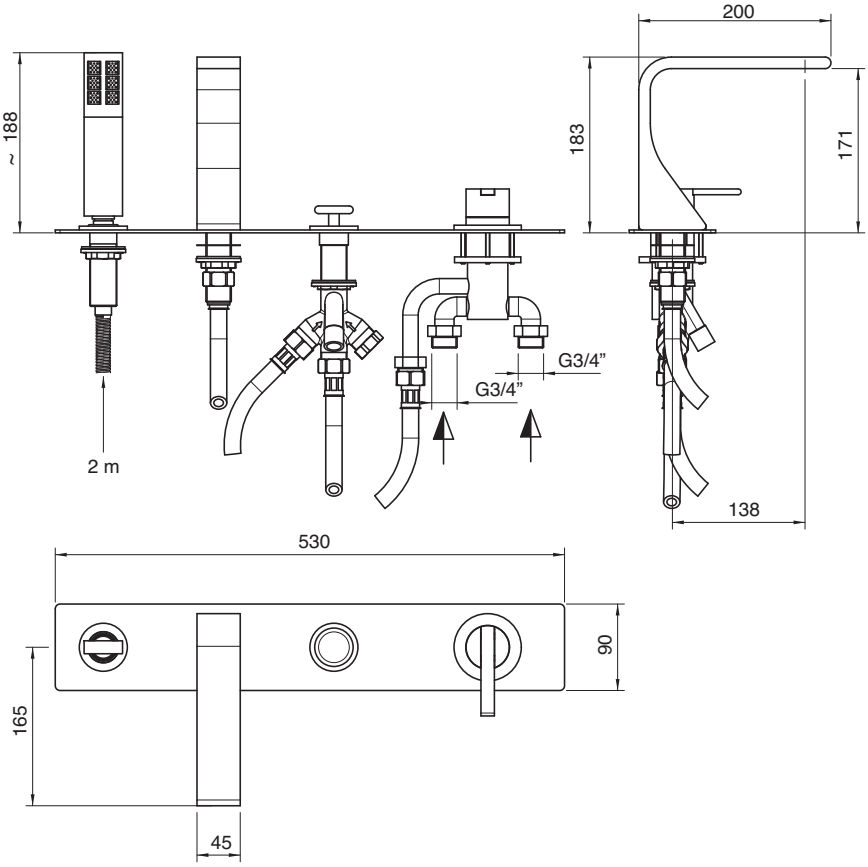

3500 1402 A00

Miscelatore ad incasso completo

Built-in single lev. shower mixer
Brause-Einhandb. UP-Mont.
Monom. ducha empotrado completo
Mitigeur douche à encastrer complet

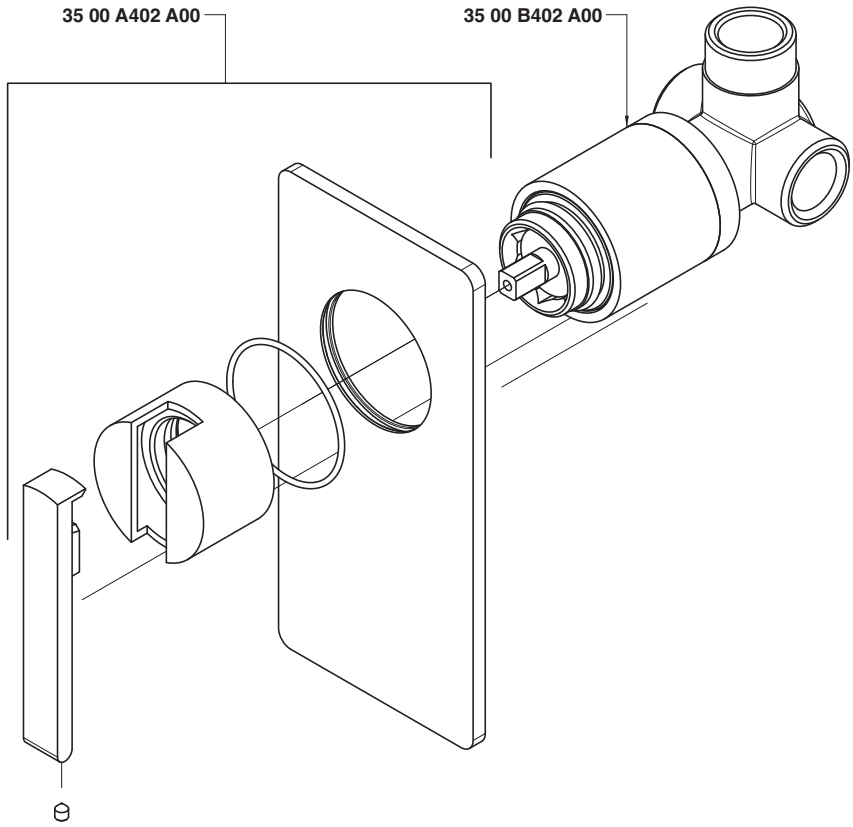

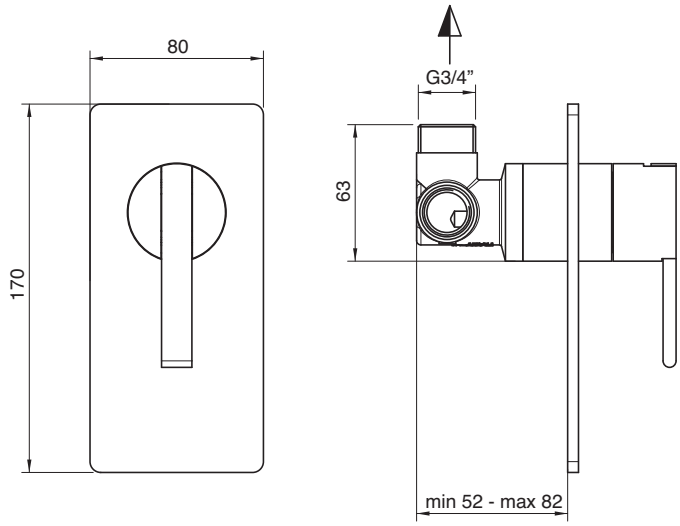

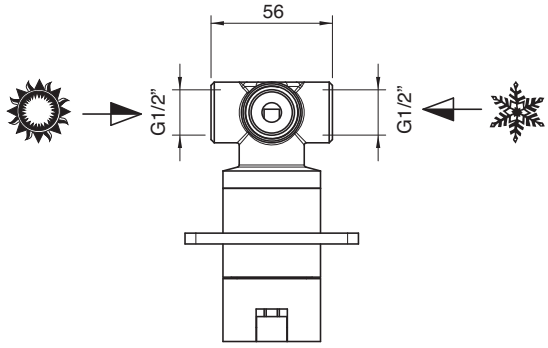

3500 1506 A00

Termostatico da incasso con comando coassiale e deviatore completo

Built-in thermostatic unit with coaxial control and diverter
Thermostatische Up-Brausemischer Gruppe mit Koaxialbedienung und Umsteller
Grupo termostatico empotrado con comando coaxial y inversor
Group mitigeur thermostatique avec contrôle coaxiale et inverseur

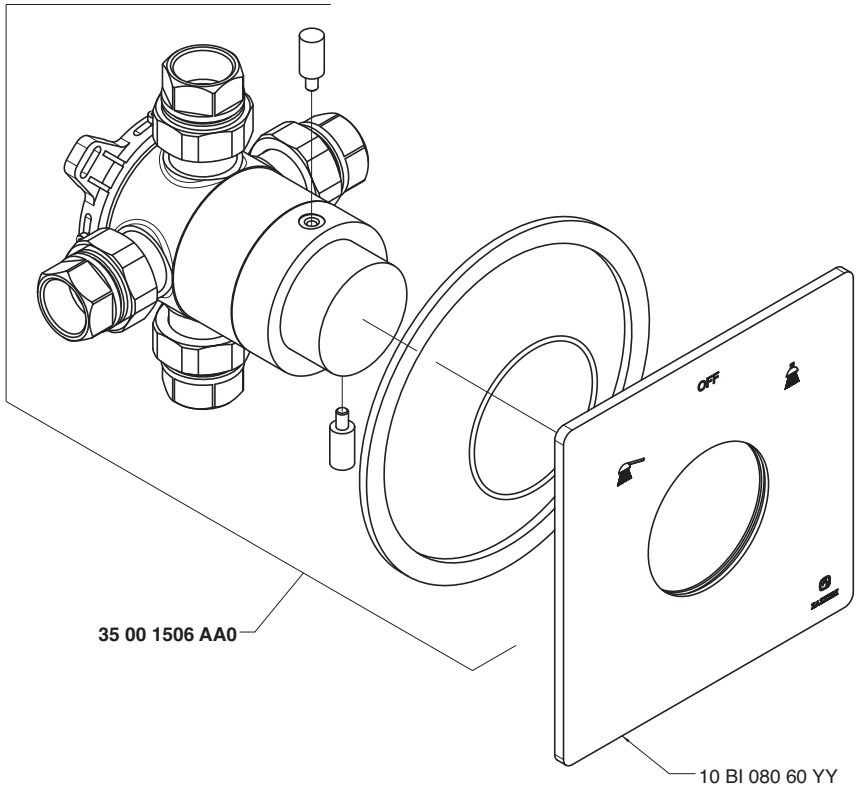

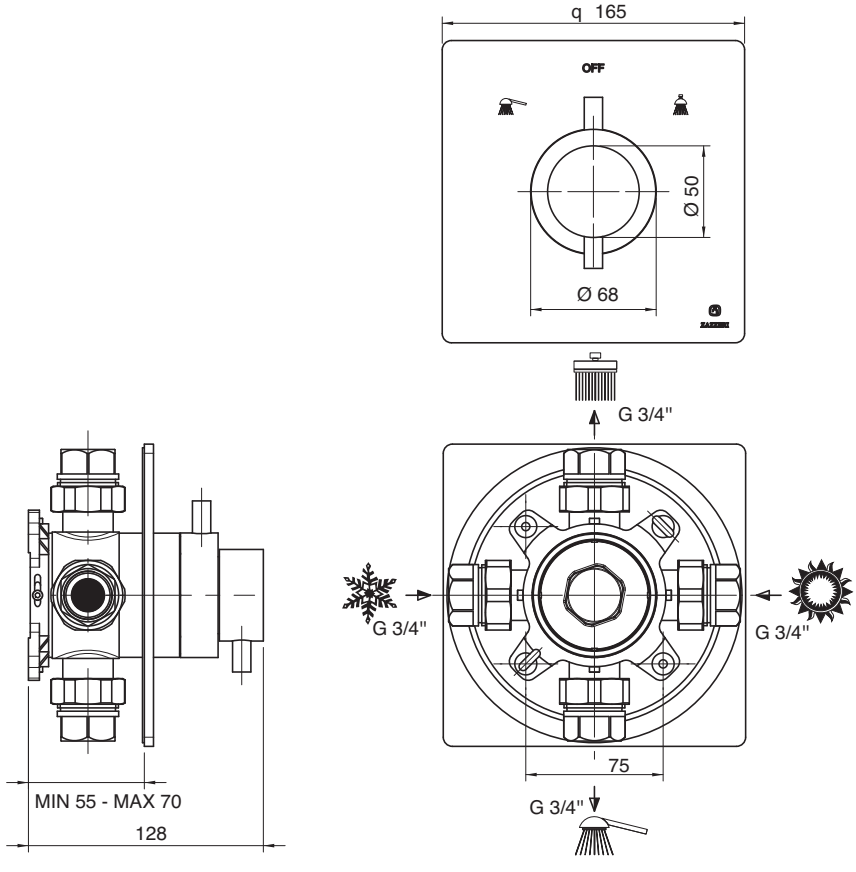

3500 0414 A00

Set doccia completo di presa acqua a muro

Shower set
Duschgarnitur
Garnitur de douche
Juego de ducha

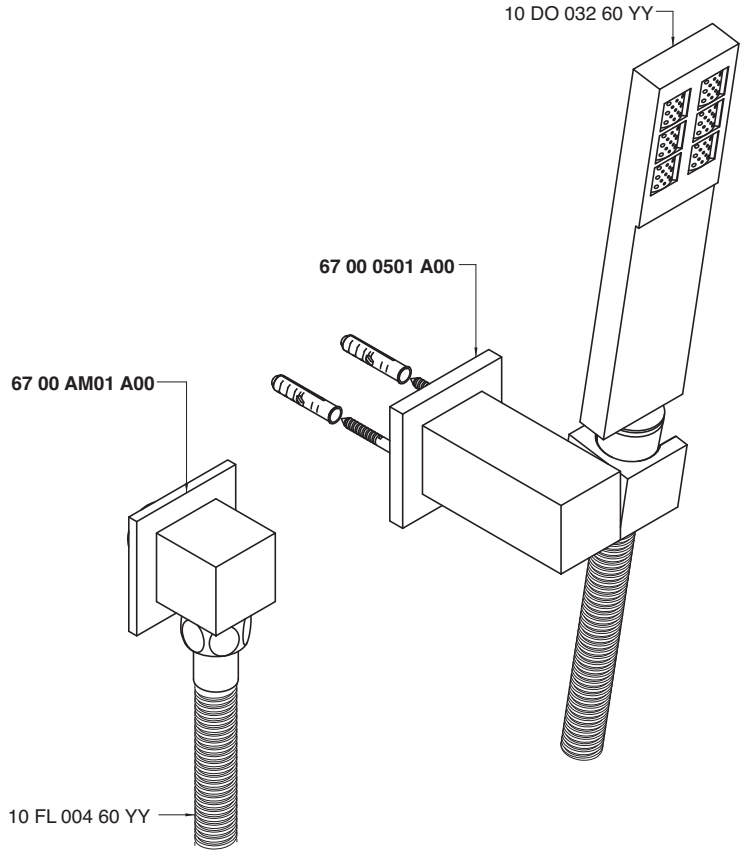

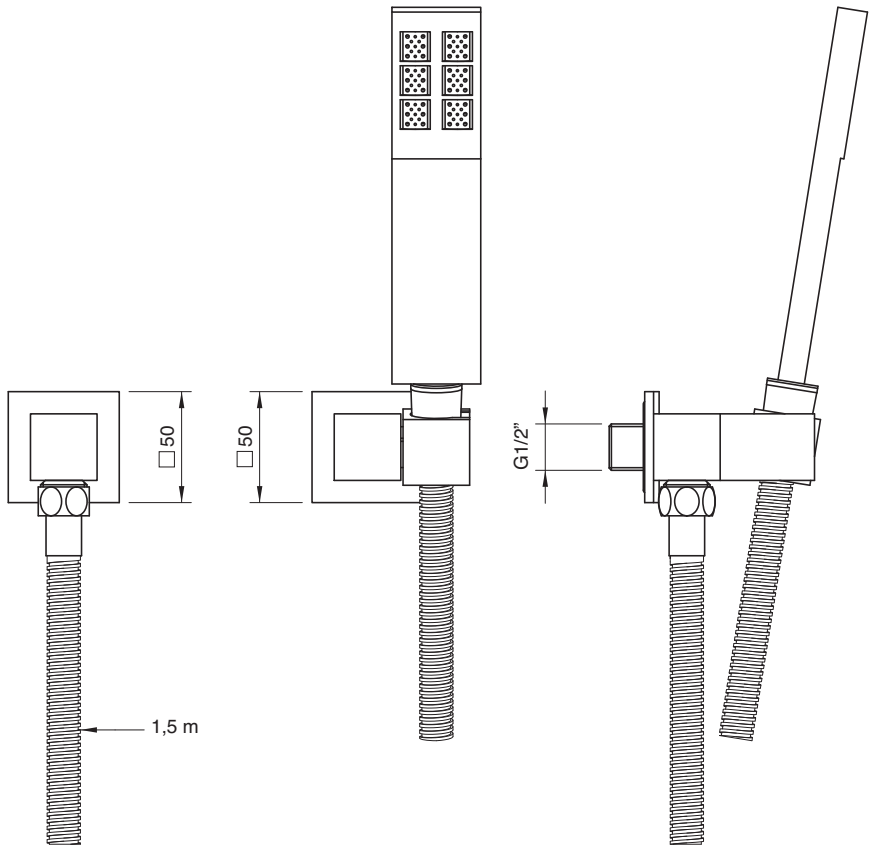

3500 0417 A00

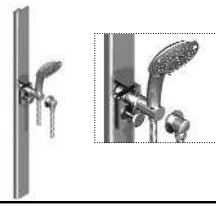

Asta saliscendi con doccetta multifunzionale anticalcare

Anti-limescale multifunctional shower with sliding bar
Gleitstange mit Multifunktionsantikalkhandbrause
Ducha antisarro multifunctiòn con barra corredera
Douche multifonctions anti-calcaire avec barre coulissante

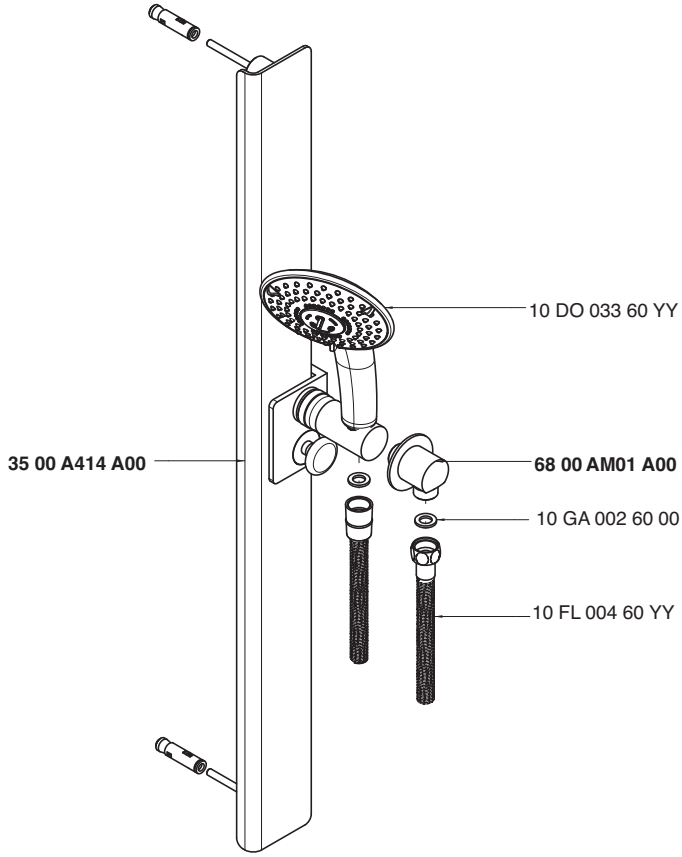

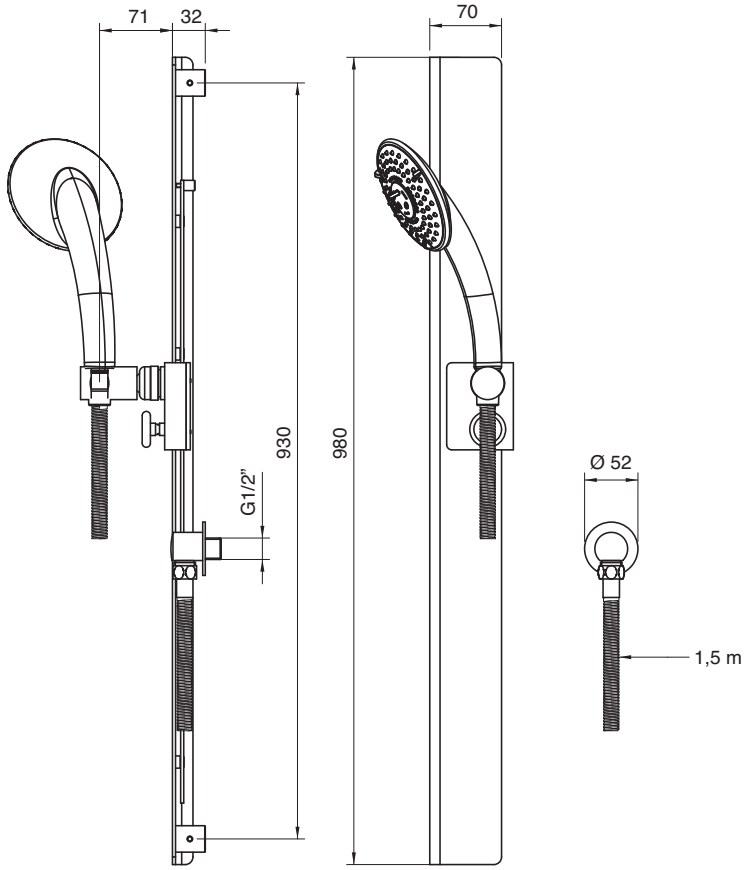

3500 T608 A00

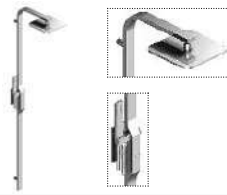

Colonna doccia termostatica con soffione quadro anticalcare 260 mm e doccetta

Thermostatic shower column with square anti-limescale showerhead and handshower
Thermostat-Duschsäule mit Quadratantikalkköpfbrause und Handbrause
Columna ducha termostatica con plato cuadrado antisarro y ducha de mano
Colonne douche avec mitigeur thaermostatique, pomme de douche carrè anti-calcaire et douchette

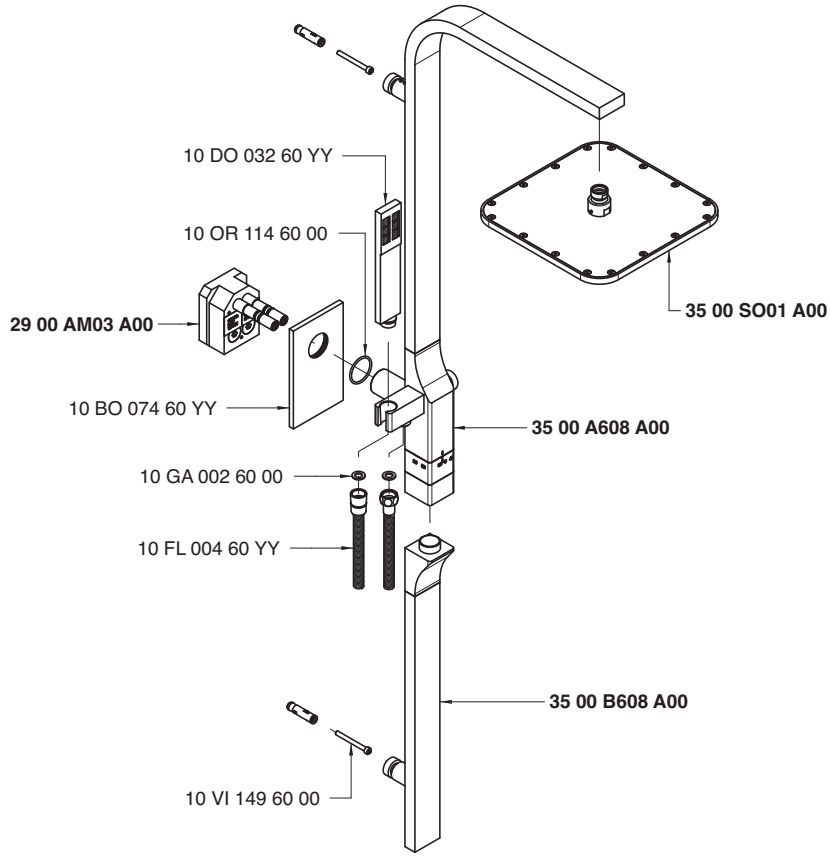

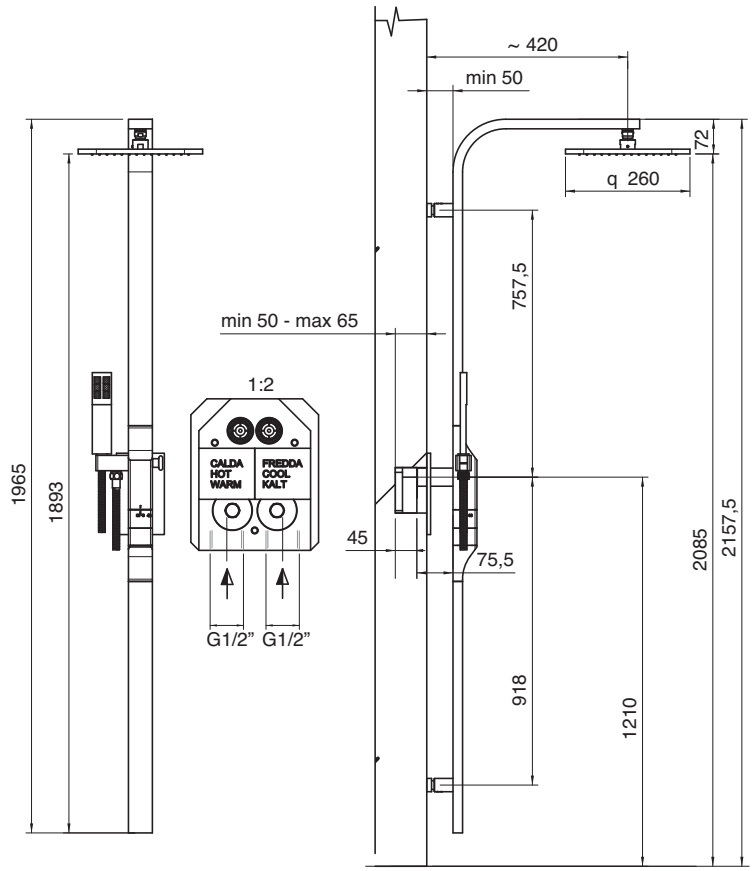

3500 BR01 A00

Braccio doccia a parete 400 mm

Showerhead-arm
Brausearm
Brazo ducha
Douche de tête

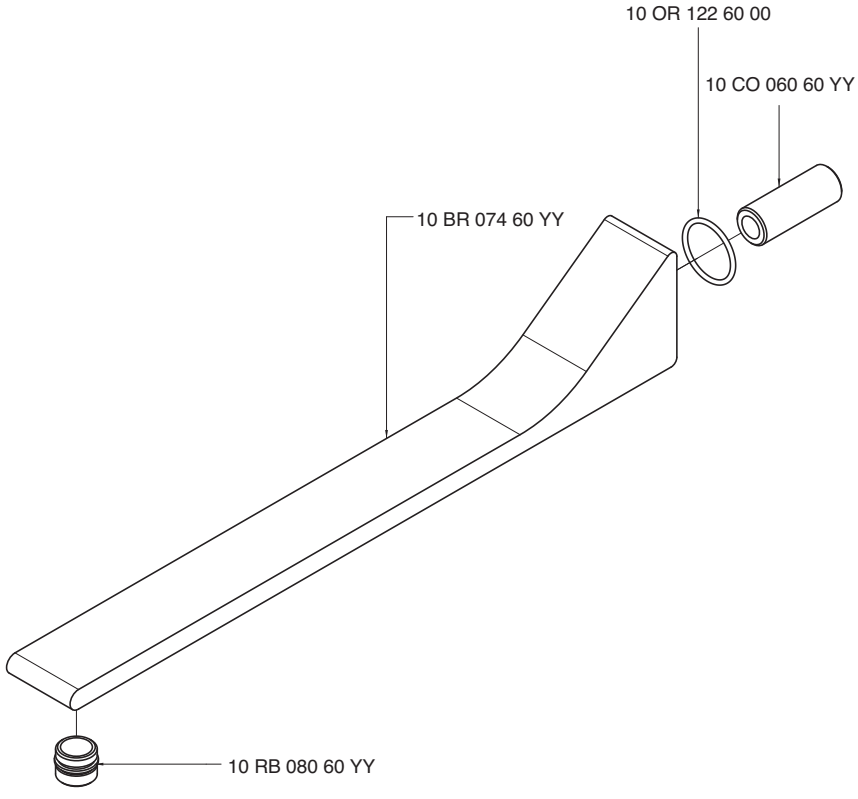

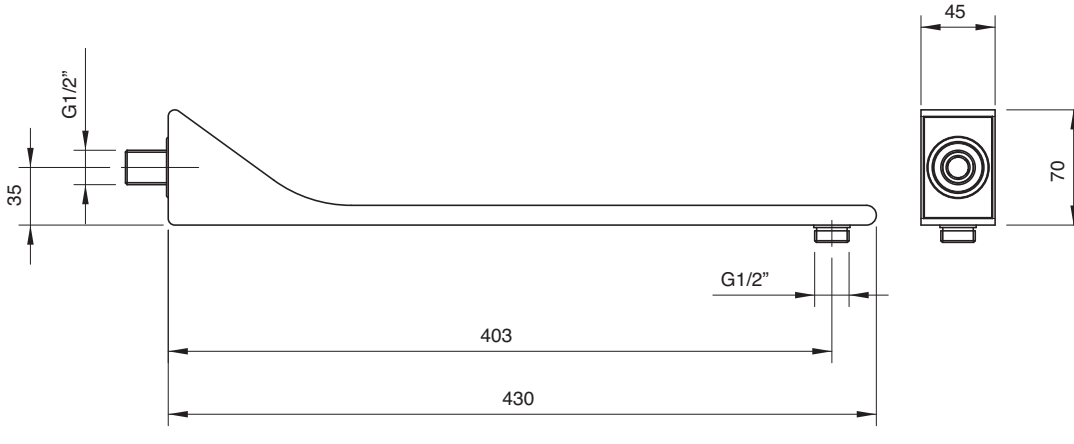

3500 BR01 AL0

Braccio doccia a parete 530 mm

Showerhead-arm
Brausearm
Brazo ducha
Douche de tête

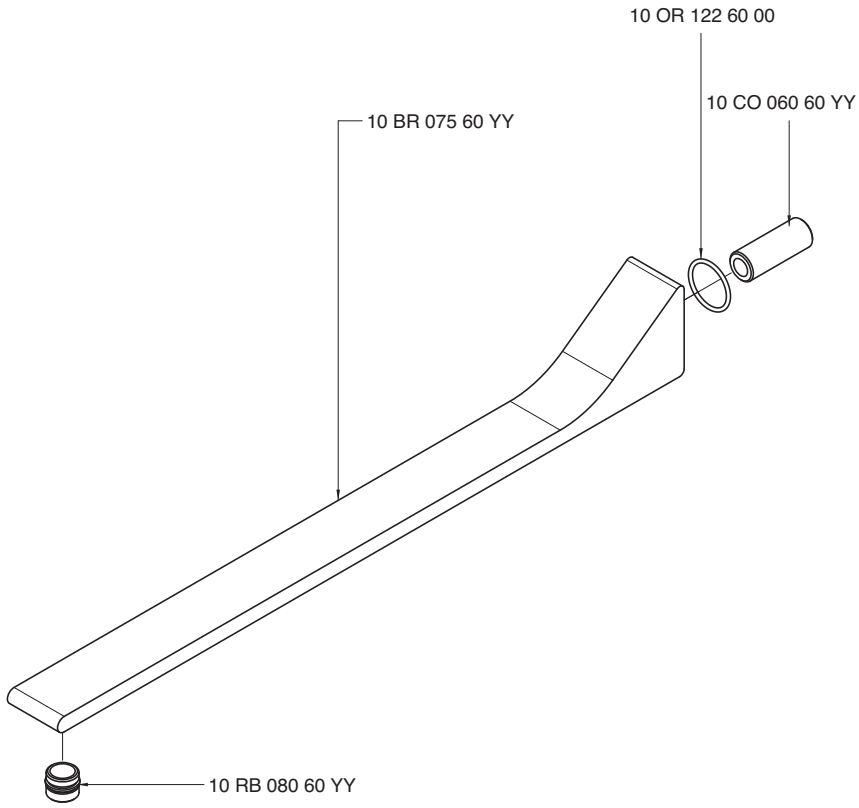

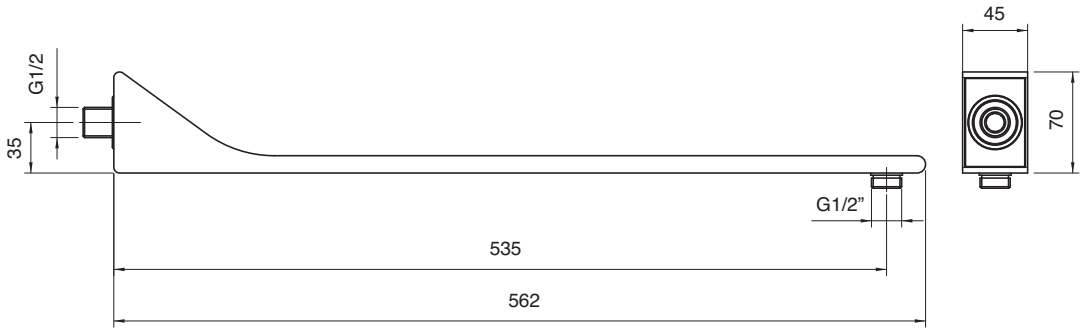

3500 SO01 A00

Soffione anticalcare quadro 260 mm

Square anti-limescale showerhead 260
Quadratantikalkkopfbrause 260
Plato cuadrado antisarro 260
Pomme de douche carré anticalcaire 260

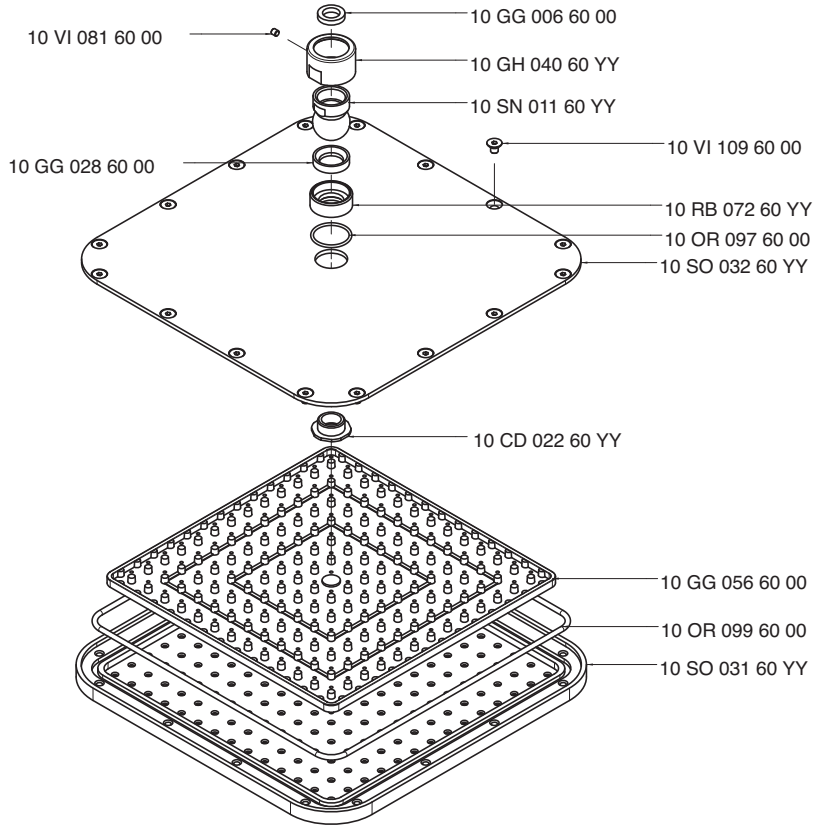

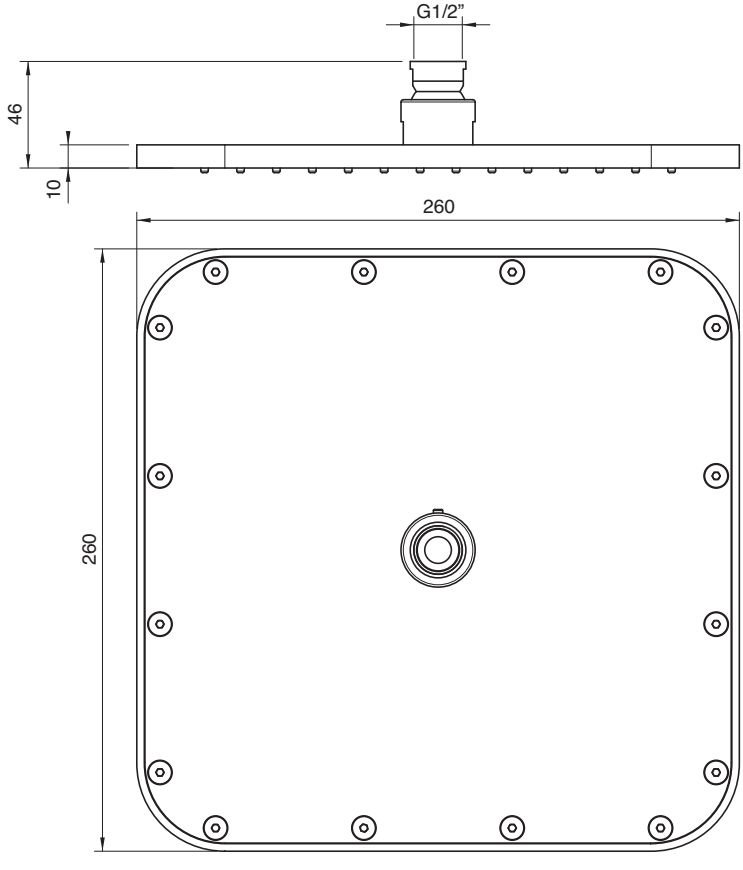

3500 0701 A00

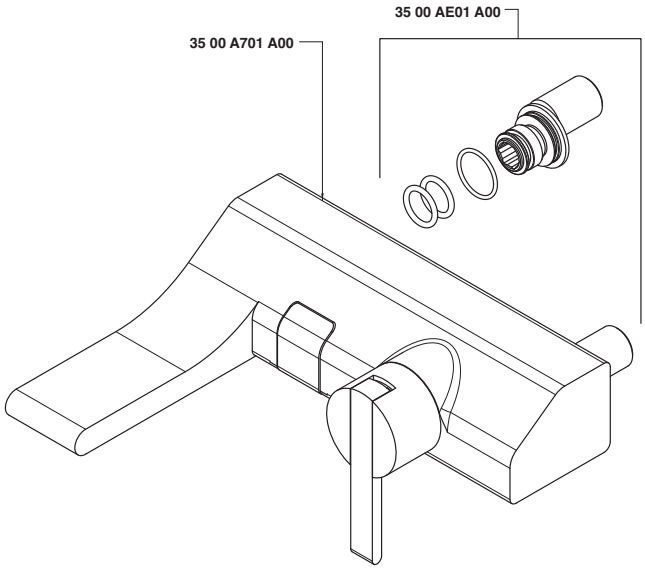

3500 1403 A00

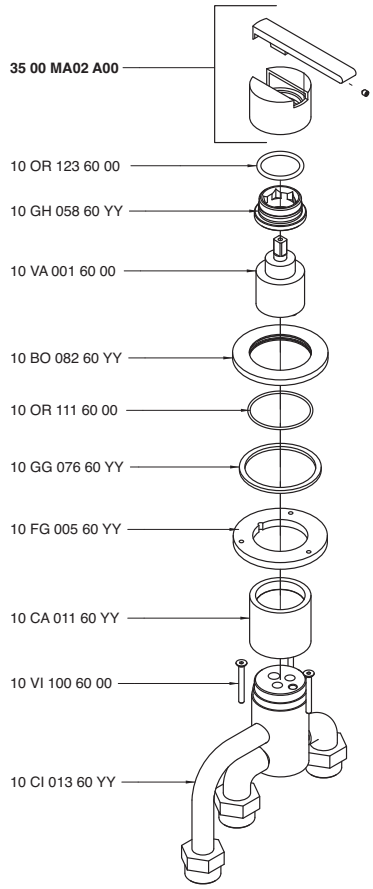

3500 1506 AA0

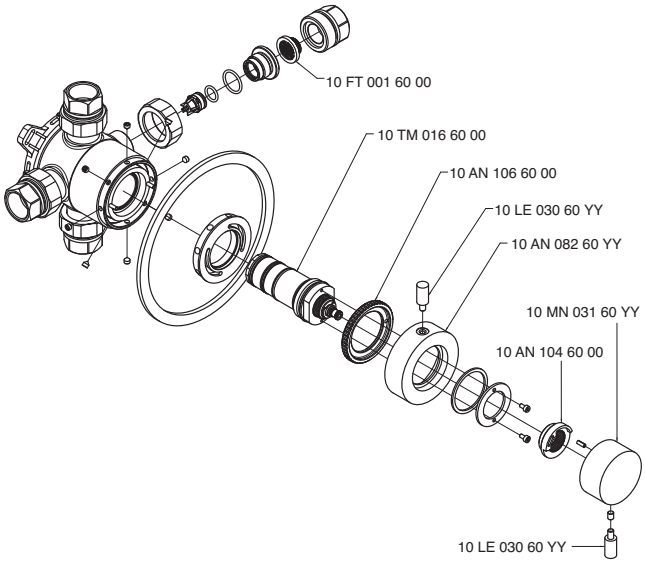

3500 A097 A00

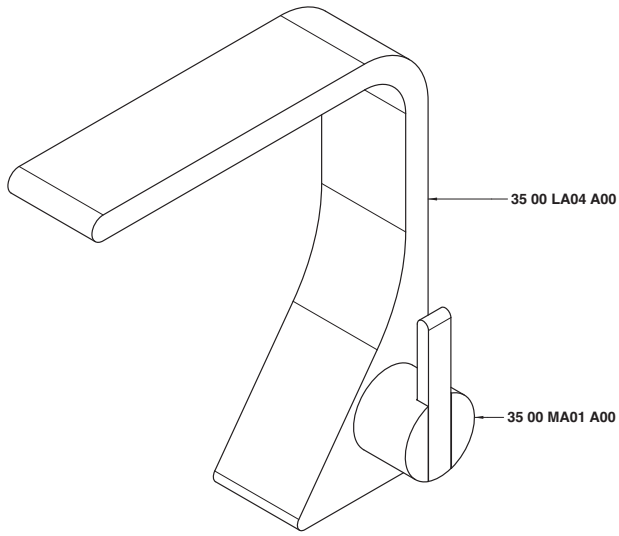

3500 A098 A00

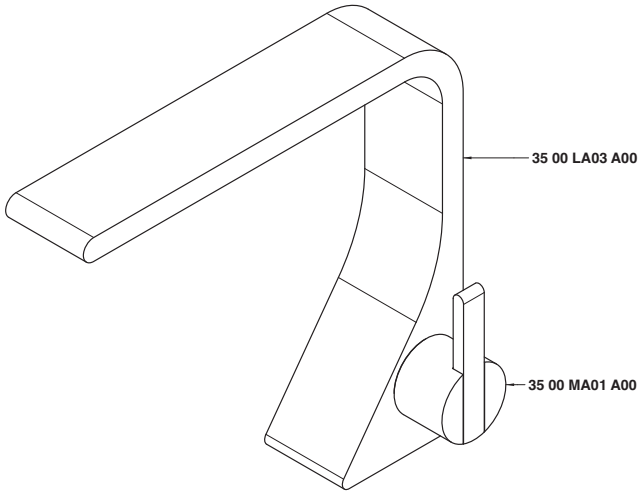

3500 A099 A00

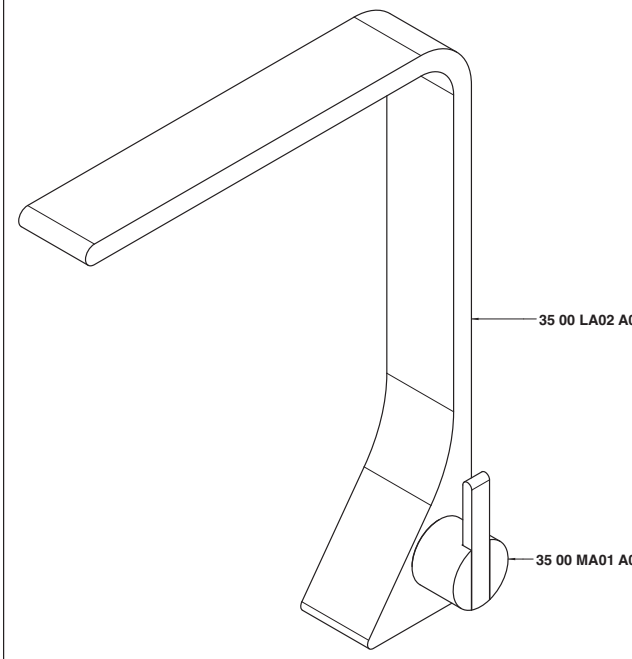

3500 A100 A00

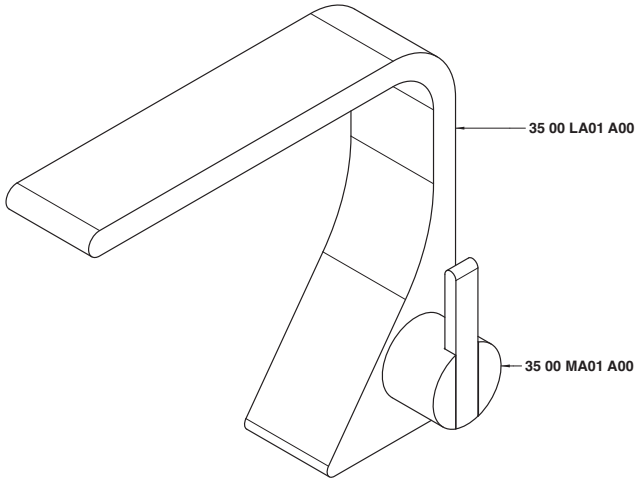

3500 A110 A00

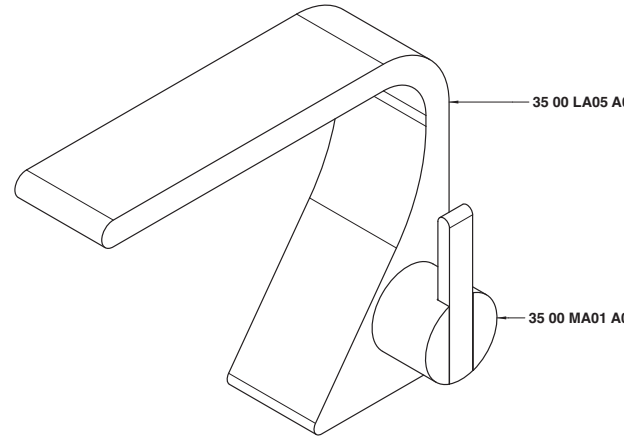

3500 A113 A00

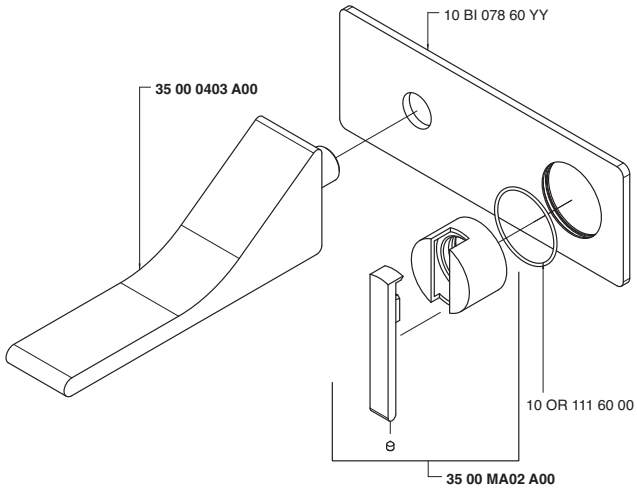

3500 A113 AA0

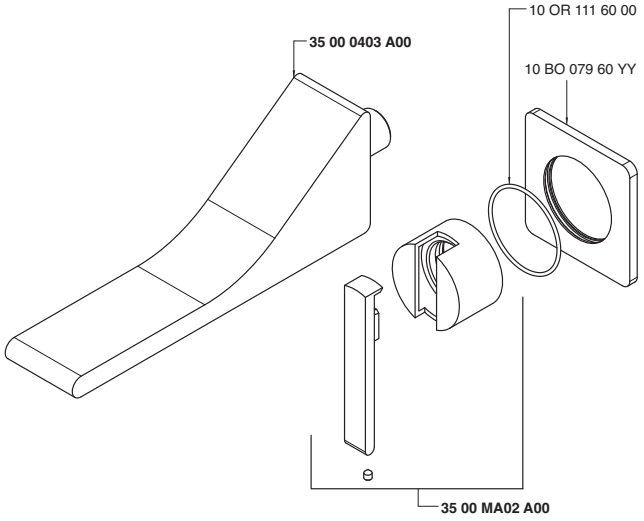

3500 A113 AAL

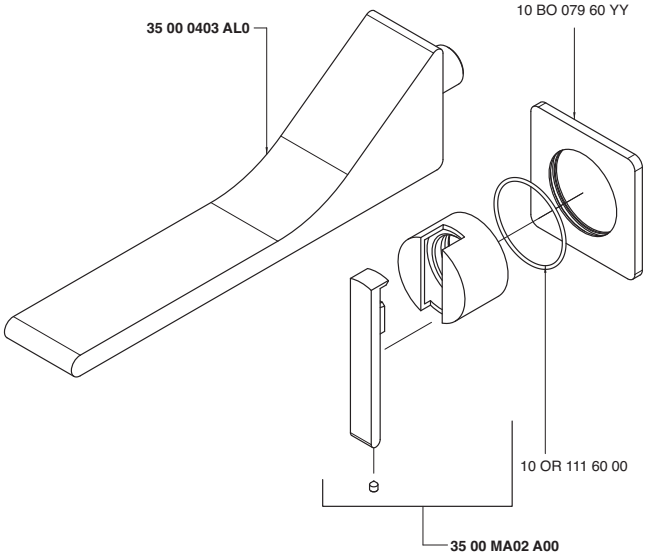

3500 A113 AL0

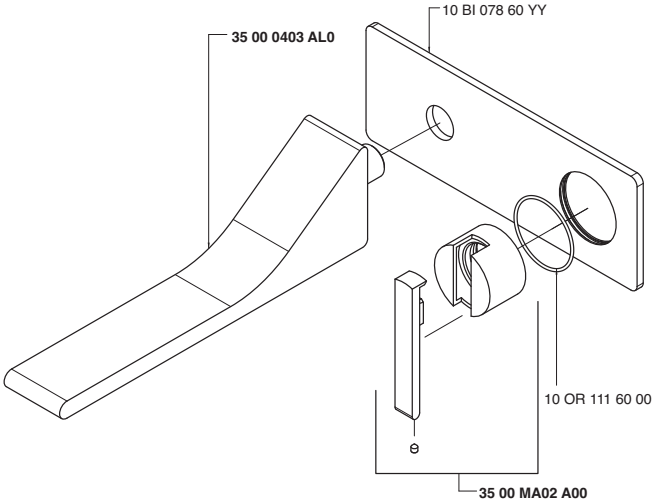

3500 A133 A00

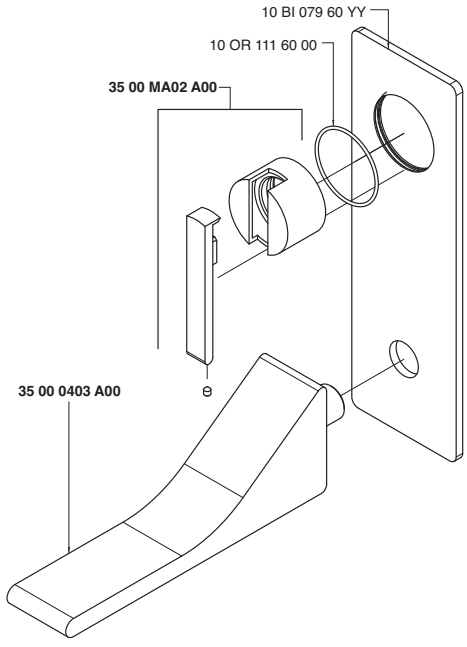

3500 A133 AA0

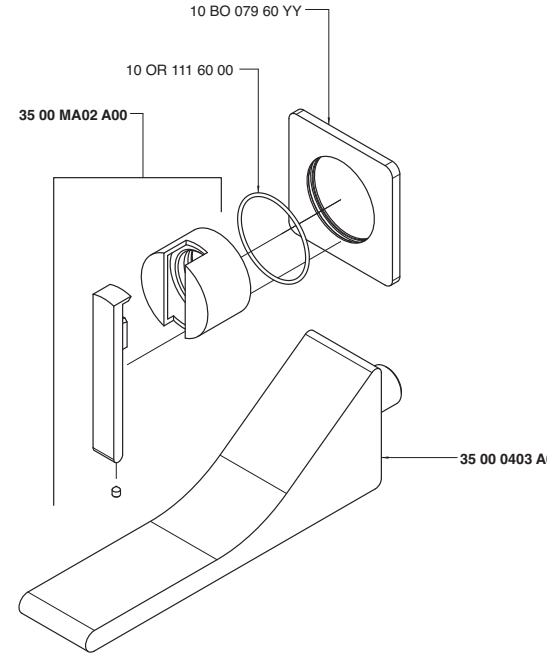

3500 A133 AAL

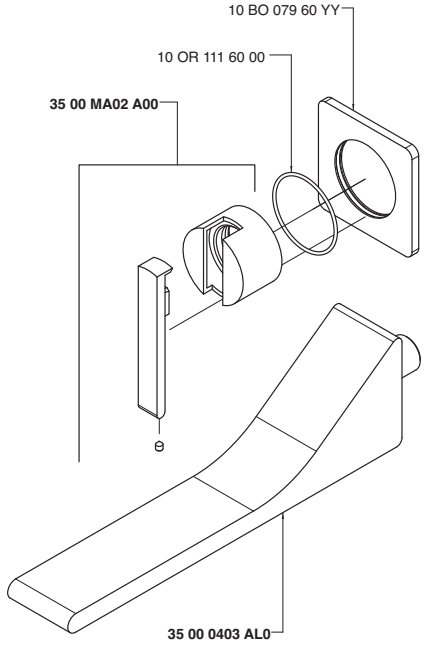

3500 A133 AL0

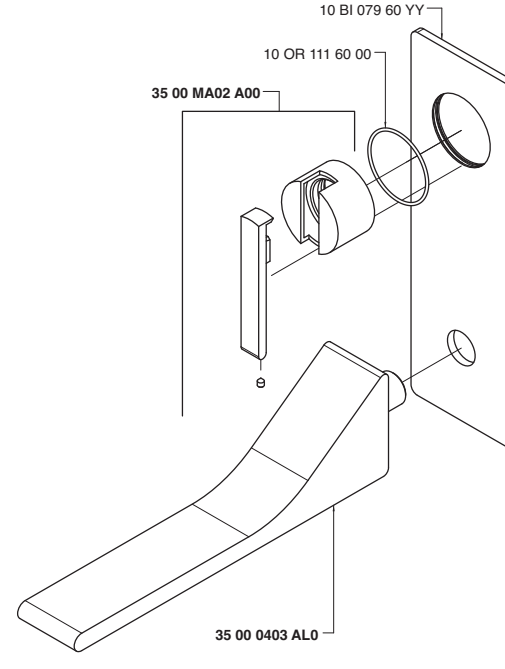

3500 A201 A00

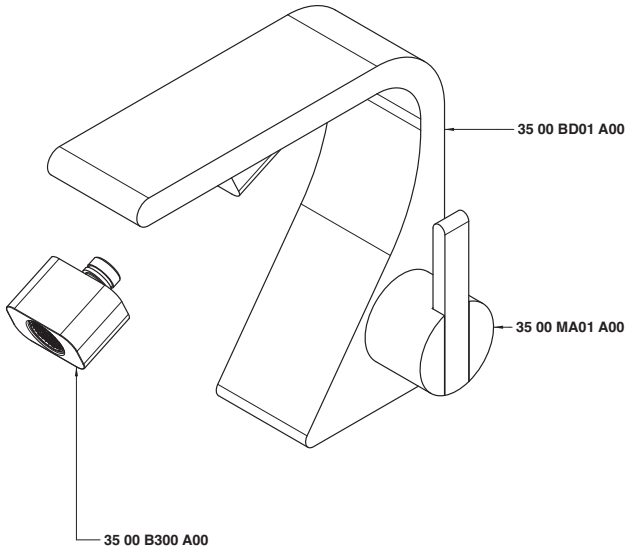

3500 A401 A00

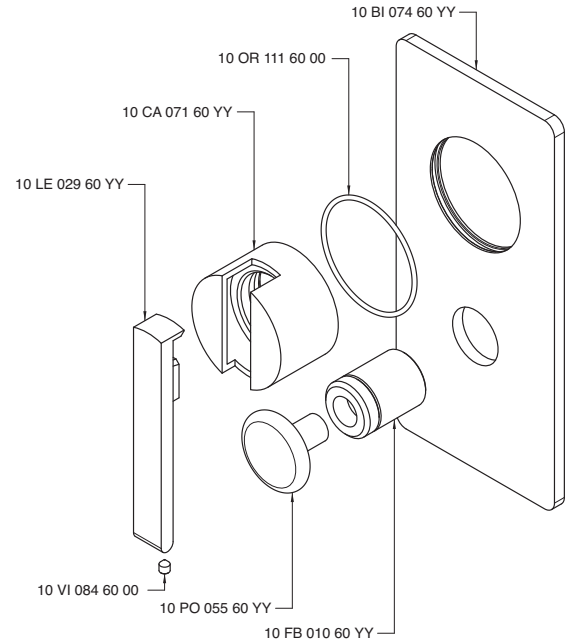

3500 A402 A00

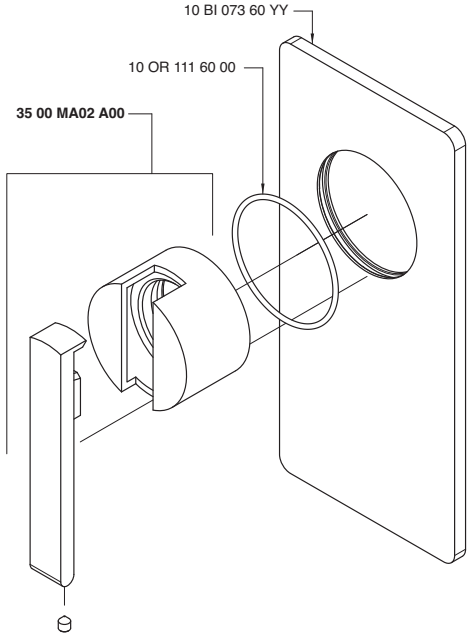

3500 A414 A00

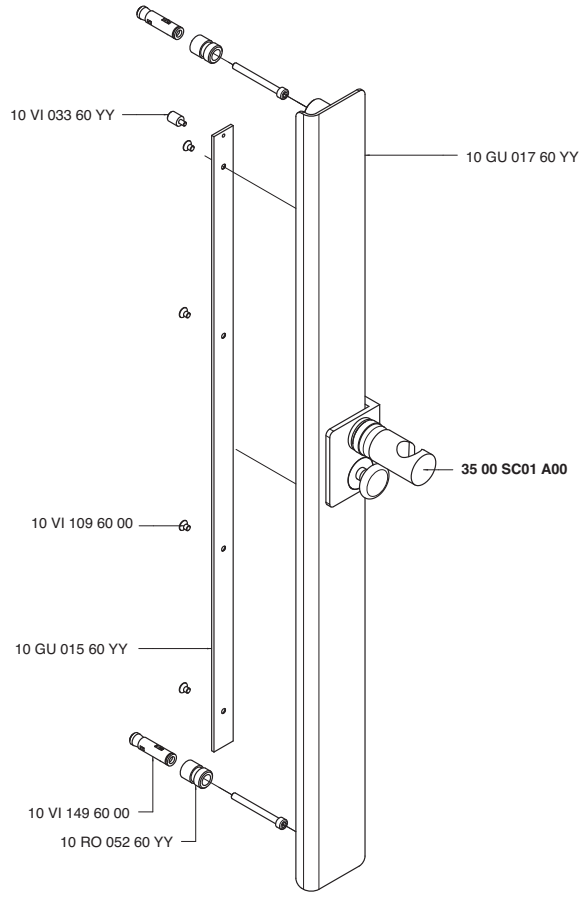

3500 A608 A00

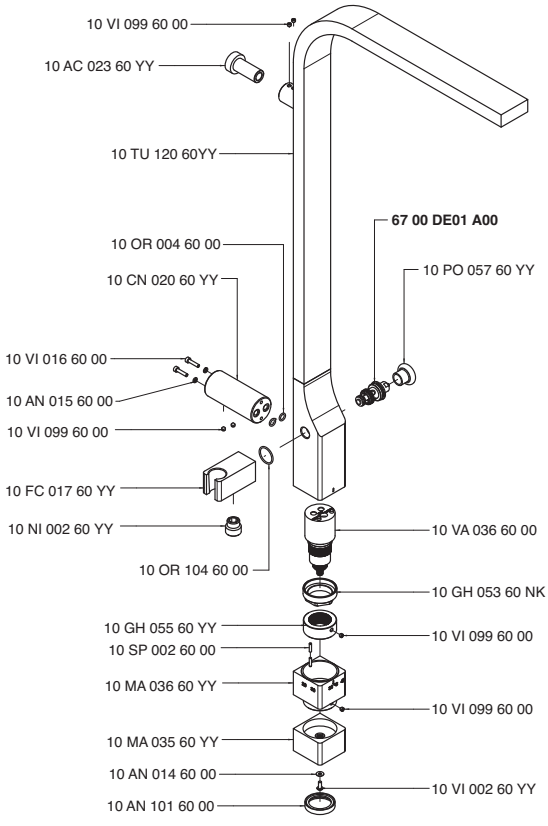

3500 AE01 A00

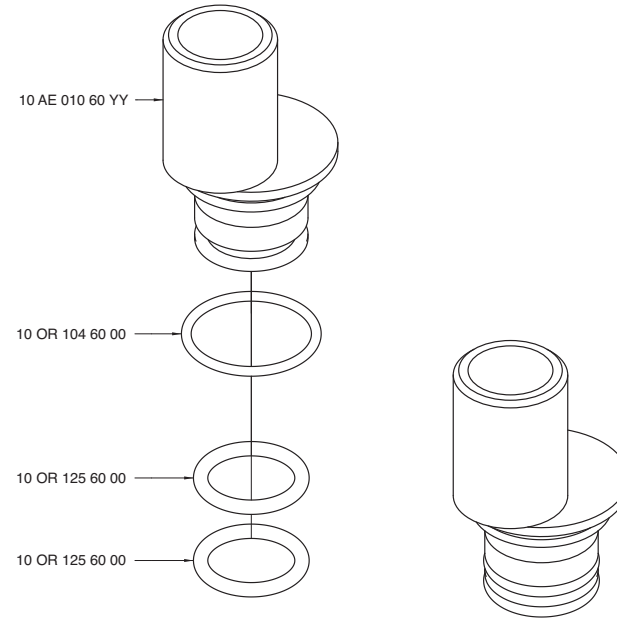

3500 A701 A00

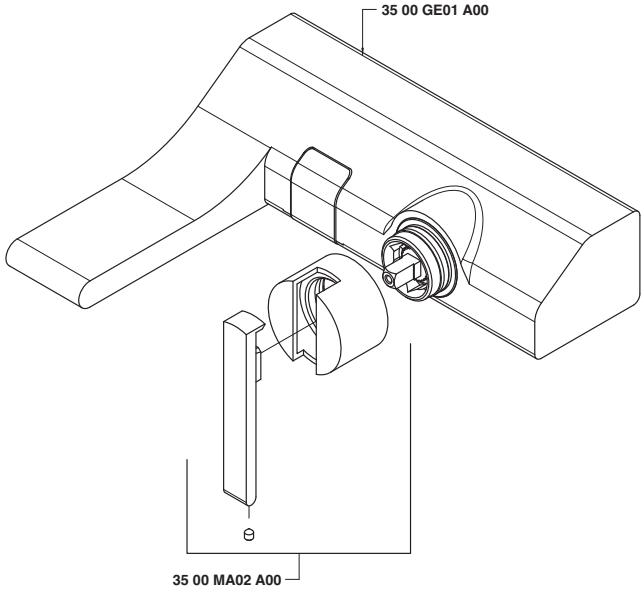

3500 B113 A00

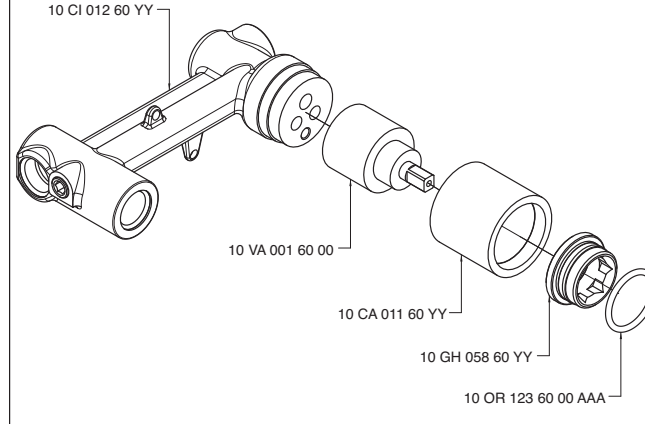

3500 B133 A00

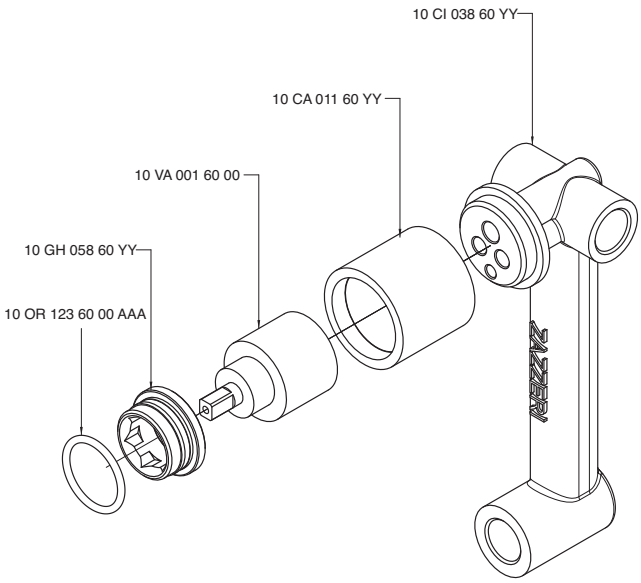

3500 B300 A00

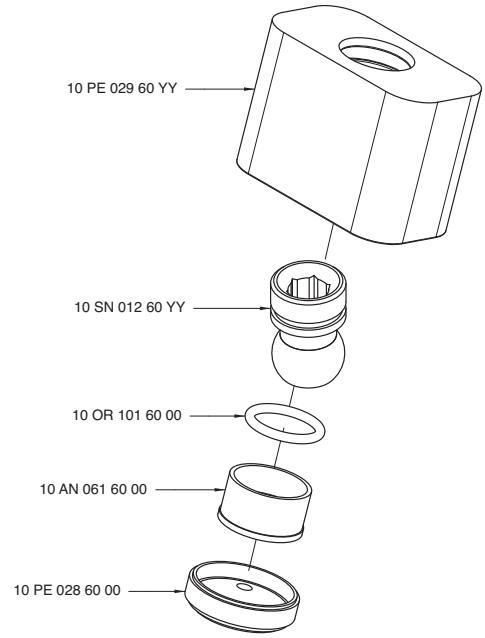

3500 B401 A00

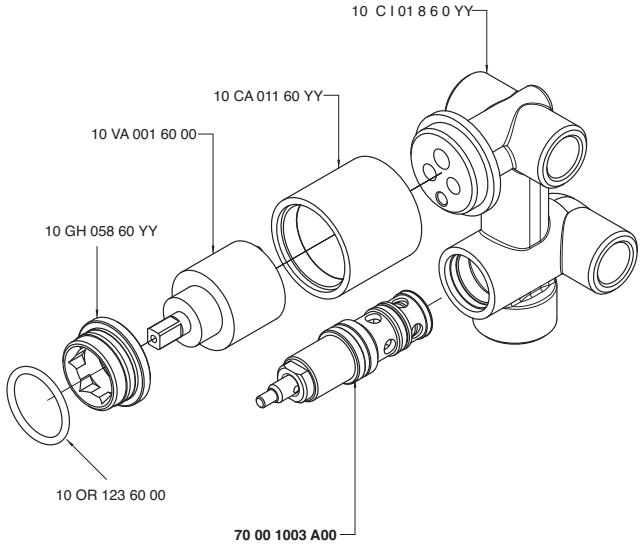

3500 B402 A00

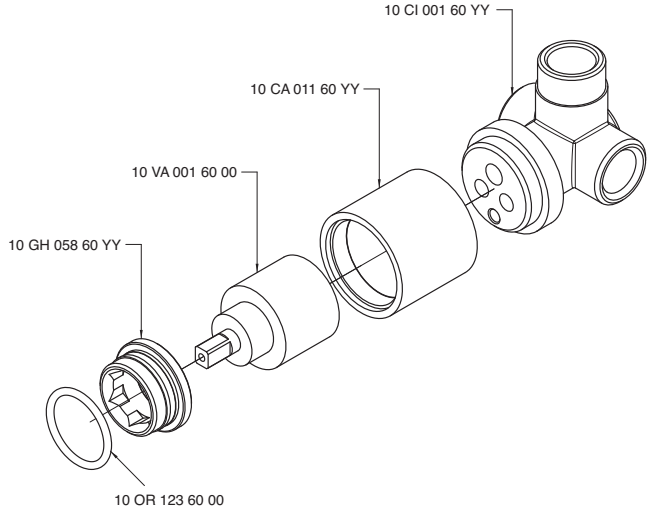

3500 B608 A00

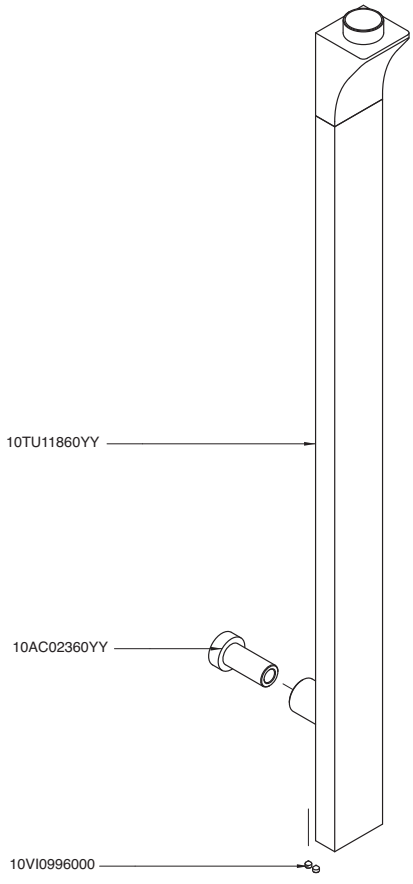

3500 BD01 A00

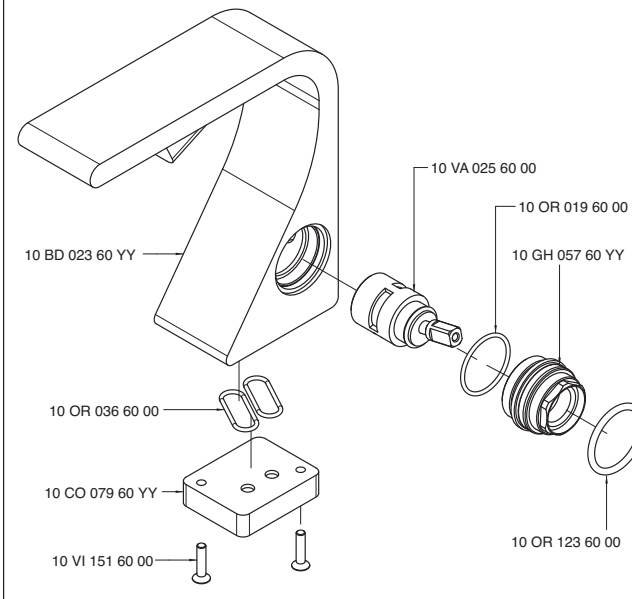

3500 D403 A00

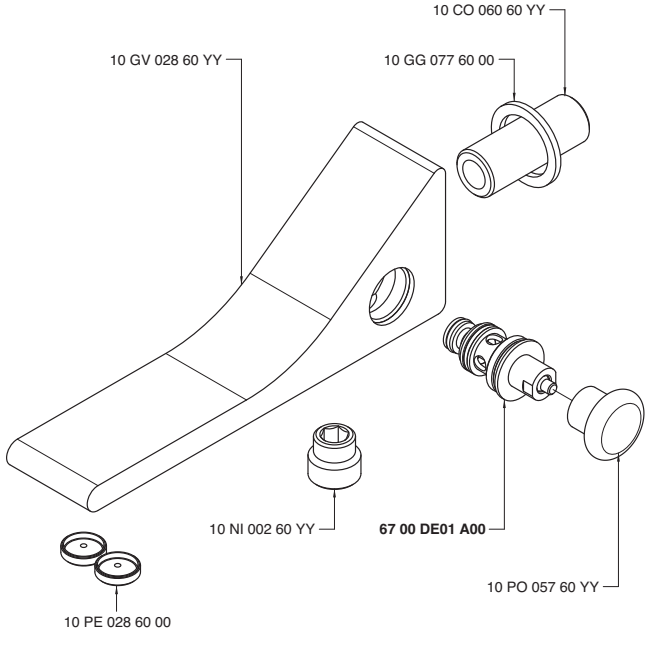

3500 GE01 A00

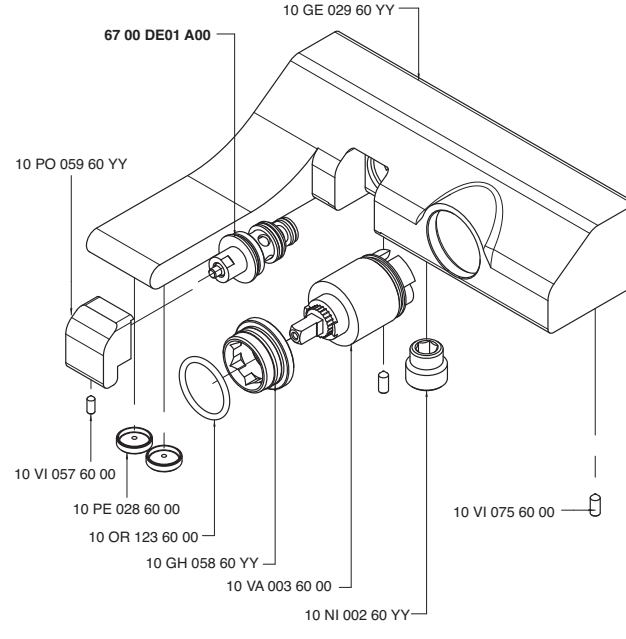

3500 i401 AA0

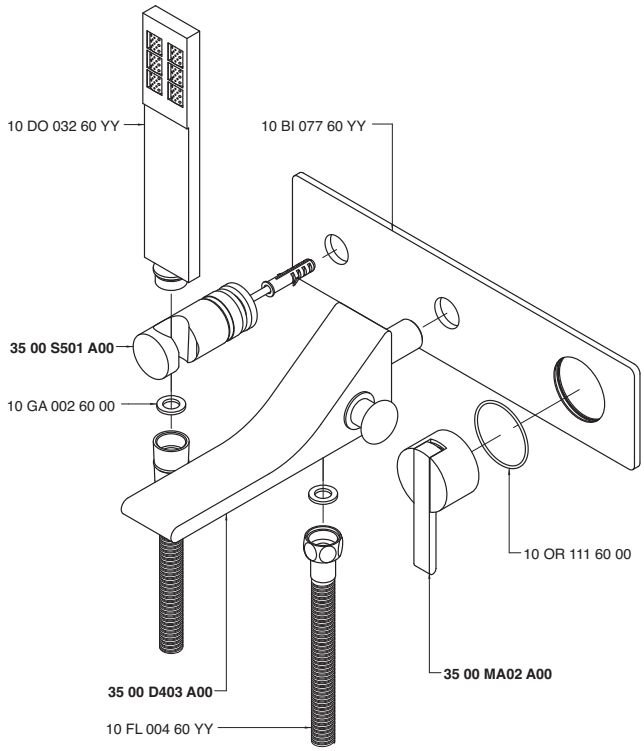

3500 LA01 A00

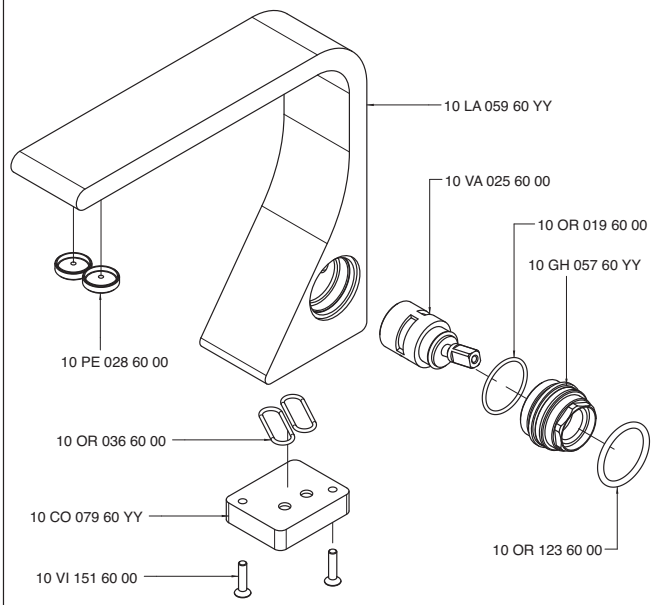

3500 LA02 A00

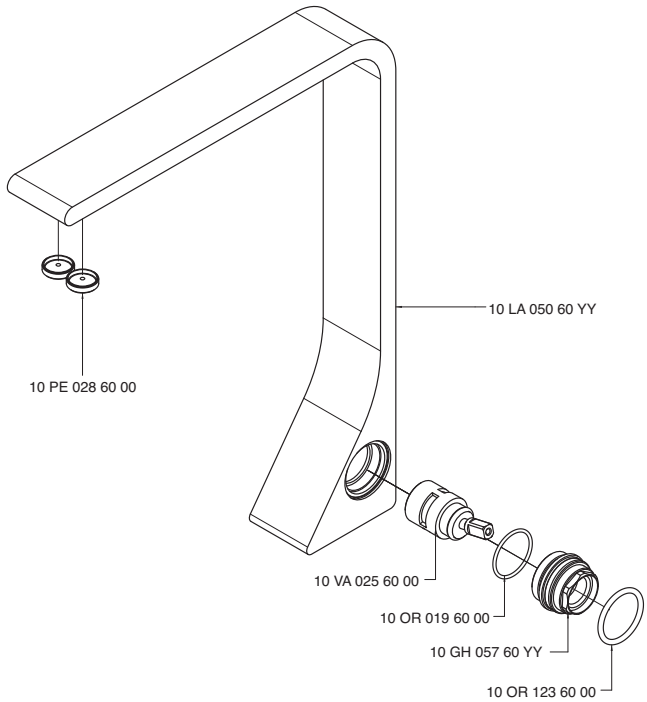

3500 LA03 A00

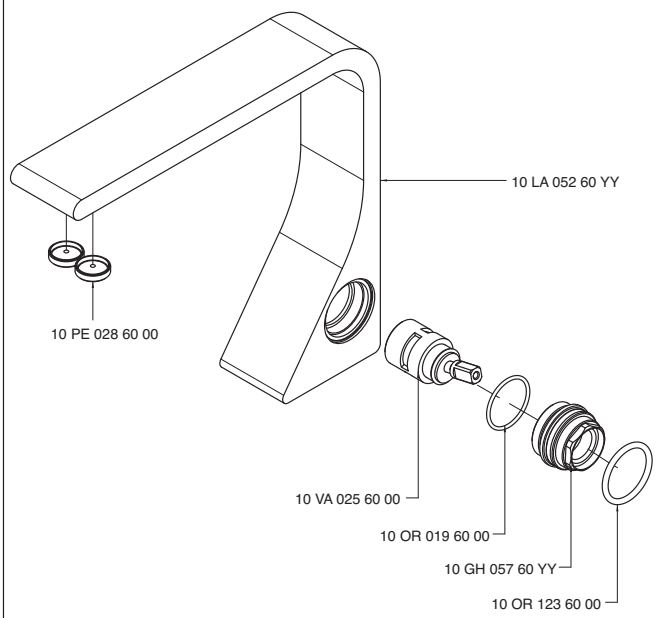

3500 LA04 A00

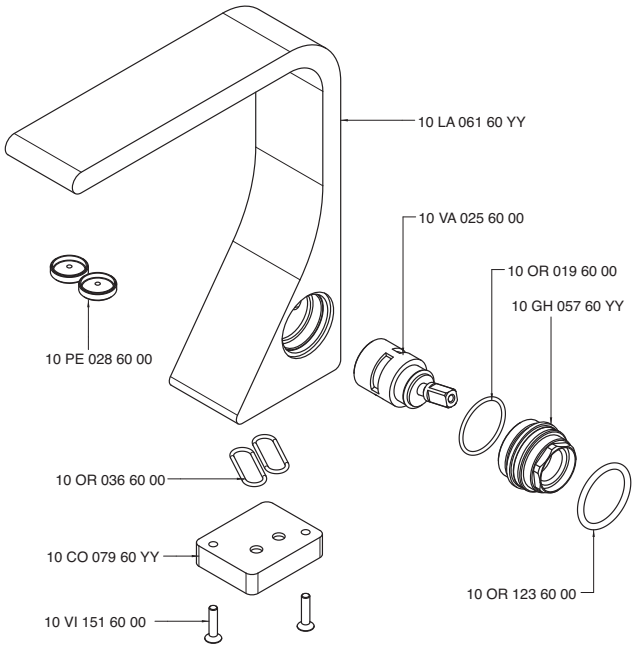

3500 LA05 A00

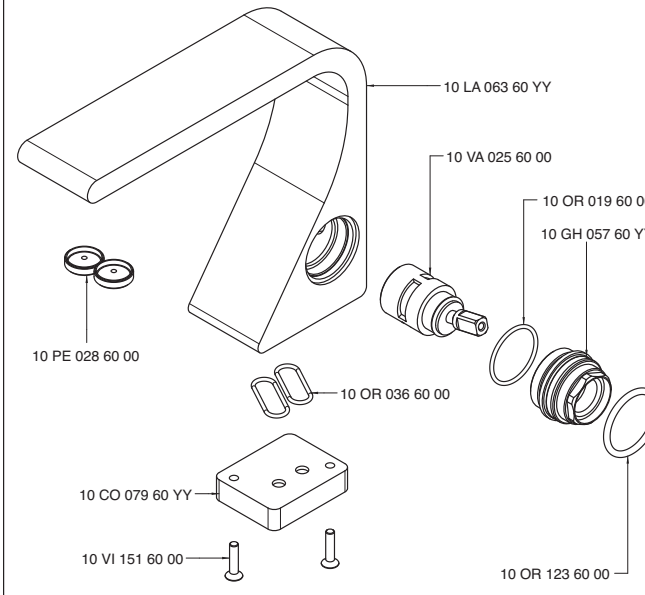

3500 M405 A00

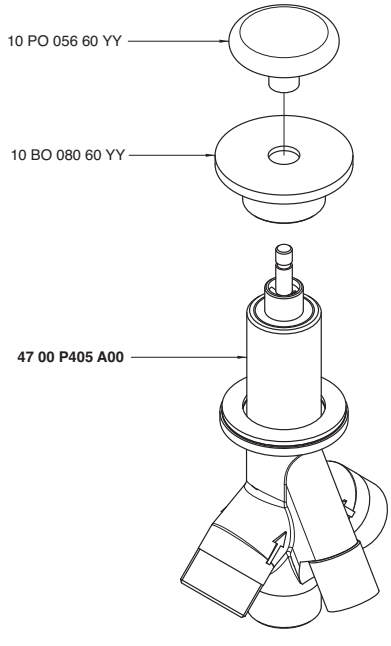

3500 MA01 A00

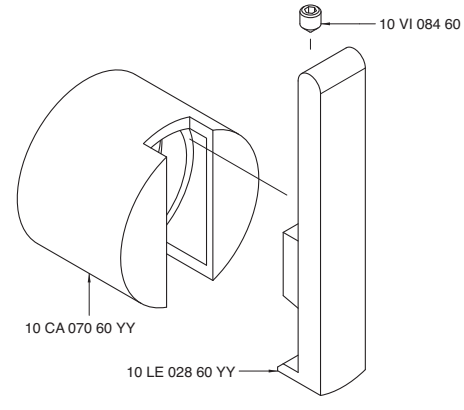

3500 MA02 A00

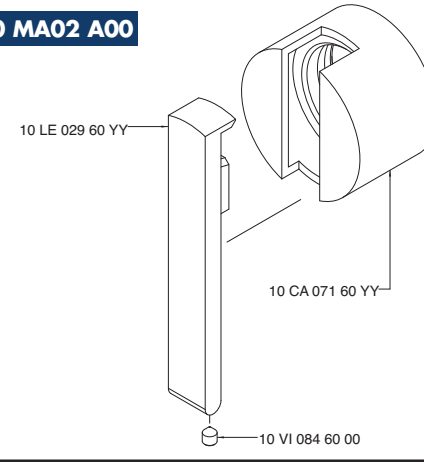

3500 P403 A00

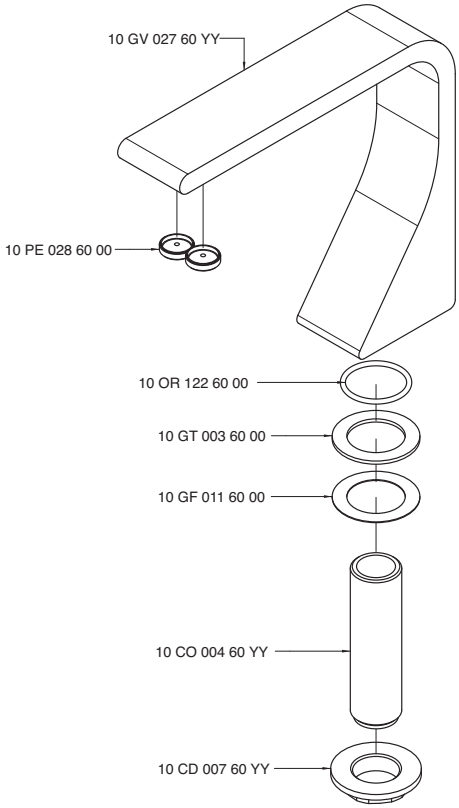

3500 Q414 B00

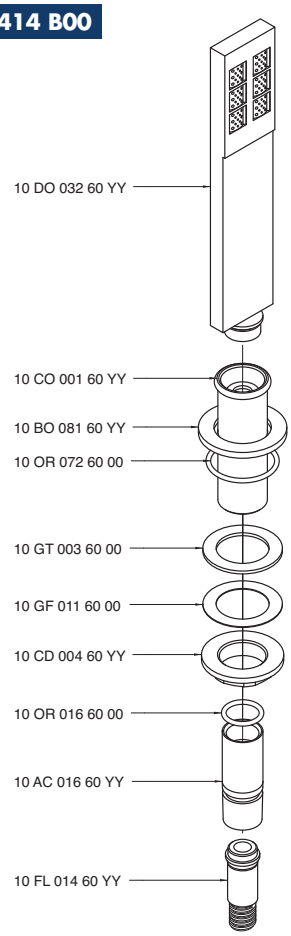

3500 S501 A00

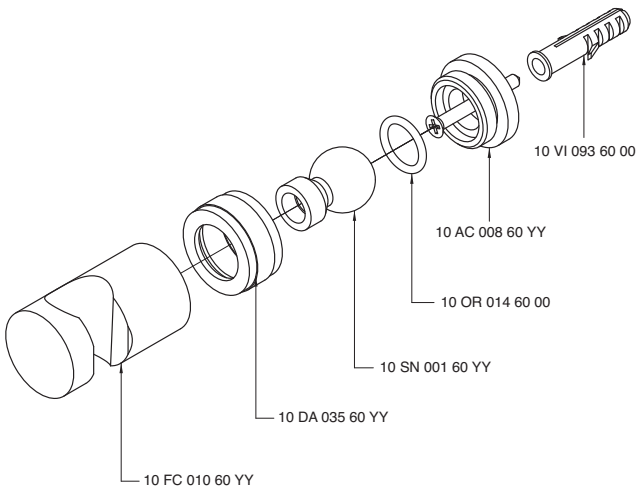

3500 SC01 A00

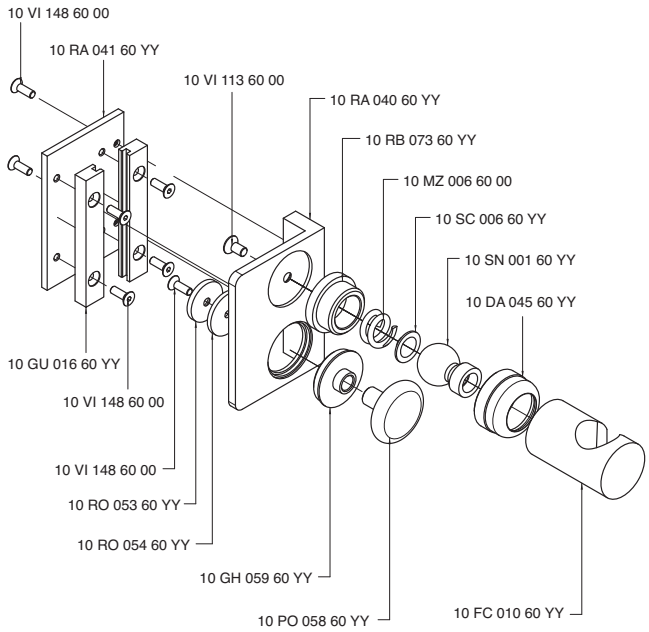

INDEX - 37

3700 0100 A00 37.002
3700 0105 A00 37.031
3700 0112 A00 37.031
3700 0203 A00 37.005
3700 0403 A00 37.031
3700 0403 A01 37.031
3700 1515 AC0 37.032
3700 1515 B00 37.032
3700 1515 BA0 37.032
3700 1515 BB0 37.032
3700 A100 A00 37.033
3700 A105 A00 37.033
3700 A112 A00 37.033
3700 A203 A00 37.033
3700 A400 A00 37.034
3700 A403 A00 37.034
3700 AL01 A00 — 37.006
3702 C401 A00
3700 AL01 A00 — 37.026
3701 C401 A00
3700 AL01 A00 37.034
3700 AL02 A00 — 37.007
3702 C402 A00
3700 AL02 A00 — 37.027
3701 C402 A00
3700 AL02 A00 37.034
3700 AL03 A00 — 37.022
3701 C113 A00
3700 AL03 A00 37.035
3700 AL04 A00 — 37.003
3700 C112 A00
3700 0403 A00
3700 AL04 A00 — 37.004
3700 C112 A00
3700 0403 A01
3700 AL04 A00 37.035
3700 AL05 A00 — 37.012
3700 i401 AC0
3700 AL05 A00 37.035
3700 AL06 A00 — 37.025
3701 i401 AC0
3700 AL06 A00 37.035
3700 AL07 A00 — 37.013
3700 1515 AC0
3700 AL07 A00 — 37.030
3701 1515 AC0
3700 AL07 A00 37.036
3700 B105 A00 37.036
3700 B112 A00 37.036
3700 B400 A00 37.037
3700 BR01 A00 — 37.017
2900 SO05 A00
6800 B108 A00
3700 BR01 A00 37.037
3700 BR02 A00 — 37.014
2900 SO05 A00
6800 B108 A00
3700 BR02 A00 37.037
3700 BR03 A00 — 37.015
2900 SO05 A00
6800 B108 A00
3700 BR03 A00 37.038
3700 BR04 A00 — 37.016
2900 SO05 A00
6800 B108 A00
3700 BR04 A00 37.038
3700 C100 A00 37.038
3700 C112 A00 37.038
3700 C203 A00 37.039
3700 C405 A00 37.039
3700 GR01 A00 37.039
3700 i401 AC0 37.039
3700 N399 A00 37.010
3700 N399 AA0 37.011
3700 P107 A00 37.040
3700 P403 A00 37.040
3700 PL05 A00 37.040
3701 0701 A00 37.040
3701 1099 A00 37.019
3701 1100 A00 37.018
3701 1201 A00 37.023
3701 1400 A00 37.024
3701 1401 AX0 37.028
3701 1402 AX0 37.029
3701 1515 AB0 37.041
3701 1515 AC0 37.041
3701 1515 BA0 37.041
3701 A099 A00 37.041
3701 A100 A00 37.042
3701 A113 A00 37.042
3701 A201 A00 37.042
3701 A400 A00 37.042
3701 A401 A00 37.043
3701 A401 AX0 37.043
3701 A402 A00 37.043
3701 A402 AX0 37.043
3701 A701 A00 37.044
3701 B113 A00 37.044
3701 B400 A00 37.044
3701 B401 A00 37.044
3701 B401 AX0 37.045
3701 B402 A00 37.045
3701 B402 AX0 37.045
3701 C113 A00 37.045
3701 C401 A00 37.046
3701 C402 A00 37.046
3701 CL01 A00 37.046
3701 CL02 A00 37.046
3701 CL03 A00 37.047
3701 GE01 A00 37.047
3701 I401 AC0 37.047
3701 LA01 A00 37.047
3701 LA02 A00 37.048
3701 PL01 A00 37.020
3701 T100 A00 37.021
3702 1401 AX0 37.008
3702 1402 AX0 37.009
3702 A401 A00 37.048
3702 A401 AX0 37.048
3702 A402 A00 37.048
3702 A402 AX0 37.049
3702 B401 A00 37.049
3702 B401 AX0 37.049
3702 B402 A00 37.049
3702 B402 AX0 37.050
3702 C401 A00 37.050
3702 C402 A00 37.050

Noox - 37

3700 0100 A00

Batteria lavabo 3 fori

3-hole washbasin set
3-Loecher Waschtischbatterie
Bateria para lavabo
Mélangeur lavabo 3 trous

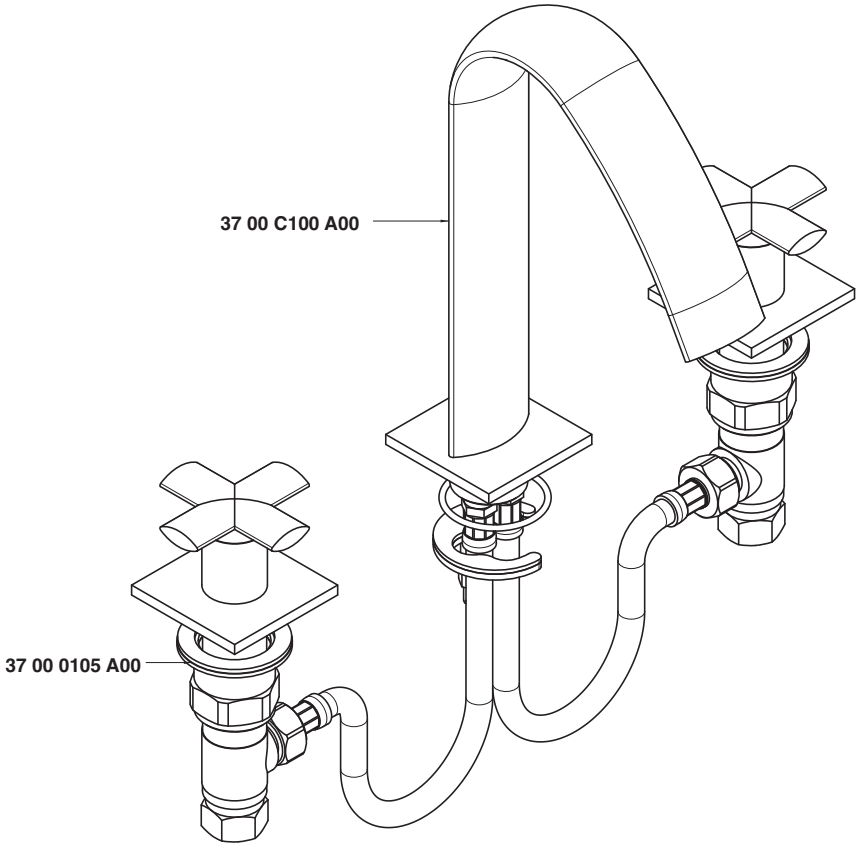

Condizioni di prova - Test conditions

Acqua calda - Hot water: **60±2 °C**
Acqua fredda - Cold water: **20±2 °C**

P [bar]	Q l/min
0,1	
0,2	
0,5	10,3
1	14,9
1,5	18,4
2	21,3
2,5	23,8
3	26,1
3,5	28,3
4	30,3
4,5	32,2
5	34,1

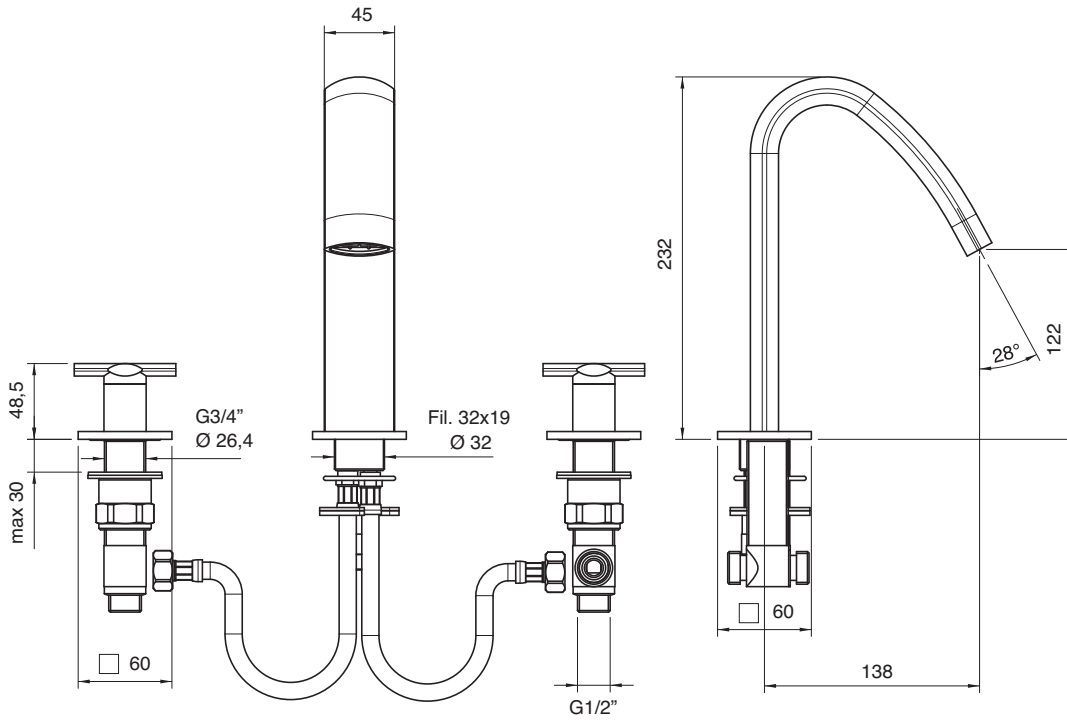

3700 AL04 A00
+
3700 C112 A00
+
3700 0403 A00

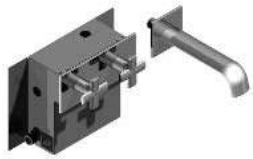

Batteria lavabo da incasso completo - borchia 60x60

Complete built-in washbasin set - 60x60 boss
Waschtischbatterie UP-Montage - Beschlag 60x60
Batería de empotrar completa para lavabo - escudete 60x60
Mélangeur lavabo à encastrer, complet - rosace 60x60

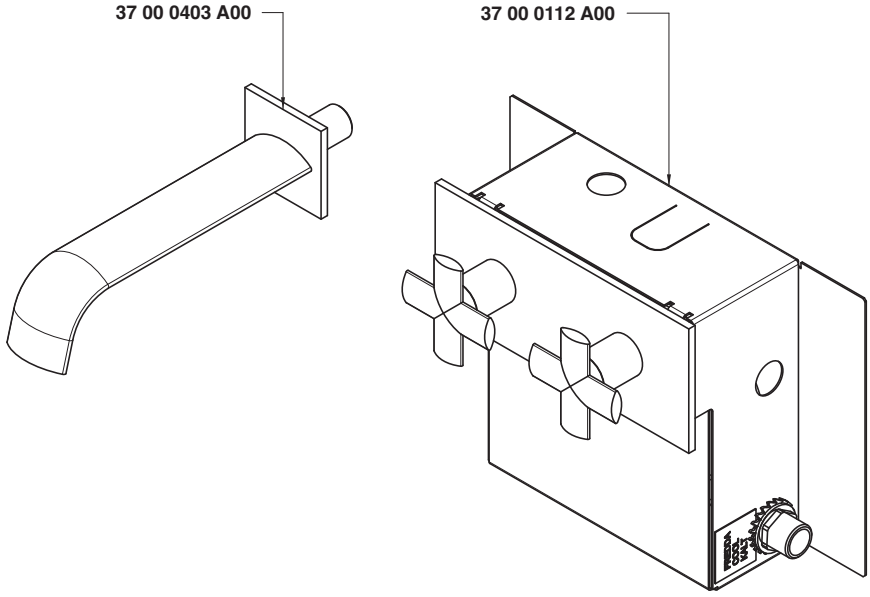

Condizioni di prova - Test conditions

Acqua calda - Hot water: **60±2 °C**
Acqua fredda - Cold water: **20±2 °C**

P [bar]	Q l/min
0,1	
0,2	
0,5	7,3
1	10,48
1,5	12,9
2	14,9
2,5	16,7
3	18,3
3,5	19,8
4	21,2
4,5	22,5
5	23,7

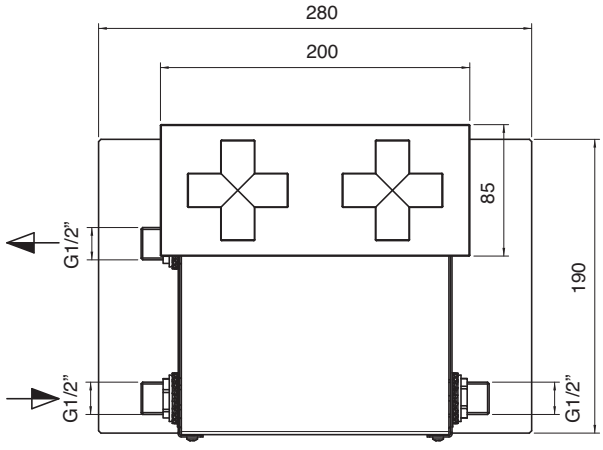

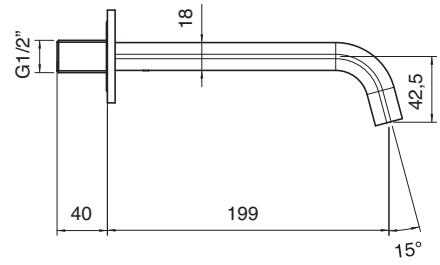

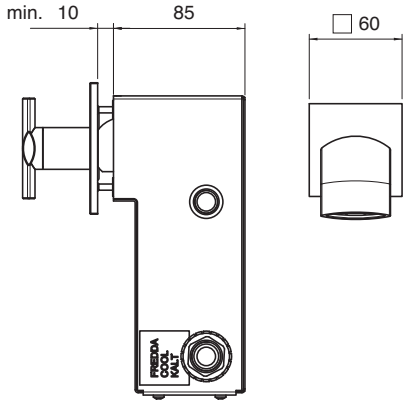

3700 AL04 A00
+
3700 C112 A00
+
3700 0403 A01

Batteria lavabo da incasso completo - borchia 80x80

Complete built-in washbasin set - 80x80 boss
Waschtischbatterie UP-Montage - Beschlag 80x80
Batería de empotrar completa para lavabo - escudete 80x80
Mélangeur lavabo à encastrer, complet - rosace 80x80

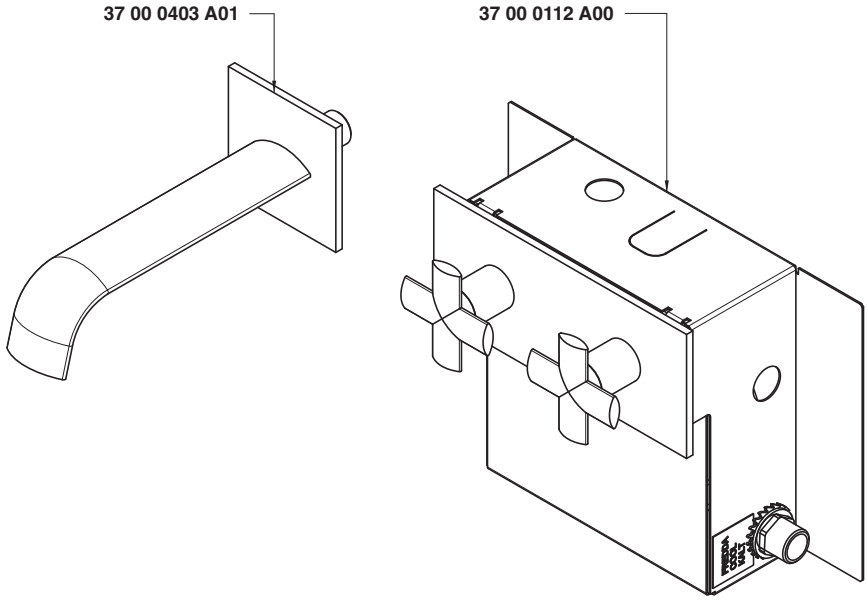

Condizioni di prova - Test conditions

Acqua calda - Hot water: **60±2 °C**
Acqua fredda - Cold water: **20±2 °C**

P [bar]	Q l/min
0,1	
0,2	
0,5	7,3
1	10,48
1,5	12,9
2	14,9
2,5	16,7
3	18,3
3,5	19,8
4	21,2
4,5	22,5
5	23,7

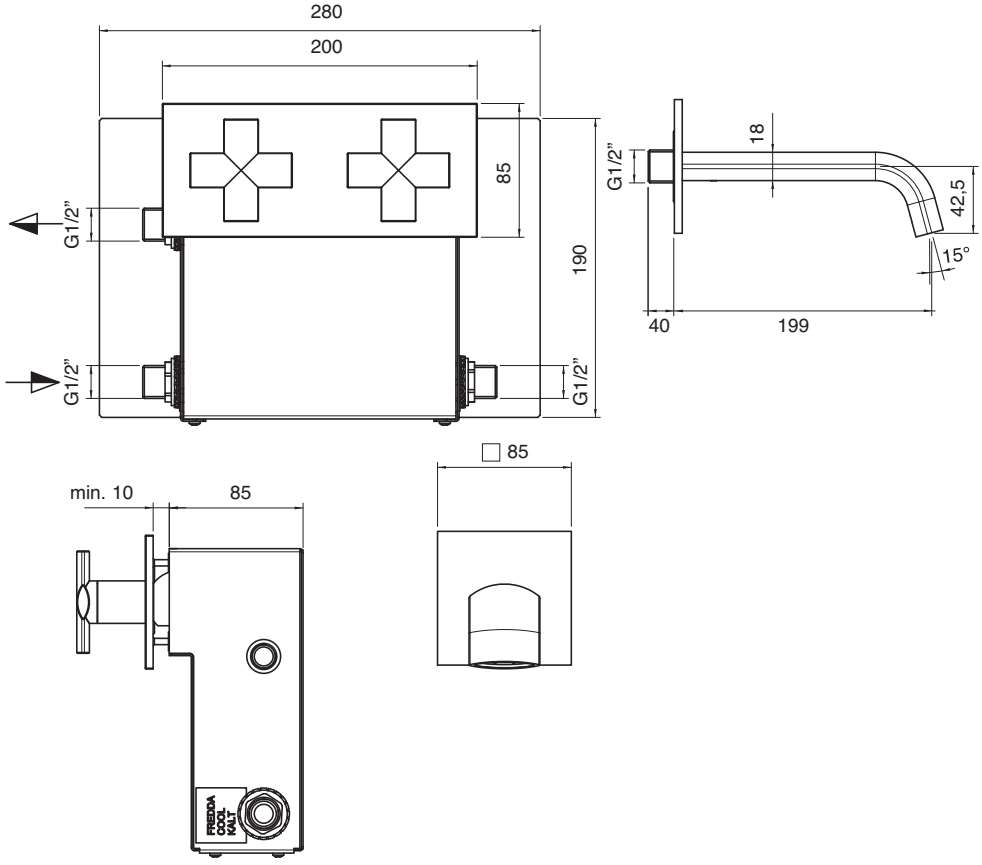

3700 0203 A00

Batteria bidet 3 fori

3-hole bidet set
3-Loecher Bidetbatterie
Bateria para bidé
Mélangeur bidet 3 trous

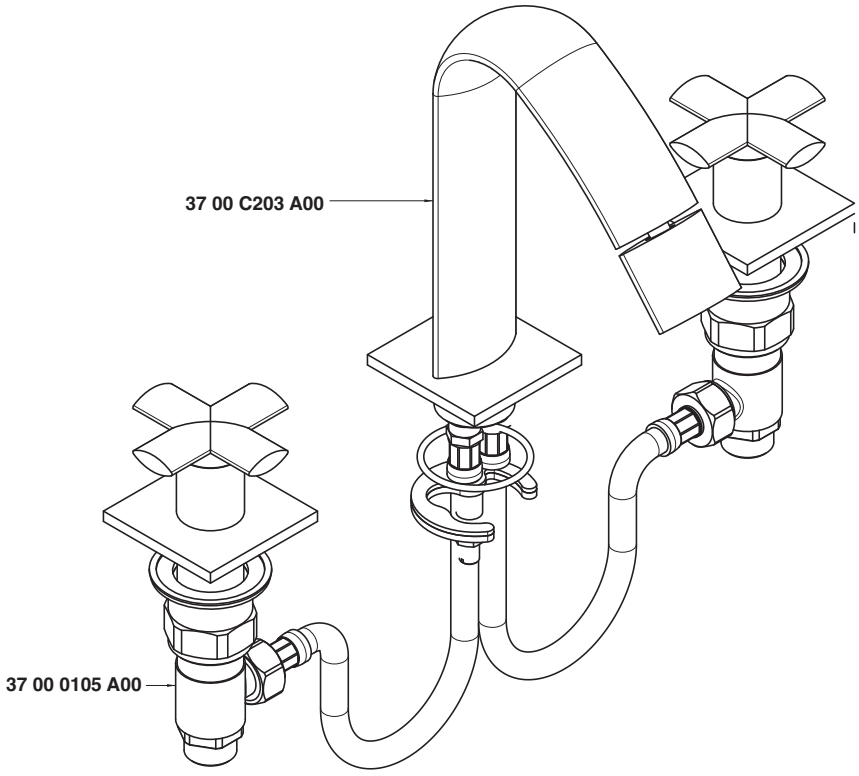

Condizioni di prova - Test conditions

Acqua calda - Hot water: **60±2 °C**
Acqua fredda - Cold water: **20±2 °C**

P [bar]	Q l/min
0,1	
0,2	
0,5	9,7
1	14,2
1,5	17,3
2	20,1
2,5	22,5
3	24,7
3,5	26,8
4	28,7
4,5	30,4
5	32,1

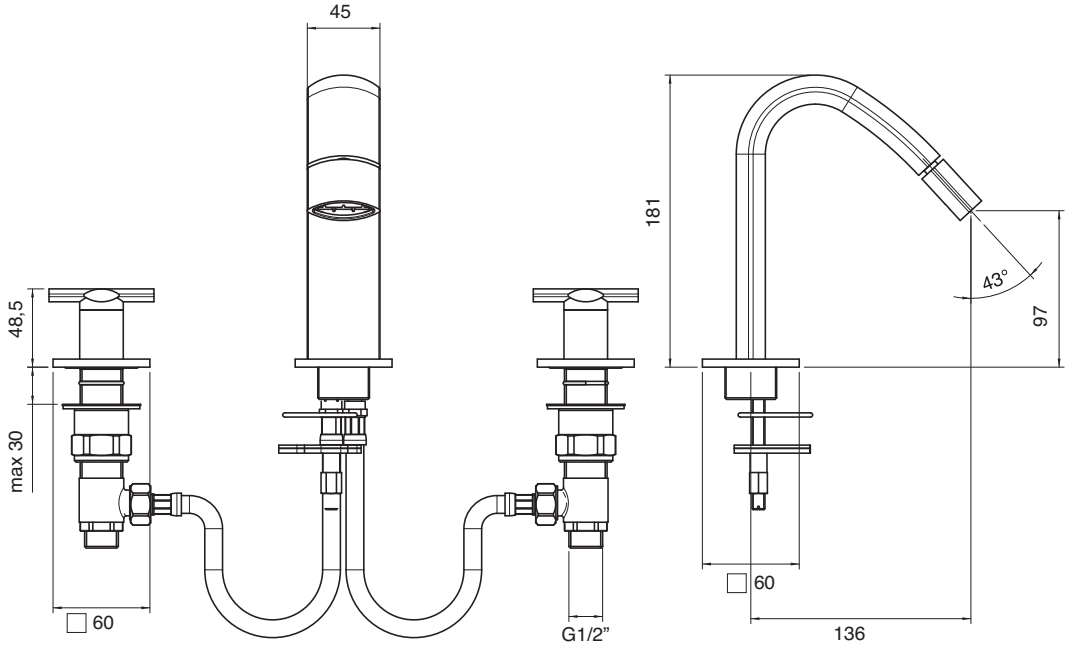

3700 AL01 A00
+
3702 C401 A00

Miscelatore da incasso con deviatore variante Slim - completo

Built-in mixer with diverter Slim variant - complete
Mischer UP-Montage mit Umsteller Variante Slim - komplett
Mezclador de empotrar con inversor variante Slim - completo
Mitigeur à encaster avec inverseur variante Slim - complet

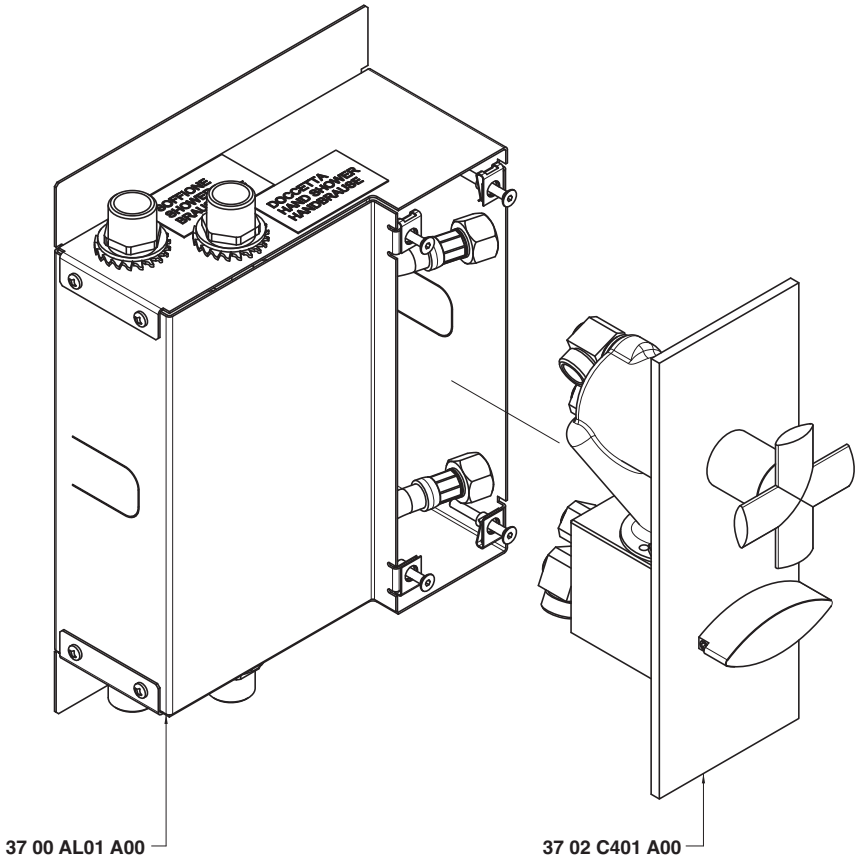

Vasca - Bathtub
Condizioni di prova - Test conditions
Acqua calda - Hot water: **60±2 °C**
Acqua fredda - Cold water: **20±2 °C**

P [bar]	Q l/min
0,1	
0,2	
0,5	5,6
1	7,91
1,5	9,7
2	11,2
2,5	12,5
3	13,7
3,5	14,8
4	15,8
4,5	16,8
5	17,7

Doccetta - Hand shower
Condizioni di prova - Test conditions
Acqua calda - Hot water: **60±2 °C**
Acqua fredda - Cold water: **20±2 °C**

P [bar]	Q l/min
0,1	
0,2	
0,5	4,6
1	6,46
1,5	7,9
2	9,1
2,5	10,2
3	11,2
3,5	12,1
4	12,9
4,5	13,7
5	14,4

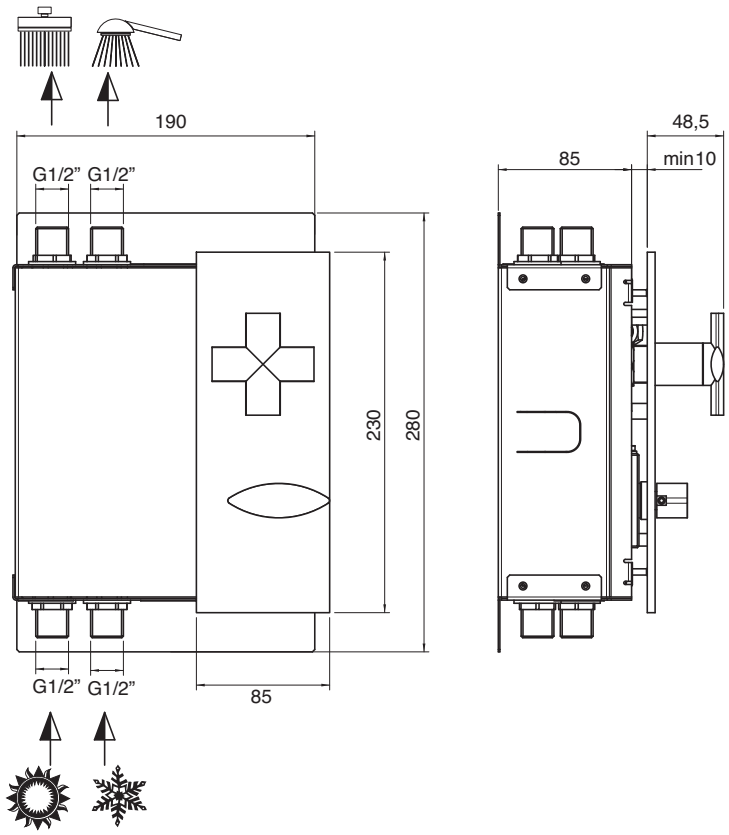

3700 AL02 A00
+
3702 C402 A00

Miscelatore da incasso variante Slim - completo

Built-in mixer Slim variant - complete
Mischer UP-Montage Variante Slim - komplett
Mezclador de empotrar variante Slim - completo
Mitigeur à encaster variante Slim - complet

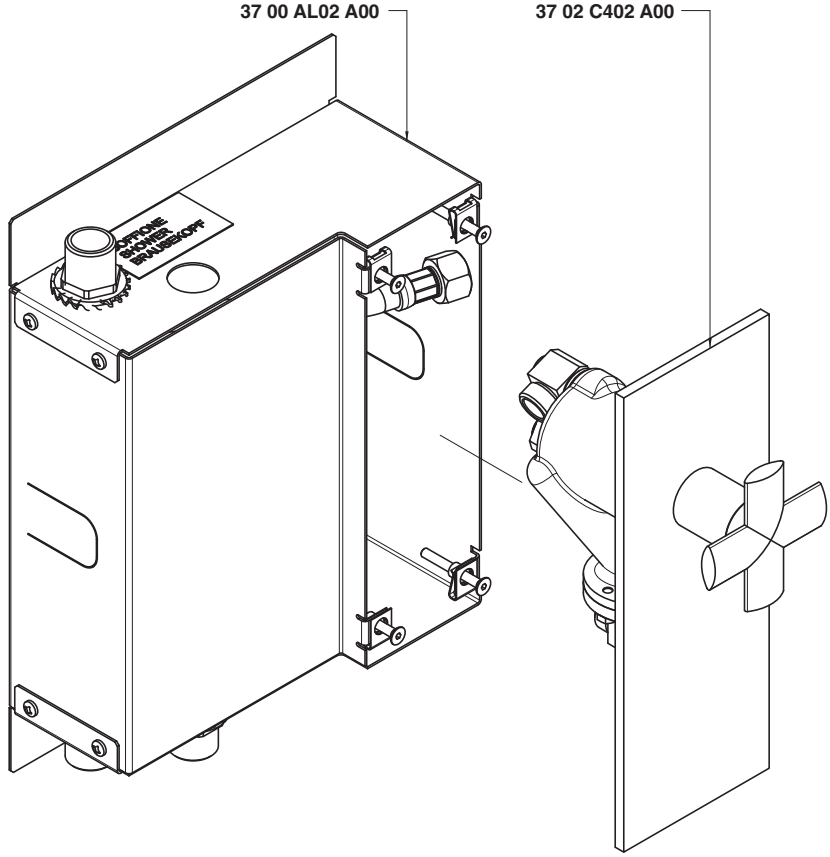

Condizioni di prova - Test conditions

Acqua calda - Hot water: **60±2 °C**
Acqua fredda - Cold water: **20±2 °C**

P [bar]	Q l/min
0,1	
0,2	
0,5	5,9
1	8,37
1,5	10,3
2	11,9
2,5	13,3
3	14,6
3,5	15,8
4	16,8
4,5	18,0
5	18,9

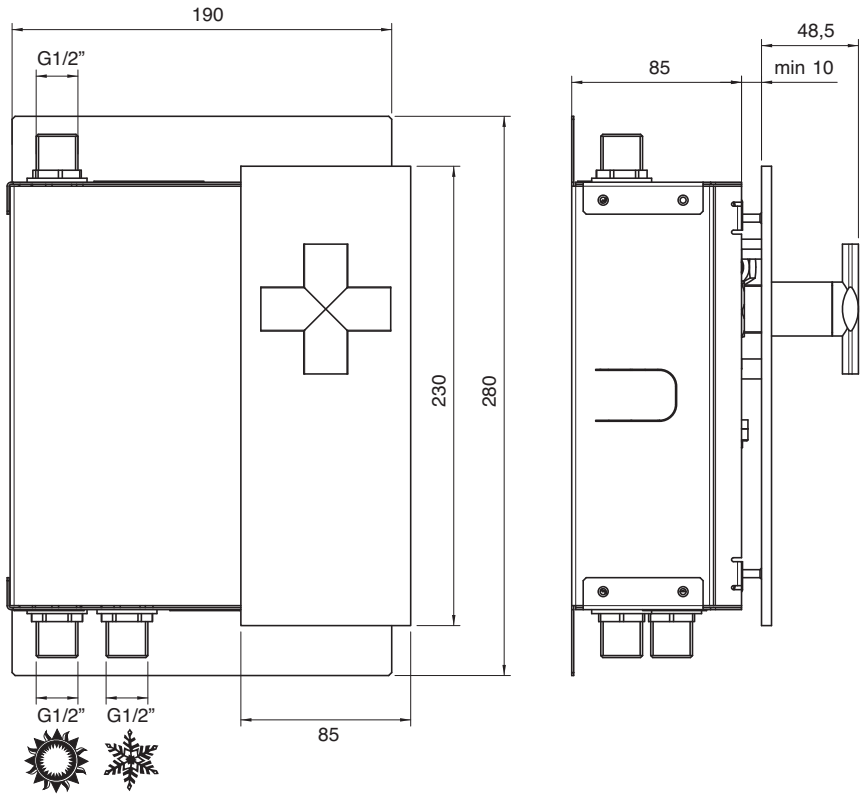

3702 1401 AX0

Monocomando vasca da incasso - completo

Built-in single lever bathtub mixer - complete
Einhand-Wannenbatterie UP-Montage - komplett
Monomando de empotrar p/bañera - completo
Mitigeur bain à encastrer - complet

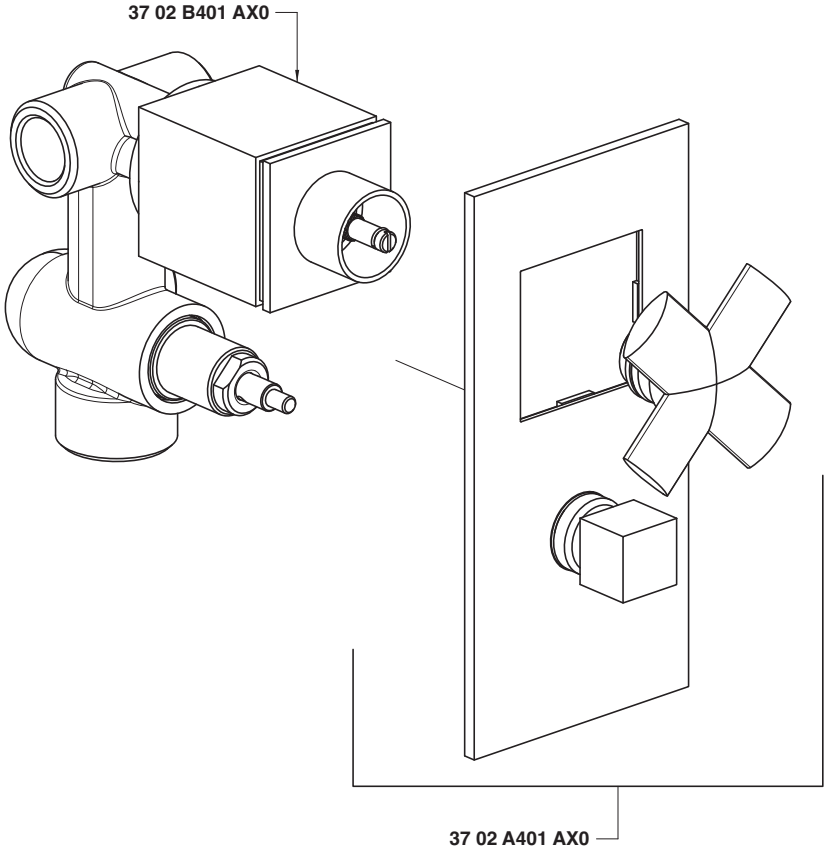

Uscita G 1/2" - Exit G 1/2"

Condizioni di prova - Test conditions

Acqua calda - Hot water: **60±2 °C**
Acqua fredda - Cold water: **20±2 °C**

P [bar]	Q l/min
0,10	
0,20	
0,50	8,45
1,00	12,90
1,50	15,30
2,00	17,90
2,50	20,00
3,00	22,00
3,50	23,80
4,00	25,50
4,50	27,20
5,00	28,50

Uscita G 3/4" - Exit G 3/4"

Condizioni di prova - Test conditions

Acqua calda - Hot water: **60±2 °C**
Acqua fredda - Cold water: **20±2 °C**

P [bar]	Q l/min
0,10	
0,20	
0,50	8,60
1,00	12,30
1,50	15,00
2,00	17,30
2,50	19,40
3,00	21,30
3,50	23,00
4,00	24,60
4,50	26,00
5,00	27,40

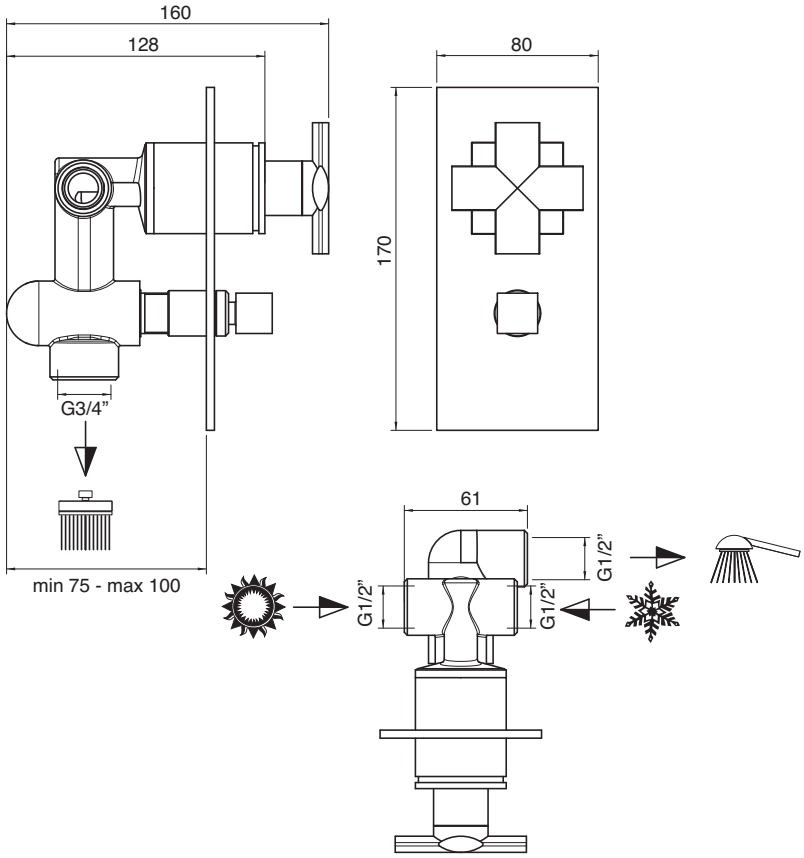

3702 1402 AX0

Monocomando doccia da incasso - completo

Built-in single lever shower mixer - complete
Einhand-Duschbatterie UP-Montage - komplett
Monomando de empotrar p/ducha - completo
Mitigeur douche à encastrer - complet

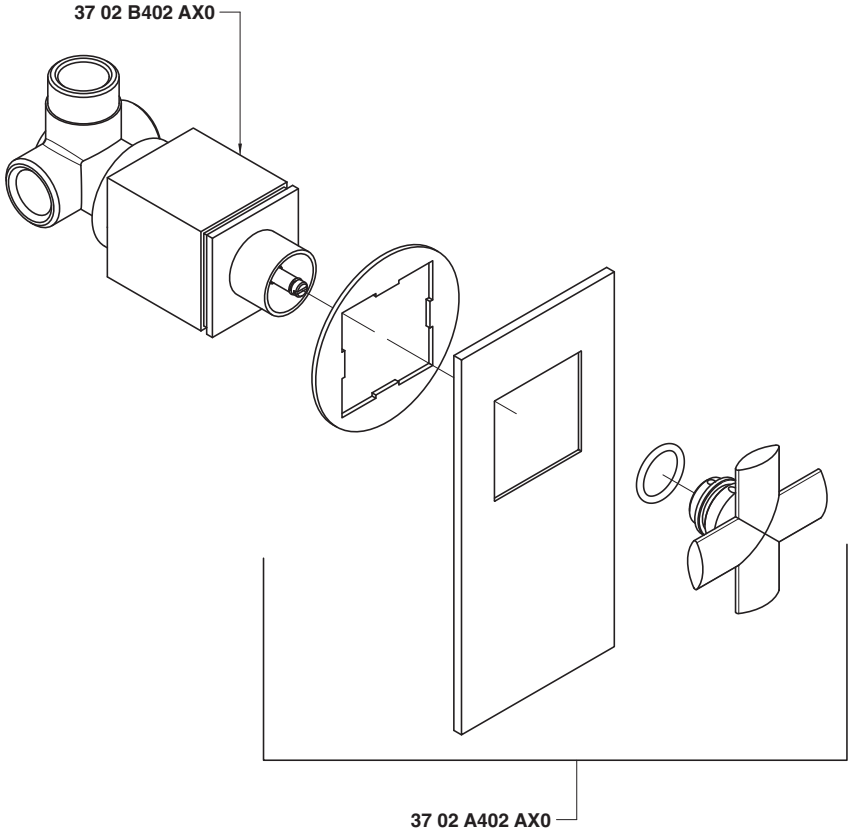

Condizioni di prova - Test conditions

Acqua calda - Hot water: **60±2 °C**
Acqua fredda - Cold water: **20±2 °C**

P [bar]	Q l/min
0,10	
0,20	
0,50	9,20
1,00	13,20
1,50	16,30
2,00	18,80
2,50	21,10
3,00	23,10
3,50	25,00
4,00	26,80
4,50	28,40
5,00	29,90

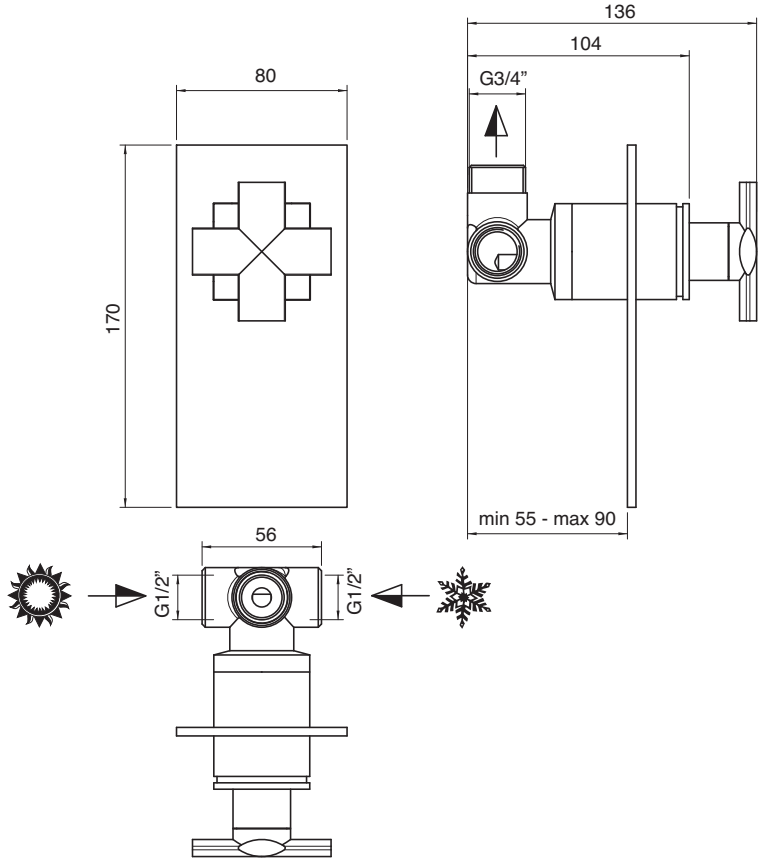

3700 N399 A00

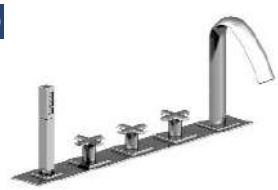

Batteria piano vasca 5 fori con piastra

5 hole bathtub set with plate
Wannenrand-5-Loch-Batterie mit Beschlag
Batería p/plano bañera 5 orificios con placa
Mélangeur bain sur gorge à 5 trous avec plaque

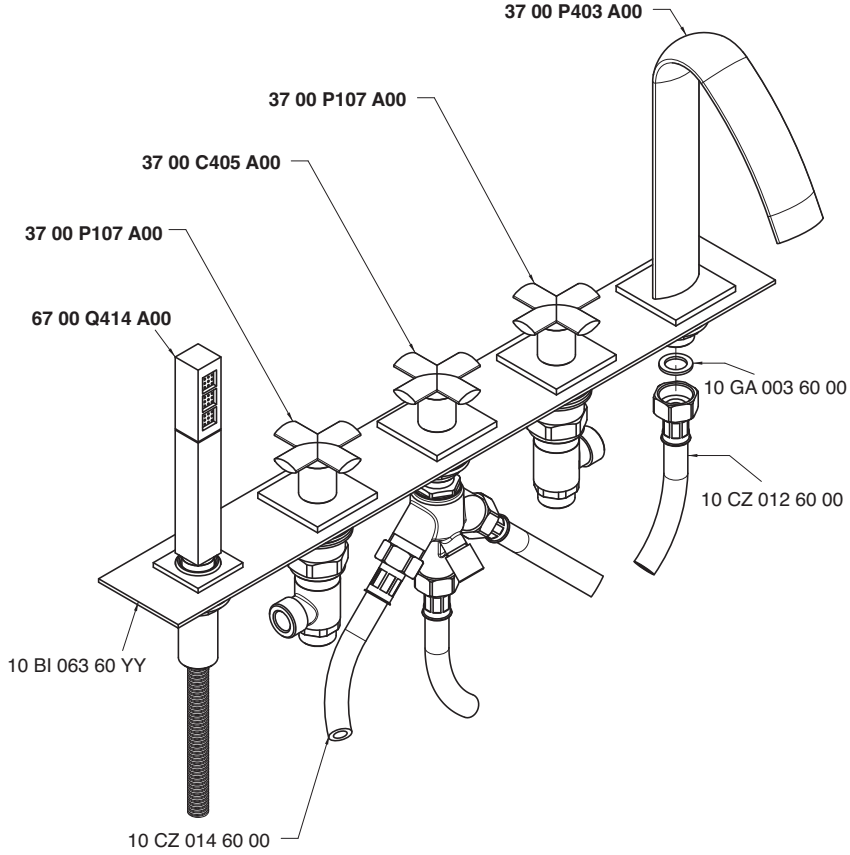

Getto piano vasca - Bathtub spout
Condizioni di prova - Test conditions
Acqua calda - Hot water: **60±2 °C**
Acqua fredda - Cold water: **20±2 °C**

P [bar]	Q l/min
0,10	
0,20	
0,50	10,59
1,00	15,20
1,50	18,74
2,00	21,75
2,50	24,45
3,00	26,85
3,50	29,19
4,00	31,18
4,50	33,20
5,00	35,00

Doccetta - Hand shower
Condizioni di prova - Test conditions
Acqua calda - Hot water: **60±2 °C**
Acqua fredda - Cold water: **20±2 °C**

P [bar]	Q l/min
0,10	
0,20	
0,50	4,50
1,00	6,11
1,50	7,54
2,00	9,15
2,50	11,13
3,00	12,55
3,50	14,24
4,00	15,70
4,50	16,84
5,00	18,26

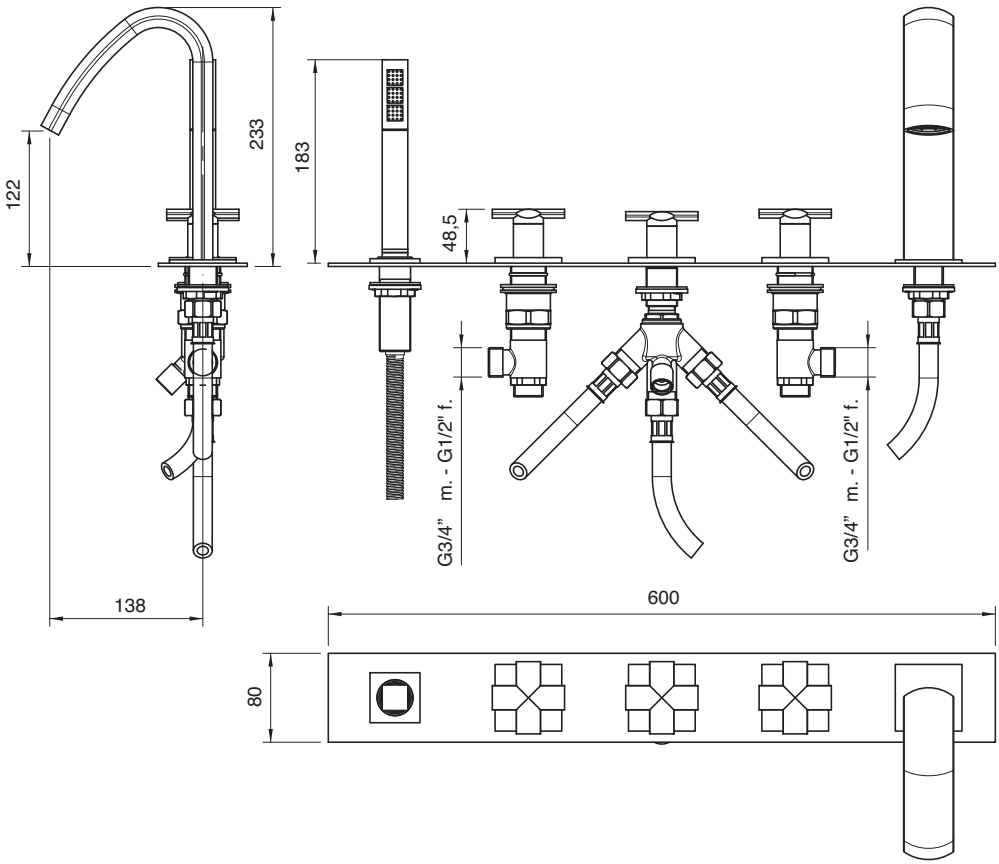

3700 N399 AA0

Batteria piano vasca 5 fori

5-hole bathtub set
Wannenrand-Fünflochbatterie
Bateria borde bañera 5 orificios
Mélangeur bain sur gorge à 5 trous

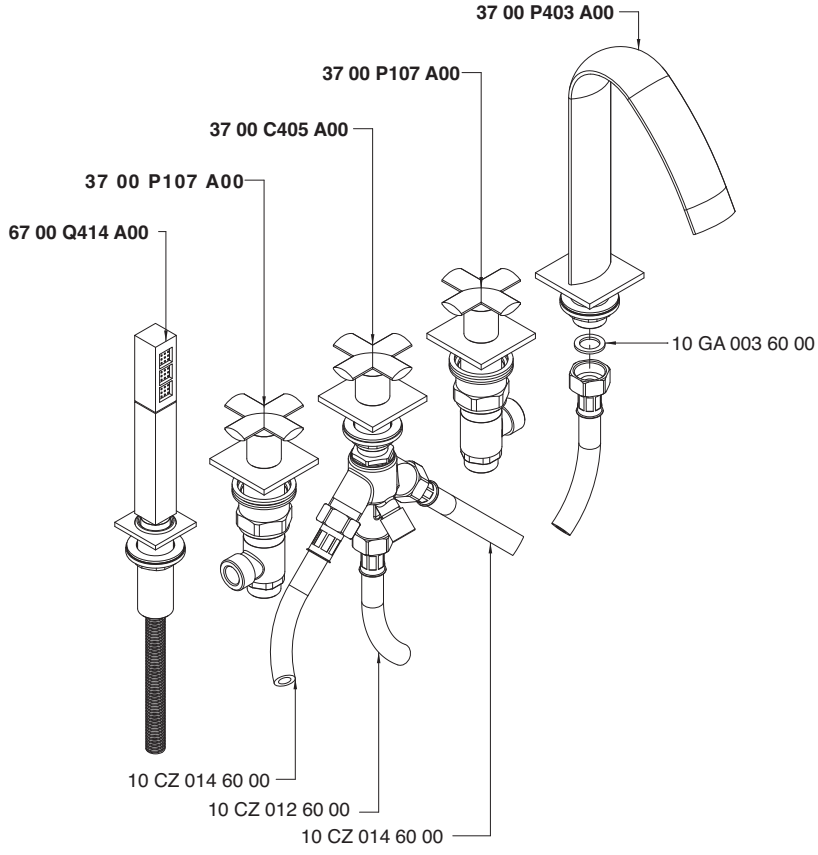

Getto piano vasca - Bathtub spout
Condizioni di prova - Test conditions
Acqua calda - Hot water: **60±2 °C**
Acqua fredda - Cold water: **20±2 °C**

P [bar]	Q l/min
0,10	
0,20	
0,50	10,59
1,00	15,20
1,50	18,74
2,00	21,75
2,50	24,45
3,00	26,85
3,50	29,19
4,00	31,18
4,50	33,20
5,00	35,00

Doccetta - Hand shower
Condizioni di prova - Test conditions
Acqua calda - Hot water: **60±2 °C**
Acqua fredda - Cold water: **20±2 °C**

P [bar]	Q l/min
0,10	
0,20	
0,50	4,50
1,00	6,11
1,50	7,54
2,00	9,15
2,50	11,13
3,00	12,55
3,50	14,24
4,00	15,70
4,50	16,84
5,00	18,26

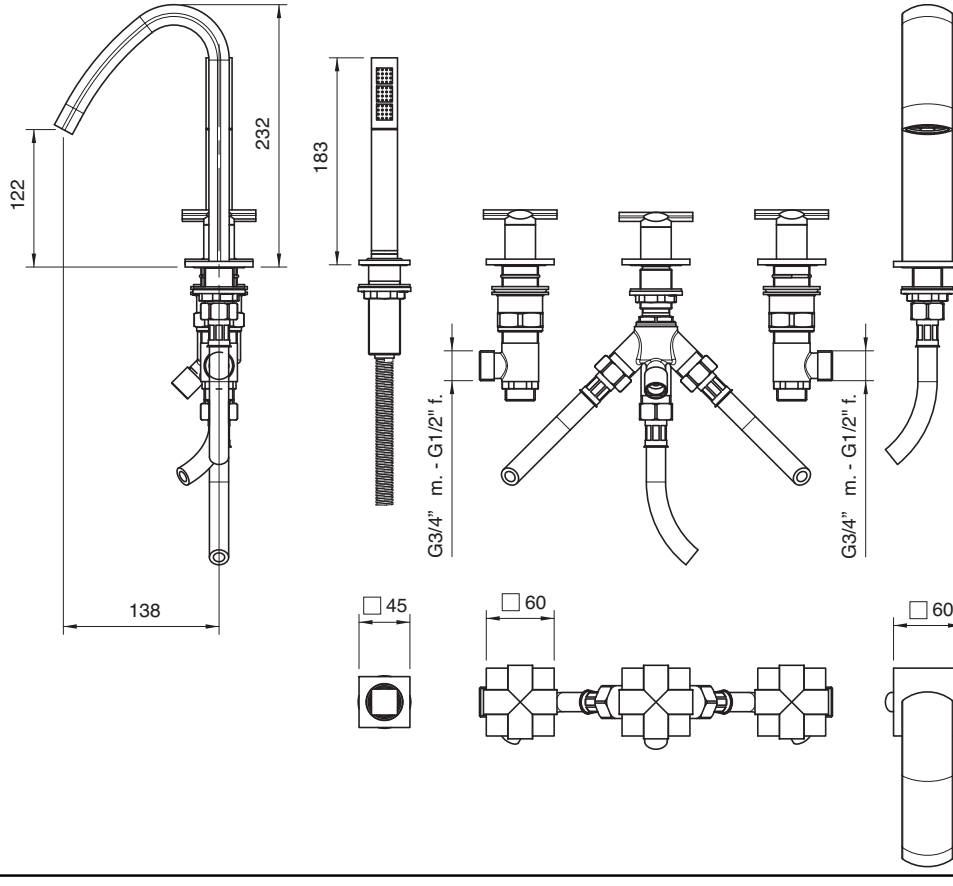

3700 AL05 A00
+
3700 i401 AC0

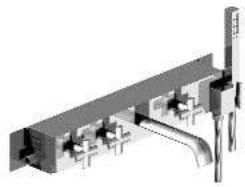

Batteria vasca da incasso - completo

Built-in bathtub set - complete
Wannenbatterie Up-Montiert - komplett
Bateria bañera empotrarr - complet
Mélangeur bain à encastre - completo

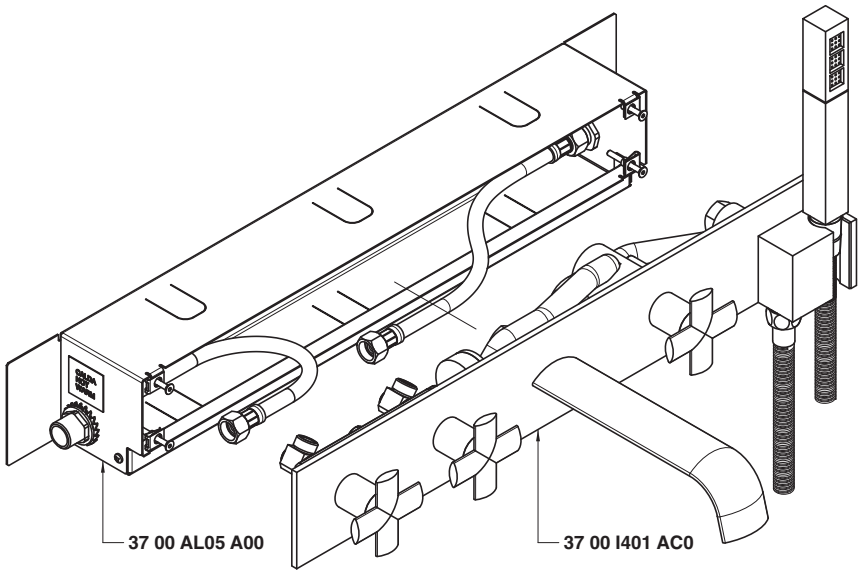

Getto vasca - Bathtub spout
Condizioni di prova - Test conditions
Acqua calda - Hot water: **60±2 °C**
Acqua fredda - Cold water: **20±2 °C**

P [bar]	Q l/min
0,1	
0,2	
0,5	8,7
1	12,51
1,5	15,4
2	17,7
2,5	19,9
3	21,8
3,5	23,6
4	25,2
4,5	26,7
5	28,8

Doccetta - Hand shower
Condizioni di prova - Test conditions
Acqua calda - Hot water: **60±2 °C**
Acqua fredda - Cold water: **20±2 °C**

P [bar]	Q l/min
0,1	
0,2	
0,5	
1	6,41
1,5	8,0
2	9,2
2,5	10,2
3	11,4
3,5	12,3
4	13,3
4,5	14,3
5	15,0

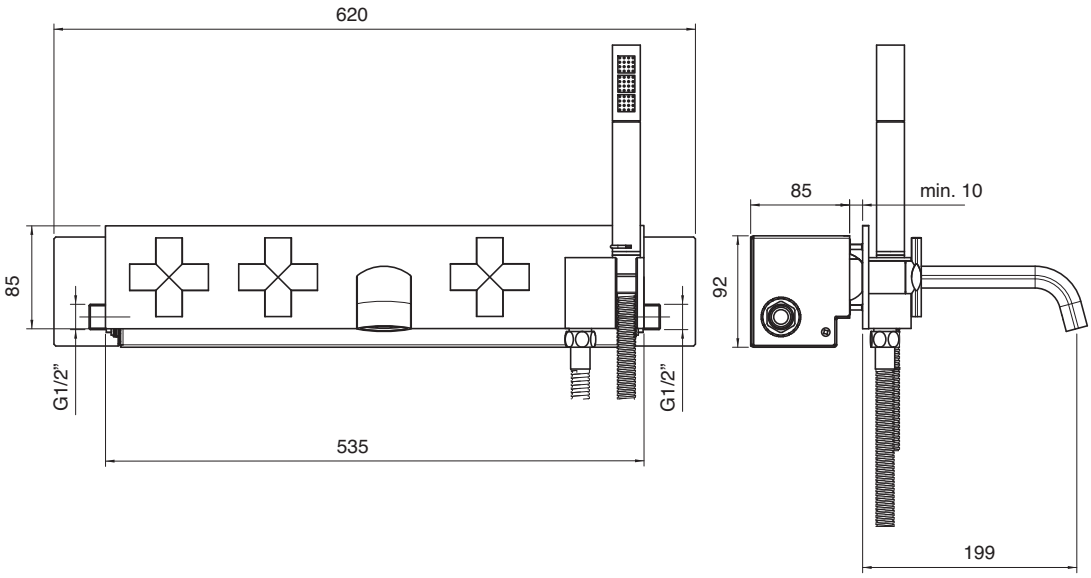

3700 AL07 A00
+
3700 1515 AC0

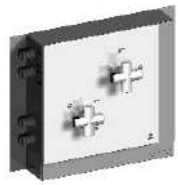

Termostatico da incasso con deviatore - completo

Built-in thermostatic unit with diverter - complete
Thermostatische Up-Brausemischer Gruppe mit Umsteller - komplett
Grupo termostatico empotrado con inversor - complet
Group mitigeur thermostatique avec inverseur - completo

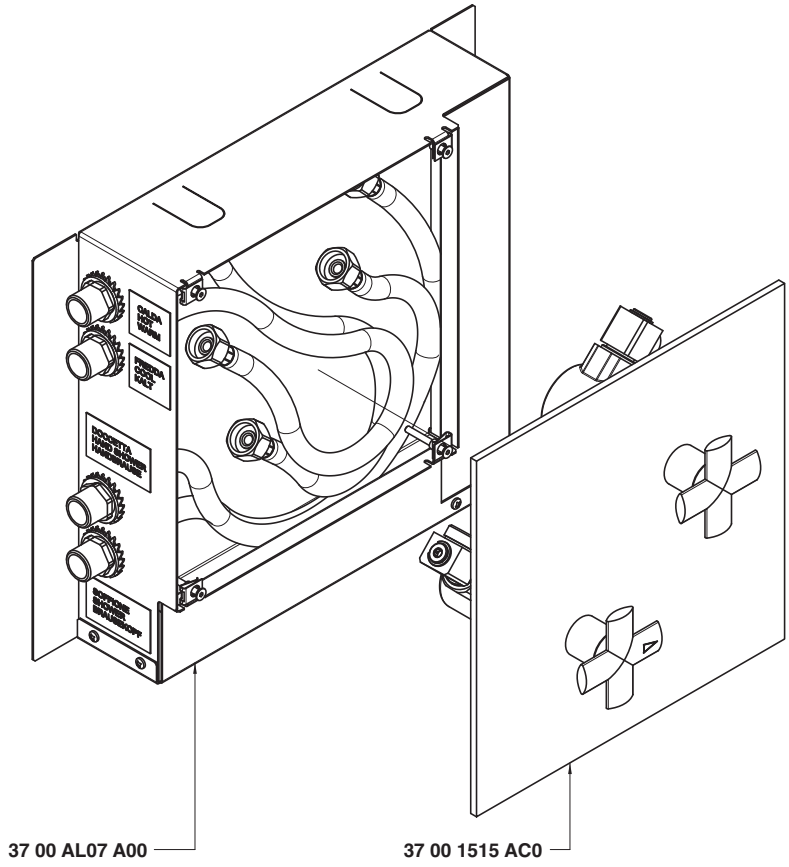

Condizioni di prova - Test conditions

Acqua calda - Hot water: **60±2 °C**
Acqua fredda - Cold water: **20±2 °C**

P [bar]	Q l/min
0,1	
0,2	
0,5	7,3
1	10,66
1,5	13,1
2	15,3
2,5	17,5
3	19,2
3,5	20,6
4	23,1
4,5	24,0
5	24,8

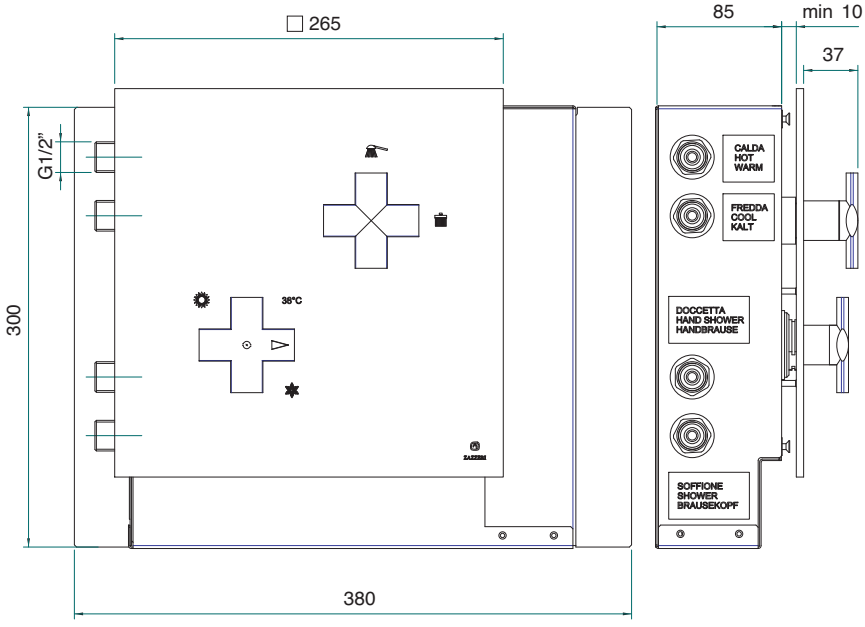

3700 BR02 A00
+
2900 SO05 A00
+
6800 B108 A00

Braccio doccia da soffitto 293 mm con soffione anticalcare quadro 260 mm

Ceiling-mounted shower head, complete, w/anti-limescale outlet
Brausearm Deckenmontage mit Antikalk-Brausekopf
Brazo ducha de techo con plato desincrustante
Douche de tête sur plafond avec pomme anticalcaire

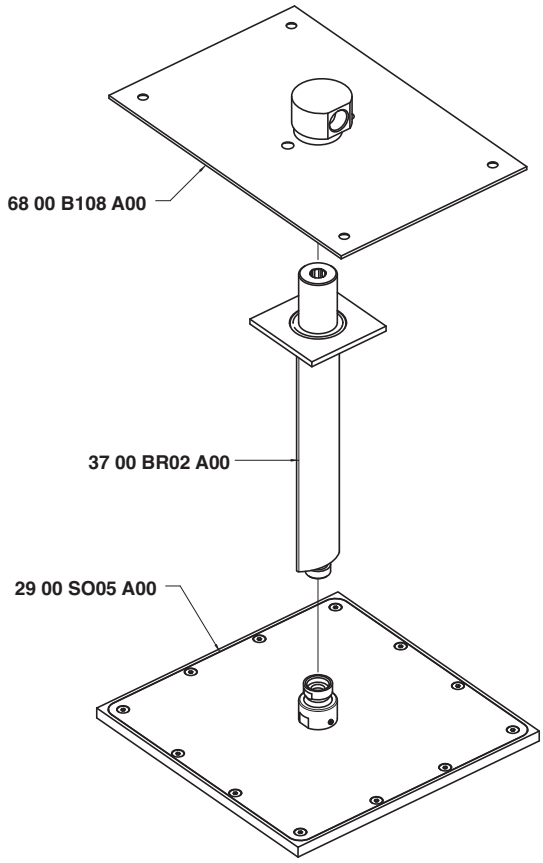

Condizioni di prova - Test conditions

Acqua calda - Hot water: **60±2 °C**
Acqua fredda - Cold water: **20±2 °C**

P [bar]	Q l/min
0,1	
0,2	
0,5	26,1
1,0	37,7
1,5	46,7
2,0	54,1
2,5	60,2
3,0	66,1
3,5	71,2
4,0	77,0
4,5	81,0
5,0	

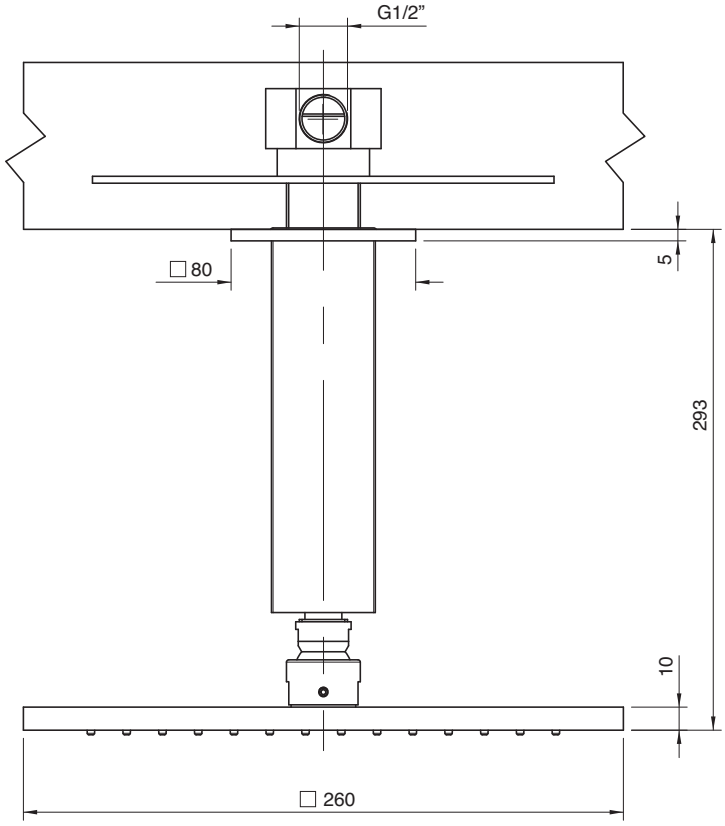

3700 BR03 A00
+
2900 SO05 A00
+
6800 B108 A00

Braccio doccia da soffitto 593 mm con soffione anticalcare quadro 260 mm

Ceiling-mounted shower head, complete, w/anti-limescale outlet
Brausearm Deckenmontage mit Antikalk-Brausekopf
Brazo ducha de techo con plato desincrustante
Douche de tête sur plafond avec pomme anticalcaire

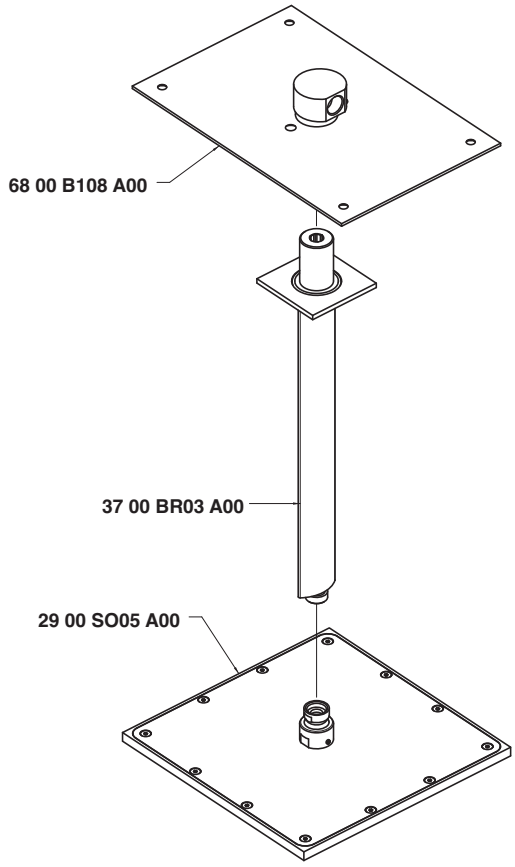

Condizioni di prova - Test conditions

Acqua calda - Hot water: **60±2 °C**
Acqua fredda - Cold water: **20±2 °C**

P [bar]	Q l/min
0,1	
0,2	
0,5	26,1
1,0	37,7
1,5	46,7
2,0	54,1
2,5	60,2
3,0	66,1
3,5	71,2
4,0	77,0
4,5	81,0
5,0	

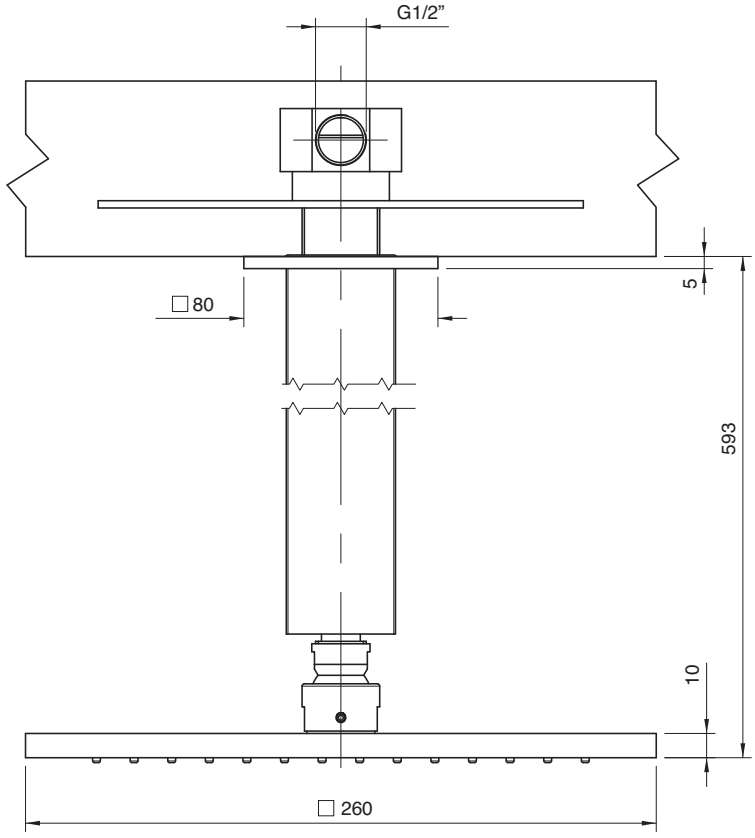

3700 BR04 A00
+
2900 SO05 A00
+
6800 B108 A00

Braccio doccia da soffitto 893 mm con soffione anticalcare quadro 260 mm

Ceiling-mounted shower head, complete, w/anti-limescale outlet
Brausearm Deckenmontage mit Antikalk-Brausekopf
Brazo ducha de techo con plato desincrustante
Douche de tête sur plafond avec pomme anticalcaire

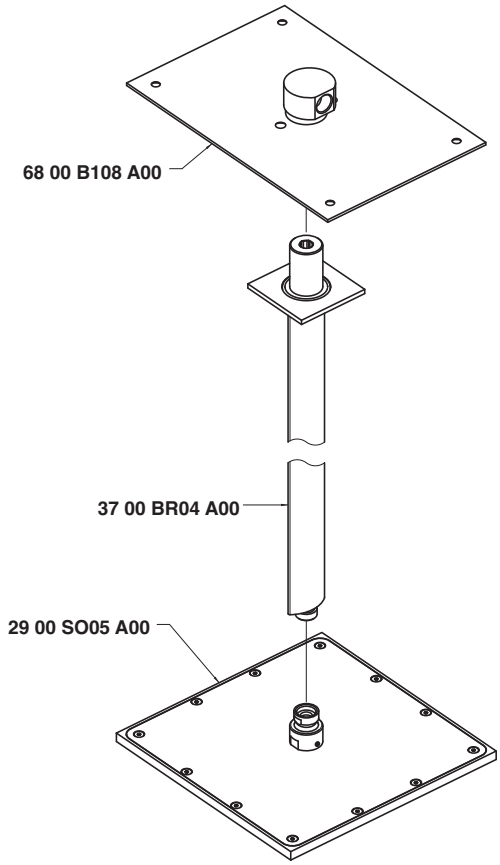

Condizioni di prova - Test conditions

Acqua calda - Hot water: **60±2 °C**
Acqua fredda - Cold water: **20±2 °C**

P [bar]	Q l/min
0,1	
0,2	
0,5	26,1
1,0	37,7
1,5	46,7
2,0	54,1
2,5	60,2
3,0	66,1
3,5	71,2
4,0	77,0
4,5	81,0
5,0	

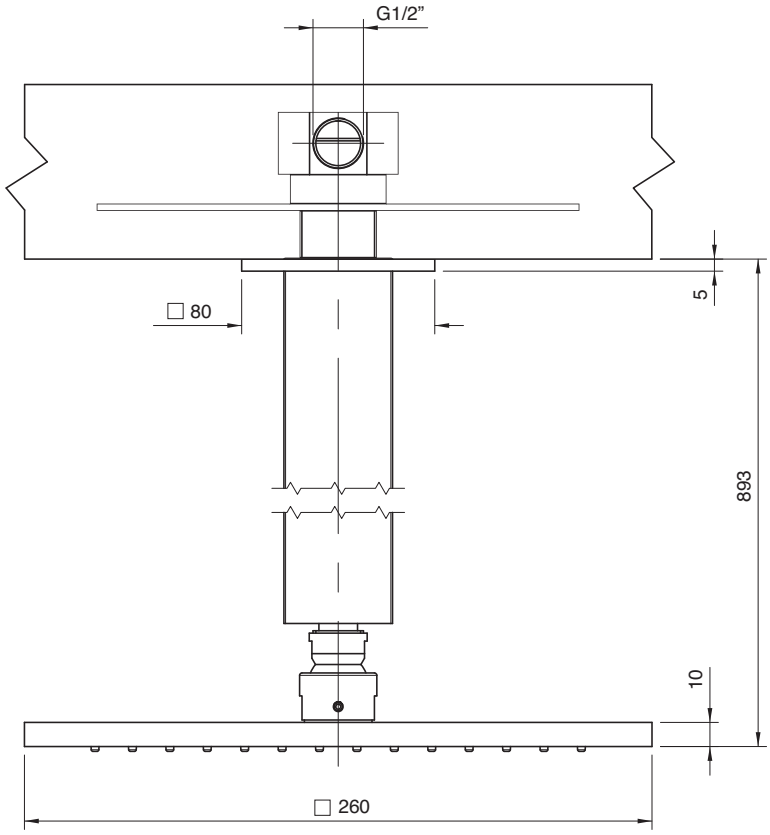

3700 BR01 A00
+
2900 SO05 A00
+
6800 B108 A00

Braccio doccia da parete con soffione anticalcare quadro 260 mm

Shower arm with squared anti-limescale shower head 260
Brausearm mit Quadratantikalkkopfbrause 260
Brazo de ducha con plato cuadrado antisarro 260
Douche de tête complète avec pomme carré anticalcaire 260

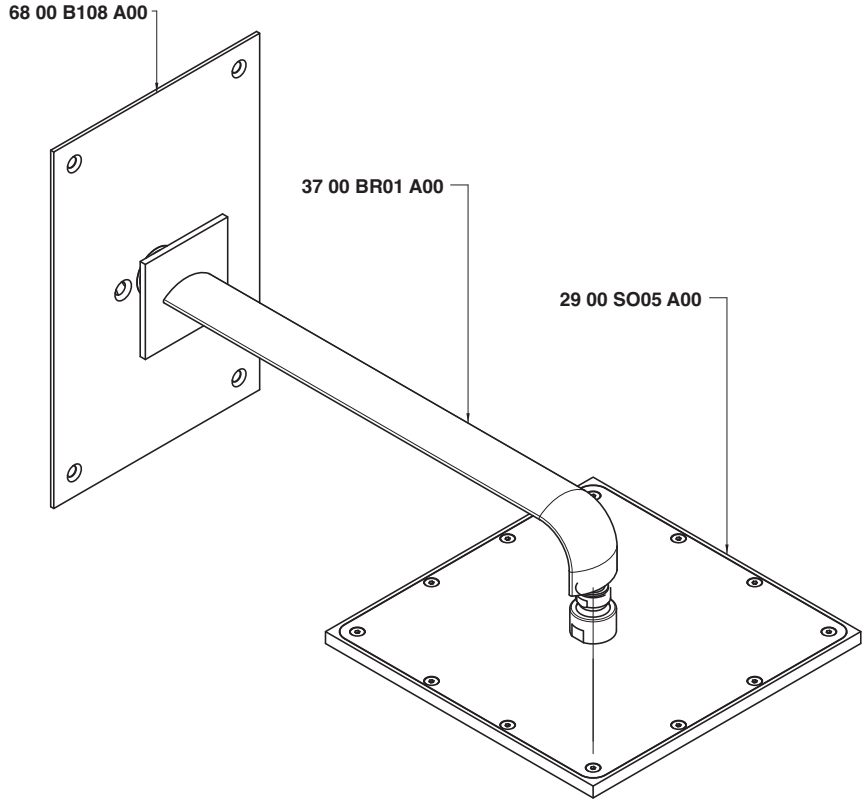

Condizioni di prova - Test conditions

Acqua calda - Hot water: **60±2 °C**
Acqua fredda - Cold water: **20±2 °C**

P [bar]	Q l/min
0,1	
0,2	
0,5	26,1
1,0	37,7
1,5	46,7
2,0	54,1
2,5	60,2
3,0	66,1
3,5	71,2
4,0	77,0
4,5	81,0
5,0	

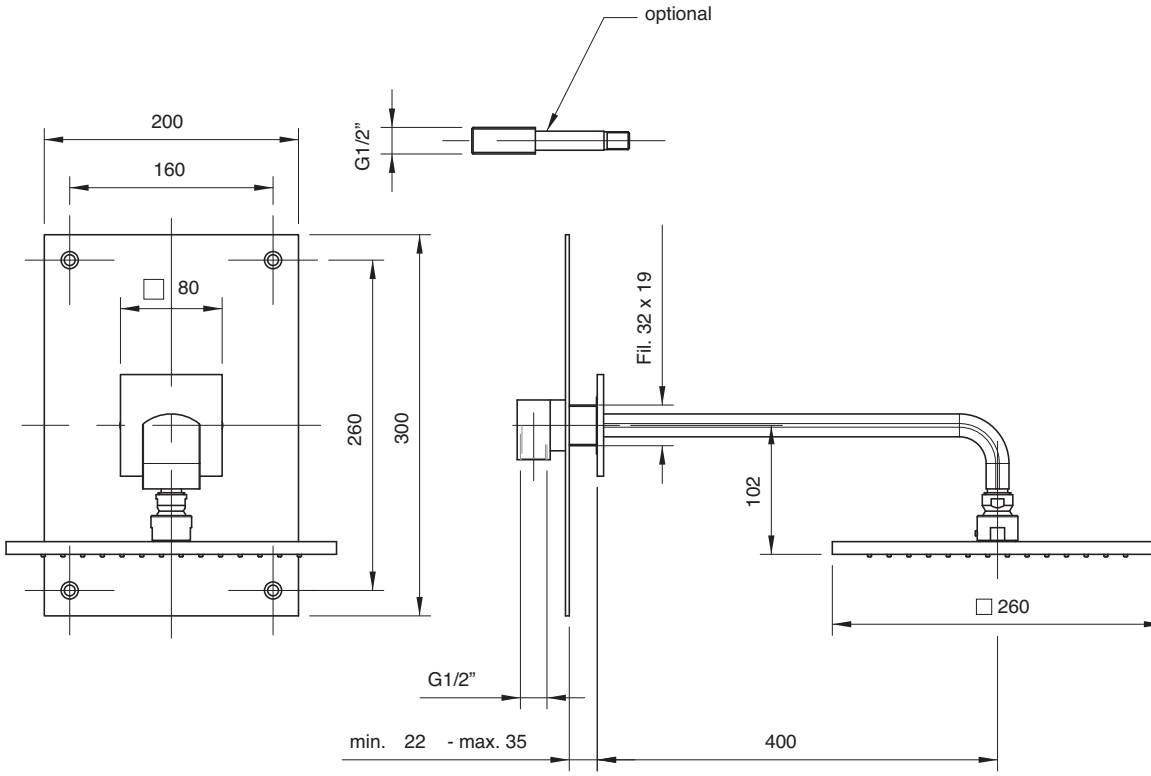

3701 1100 A00

Miscelatore lavabo senza scarico

Single lever washbasin mixer
Waschtisch-Einhandbatterie
Monomando lavabo
Mitigeur lavabo

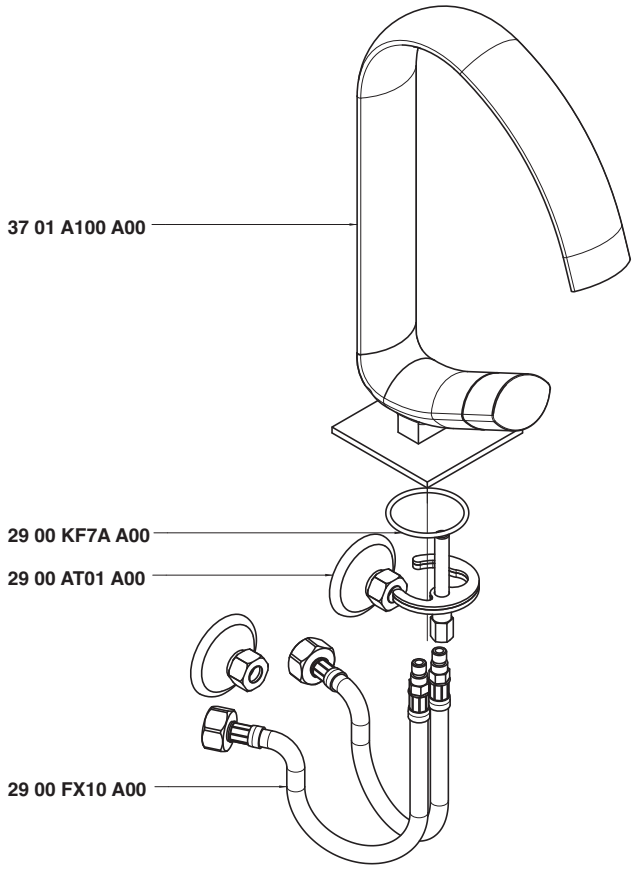

Condizioni di prova - Test conditions

Acqua calda - Hot water: **60±2 °C**
Acqua fredda - Cold water: **20±2 °C**

P [bar]	Q l/min
0,10	
0,20	
0,50	4,41
1,00	6,40
1,50	7,87
2,00	9,13
2,50	10,22
3,00	11,22
3,50	12,13
4,00	12,95
4,50	13,77
5,00	14,55

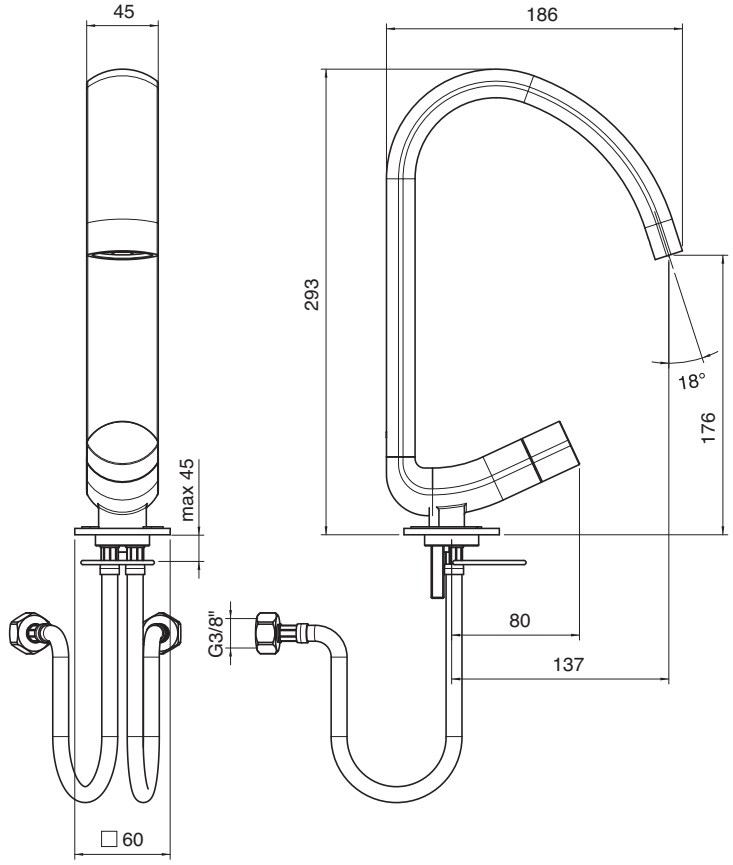

3701 1099 A00

Miscelatore lavabo senza scarico collo prolungato

Single lever washbasin mixer
Waschtisch-Einhandbatterie
Monomando lavabo
Mitigeur lavabo

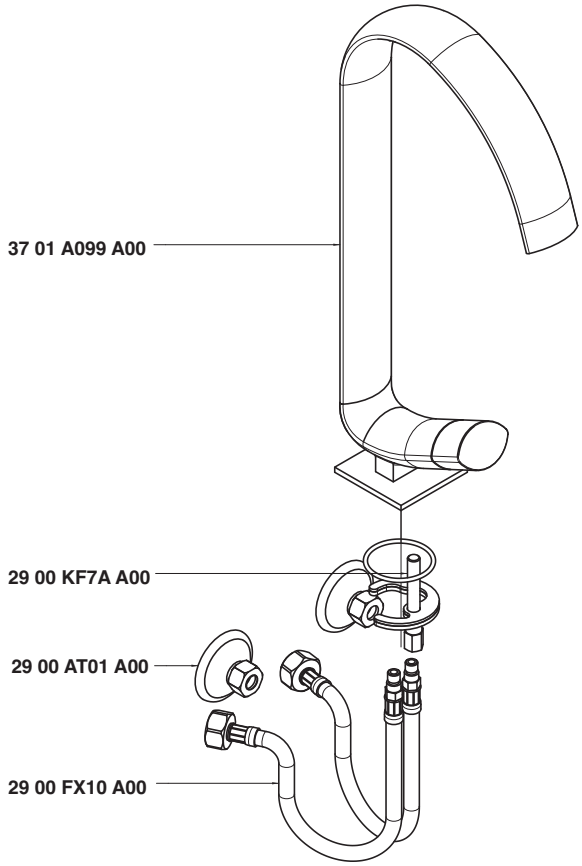

Condizioni di prova - Test conditions

Acqua calda - Hot water: **60±2 °C**
Acqua fredda - Cold water: **20±2 °C**

P [bar]	Q l/min
0,10	
0,20	
0,50	4,41
1,00	6,40
1,50	7,87
2,00	9,13
2,50	10,22
3,00	11,22
3,50	12,13
4,00	12,95
4,50	13,77
5,00	14,55

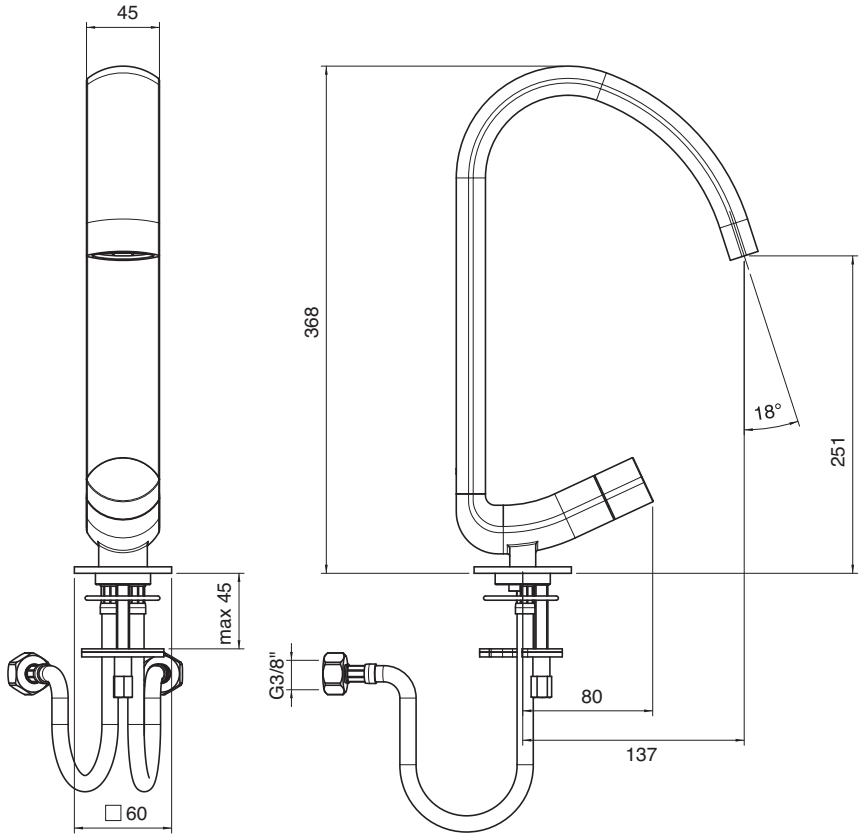

3701 PL01 A00

Prolunga miscelatore lavabo 150 mm

Extension for single lever mixer 150 mm
Verlängerung für Waschtisch-Einhandbatterie 150 mm
Prolongacion para monomando lavabo 150 mm
Rallonge pour mitigeur lavabo 150 mm

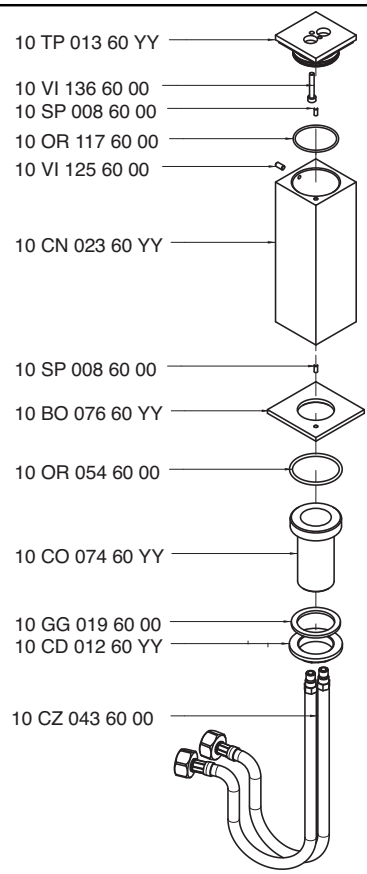

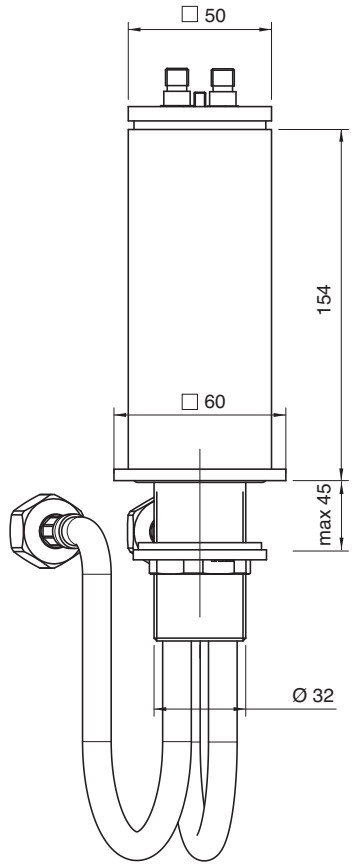

3701 T100 A00

Getto lavabo a colonna

Pedestal washbasin spout
Waschtisch-Einlaufsäule
Columna salida de agua para lavabo
Bec lavabo à colonne

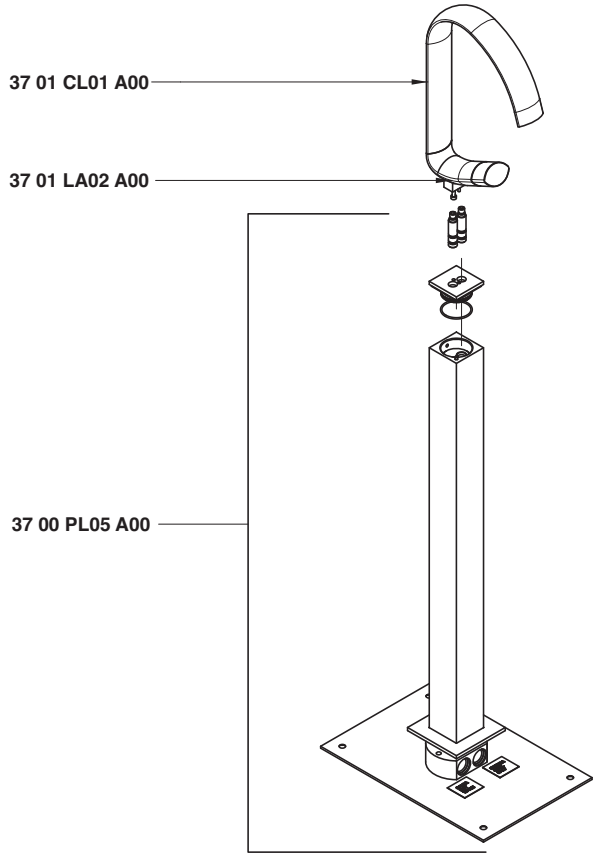

Condizioni di prova - Test conditions

Acqua calda - Hot water: **60±2 °C**
Acqua fredda - Cold water: **20±2 °C**

P [bar]	Q l/min
0,10	
0,20	
0,50	3,81
1,00	5,71
1,50	7,13
2,00	8,24
2,50	9,82
3,00	10,22
3,50	11,17
4,00	12,00
4,50	12,79
5,00	13,53

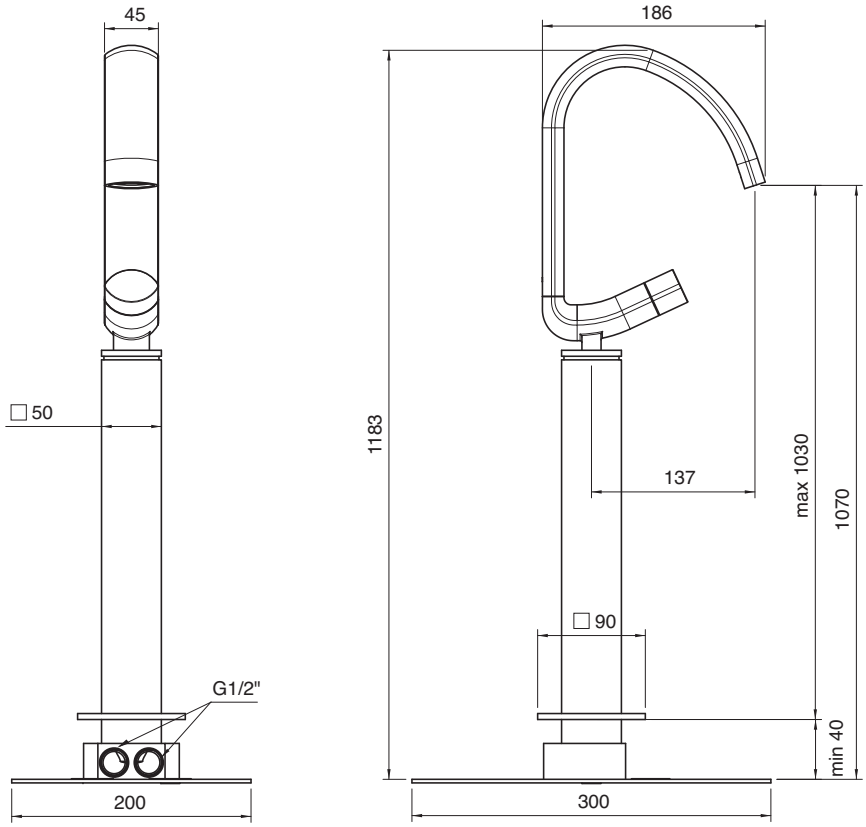

3700 AL03 A00
+
3701 C113 A00

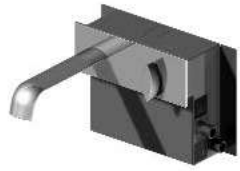

Batteria lavabo da incasso - completa

Built-in washbasin set with plate - complete
UP-montiert Wand-Waschtischbatterie mit Platte - komplett
Bateria lavabo de empotrar con placa - complet
Mélangeur lavabo à encastrer avec plaque - completo

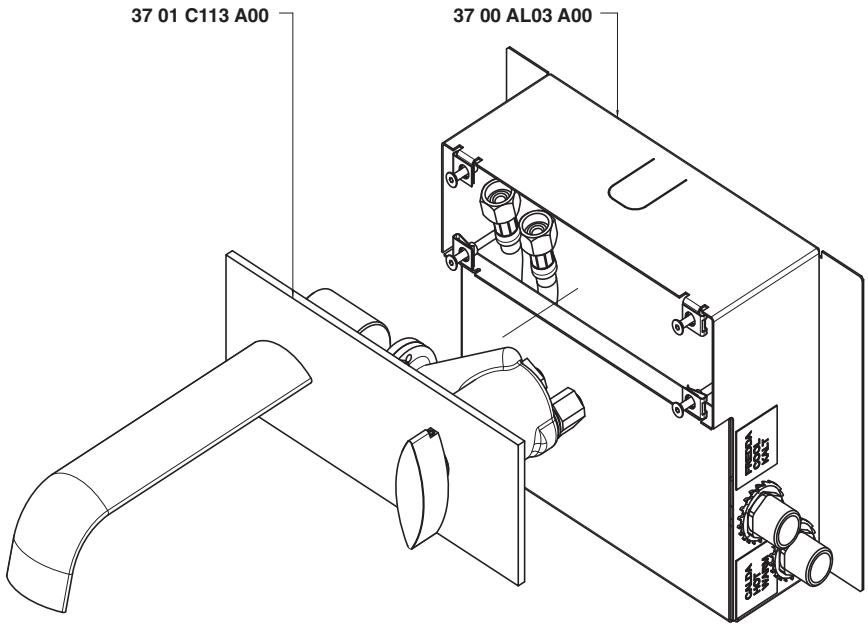

Condizioni di prova - Test conditions

Acqua calda - Hot water: **60±2 °C**
Acqua fredda - Cold water: **20±2 °C**

P [bar]	Q l/min
0,1	
0,2	
0,5	7,5
1	10,65
1,5	13,0
2	15,1
2,5	17,0
3	18,6
3,5	20,0
4	21,4
4,5	22,7
5	24,0

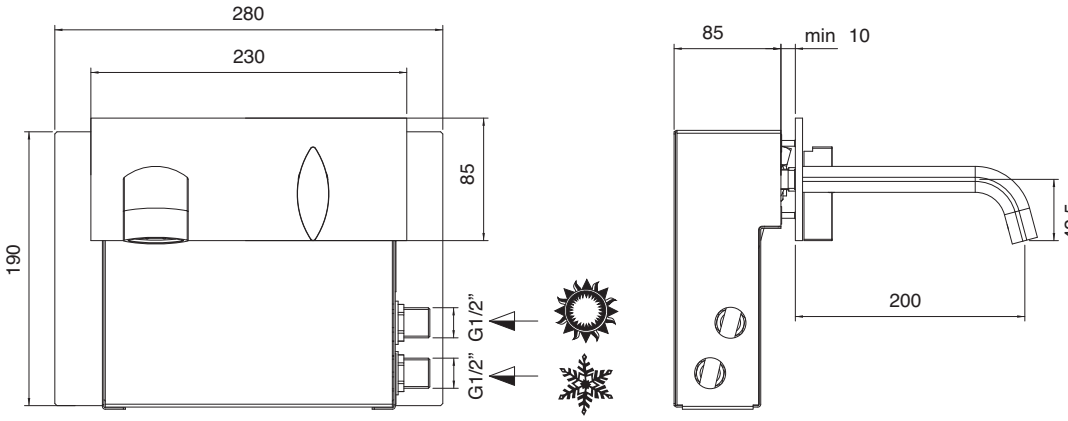

3701 1201 A00

Miscelatore bidet senza scarico

Single lever bidet mixer
Bidet-Einhandbatterie
Monomando bidé
Mitigeur bidet

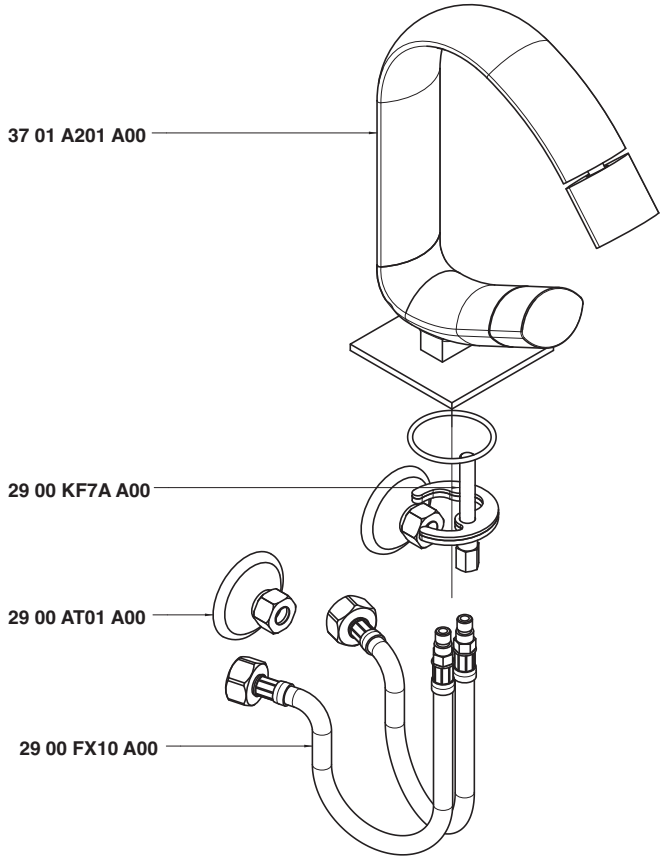

Condizioni di prova - Test conditions

Acqua calda - Hot water: **60±2 °C**
Acqua fredda - Cold water: **20±2 °C**

P [bar]	Q l/min
0,10	
0,20	
0,50	4,74
1,00	6,86
1,50	8,43
2,00	9,75
2,50	10,91
3,00	11,96
3,50	12,93
4,00	13,81
4,50	14,64
5,00	15,48

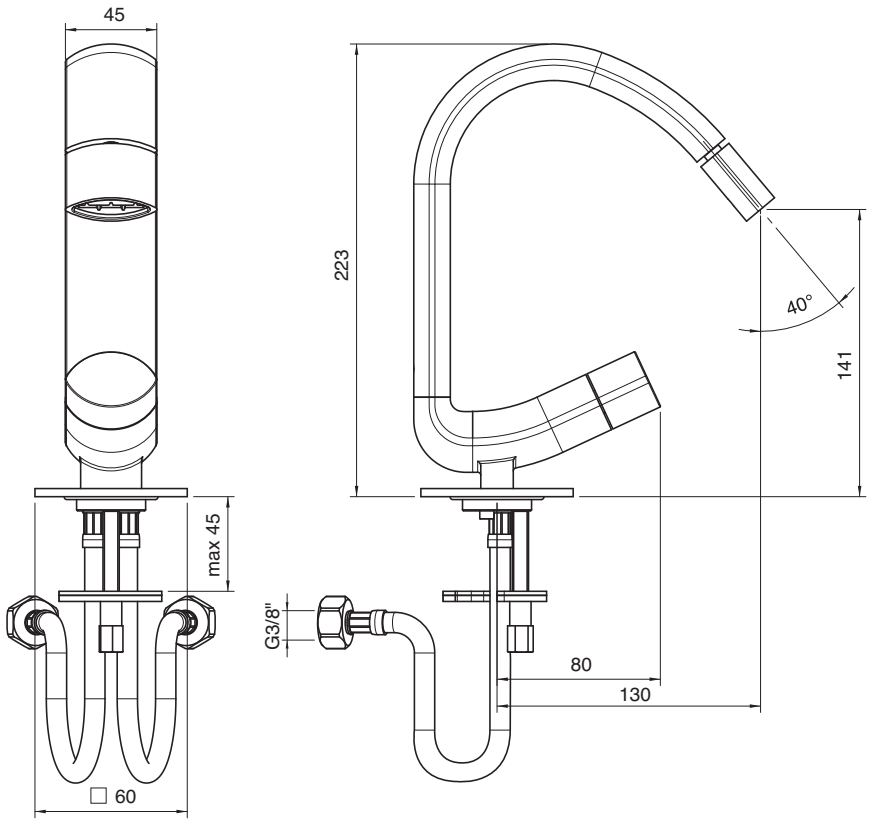

3701 1400 A00

Monocomando vasca esterno

Single lever bathtub mixer
Wannen-Einhandbatterie
Monomando bañera
Mitigeur bain/douche

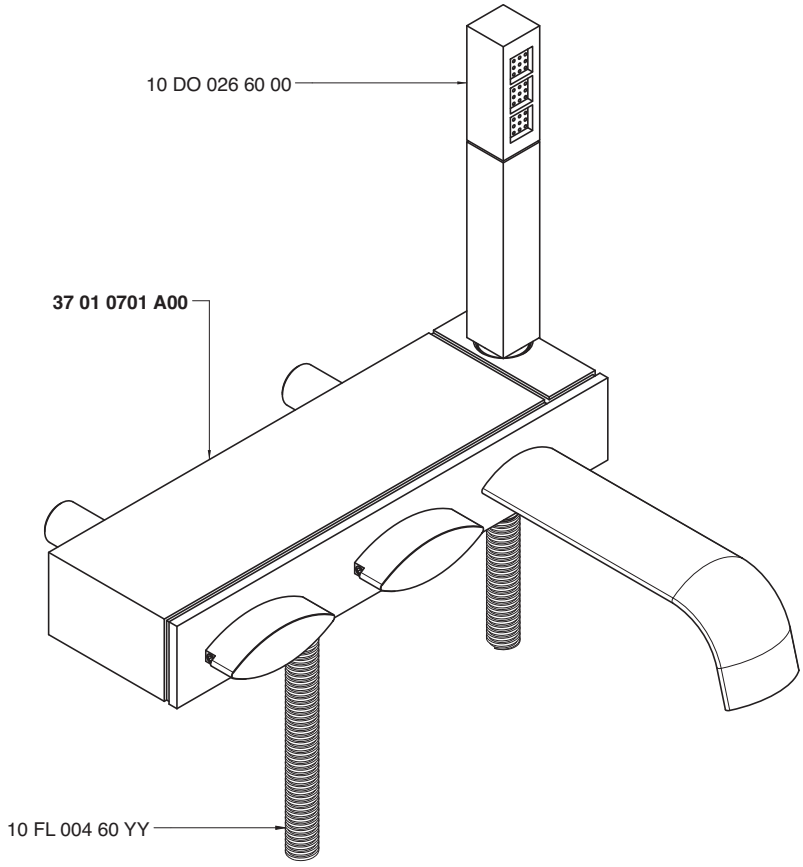

Getto vasca - Bathtub spout

Condizioni di prova - Test conditions

Acqua calda - Hot water: **60±2 °C**
Acqua fredda - Cold water: **20±2 °C**

P [bar]	Q l/min
0,1	
0,2	
0,5	6,8
1	9,66
1,5	11,8
2	13,6
2,5	15,3
3	16,8
3,5	18,1
4	19,3
4,5	20,5
5	21,7

Doccetta - Hand shower

Condizioni di prova - Test conditions

Acqua calda - Hot water: **60±2 °C**
Acqua fredda - Cold water: **20±2 °C**

P [bar]	Q l/min
0,1	
0,2	
0,5	4,7
1	6,75
1,5	8,4
2	9,7
2,5	10,9
3	12,0
3,5	13,0
4	13,9
4,5	14,8
5	15,6

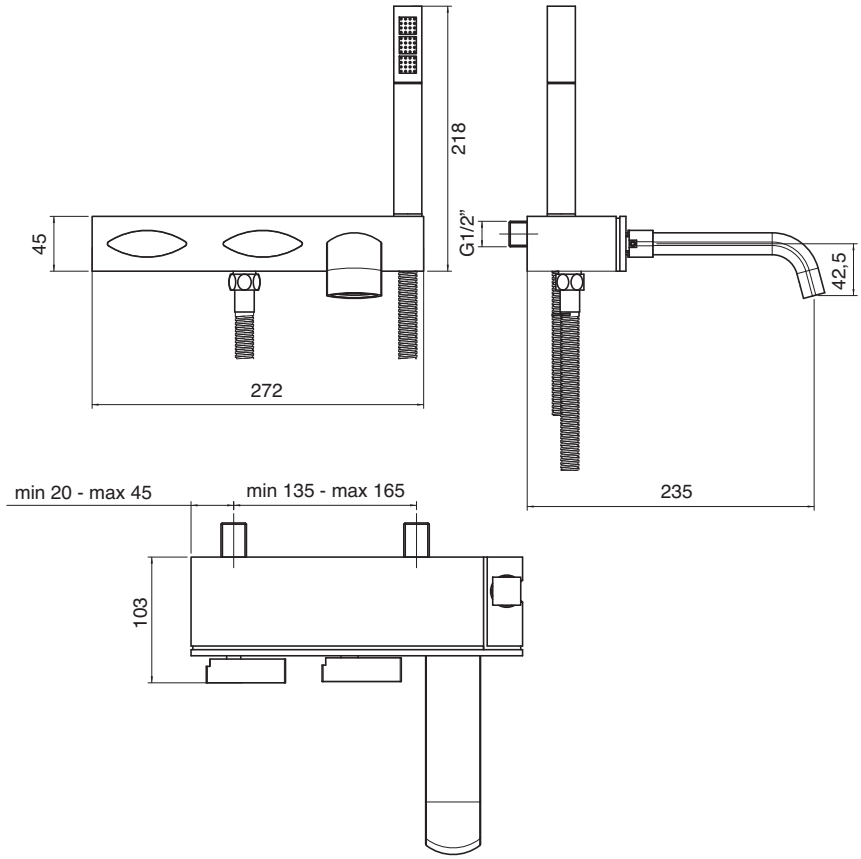

3700 AL06 A00
+
3701 i401 AC0

Gruppo vasca da incasso - completo

Built-in bathtub set - complete
Wannenbatterie UP-Mont. - komplett
Batería bañera empotrar - completo
Mélangeur bain à encastrer - complet

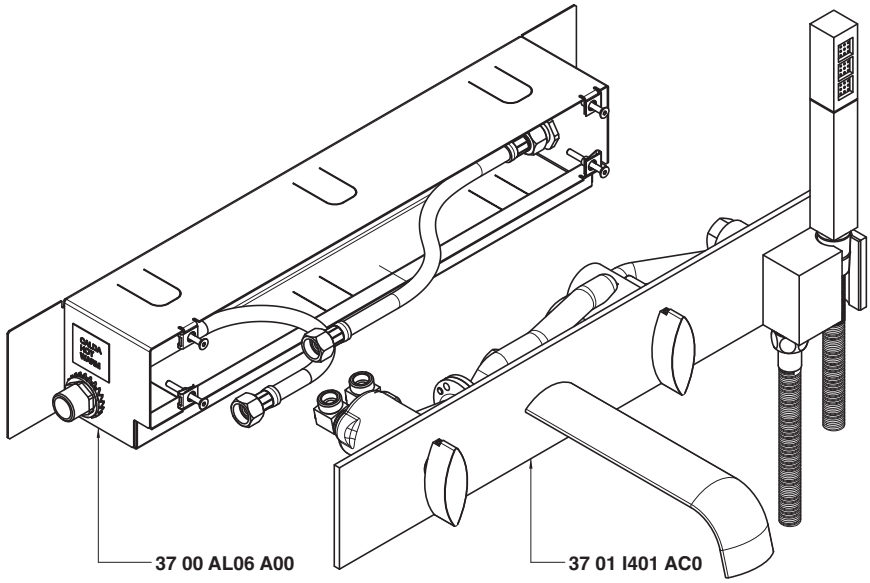

Getto vasca - Bathtub spout
Condizioni di prova - Test conditions
Acqua calda - Hot water: **60±2 °C**
Acqua fredda - Cold water: **20±2 °C**

P [bar]	Q l/min
0,1	
0,2	
0,5	4,5
1	9,2
1,5	11,3
2	13,0
2,5	14,6
3	15,9
3,5	17,1
4	18,4
4,5	19,5
5	20,6

Doccetta - Hand shower
Condizioni di prova - Test conditions
Acqua calda - Hot water: **60±2 °C**
Acqua fredda - Cold water: **20±2 °C**

P [bar]	Q l/min
0,1	
0,2	
0,5	4,0
1	5,8
1,5	7,2
2	8,3
2,5	9,2
3	10,1
3,5	11,0
4	11,8
4,5	12,6
5	13,2

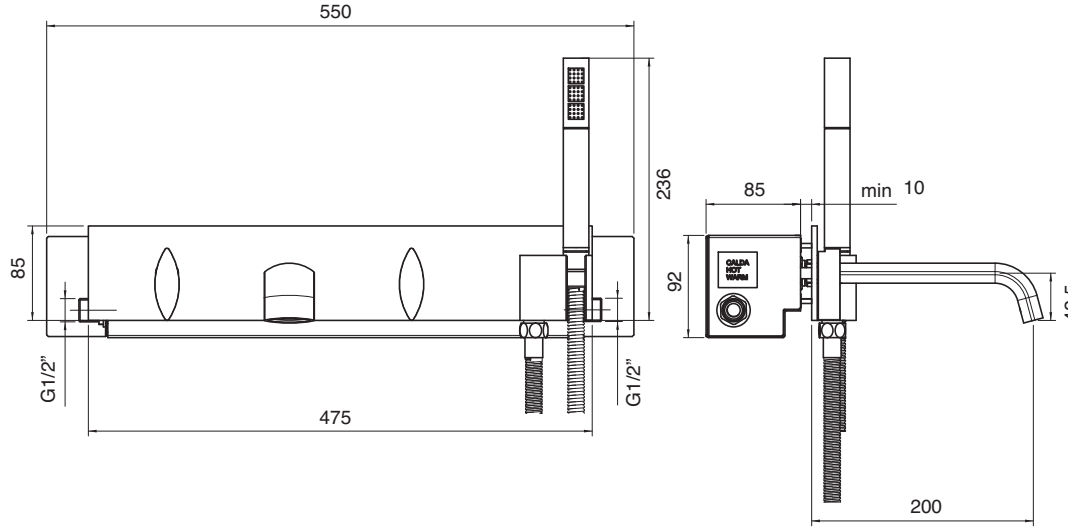

3700 AL01 A00
+
3701 C401 A00

Miscelatore da incasso con deviatore variante Slim

CompletoBuilt-in mixer with diverter Slim variant
completeMischer UP-Montage mit Umsteller Variante Slim - komplett
Mezclador de empotrar con inversor variante Slim -completo
Mitigeur à encastrer avec inverseur variante Slim - complet

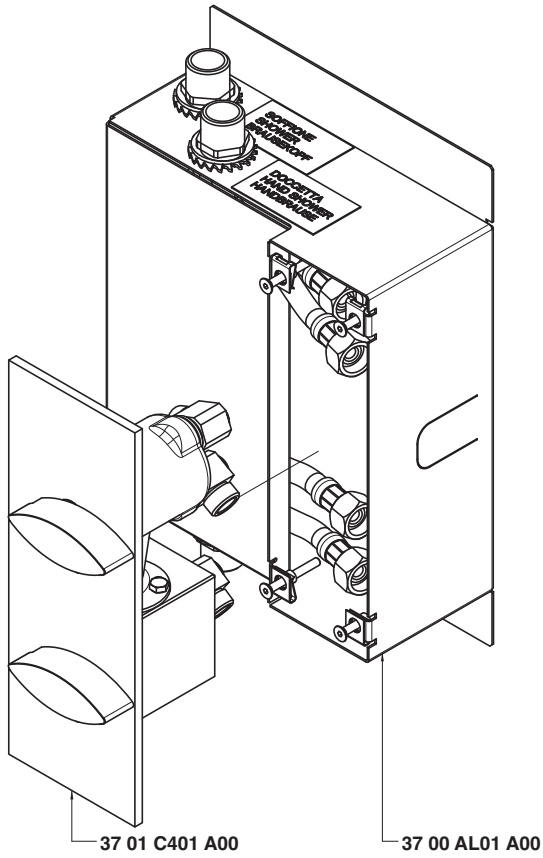

Uscita vasca - Bathtub exit
Condizioni di prova - Test conditions
Acqua calda - Hot water: **60±2 °C**
Acqua fredda - Cold water: **20±2 °C**

P [bar]	Q l/min
0,1	
0,2	
0,5	5,6
1,0	7,9
1,5	9,7
2,0	11,2
2,5	12,5
3,0	13,7
3,5	14,8
4,0	15,8
4,5	16,8
5,0	17,7

Uscita doccetta - Hand shower exit
Condizioni di prova - Test conditions
Acqua calda - Hot water: **60±2 °C**
Acqua fredda - Cold water: **20±2 °C**

P [bar]	Q l/min
0,1	
0,2	
0,5	4,6
1,0	6,4
1,5	7,9
2,0	9,1
2,5	10,2
3,0	11,2
3,5	12,1
4,0	12,9
4,5	13,7
5,0	14,4

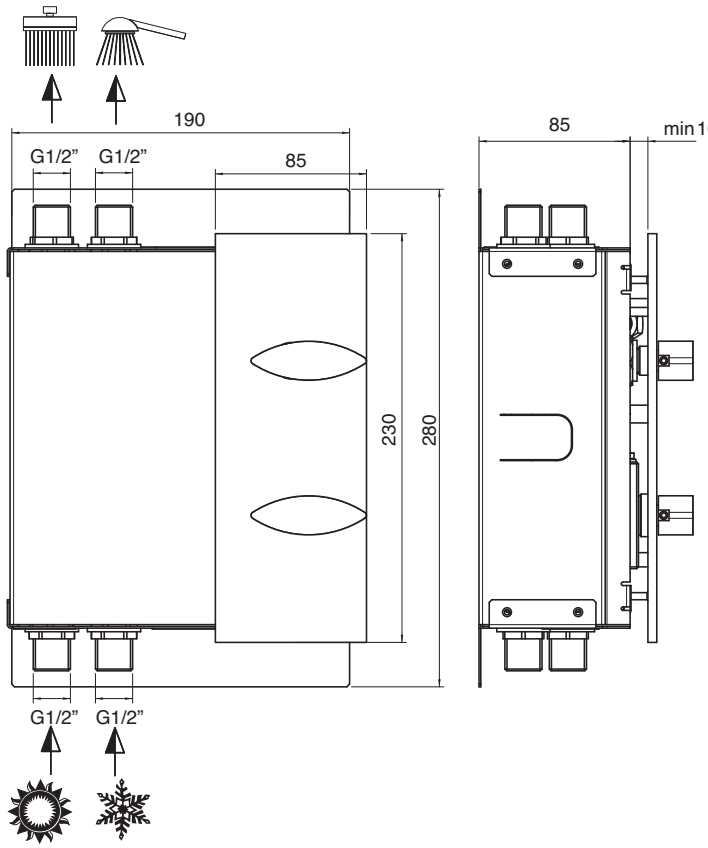

3700 AL02 A00
+
3701 C402 A00

Miscelatore da incasso variante Slim - completo

Built-in mixer Slim variant - complete
Mischer UP-Montage Variante Slim - komplett
Mezclador de empotrar variante Slim -completo
Mitigeur à encastrer variante Slim - complet

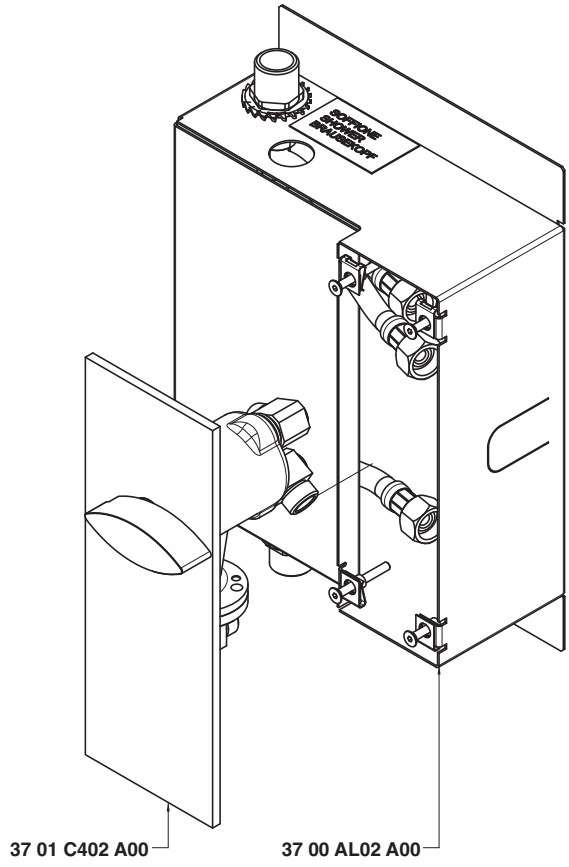

Condizioni di prova - Test conditions

Acqua calda - Hot water: **60±2 °C**
Acqua fredda - Cold water: **20±2 °C**

P [bar]	Q l/min
0,1	
0,2	
0,5	5,9
1	8,37
1,5	10,3
2	11,9
2,5	13,3
3	14,6
3,5	15,8
4	16,8
4,5	18,0
5	18,9

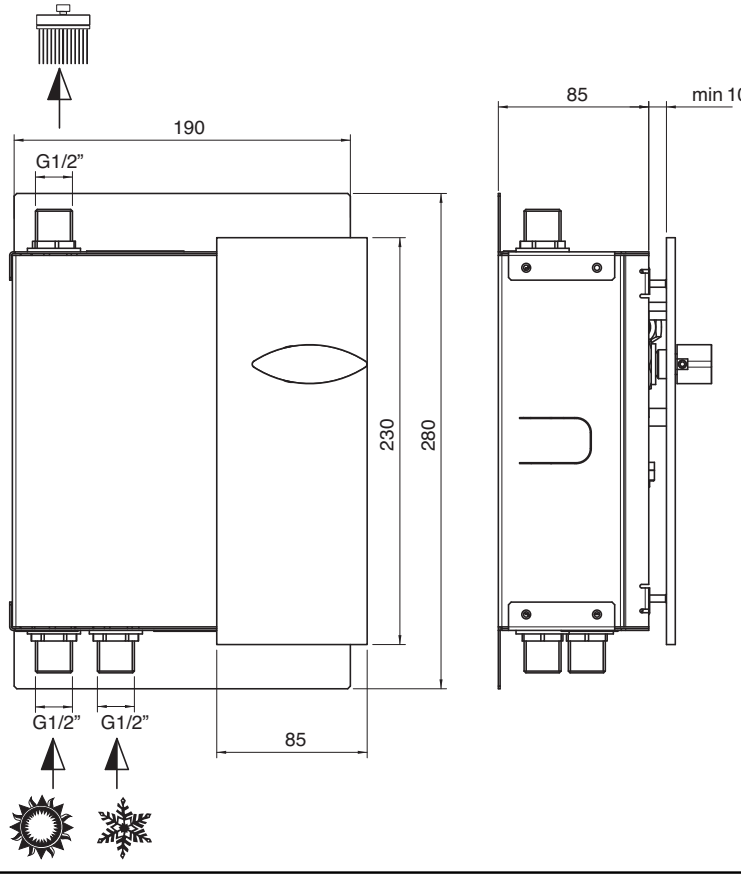

3701 1401 AX0

Monocomando vasca da incasso - completo

Built-in single lever bathtub mixer - complete
Einhand-Wannenbatterie UP-Montage - komplett
Monomando de empotrar p/bañera - completo
Mitigeur bain à encastrer - complet

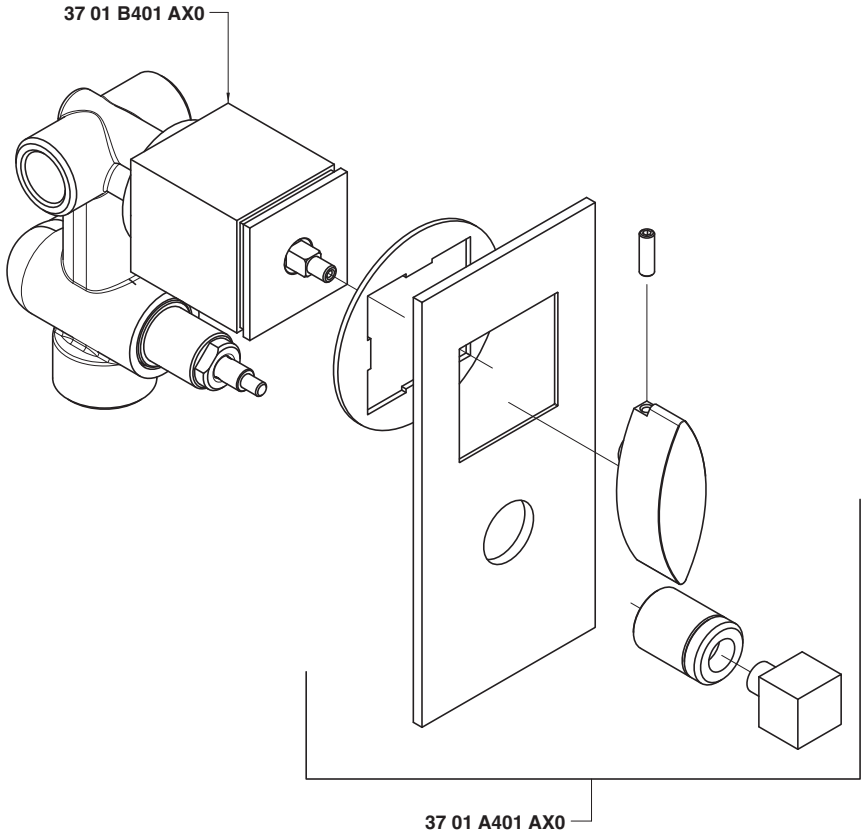

Uscita G 1/2" - Exit G 1/2"
Condizioni di prova - Test conditions
Acqua calda - Hot water: **60±2 °C**
Acqua fredda - Cold water: **20±2 °C**

P [bar]	Q l/min
0,1	
0,2	
0,5	8,5
1,0	12,9
1,5	15,3
2,0	17,9
2,5	20,0
3,0	22,0
3,5	23,8
4,0	25,5
4,5	27,2
5,0	28,5

Uscita G 3/4" - Exit G 3/4"
Condizioni di prova - Test conditions
Acqua calda - Hot water: **60±2 °C**
Acqua fredda - Cold water: **20±2 °C**

P [bar]	Q l/min
0,1	
0,2	
0,5	8,6
1,0	12,3
1,5	15,0
2,0	17,3
2,5	19,4
3,0	21,3
3,5	23,0
4,0	24,6
4,5	26,0
5,0	27,4

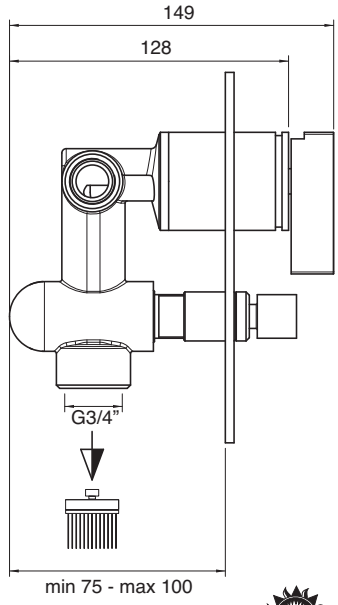

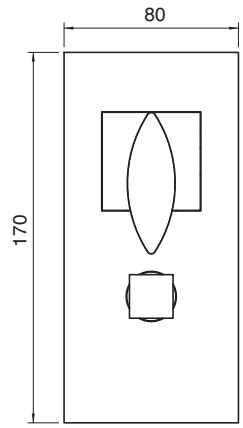

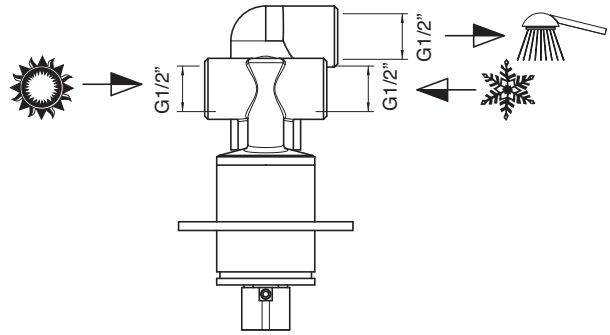

3701 1402 AX0

Monocomando doccia da incasso - completo

Built-in single lever shower mixer - complete
Einhand-Duschbatterie UP-Montage - komplett
Monomando de empotrar p/ducha - completo
Mitigeur douche à encastrer - complet

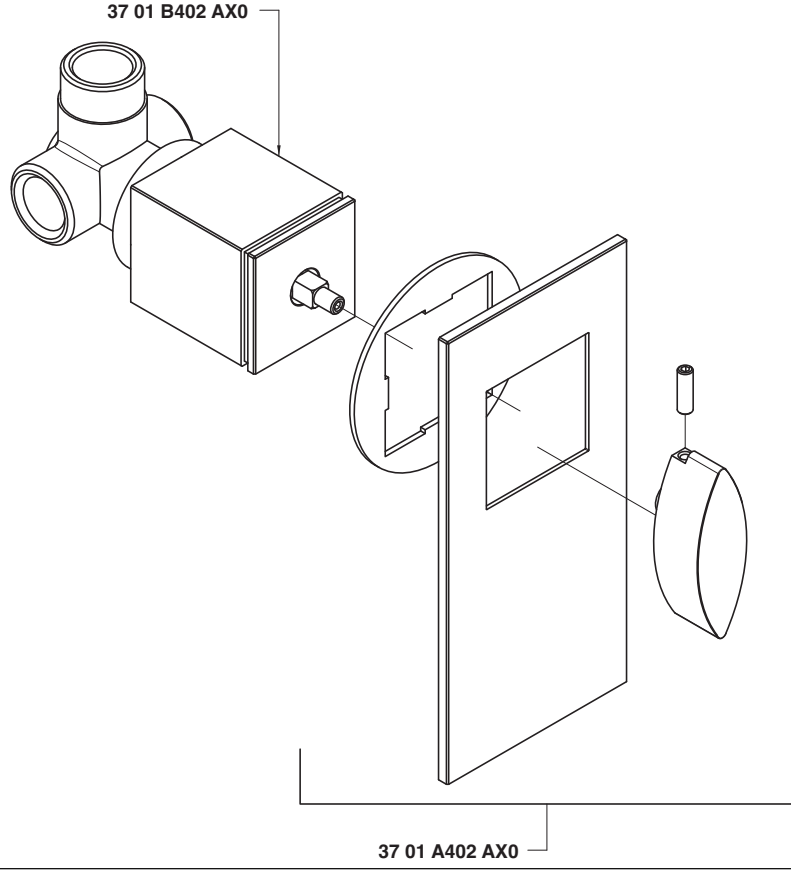

Condizioni di prova - Test conditions

Acqua calda - Hot water: **60±2 °C**
Acqua fredda - Cold water: **20±2 °C**

P [bar]	Q l/min
0,10	
0,20	
0,50	9,20
1,00	13,20
1,50	16,30
2,00	18,80
2,50	21,10
3,00	23,10
3,50	25,00
4,00	26,80
4,50	28,40
5,00	29,90

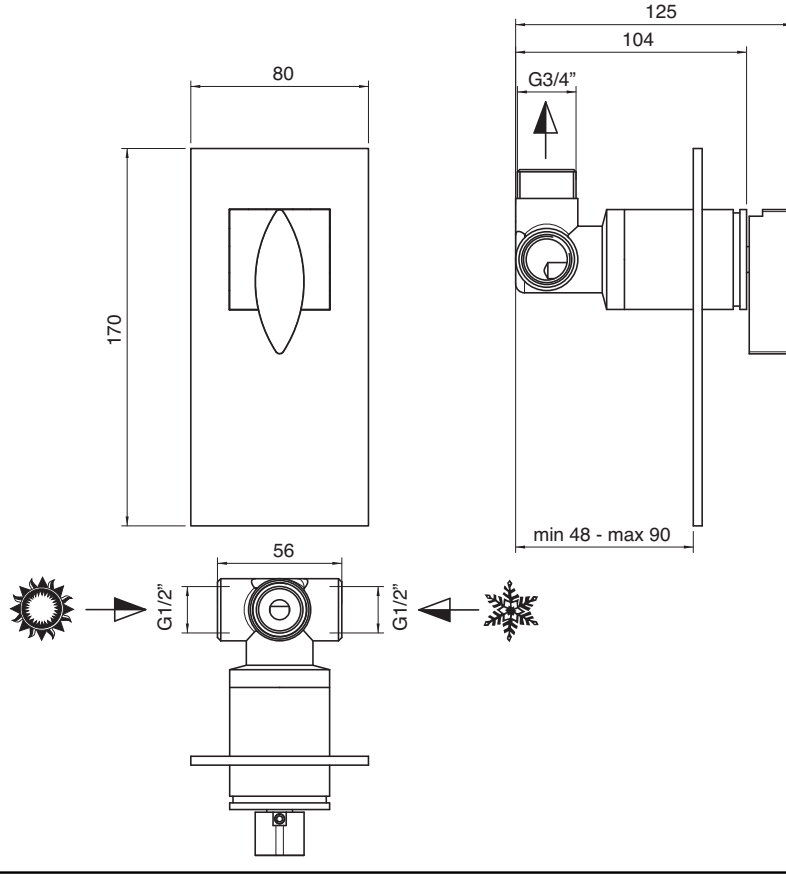

3700 AL07 A00
+
3701 1515 AC0

Termostatico da incasso con deviatore - completo

Built-in thermostatic unit with diverter - complete
Thermostatische Up-Brausemischer Gruppe mit Umsteller - komplett
Grupo termostatico empotrado con inversor - complet
Group mitigeur thermostatique avec inverseur - completo

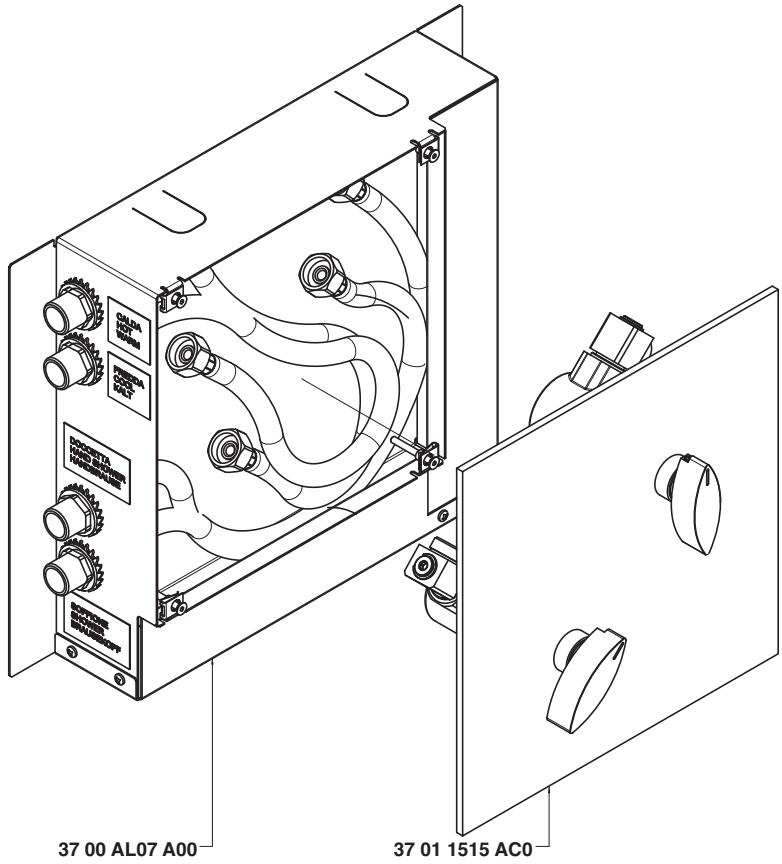

Condizioni di prova - Test conditions

Acqua calda - Hot water: **60±2 °C**
Acqua fredda - Cold water: **20±2 °C**

P [bar]	Q l/min
0,1	
0,2	
0,5	7,3
1	10,66
1,5	13,1
2	15,3
2,5	17,5
3	19,2
3,5	20,6
4	23,1
4,5	24,0
5	24,8

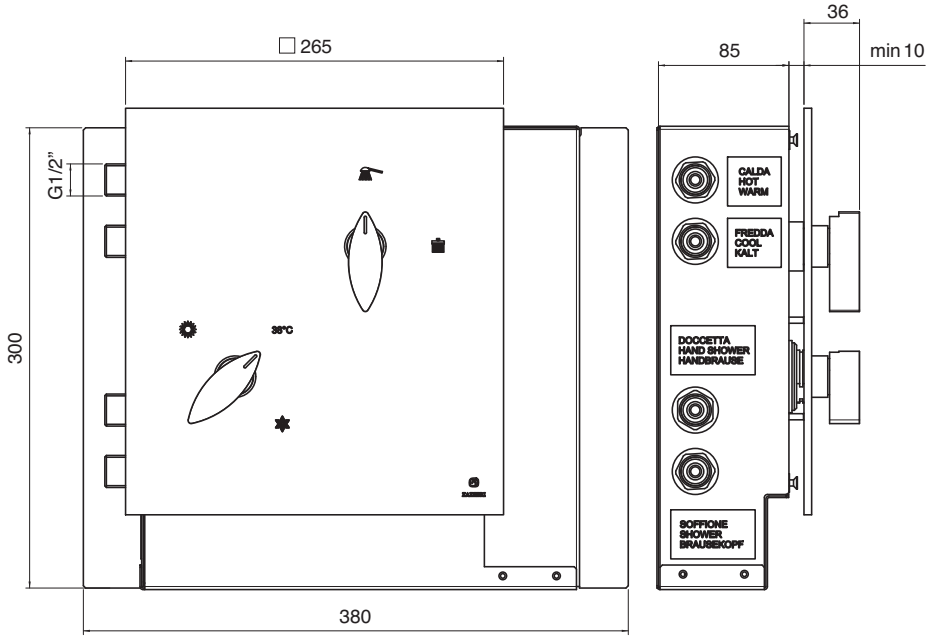

3700 0105 A00

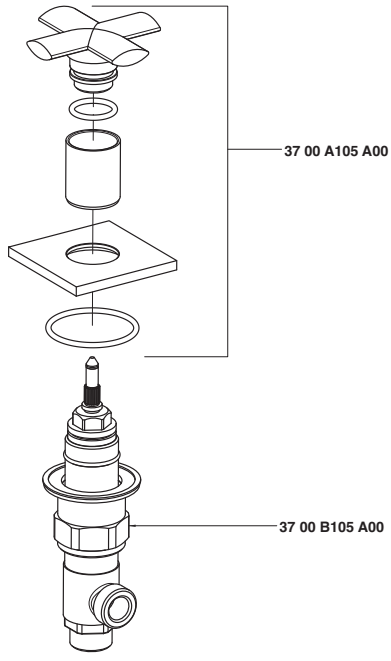

3700 0112 A00

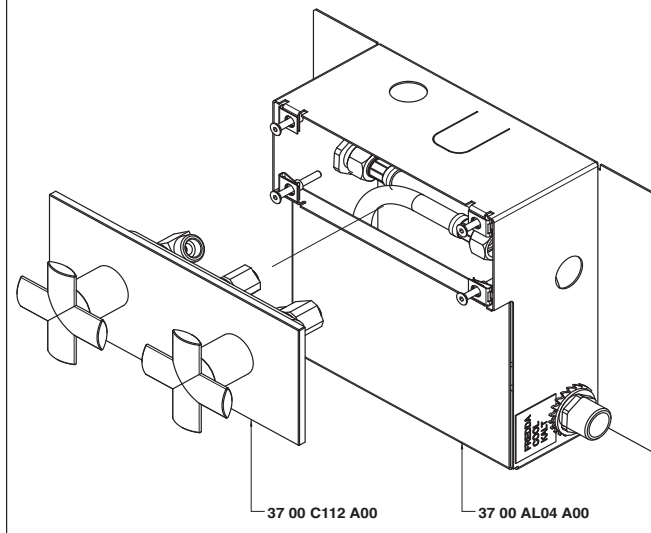

3700 0403 A00

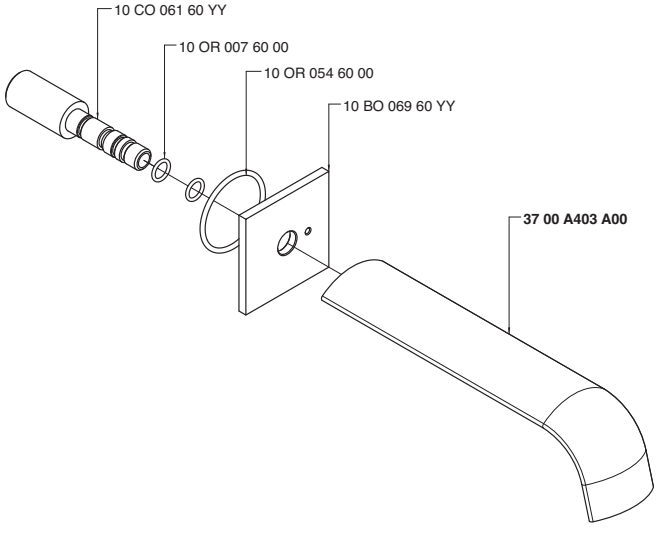

3700 0403 A01

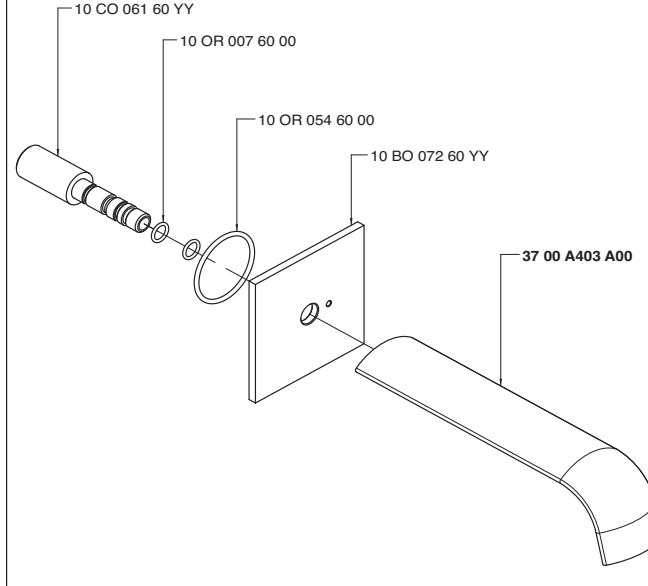

3700 1515 B00

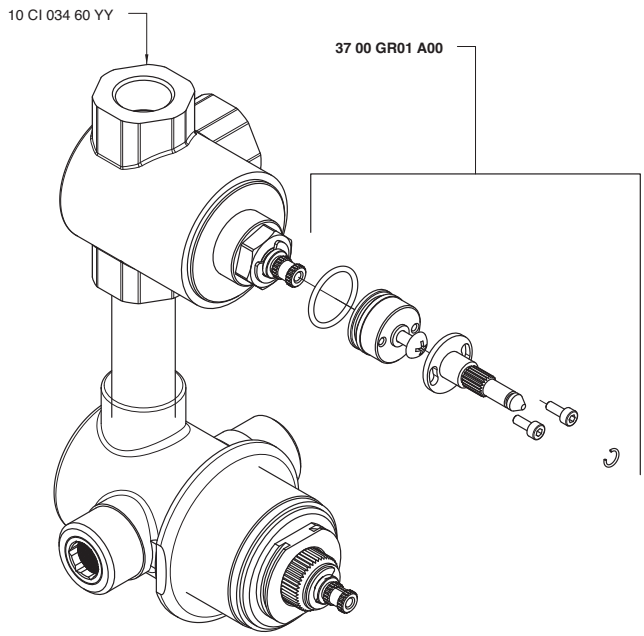

3700 1515 BA0

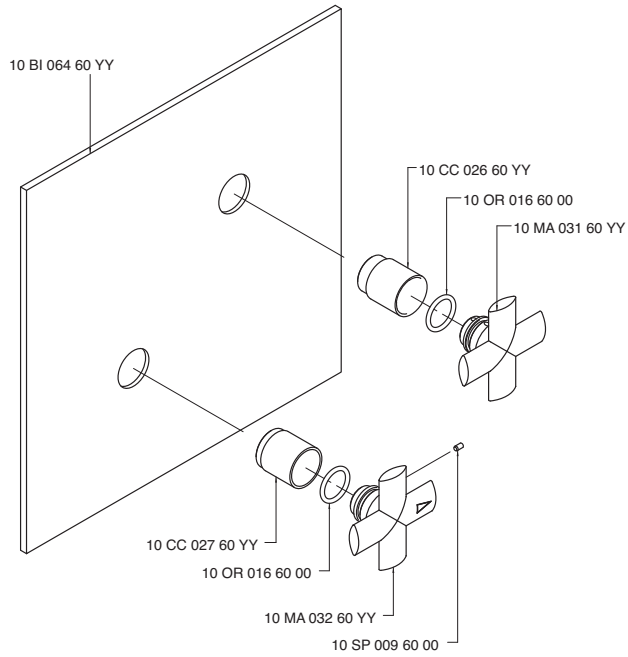

3700 1515 BB0

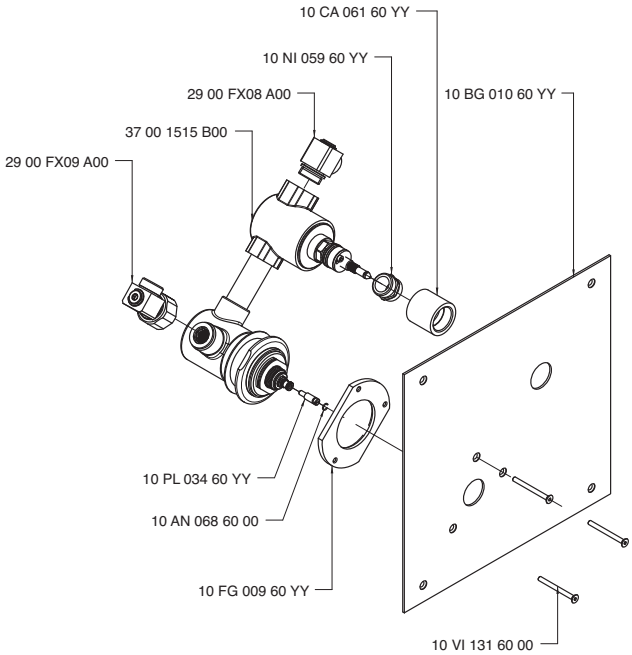

3700 1515 AC0

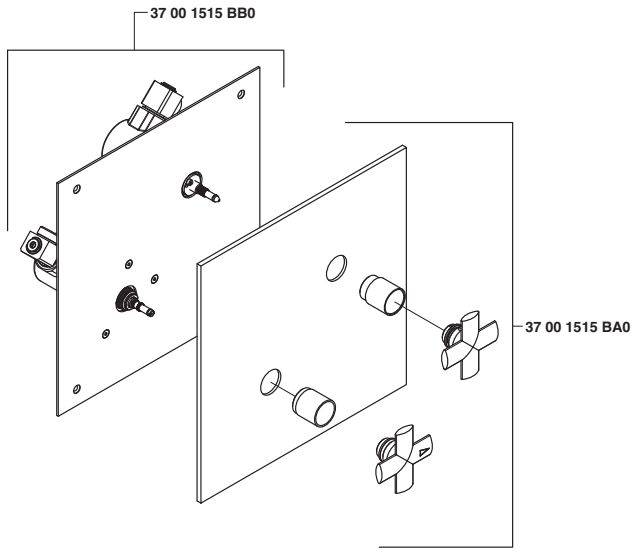

3700 A100 A00

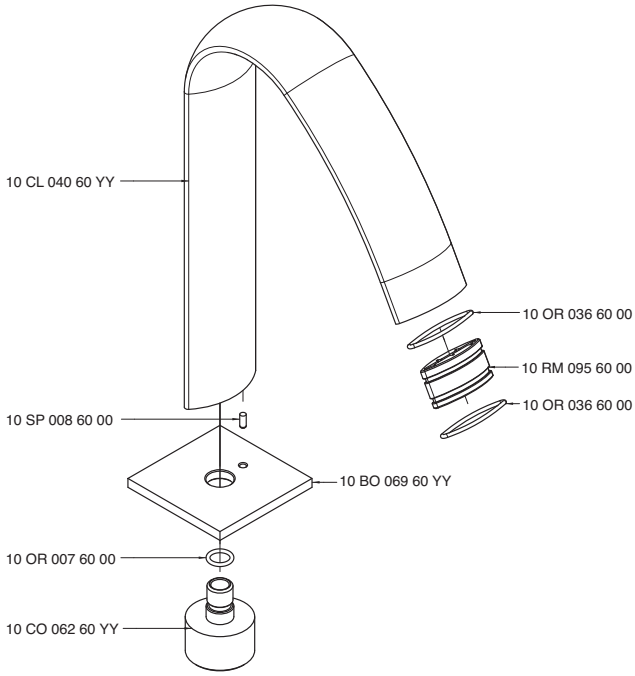

3700 A105 A00

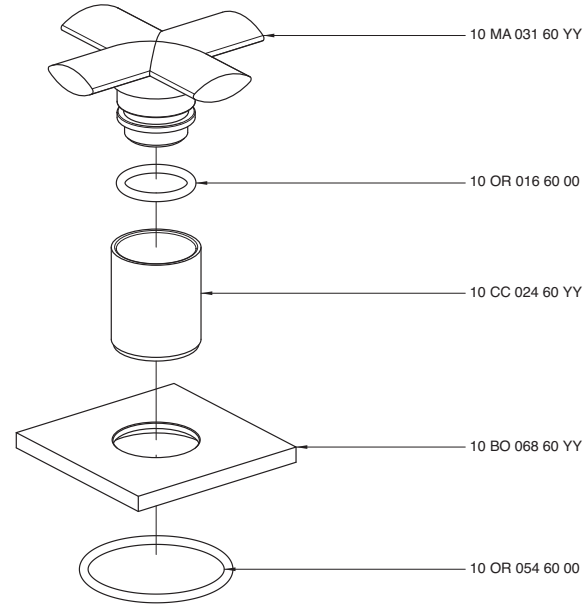

3700 A112 A00

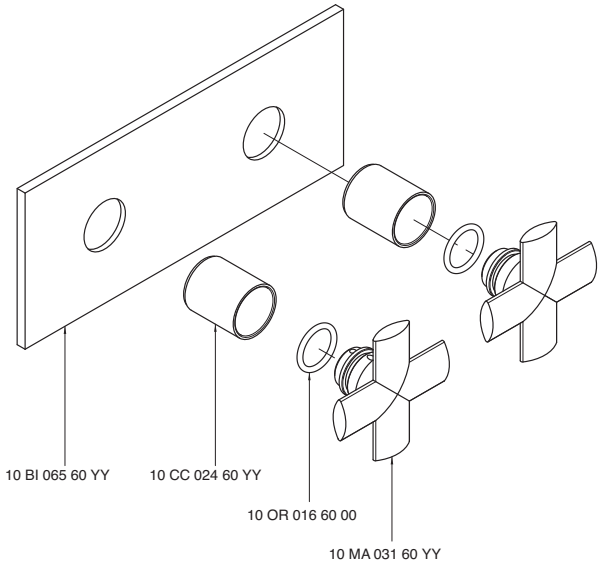

3700 A203 A00

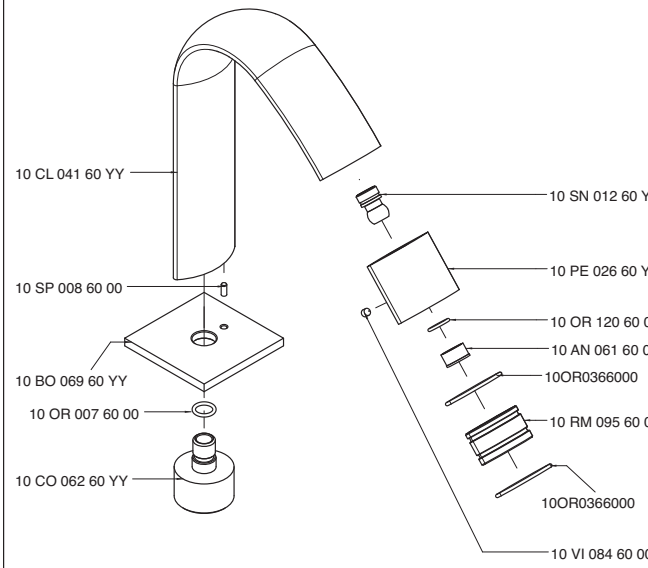

3700 A400 A00

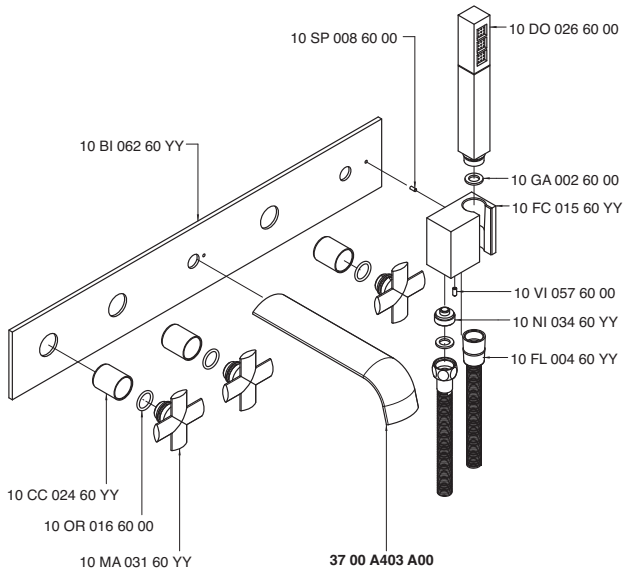

3700 A403 A00

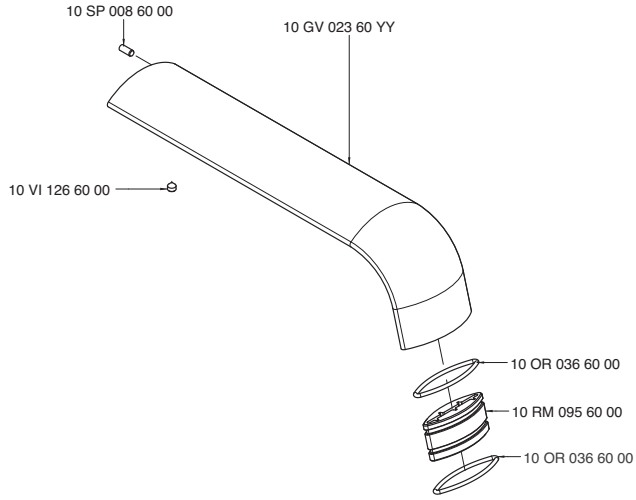

3700 AL01 A00

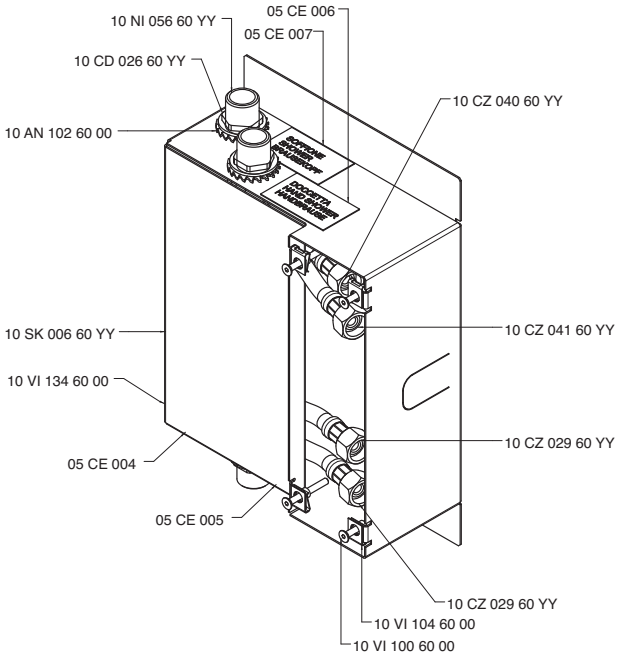

3700 AL02 A00

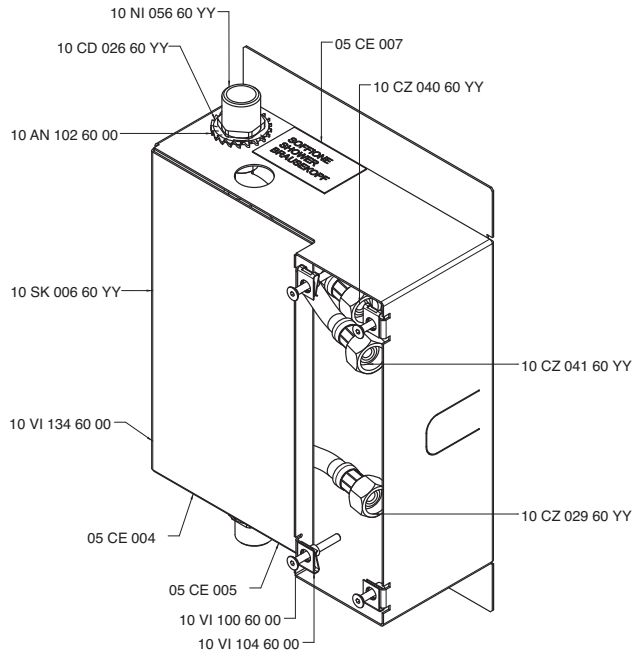

3700 AL03 A00

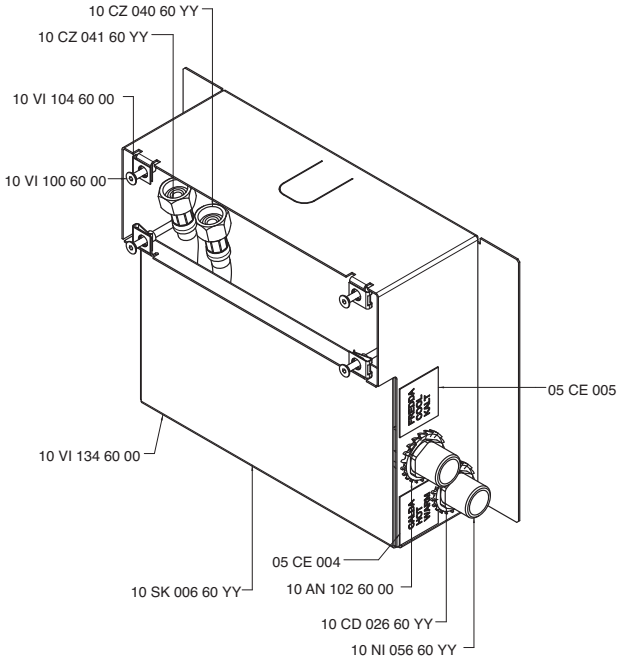

3700 AL04 A00

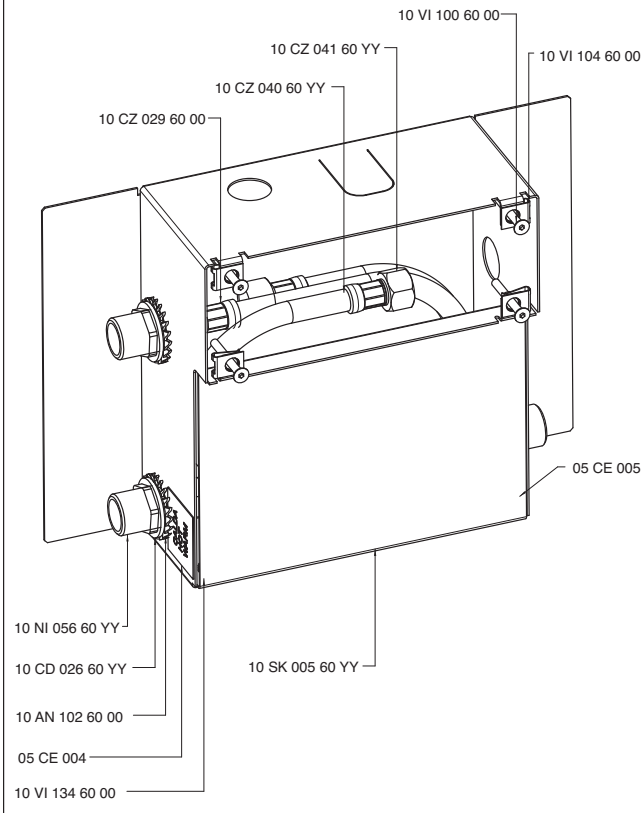

3700 AL05 A00

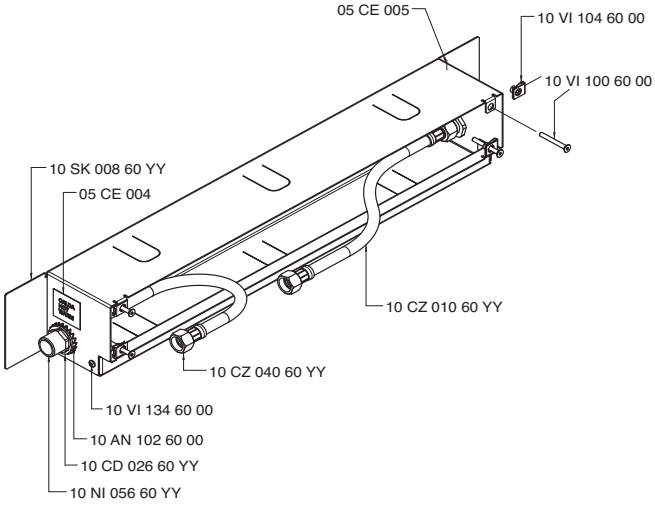

3700 AL06 A00

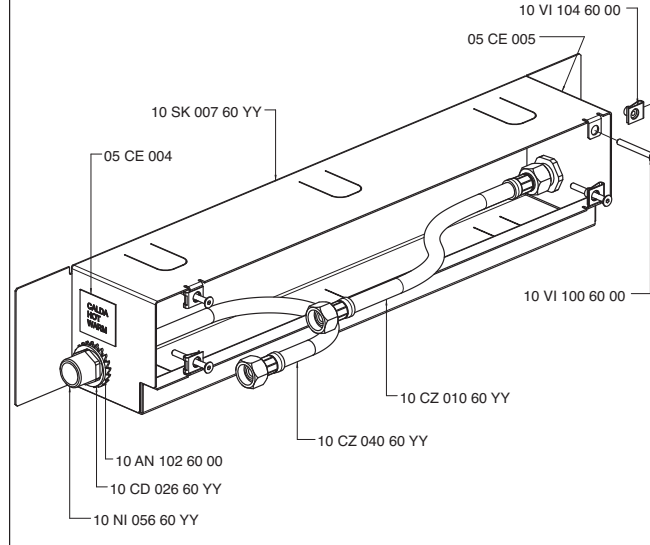

3700 AL07 A00

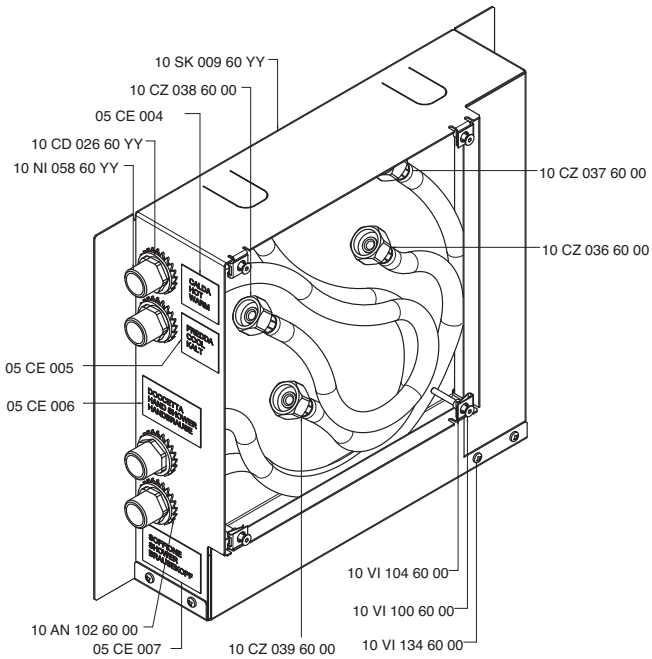

3700 B105 A00

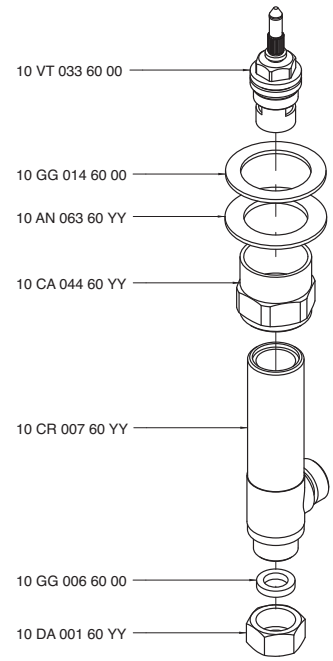

3700 B112 A00

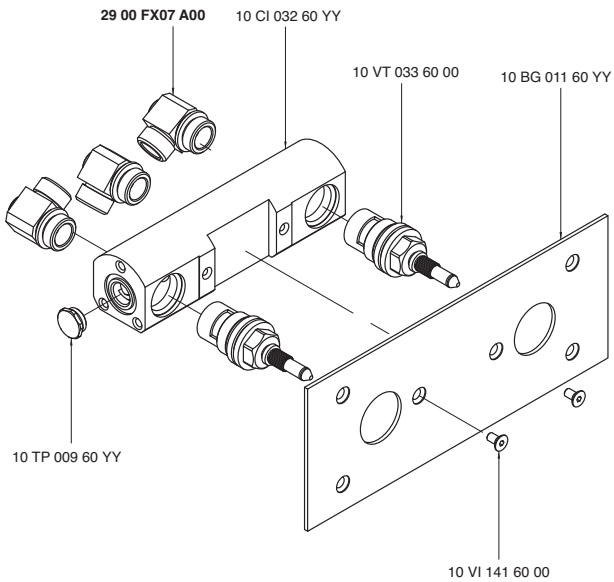

3700 B400 A00

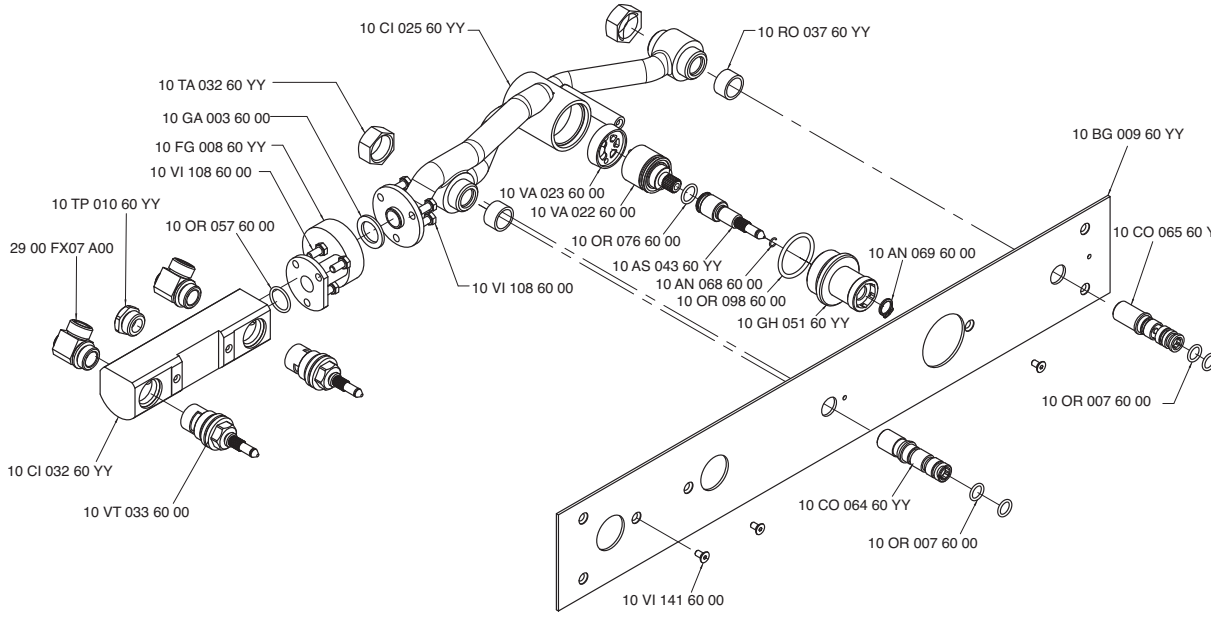

3700 BR01 A00

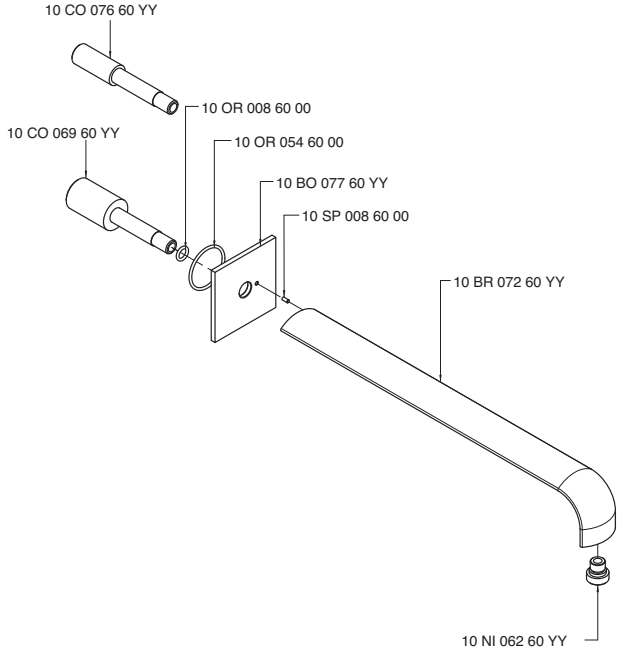

3700 BR02 A00

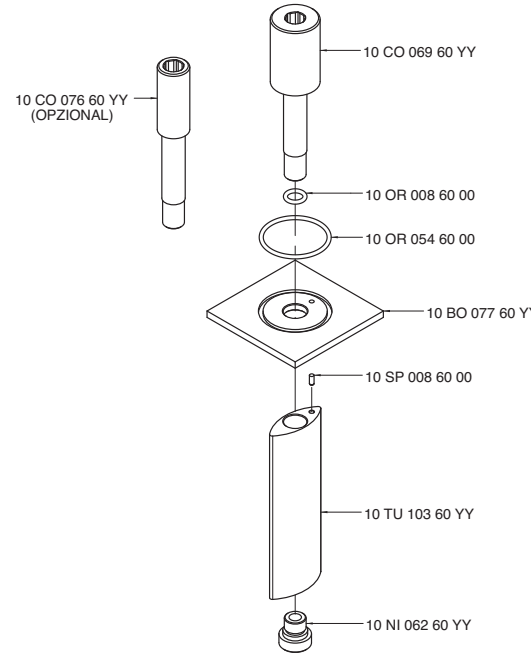

3700 BR03 A00

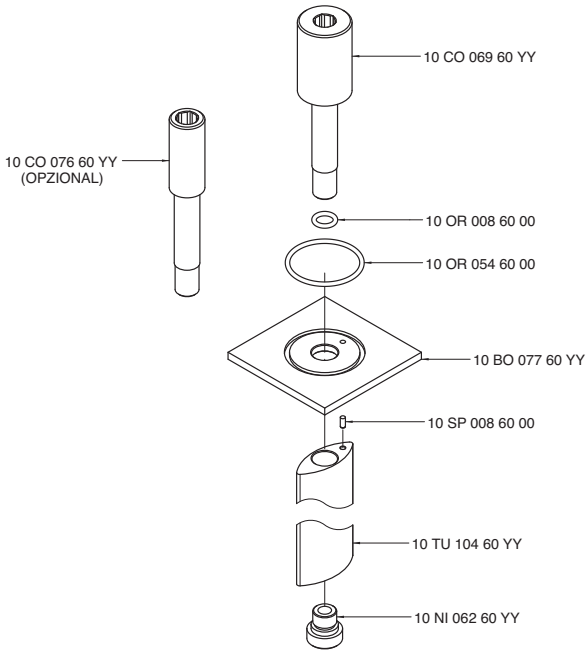

3700 BR04 A00

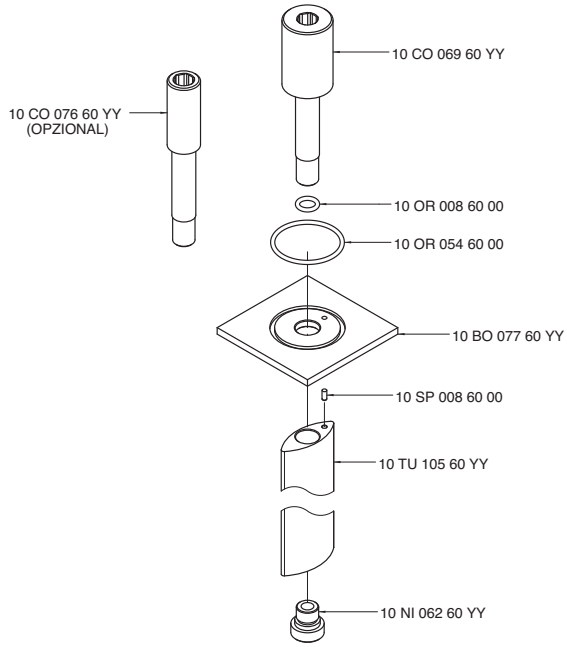

3700 C100 A00

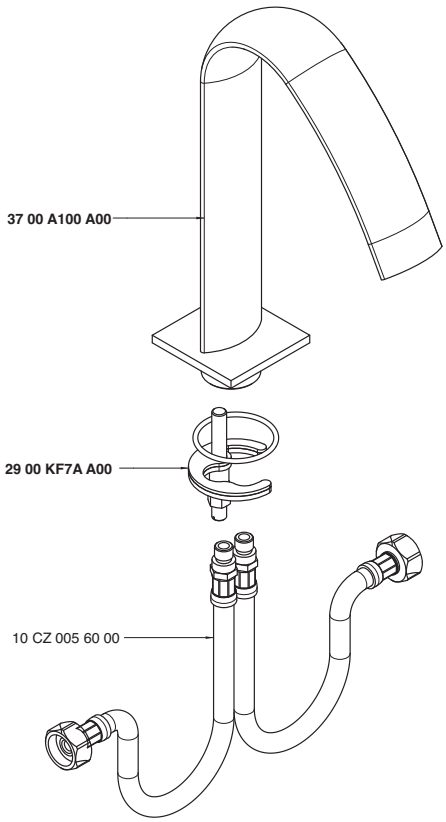

3700 C112 A00

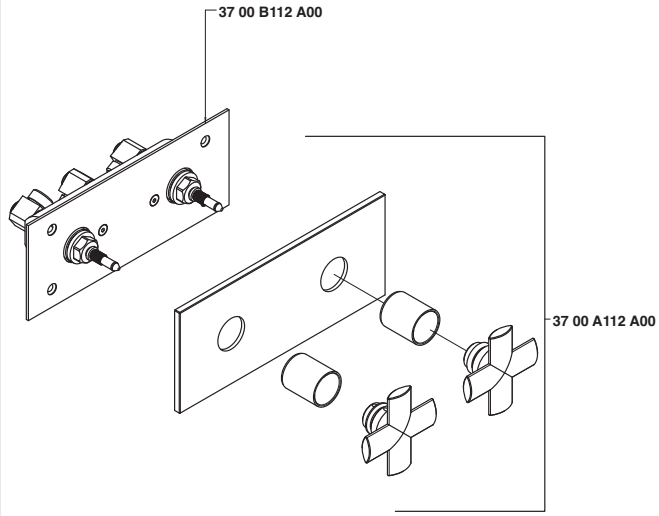

3700 C203 A00

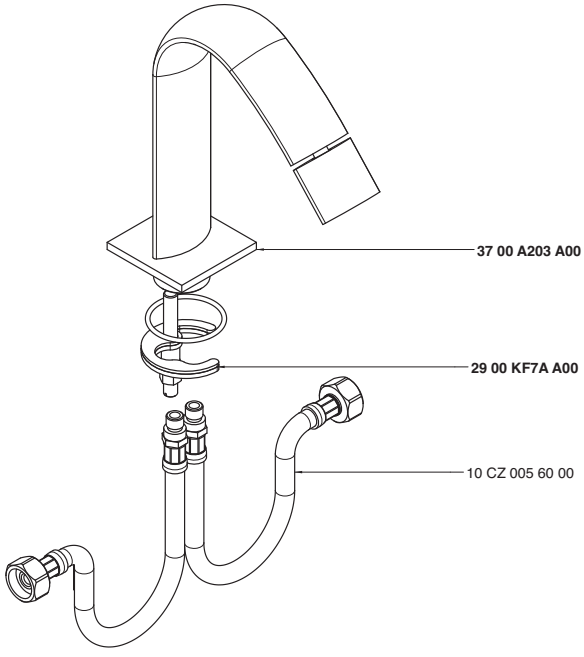

3700 C405 A00

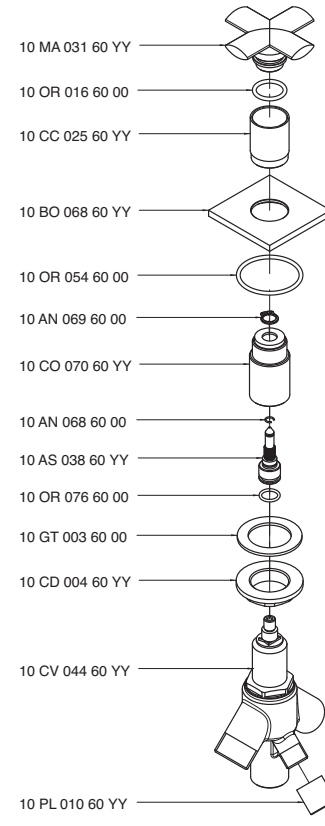

3700 GR01 A00

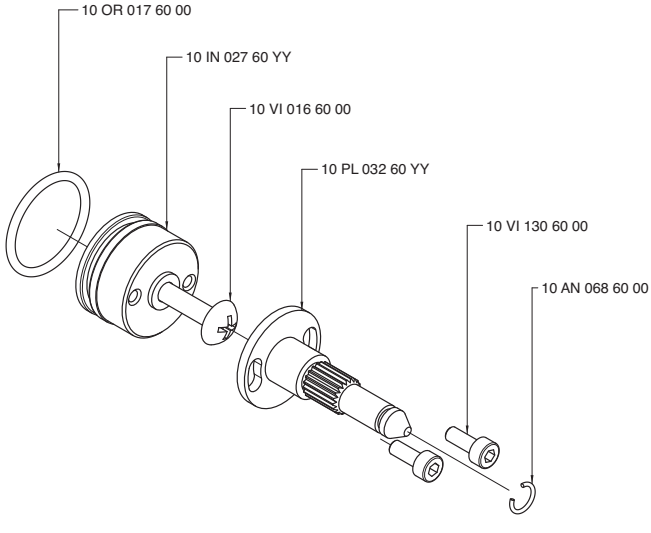

3700 i401 AC0

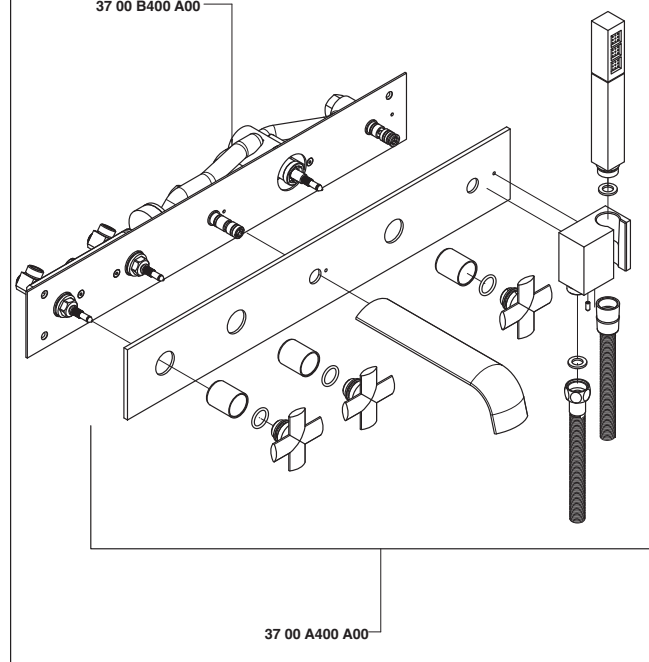

3700 P107 A00

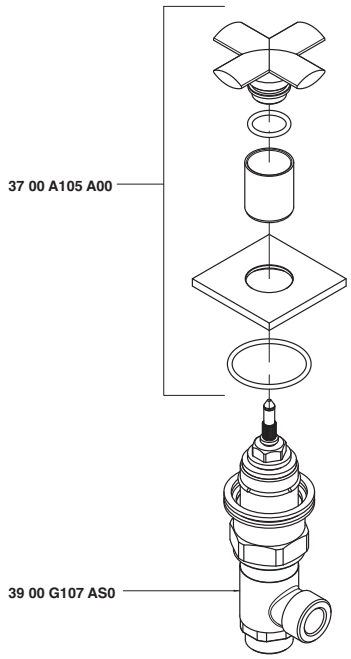

3700 P403 A00

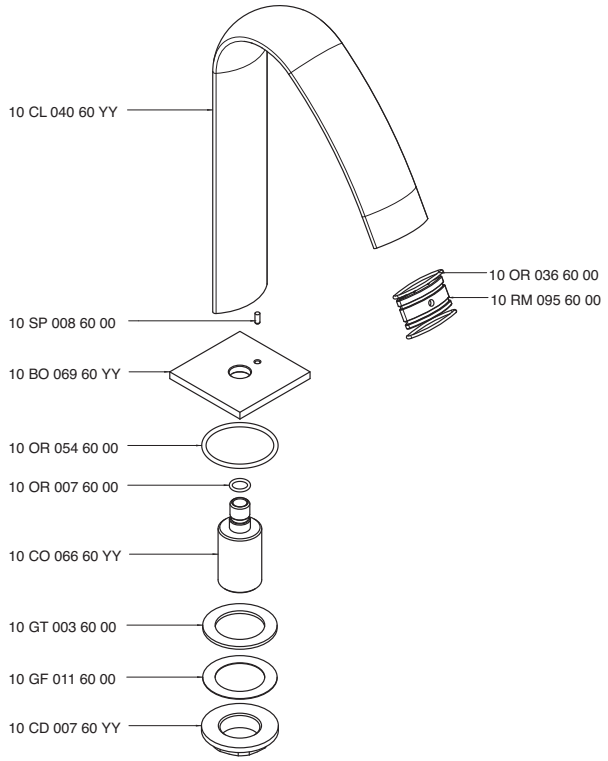

3700 PL05 A00

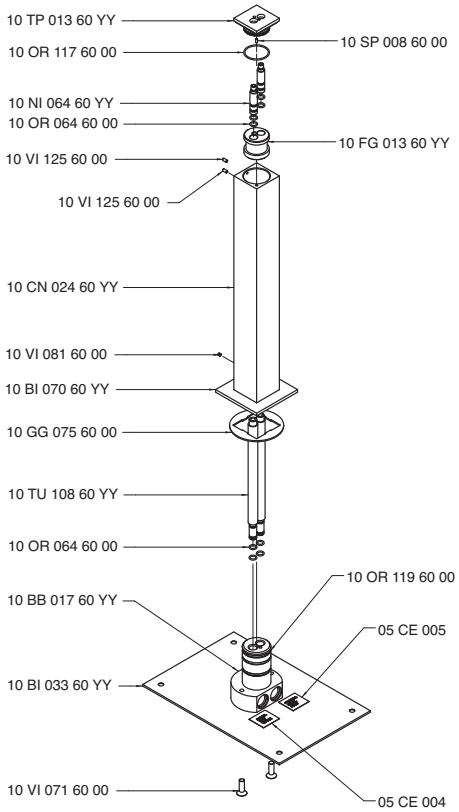

3701 0701 A00

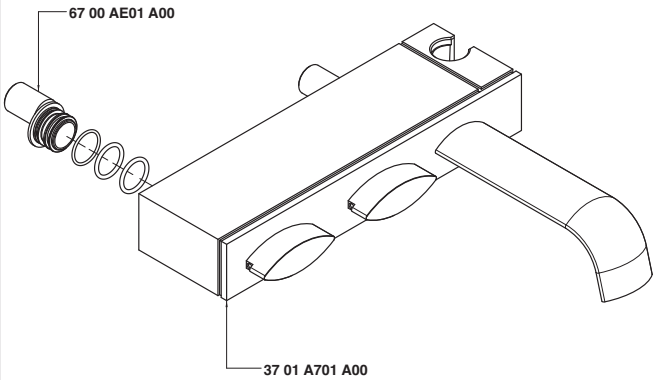

3701 1515 BA0

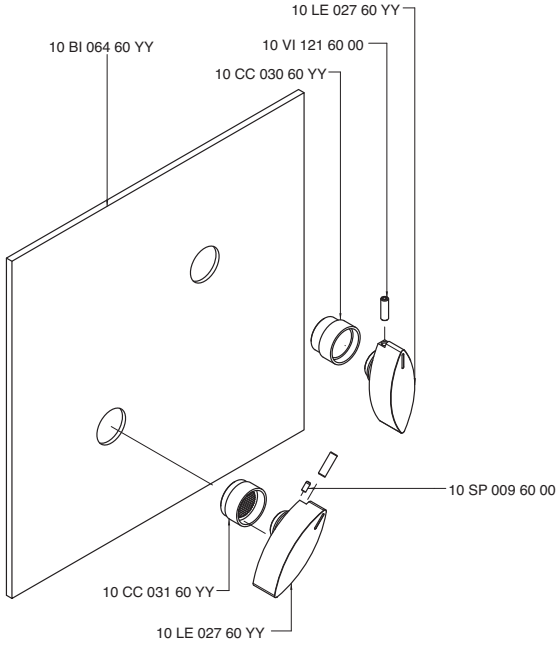

3701 1515 AB0

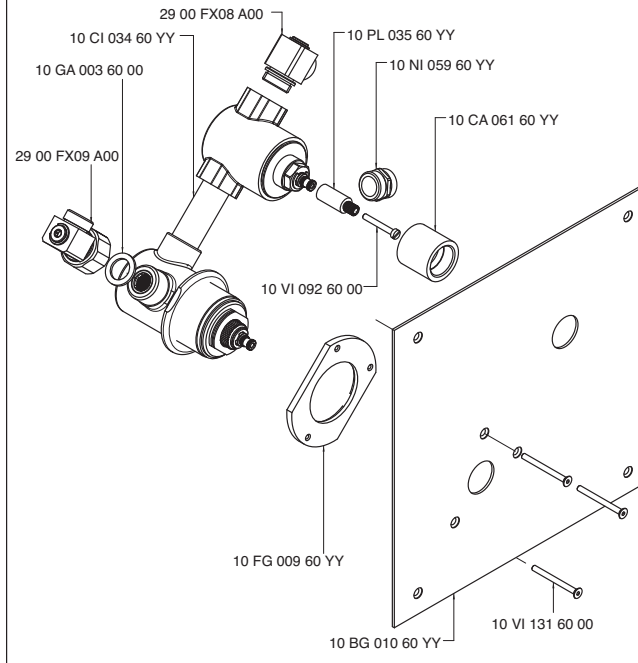

3701 1515 AC0

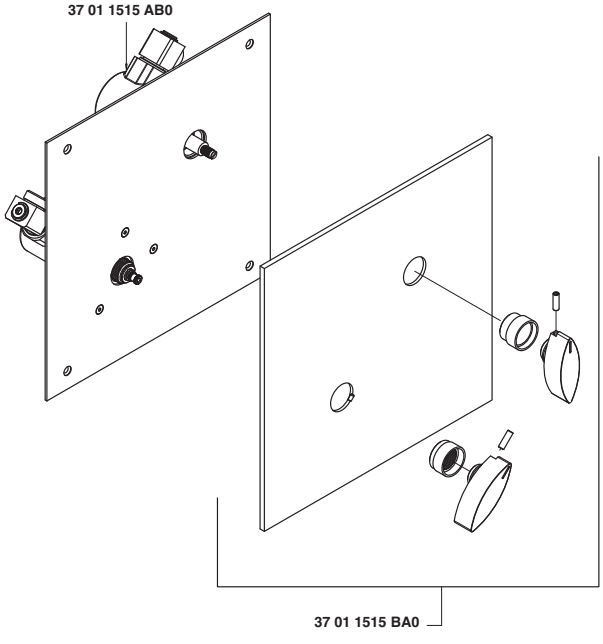

3701 A099 A00

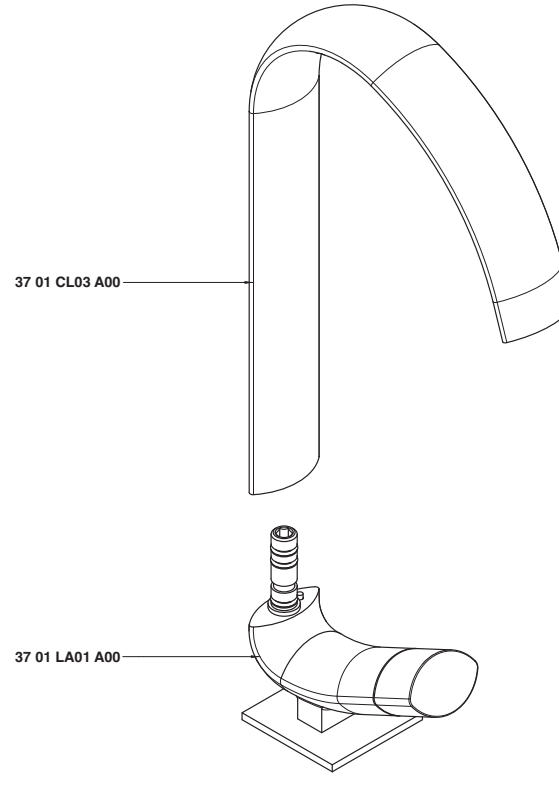

3701 A100 A00

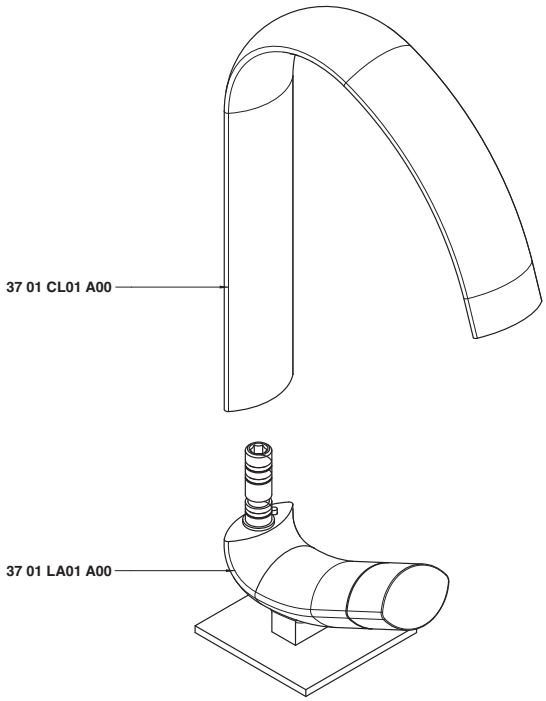

3701 A113 A00

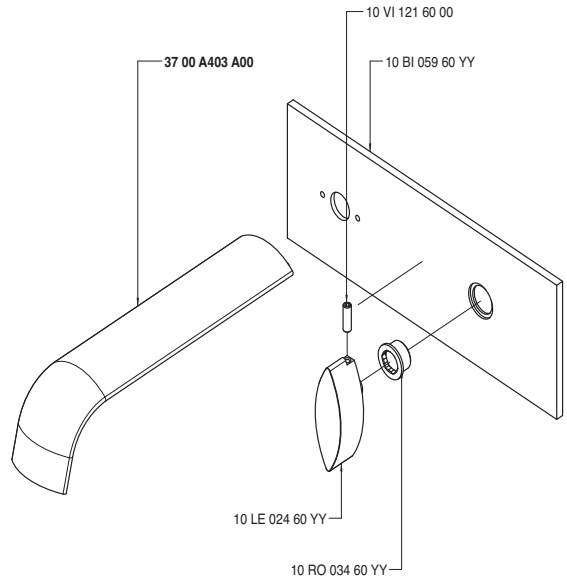

3701 A201 A00

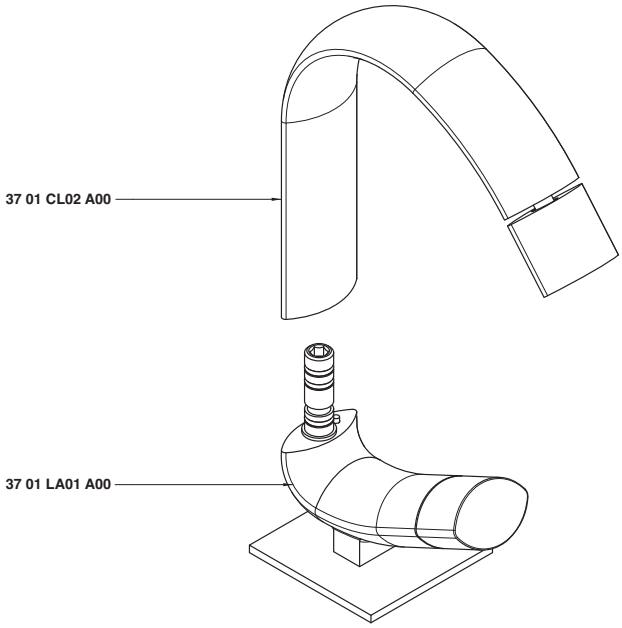

3701 A400 A00

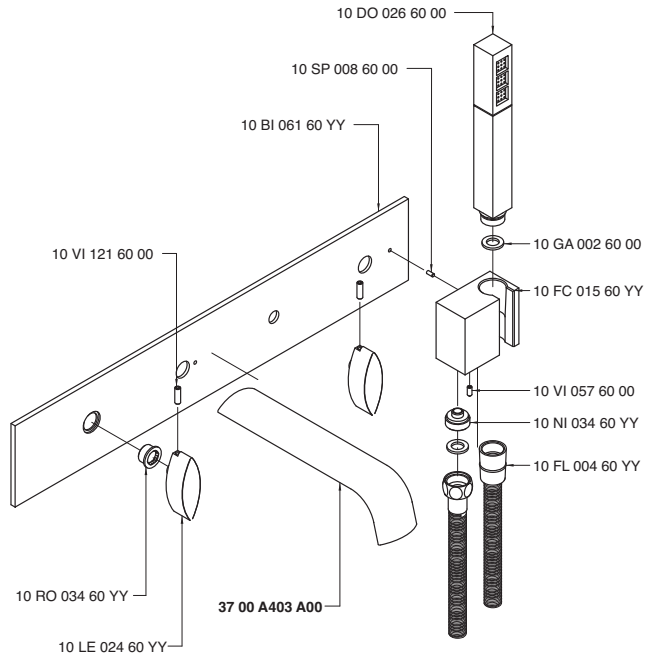

3701 A401 A00

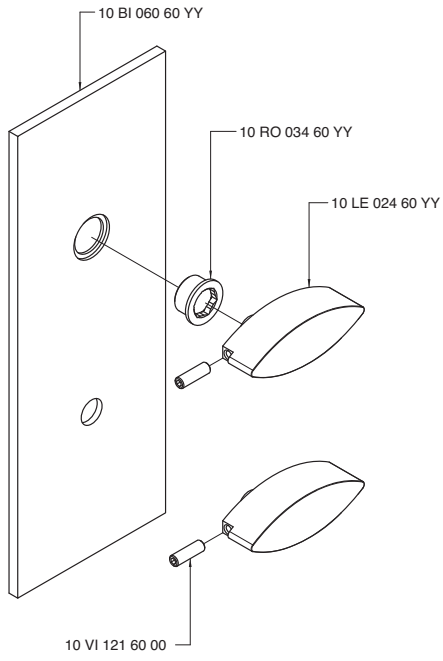

3701 A401 AX0

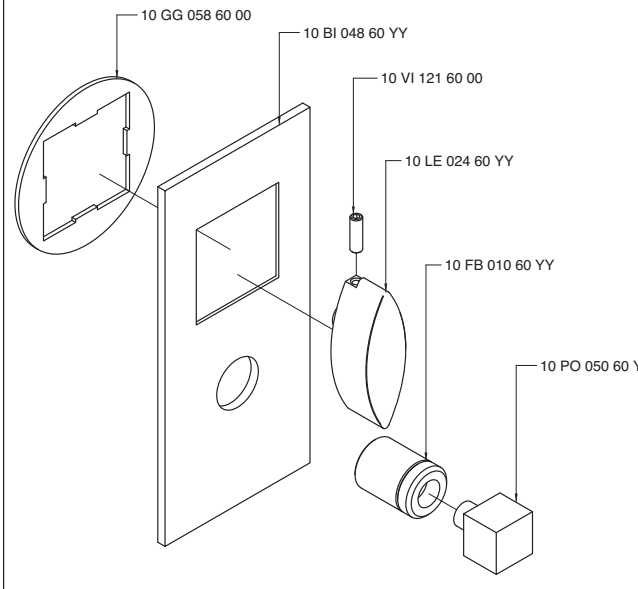

3701 A402 A00

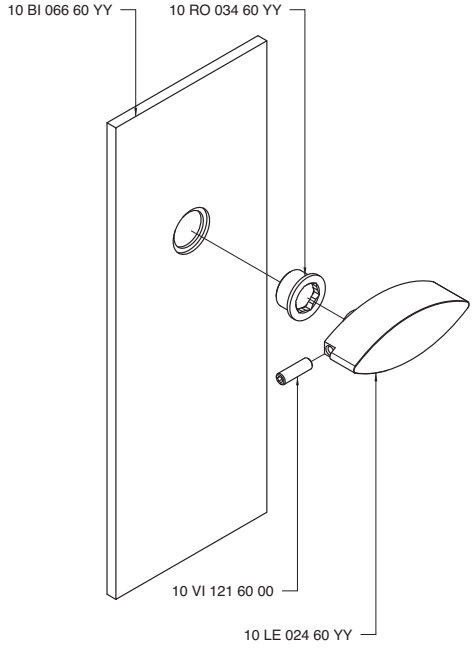

3701 A402 AX0

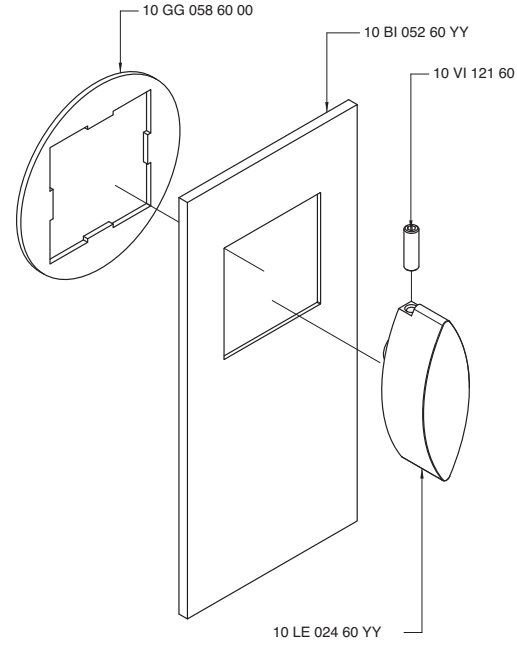

3701 A701 A00

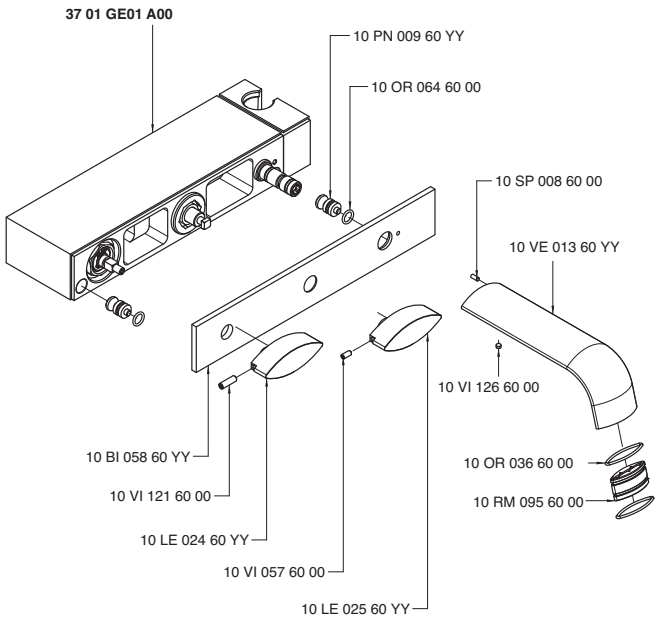

3701 B113 A00

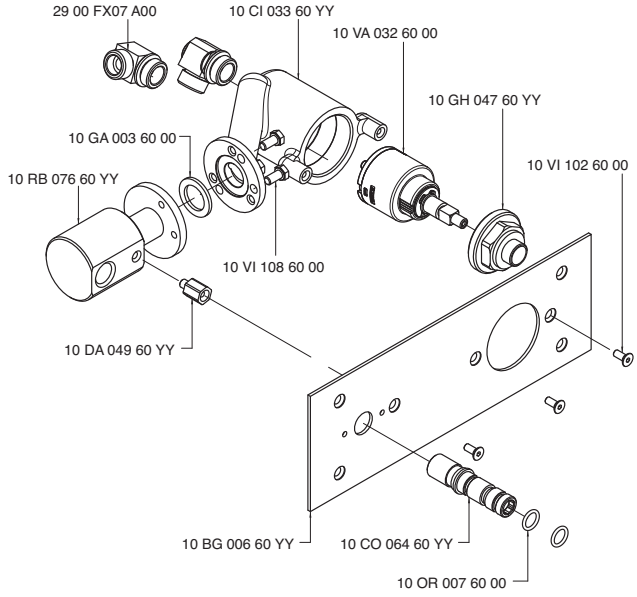

3701 B400 A00

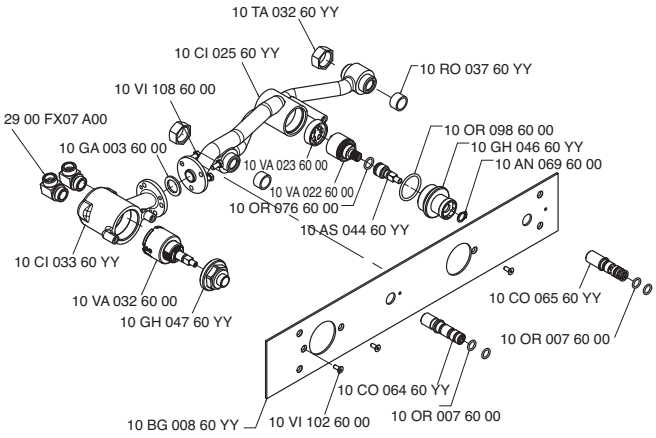

3701 B401 A00

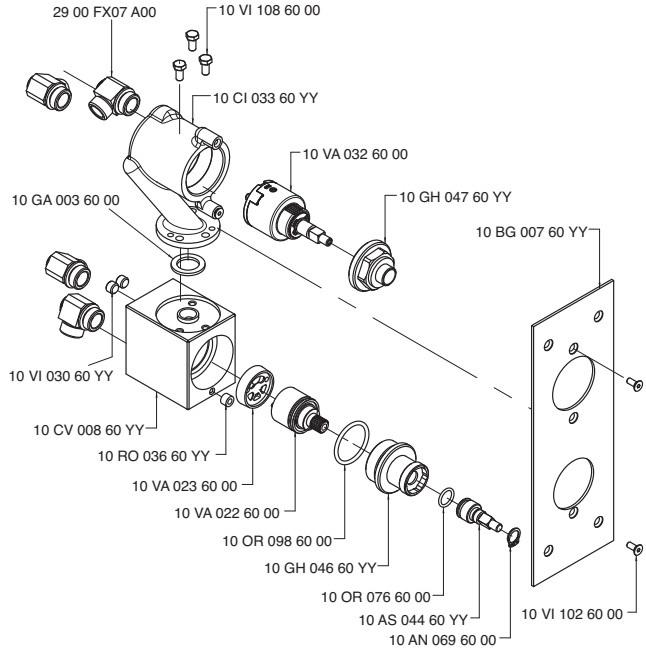

3701 B401 AX0

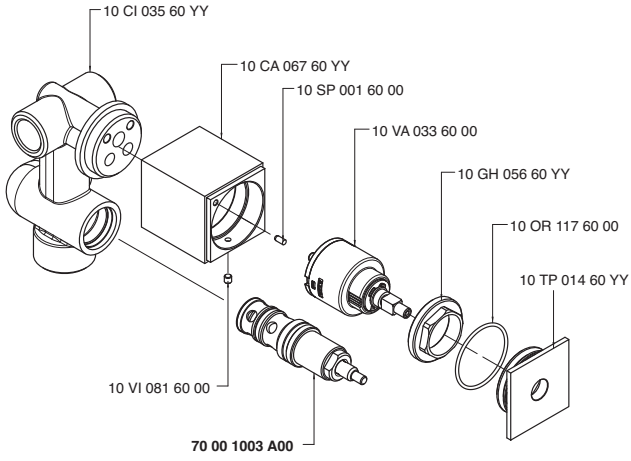

3701 B402 A00

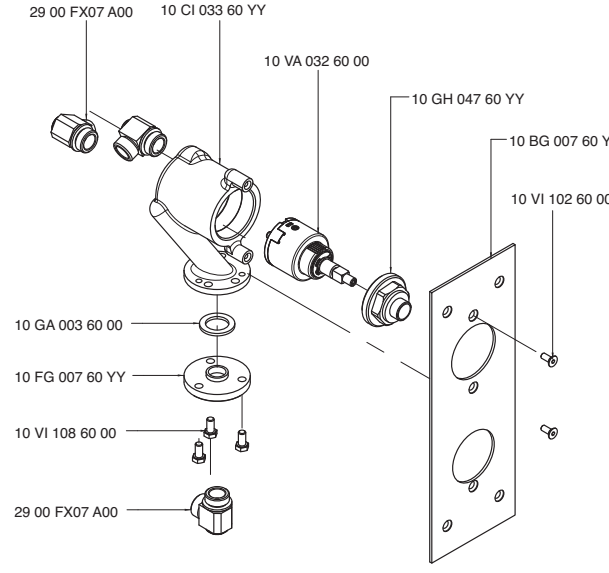

3701 B402 AX0

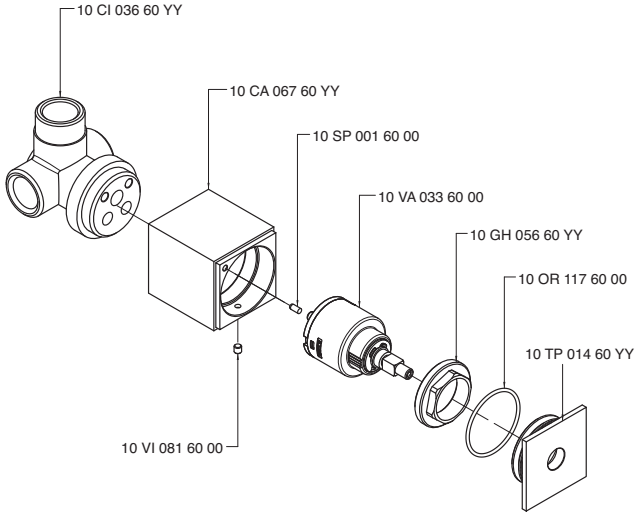

3701 C113 A00

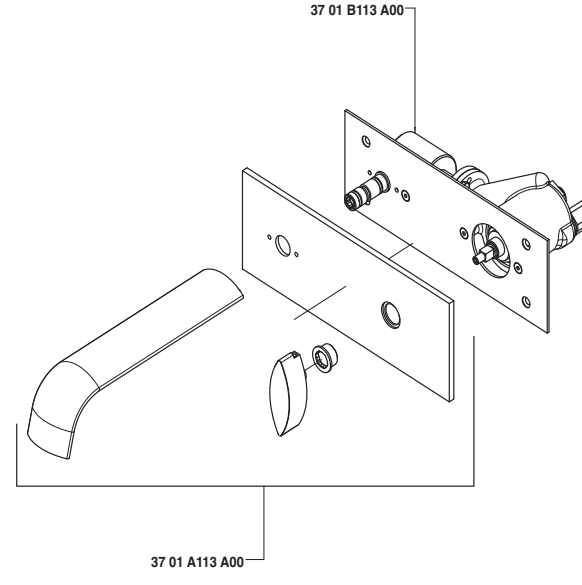

3701 C401 A00

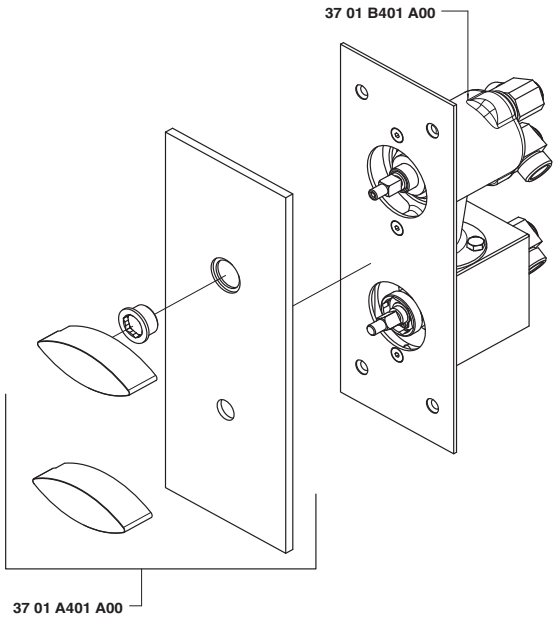

3701 C402 A00

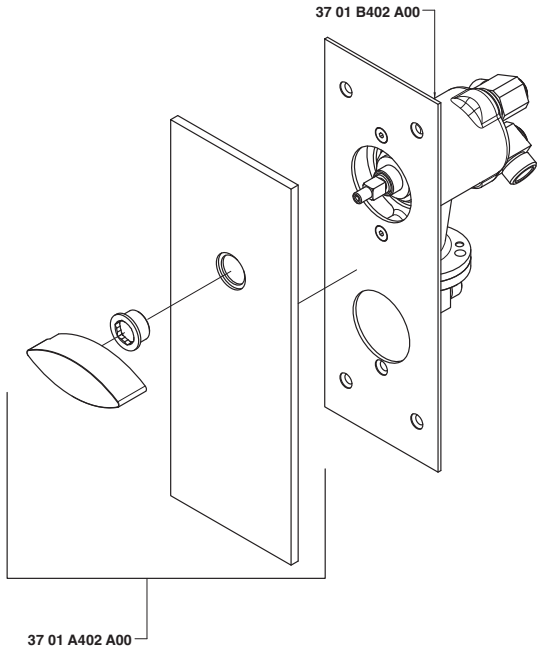

3701 CL01 A00

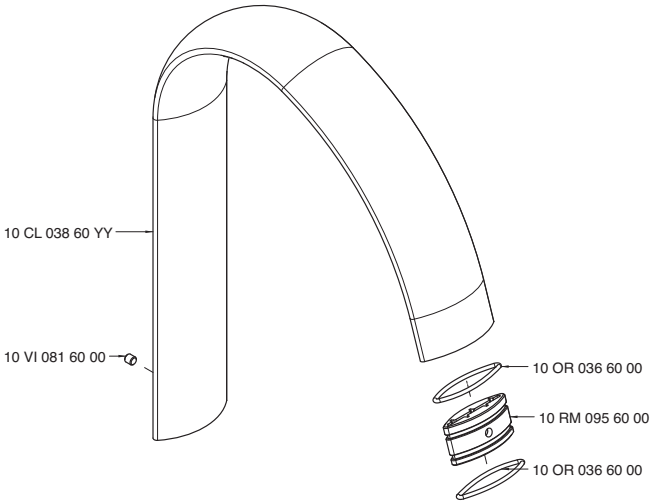

3701 CL02 A00

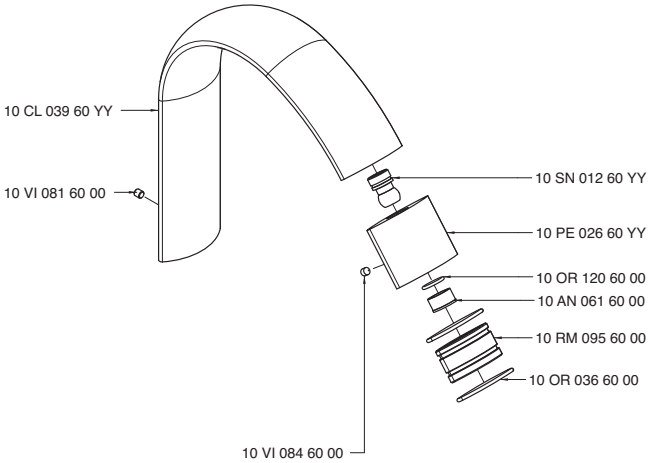

3701 CL03 A00

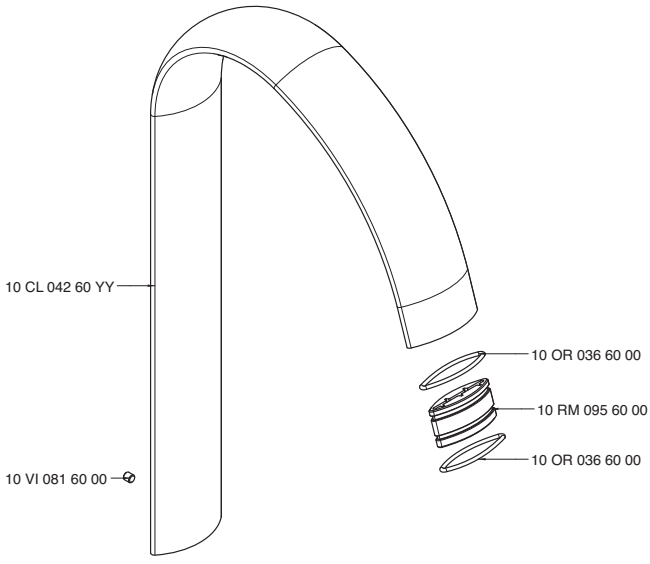

3701 GE01 A00

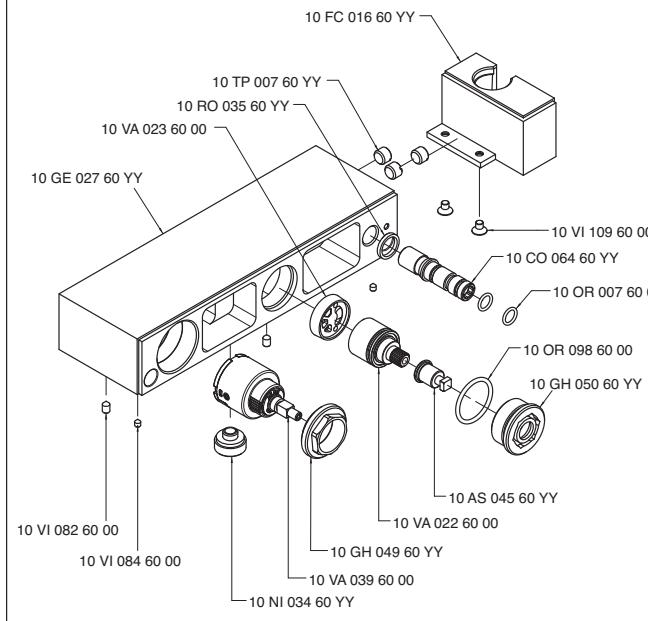

3701 I401 AC0

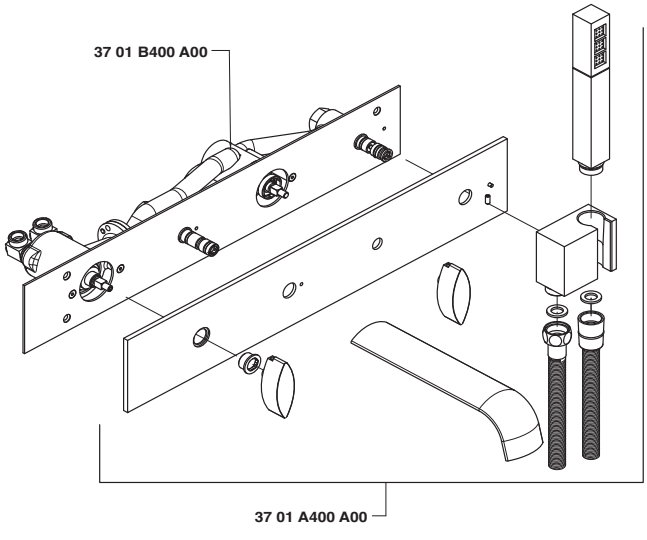

3701 LA01 A00

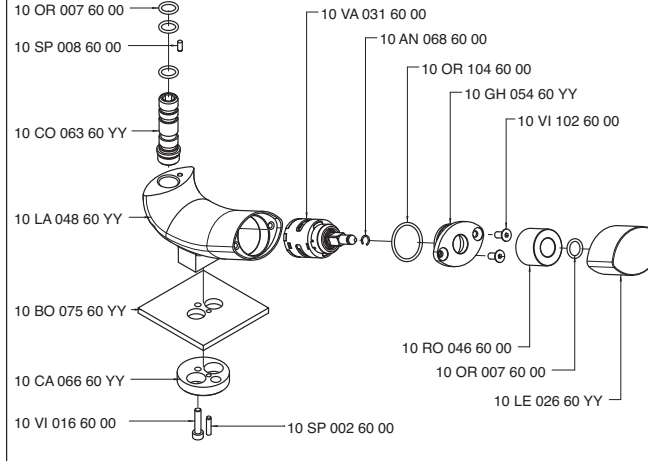

3701 LA02 A00

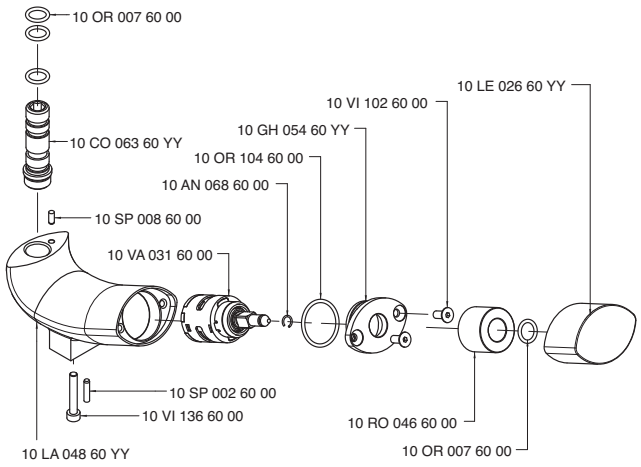

3702 A401 A00

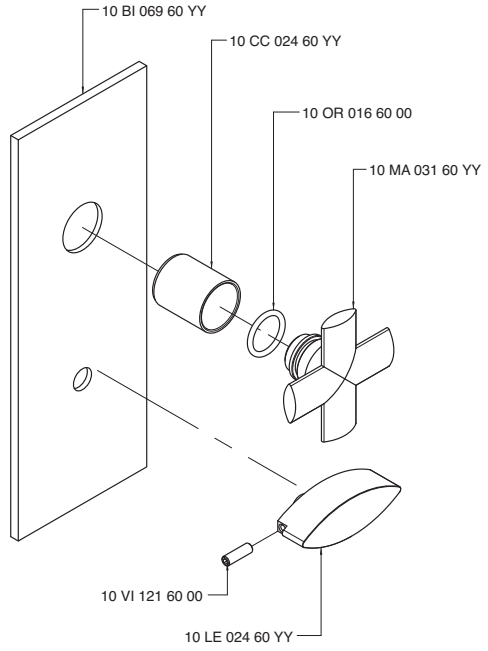

3702 A401 AX0

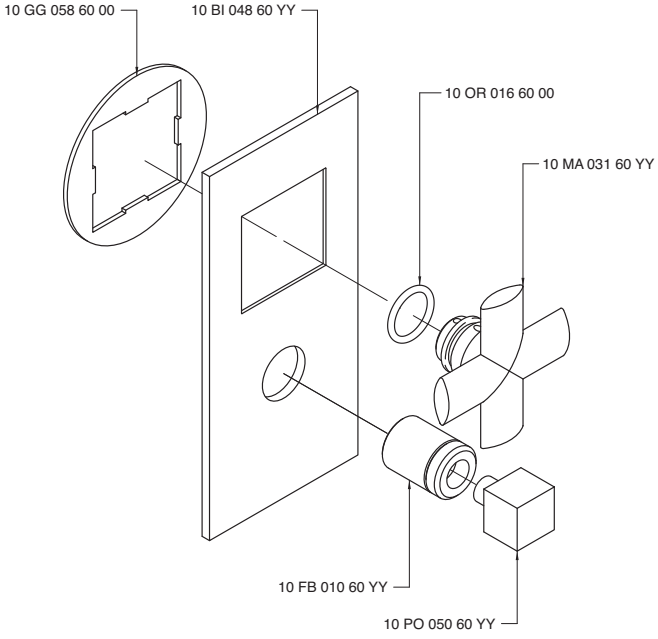

3702 A402 A00

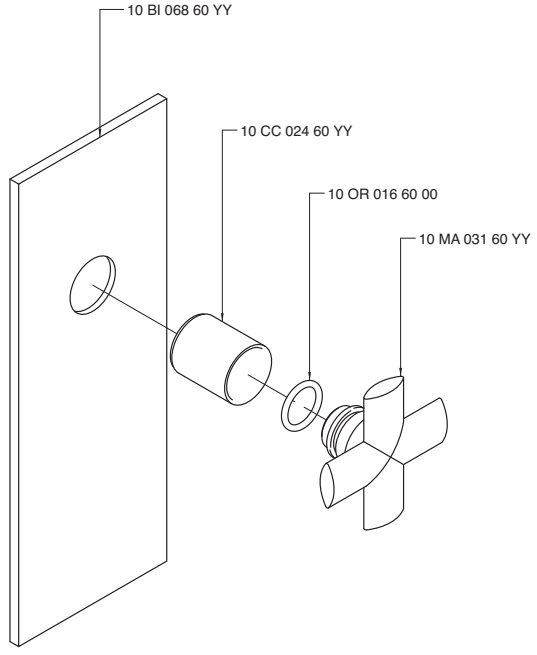

3702 A402 AX0

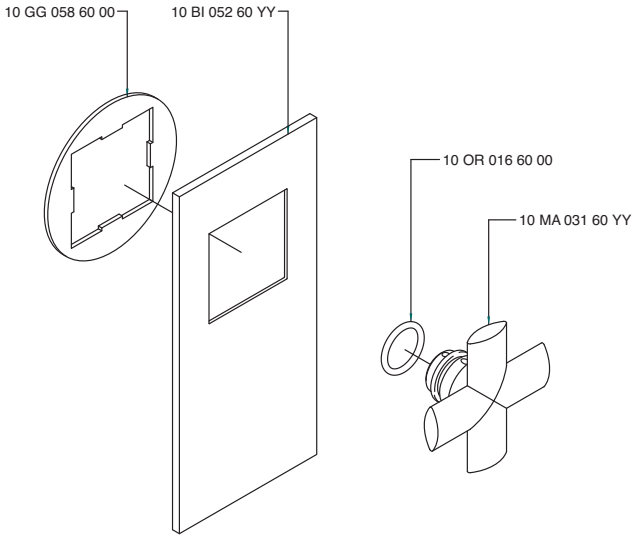

3702 B401 A00

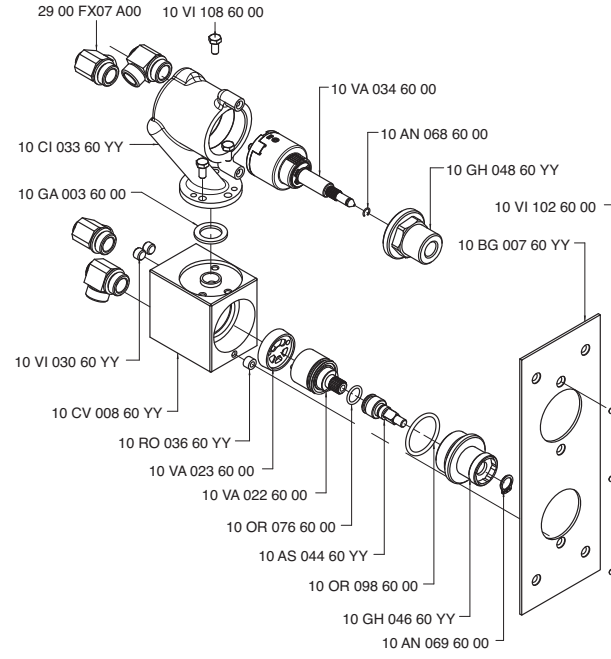

3702 B401 AX0

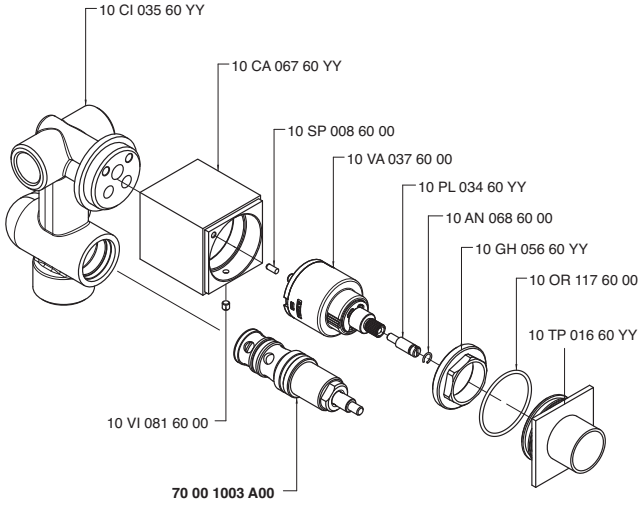

3702 B402 A00

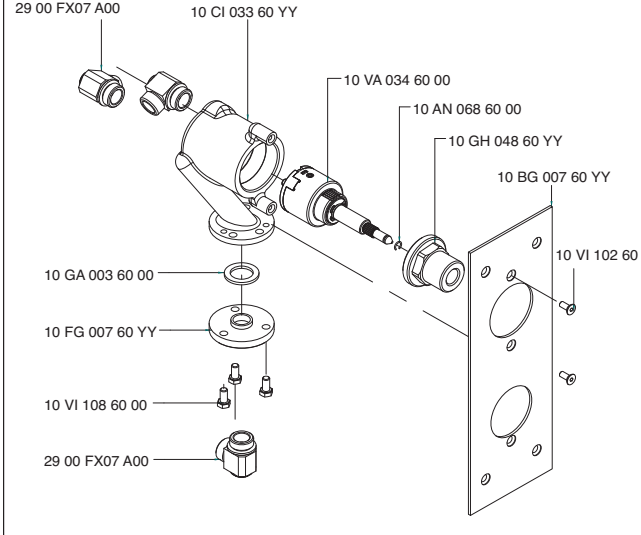

3702 B402 AX0

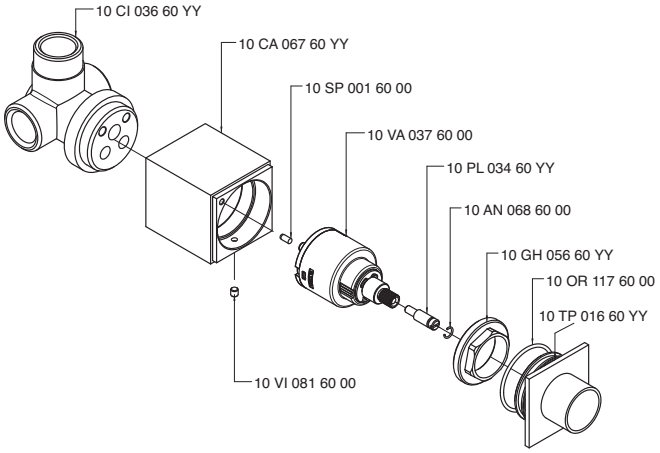

3702 C401 A00

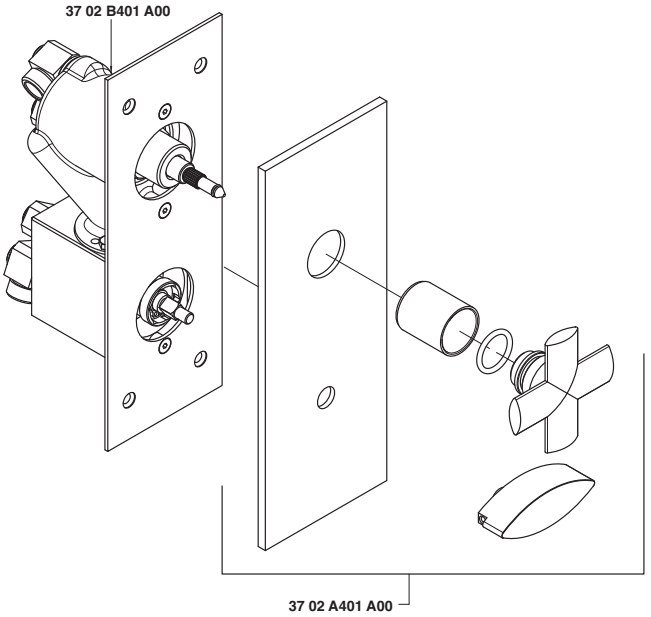

3702 C402 A00

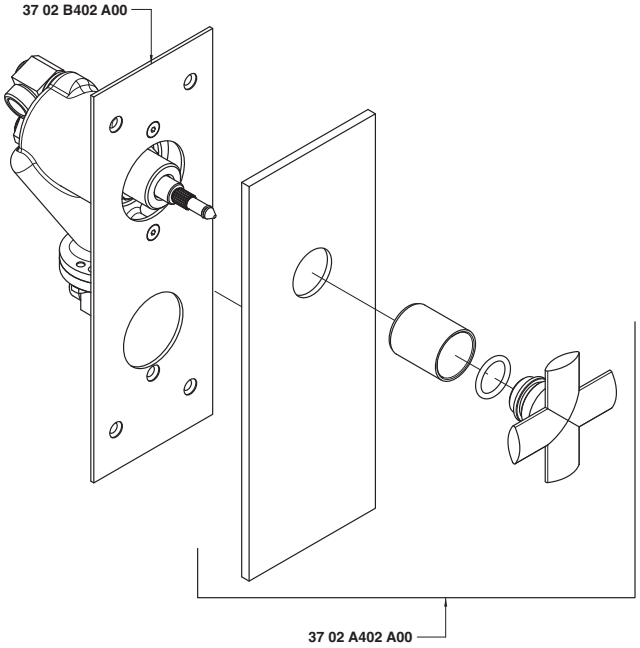

INDEX - 67

6700 0303 A00 67.013
6700 0403 A00 67.026
6700 0403 AL0 67.026
6700 0404 A00 67.017
6700 0414 A00 67.021
6700 0417 A00 67.022
6700 0420 A00 67.023
6700 0501 A00 67.026
6700 0501 AB0 67.026
6700 0608 A00 67.024
6700 0701 A00 67.027
6700 1098 A00 67.004
6700 1099 A00 67.003
6700 1100 A00 67.002
6700 1103 A00 67.009
6700 1103 AL0 67.010
6700 1104 A00 67.007
6700 1105 A00 67.006
6700 1106 A00 67.005
6700 1120 A00 67.008
6700 1121 A00 67.025
6700 1201 A00 67.011
6700 1221 A00 67.012
6700 1400 A00 67.014
6700 1401 A00 67.015
6700 1402 A00 67.020
6700 1403 A00 67.027
6700 A021 A00 67.027
6700 A098 A00 67.027
6700 A099 A00 67.028
6700 A100 A00 67.028
6700 A104 A00 67.028
6700 A105 A00 67.028
6700 A106 A00 67.029
6700 A113 A00 67.029
6700 A113 AL0 67.029
6700 A120 A00 67.029
6700 A121 A00 67.030
6700 A201 A00 67.030
6700 A401 A00 67.030
6700 A402 A00 67.030
6700 A403 A00 67.018
6700 A417 A00 67.031
6700 A701 A00 67.031
6700 AE01 A00 67.031
6700 AM01 A00 67.031
6700 AS01 A00 67.032
6700 B113 A00 67.032
6700 B300 A00 67.032
6700 B401 A00 67.032
6700 B402 A00 67.033
6700 BA01 A00 67.033
6700 BD01 A00 67.033
6700 BD02 A00 67.033
6700 BR01 A00 67.034
6700 CL01 AA0 67.034
6700 CL02 AA0 67.034
6700 CL03 AA0 67.034
6700 DE01 A00 67.035
6700 GE01 A00 67.035
6700 i401 A00 67.016
6700 i401 AA0 67.035
6700 KF01 A00 67.035
6700 LA01 A00 67.036
6700 LA02 A00 67.036
6700 LA03 A00 67.036
6700 LA04 A00 67.036
6700 LA05 A00 67.037
6700 LA06 A00 67.037
6700 LA07 A00 67.037
6700 LE02 A00 67.037
6700 LE04 A00 67.038
6700 LL01 A00 67.038
6700 M405 A00 67.038
6700 MA01 A00 67.038
6700 MA02 A00 67.039
6700 MA03 A00 67.039
6700 MA04 A00 67.039
6700 N498 A00 67.019
6700 P403 A00 67.039
6700 Q414 A00 67.040
6700 S501 A00 67.040
6701 0414 A00 67.021
6701 0701 A00 67.027
6701 1098 A00 67.004
6701 1099 A00 67.003
6701 1100 A00 67.002
6701 1103 A00 67.009
6701 1103 AL0 67.010
6701 1104 A00 67.007
6701 1105 A00 67.006
6701 1106 A00 67.005
6701 1120 A00 67.008
6701 1121 A00 67.025
6701 1201 A00 67.011
6701 1221 A00 67.012
6701 1400 A00 67.014
6701 1401 A00 67.015
6701 1402 A00 67.020
6701 1403 A00 67.027
6701 A021 A00 67.027
6701 A098 A00 67.027
6701 A099 A00 67.028
6701 A100 A00 67.028
6701 A104 A00 67.028
6701 A105 A00 67.028
6701 A106 A00 67.029
6701 A113 A00 67.029
6701 A113 AL0 67.029
6701 A120 A00 67.029
6701 A121 A00 67.030
6701 A201 A00 67.030
6701 A701 A00 67.031
6701 B401 A00 67.032
6701 B402 A00 67.033
6701 i401 A00 67.016
6701 i401 AA0 67.035
6701 N498 A00 67.019

Soqquadro - 67

6700 1100 A00
6701 1100 A00

Monocomando lavabo 111 mm

Single lever washbasin mixer
Waschtisch-Einhandbatterie
Monomando lavabo
Mitigeur lavabo

Codice - Code	Variante - Variant A
67 00 1100 A00	**67 00 A100 A00**
67 01 1100 A00	**67 01 A100 A00**

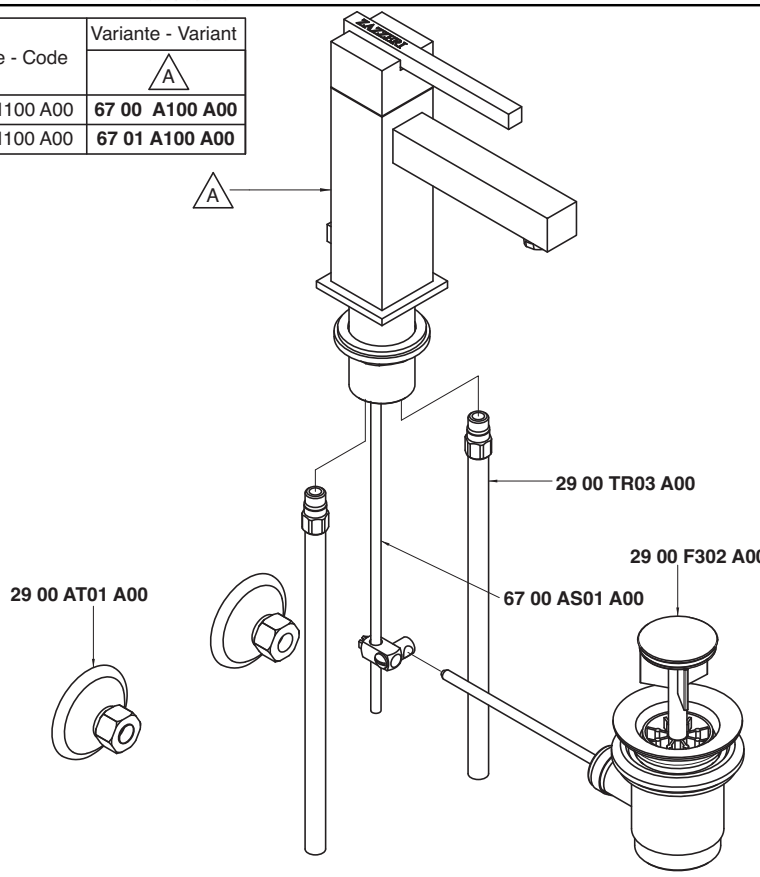

Condizioni di prova - Test conditions

Acqua calda - Hot water: **60±2 °C**
Acqua fredda - Cold water: **20±2 °C**
Classe areatore - Aerator class: **V**

P [bar]	Q l/min
0,1	
0,2	
0,5	3,9
1	5,73
1,5	7,1
2	8,2
2,5	9,1
3	10,0
3,5	10,8
4	11,6
4,5	12,3
5	13,0

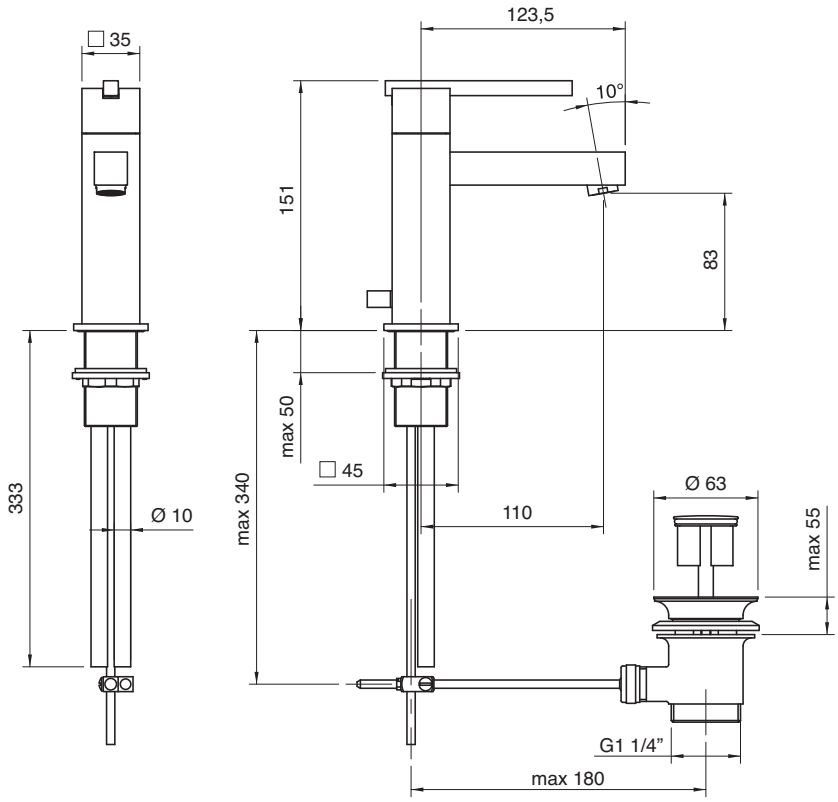

6700 1099 A00
6701 1099 A00

Monocomando lavabo 130 mm

Single lever washbasin mixer
Waschtisch-Einhandbatterie
Monomando lavabo
Mitigeur lavabo

Codice - Code	Variante - Variant A
67 00 1099 A00	**67 00 A099 A00**
67 01 1099 A00	**67 01 A099 A00**

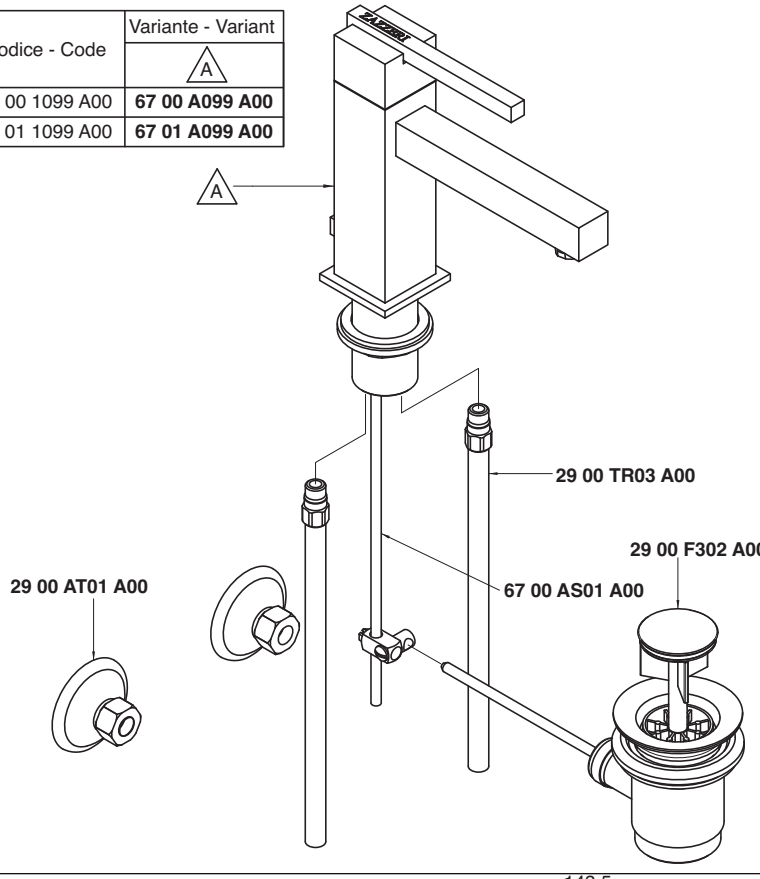

Condizioni di prova - Test conditions

Acqua calda - Hot water: **60±2 °C**
Acqua fredda - Cold water: **20±2 °C**
Classe areatore - Aerator class: **V**

P [bar]	Q l/min
0,1	
0,2	
0,5	3,9
1	5,7
1,5	7,0
2	8,1
2,5	9,1
3	10,0
3,5	10,8
4	11,6
4,5	12,3
5	13,0

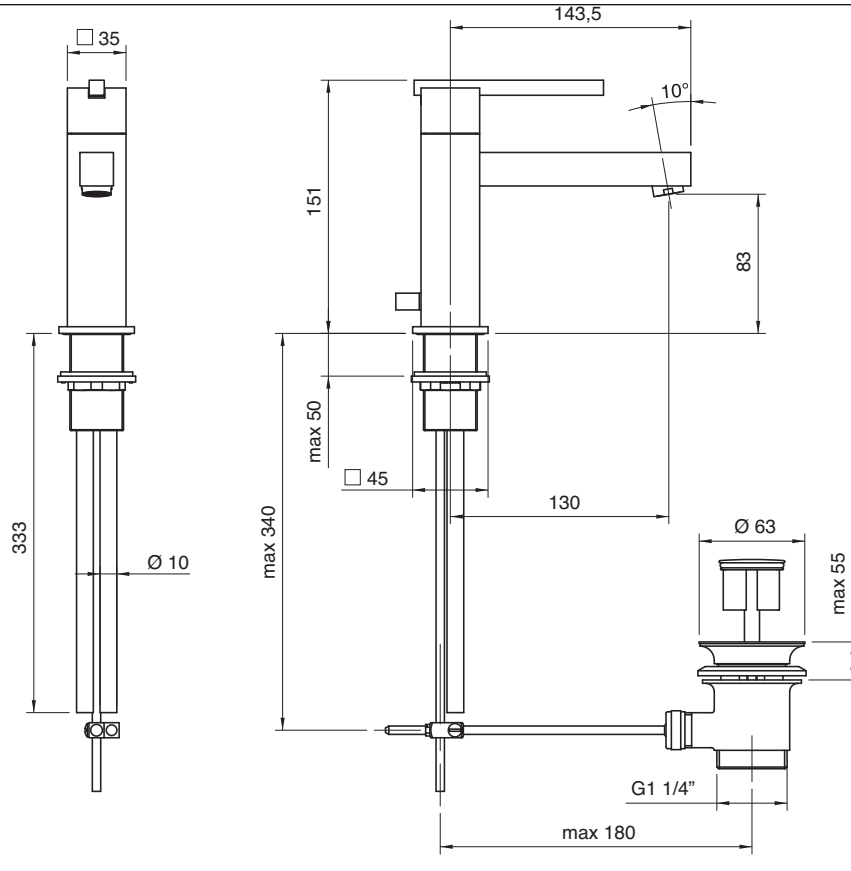

6700 1098 A00
6701 1098 A00

Monocomando lavabo 150 mm

Single lever washbasin mixer
Waschtisch-Einhandbatterie
Monomando lavabo
Mitigeur lavabo

Codice - Code	Variante - Variant A
67 00 1098 A00	**67 00 A098 A00**
67 01 1098 A00	**67 01 A098 A00**

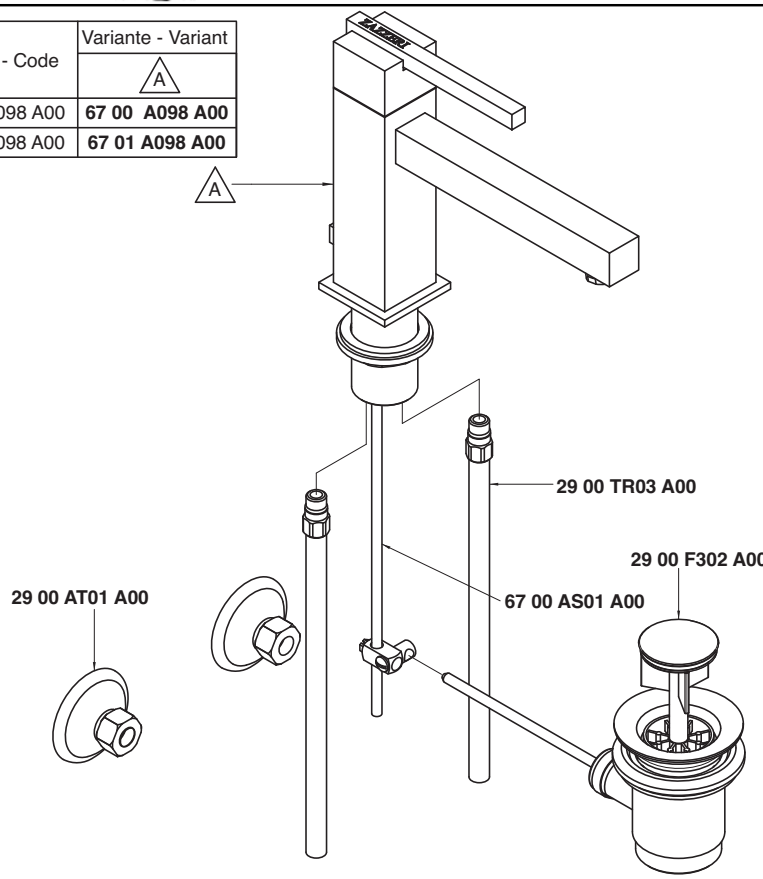

Condizioni di prova - Test conditions

Acqua calda - Hot water: **60±2 °C**
Acqua fredda - Cold water: **20±2 °C**
Classe areatore - Aerator class: **V**

P [bar]	Q l/min
0,1	
0,2	
0,5	3,8
1	5,5
1,5	6,8
2	7,8
2,5	8,8
3	9,6
3,5	10,4
4	11,1
4,5	11,8
5	12,5

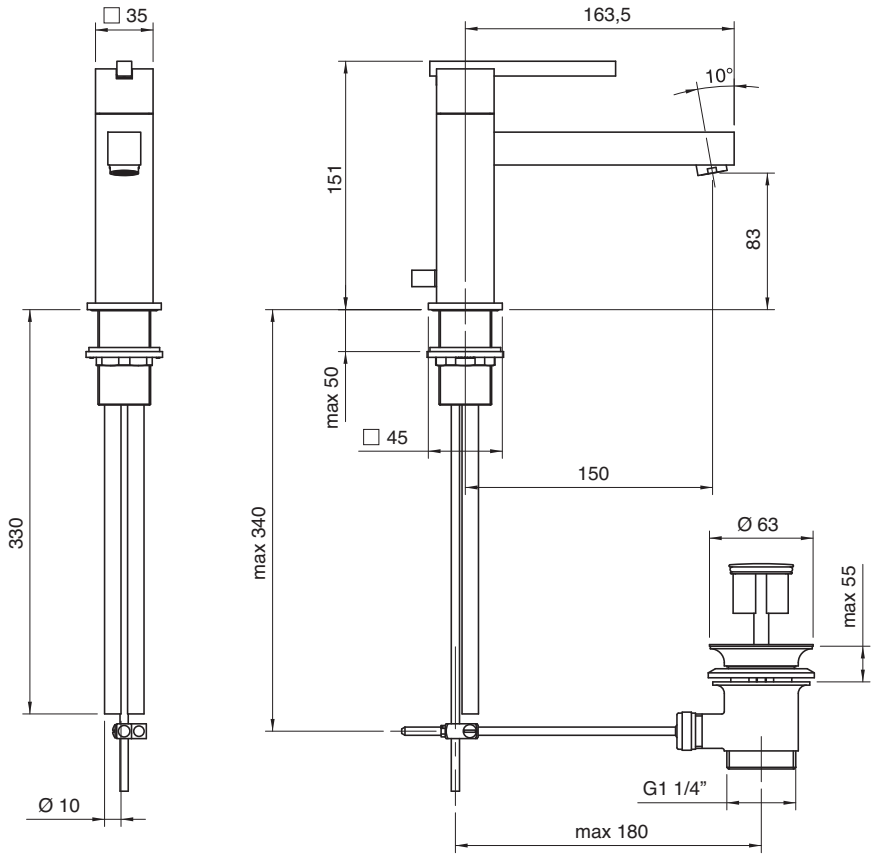

6700 1106 A00
6701 1106 A00

Monocomando lavabo senza scarico 111 mm

Single lever washbasin mixer without plug
Waschtisch-Einhandbatterie ohne Ablauf
Monomando lavabo sin desagüe
Mitigeur lavabo sans bonde vidange

Codice - Code	Variante - Variant
	A
67 00 1106 A00	**67 00 A106 A00**
67 01 1106 A00	**67 01 A106 A00**

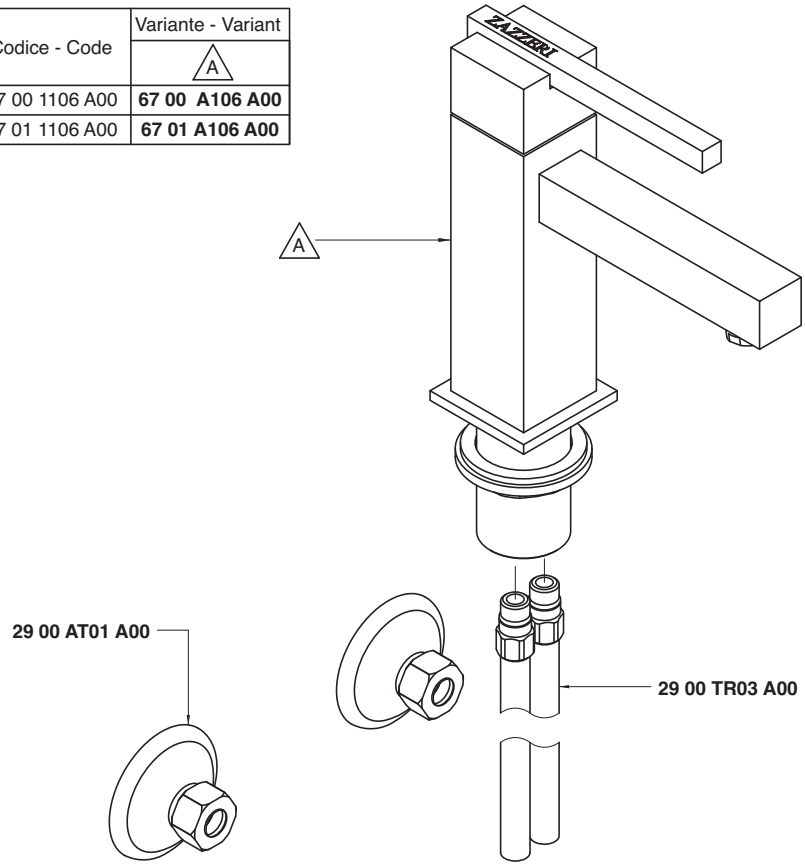

Condizioni di prova - Test conditions

Acqua calda - Hot water: **60±2 °C**
Acqua fredda - Cold water: **20±2 °C**
Classe areatore - Aerator class: **V**

P [bar]	Q l/min
0,1	
0,2	
0,5	3,9
1	5,73
1,5	7,1
2	8,2
2,5	9,1
3	10,0
3,5	10,8
4	11,6
4,5	12,3
5	13,0

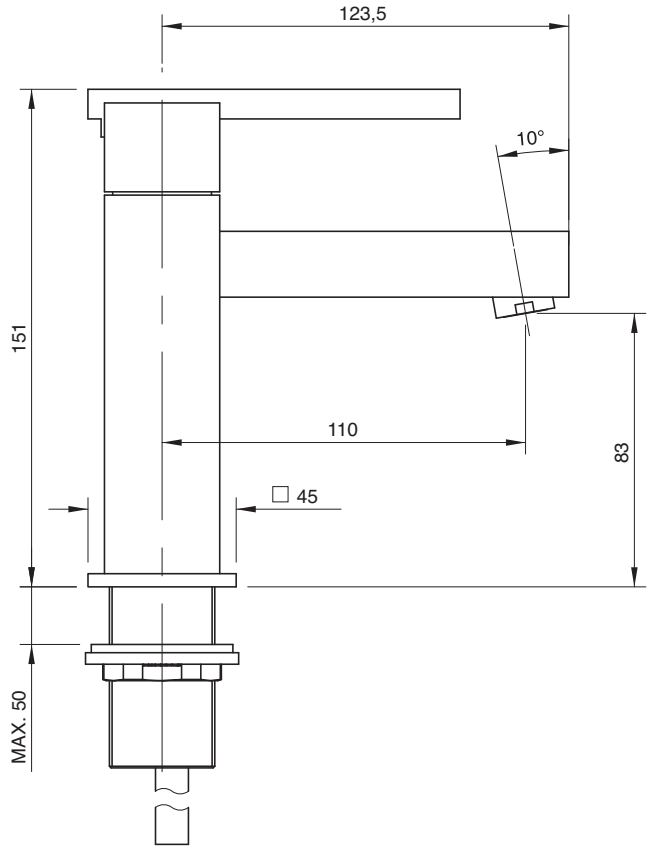

6700 1105 A00
6701 1105 A00

Monocomando lavabo senza scarico 130 mm

Single lever washbasin mixer without plug
Waschtisch-Einhandbatterie ohne Ablauf
Monomando lavabo sin desagüe
Mitigeur lavabo sans bonde vidange

Codice - Code	Variante - Variant A
67 00 1105 A00	**67 00 A105 A00**
67 01 1105 A00	**67 01 A105 A00**

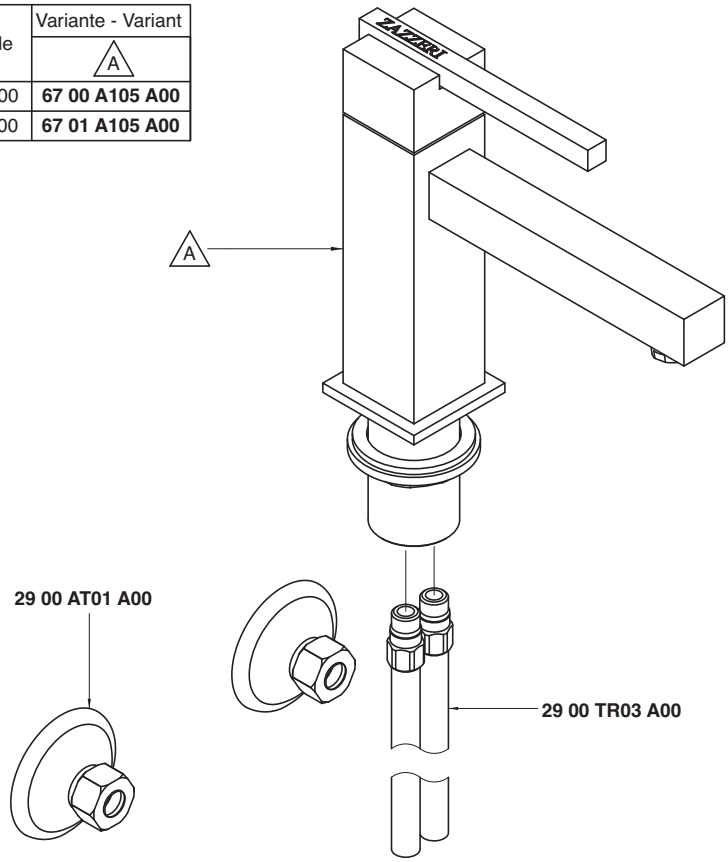

Condizioni di prova - Test conditions

Acqua calda - Hot water: **60±2 °C**
Acqua fredda - Cold water: **20±2 °C**
Classe areatore - Aerator class: **V**

P [bar]	Q l/min
0,1	
0,2	
0,5	3,9
1	5,7
1,5	7,0
2	8,1
2,5	9,1
3	10,0
3,5	10,8
4	11,6
4,5	12,3
5	13,0

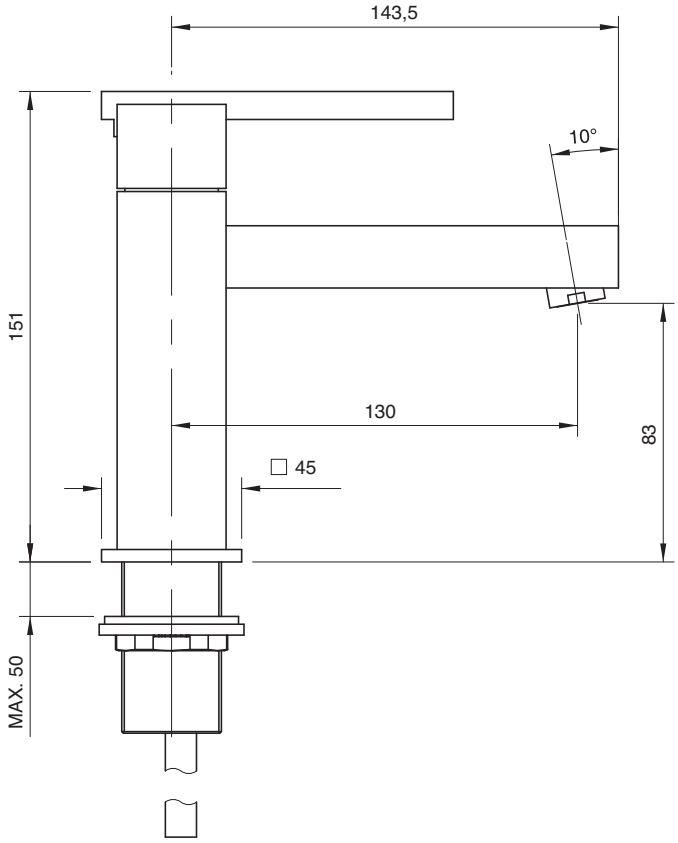

6700 1104 A00
6701 1104 A00

Monocomando lavabo senza scarico 150 mm

Single lever washbasin mixer without plug
Waschtisch-Einhandbatterie ohne Ablauf
Monomando lavabo sin desagüe
Mitigeur lavabo sans bonde vidange

Codice - Code	Variante - Variant A
67 00 1104 A00	**67 00 A104 A00**
67 01 1104 A00	**67 01 A104 A00**

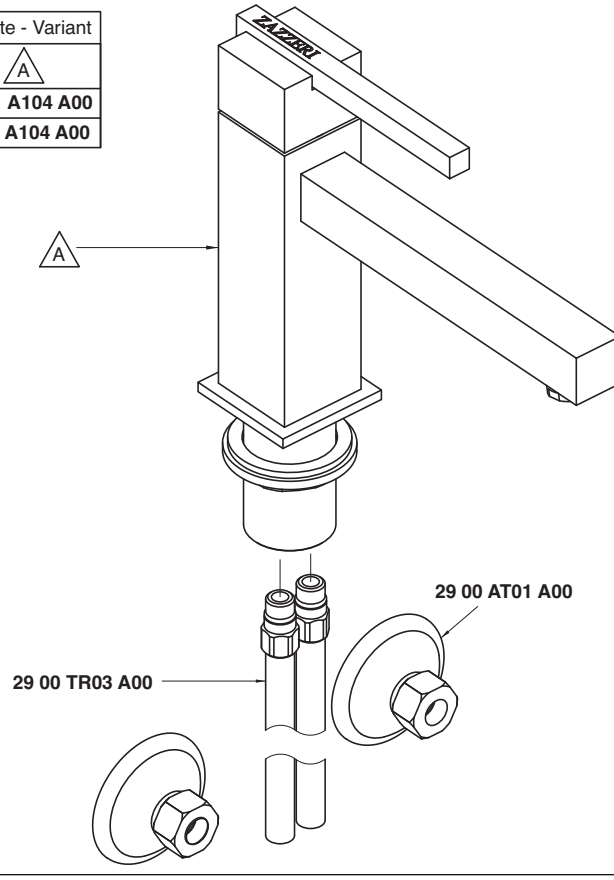

Condizioni di prova - Test conditions

Acqua calda - Hot water: **60±2 °C**
Acqua fredda - Cold water: **20±2 °C**
Classe areatore - Aerator class: **V**

P [bar]	Q l/min
0,1	
0,2	
0,5	3,8
1	5,5
1,5	6,8
2	7,8
2,5	8,8
3	9,6
3,5	10,4
4	11,1
4,5	11,8
5	12,5

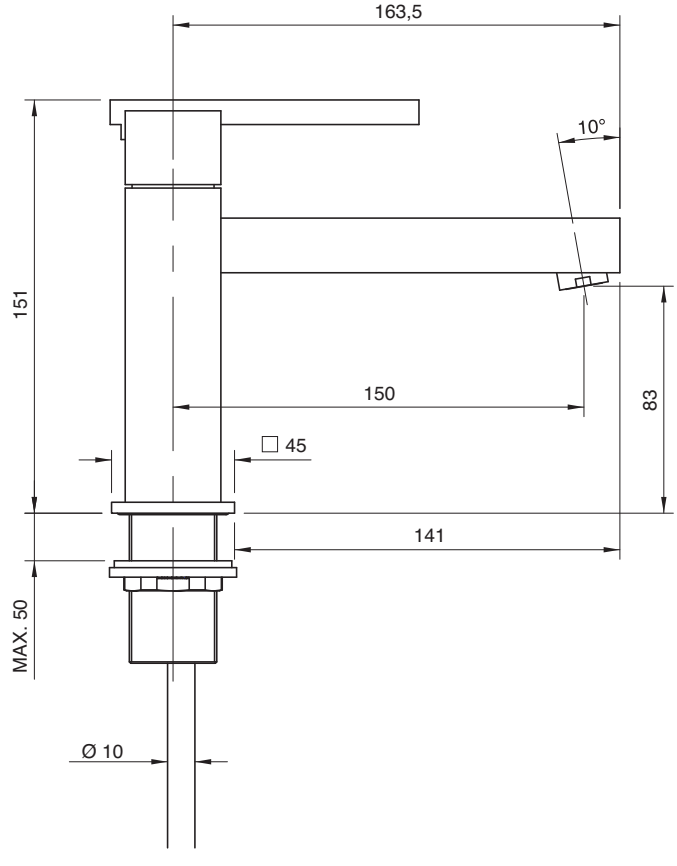

6700 1120 A00
6701 1120 A00

Monocomando lavabo Ø 40 collo girevole 162 mm

Single lever washbasin mixer with revolving spout Ø 40 without drain
Waschtisch-Einhandbatterie mit Schwenkauslauf Ø 40 ohne Ablauf
Monomando lavabo caño giratorio Ø 40 sin desagüe
Mitigeur lavabo avec bec orientable Ø 40 sans bonde de vidange

Codice - Code	Variante - Variant A
67 00 1120 A00	**67 00 A120 A00**
67 01 1120 A00	**67 01 A120 A00**

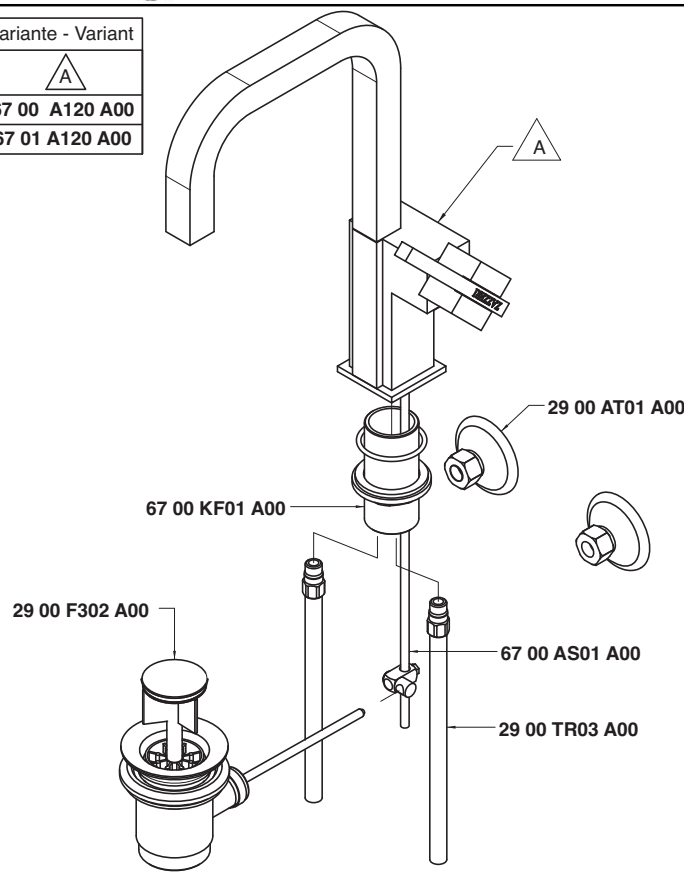

Condizioni di prova - Test conditions

Acqua calda - Hot water: **60±2 °C**
Acqua fredda - Cold water: **20±2 °C**
Classe areatore - Aerator class: **V**

P [bar]	Q l/min
0,10	
0,20	
0,50	3,81
1,00	5,61
1,50	6,93
2,00	8,02
2,50	9,13
3,00	10,00
3,50	10,84
4,00	11,59
4,50	12,30
5,00	12,95

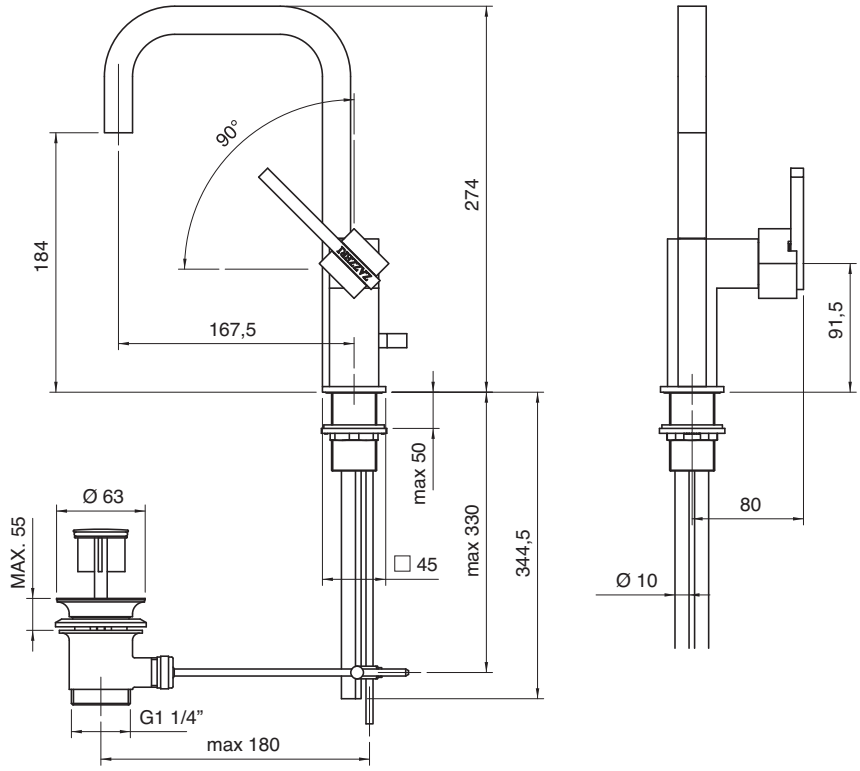

6700 1103 A00
6701 1103 A00

Batteria lavabo a incasso 180 mm completa

Built-in washbasin set
Wand-Waschtischbatterie UP-Mont.
Batería lavabo de empotrar
Mélangeur lavabo à encastrer

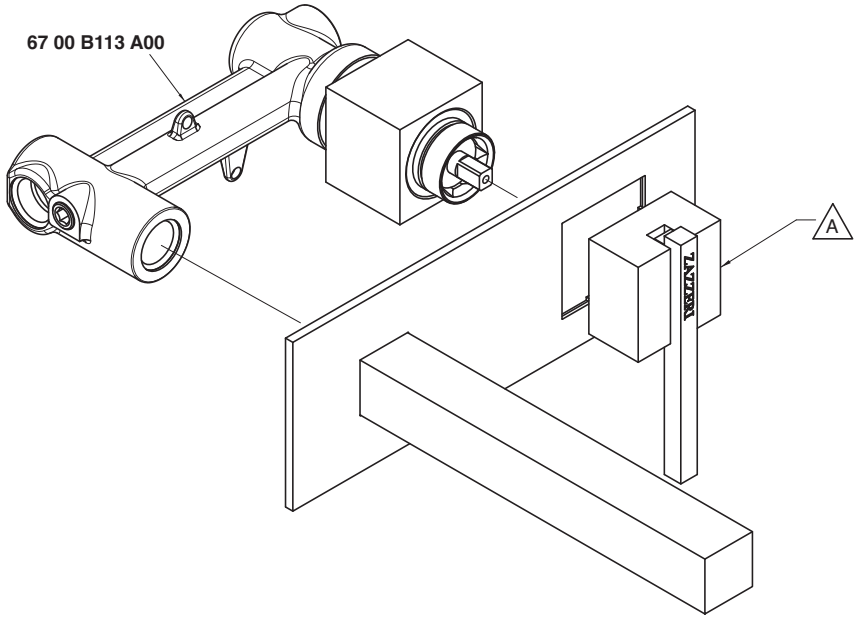

Codice - Code	Variante - Variant A
67 00 1103 A00	**67 00 A113 A00**
67 01 1103 A00	**67 01 A113 A00**

Condizioni di prova - Test conditions

Acqua calda - Hot water: **60±2 °C**
Acqua fredda - Cold water: **20±2 °C**
Classe areatore - Aerator class: **D**

P [bar]	Q l/min
0,10	
0,20	
0,50	6,64
1,00	9,54
1,50	11,78
2,00	13,64
2,50	15,30
3,00	16,80
3,50	18,26
4,00	19,58
4,50	20,90
5,00	22,09

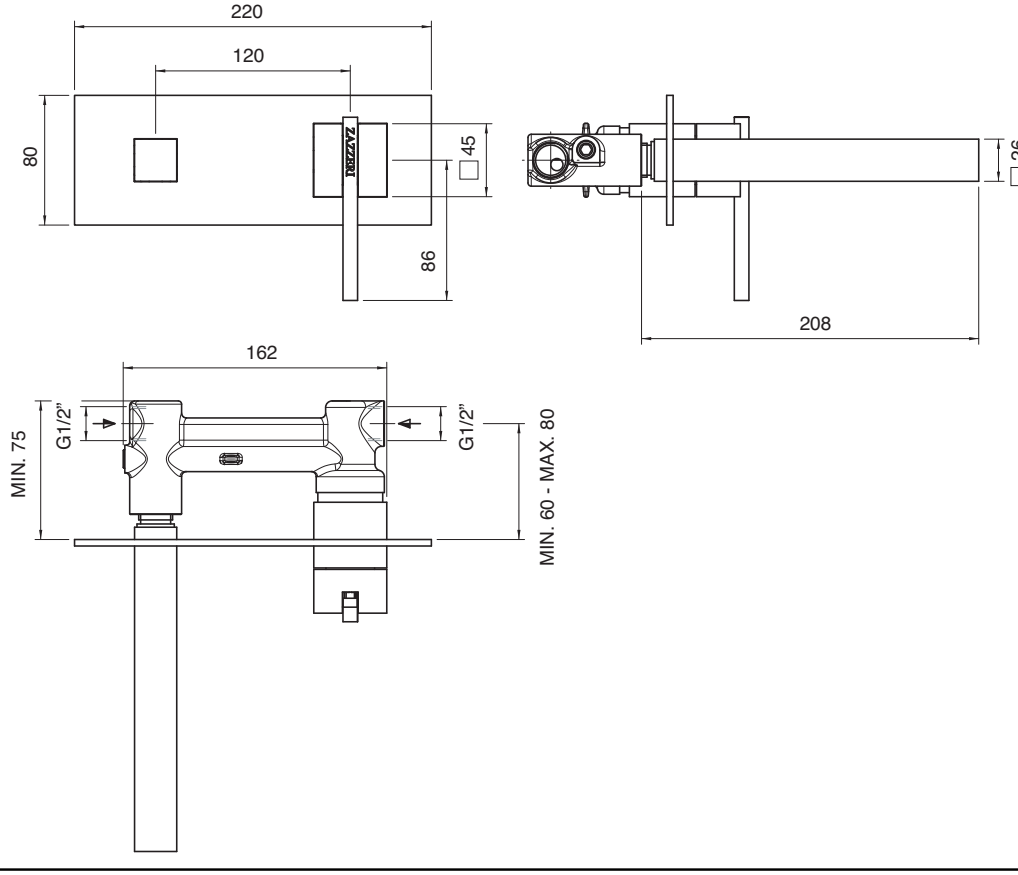

6700 1103 AL0
6701 1103 AL0

Batteria lavabo a incasso 232 mm completo

Built-in washbasin set
Wand-Waschtischbatterie UP-Mont.
Batería lavabo de empotrar
Mélangeur lavabo à encastrer

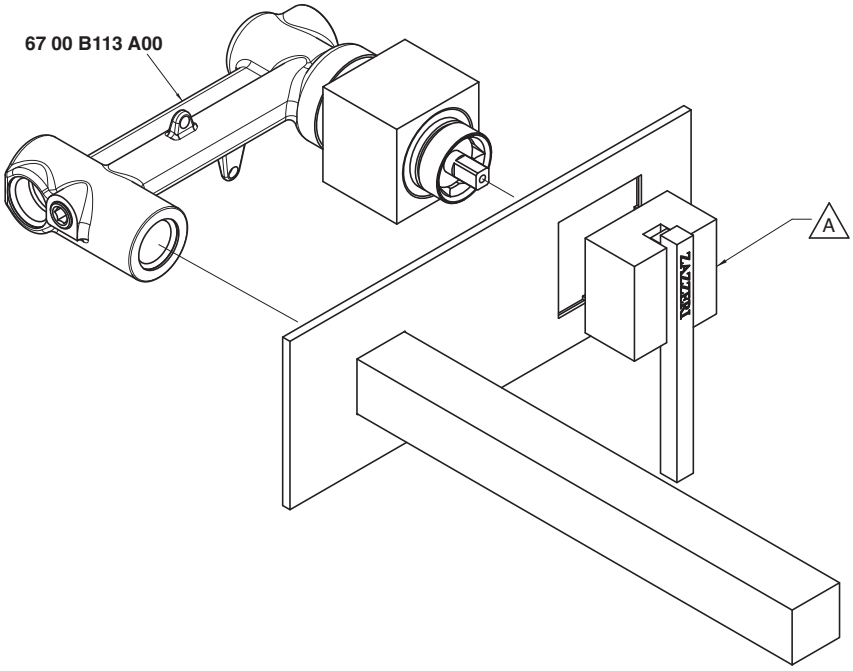

Codice - Code	Variante - Variant A
67 00 1103 AL0	**67 00 A113 AL0**
67 01 1103 AL0	**67 01 A113 AL0**

Condizioni di prova - Test conditions

Acqua calda - Hot water:	**60±2 °C**
Acqua fredda - Cold water:	**20±2 °C**
Classe areatore - Aerator class:	**D**

P [bar]	Q l/min
0,10	
0,20	
0,50	6,64
1,00	9,54
1,50	11,78
2,00	13,64
2,50	15,30
3,00	16,80
3,50	18,26
4,00	19,58
4,50	20,90
5,00	22,09

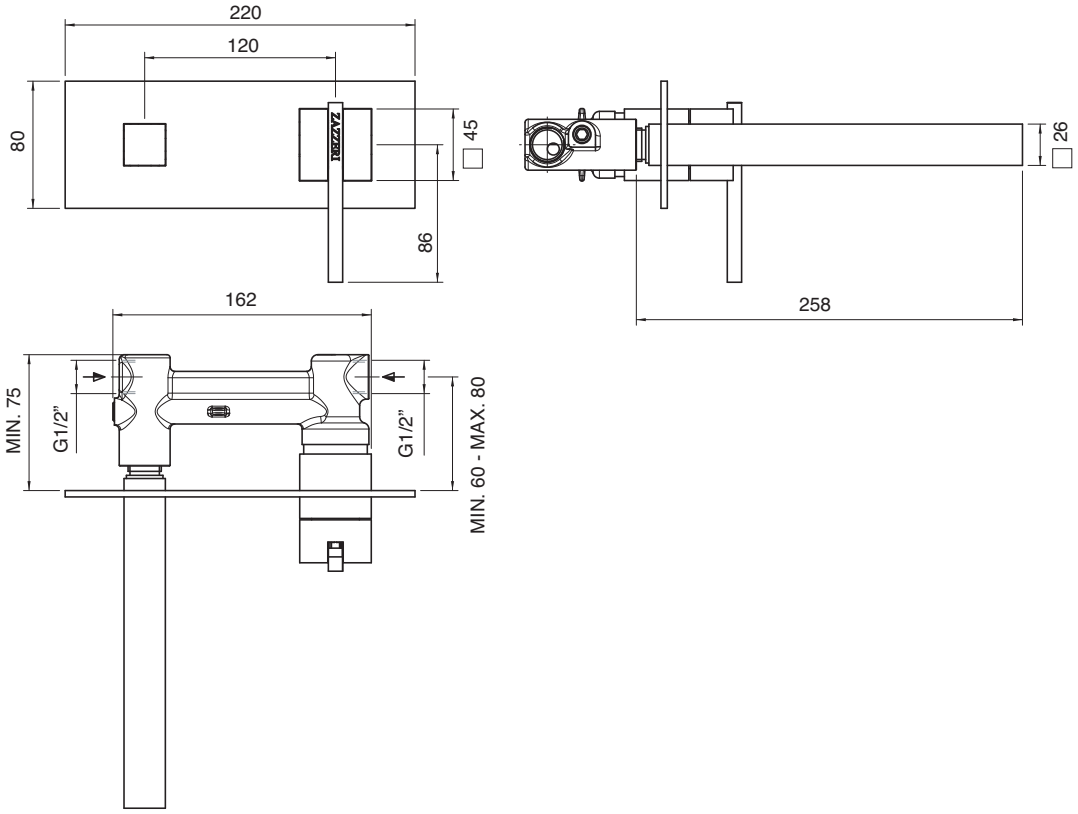

6700 1201 A00
6701 1201 A00

Monocomando bidet 112 mm

Single lever bidet mixer
Bidet-Einhandbatterie
Monomando bidé
Mitigeur bidet

Codice - Code	Variante - Variant A
67 00 1201 A00	**67 00 A201 A00**
67 01 1201 A00	**67 01 A201 A00**

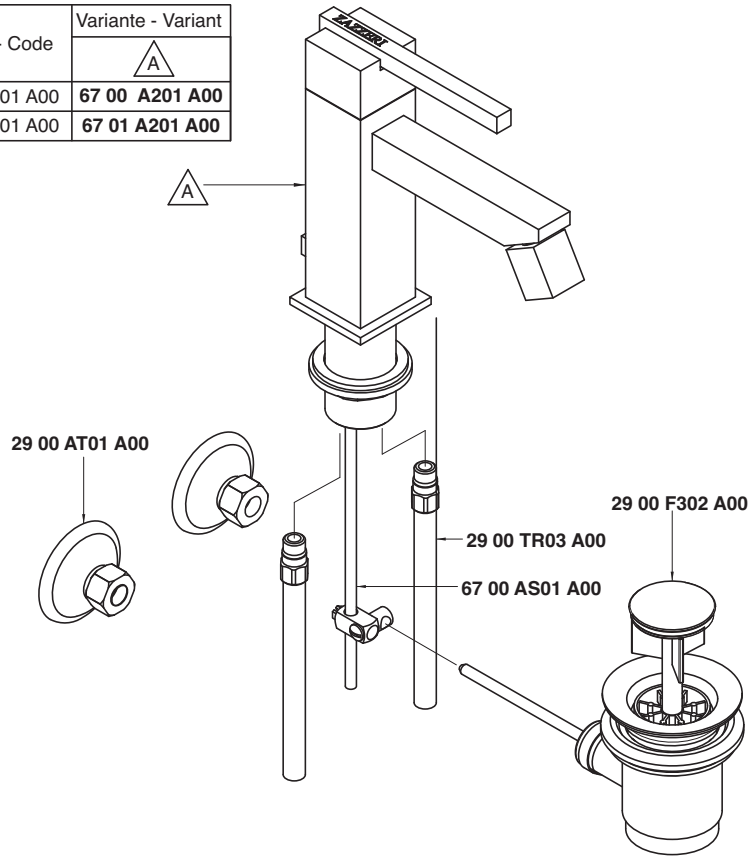

Condizioni di prova - Test conditions

Acqua calda - Hot water: **60±2 °C**
Acqua fredda - Cold water: **20±2 °C**
Classe areatore - Aerator class: **V**

P [bar]	Q l/min
0,10	
0,20	
0,50	3,92
1,00	5,72
1,50	7,07
2,00	8,19
2,50	9,17
3,00	10,00
3,50	10,87
4,00	11,60
4,50	12,34
5,00	12,98

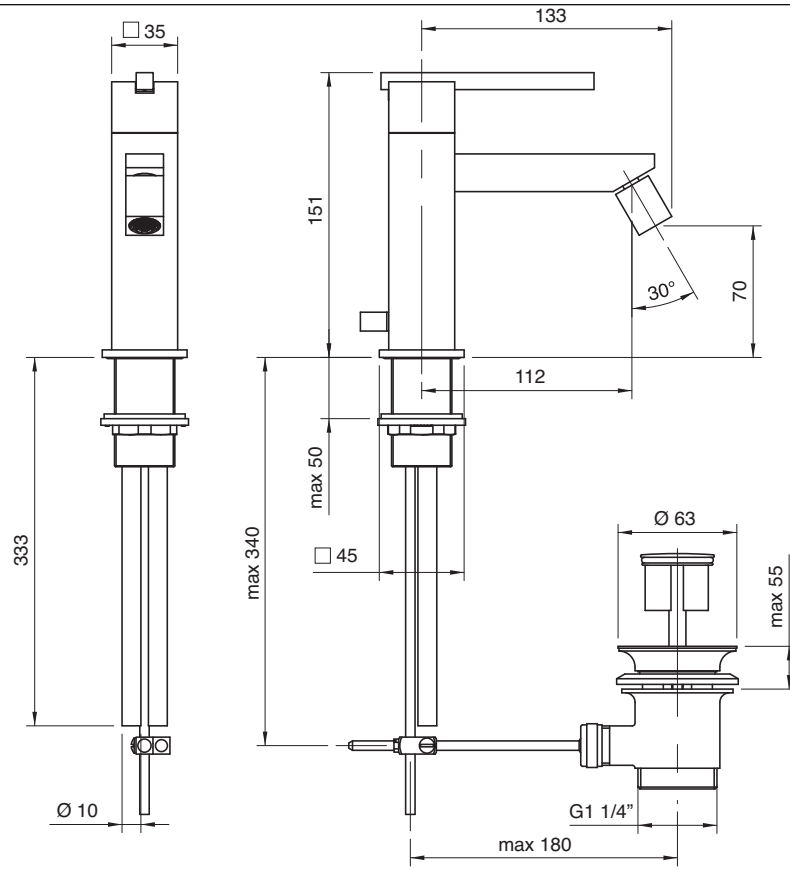

6700 1221 A00
6701 1221 A00

Monocomando bidet Ø 40 collo girevole 118 mm

Single lever bidet mixer with revolving spout Ø 40
Bidet-Einhandbatterie mit Schwenkauslauf Ø 40
Monomando bidé caño giratorio Ø 40
Mitigeur bidet avec bec orientable Ø 40

Codice - Code	Variante - Variant A
67 00 1221 A00	**67 00 A021 A00**
67 01 1221 A00	**67 01 A021 A00**

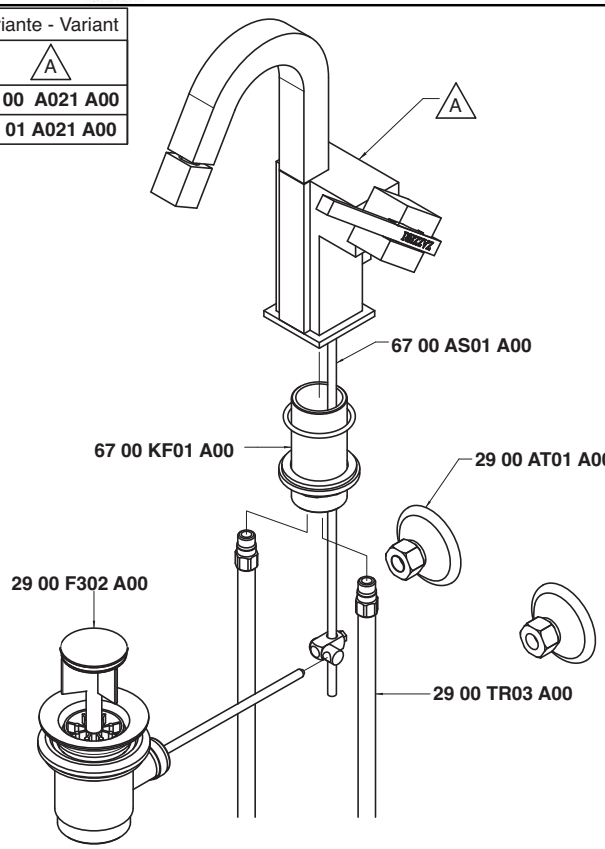

Condizioni di prova - Test conditions

Acqua calda - Hot water: **60±2 °C**
Acqua fredda - Cold water: **20±2 °C**
Classe areatore - Aerator class: **V**

P [bar]	Q l/min
0,10	
0,20	
0,50	3,93
1,00	5,65
1,50	6,88
2,00	7,96
2,50	8,92
3,00	9,77
3,50	10,55
4,00	11,28
4,50	11,97
5,00	12,68

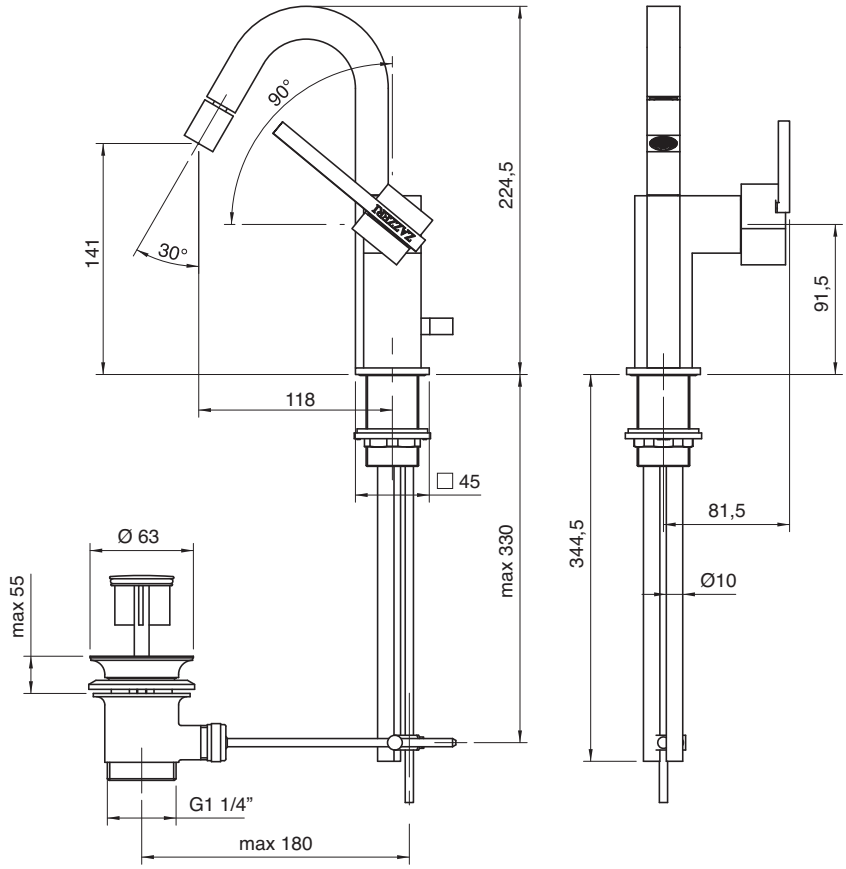

6700 0303 A00

Sifone ispezionabile per lavabo

Inspection drain-trap for washbasin
Waschtisch-Siphon mit Reinigungsschraube
Sifón para lavabo inspeccionable
Siphon d'inspection pour lavabo

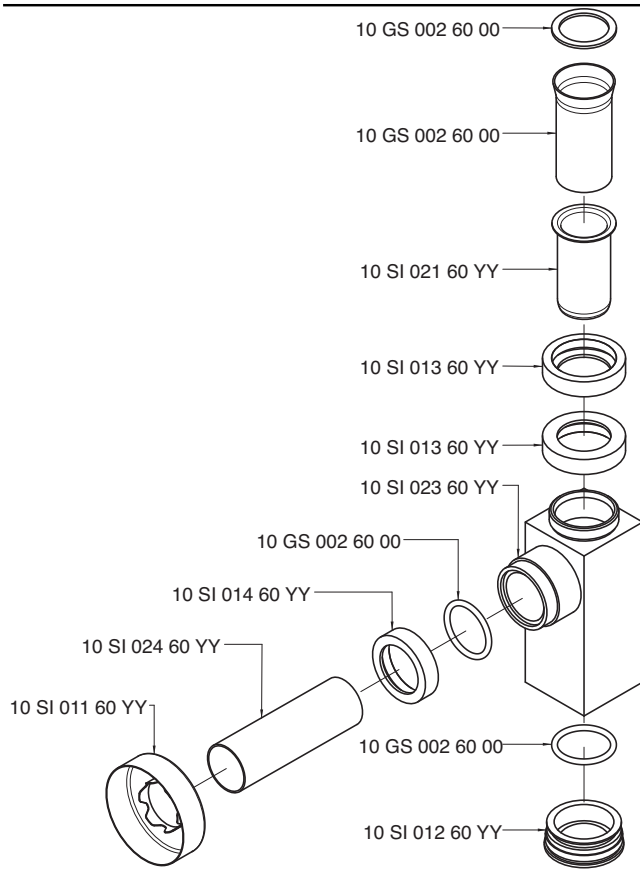

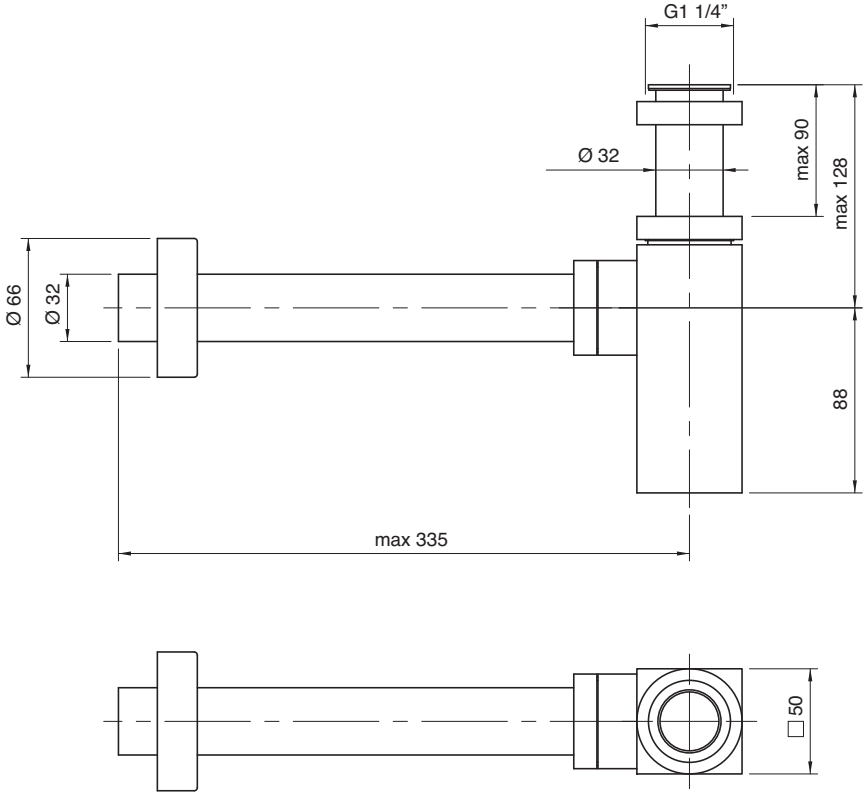

6700 1400 A00
6701 1400 A00

Monocomando vasca

Single lever bathtub mixer
Wannen-Einhandbatterie
Monomando bañera
Mitigeur bain/douche

Codice - Code	Variante - Variant A
67 00 1400 A00	**67 00 0701 A00**
67 01 1400 A00	**67 01 0701 A00**

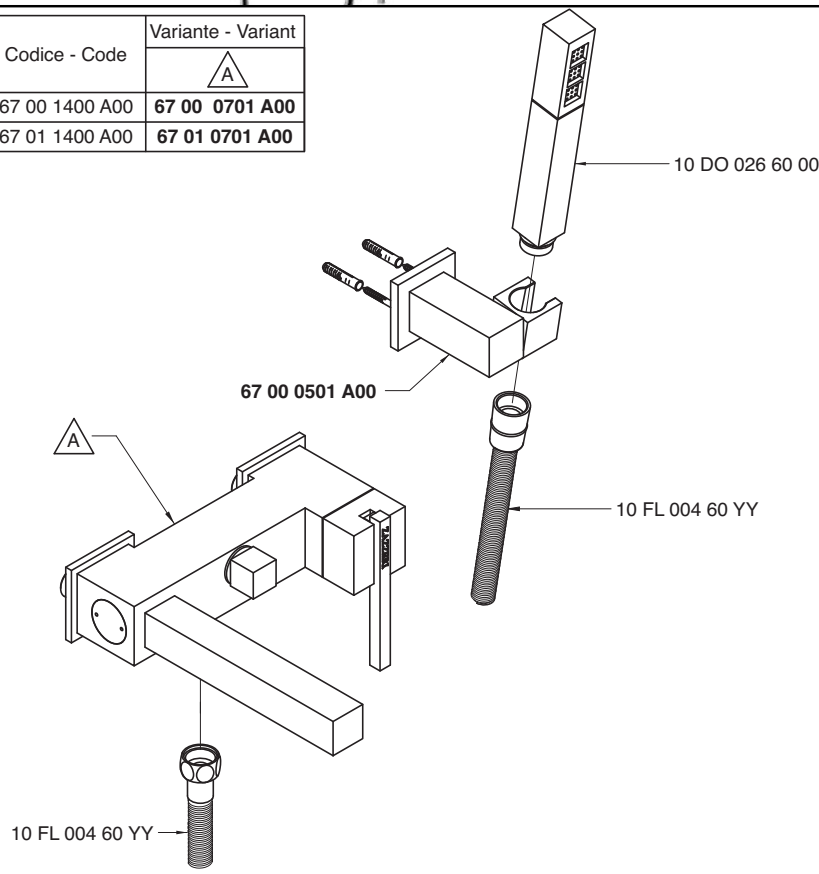

Monocomando vasca - Bathtub mixer
Condizioni di prova - Test conditions

Acqua calda - Hot water: **60±2 °C**
Acqua fredda - Cold water: **20±2 °C**
Classe areatore - Aerator class: **D**

P [bar]	Q l/min
0,10	
0,20	
0,50	6,79
1,00	9,75
1,50	12,00
2,00	13,93
2,50	15,63
3,00	17,10
3,50	18,54
4,00	19,85
4,50	21,06
5,00	22,15

Doccetta - Hand shower
Condizioni di prova - Test conditions

Acqua calda - Hot water: **60±2 °C**
Acqua fredda - Cold water: **20±2 °C**

P [bar]	Q l/min
0,10	
0,20	
0,50	5,30
1,00	7,70
1,50	9,62
2,00	11,20
2,50	12,54
3,00	13,81
3,50	15,13
4,00	16,23
4,50	17,26
5,00	18,31

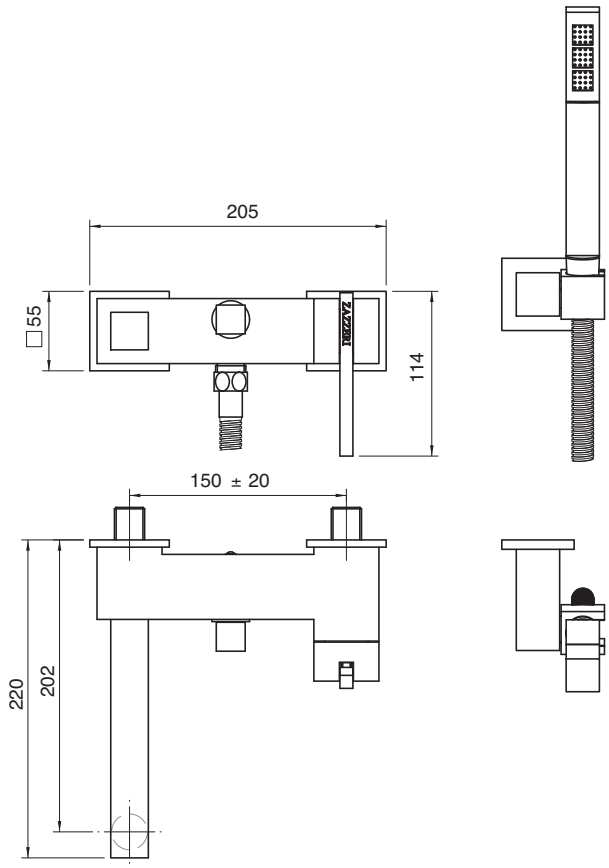

6700 1401 A00
6701 1401 A00

Miscelatore incasso con deviatore completo

Built-in single lever bathtub mixer
Wannen-Einhandb. UP-Mont.
Monomando bañera empotrado completo
Mitigeur bain/douche à encastrer complet

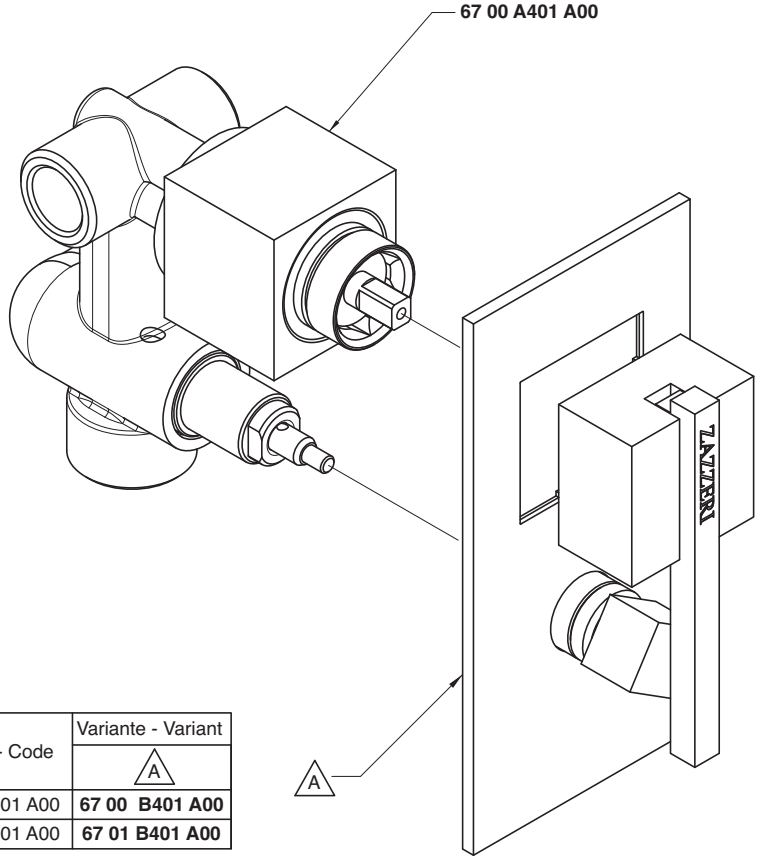

Codice - Code	Variante - Variant A
67 00 1401 A00	**67 00 B401 A00**
67 01 1401 A00	**67 01 B401 A00**

Uscita G 1/2" - Exit G 1/2"
Condizioni di prova - Test conditions
Acqua calda - Hot water: **60±2 °C**
Acqua fredda - Cold water: **20±2 °C**

P [bar]	Q l/min
0,1	
0,2	
0,5	11,3
1,0	15,9
1,5	19,4
2,0	22,4
2,5	25,0
3,0	27,5
3,5	29,7
4,0	31,8
4,5	33,8
5,0	35,5

Uscita G 3/4" - Exit G 3/4"
Condizioni di prova - Test conditions
Acqua calda - Hot water: **60±2 °C**
Acqua fredda - Cold water: **20±2 °C**

P [bar]	Q l/min
0,1	
0,2	
0,5	11,0
1,0	15,3
1,5	18,7
2,0	21,6
2,5	24,0
3,0	26,3
3,5	28,3
4,0	30,3
4,5	32,1
5,0	33,9

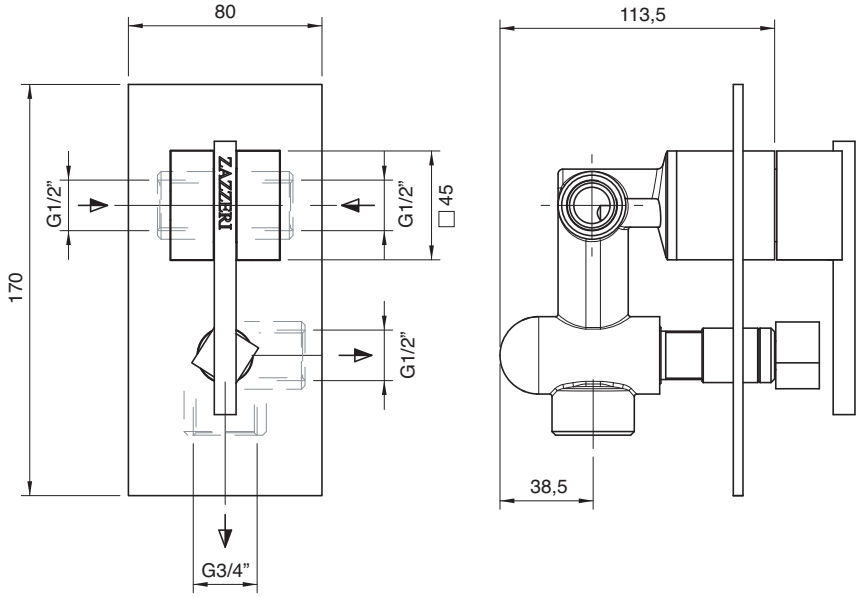

6700 i401 A00
6701 i401 A00

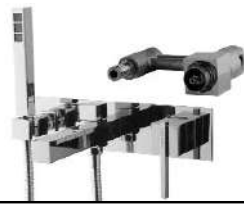

Gruppo vasca incasso completo

Built-in bathtub set
Wannenbatterie UP-Mont.
Batería bañera empotrar
Mélangeur bain/douche à encastrer

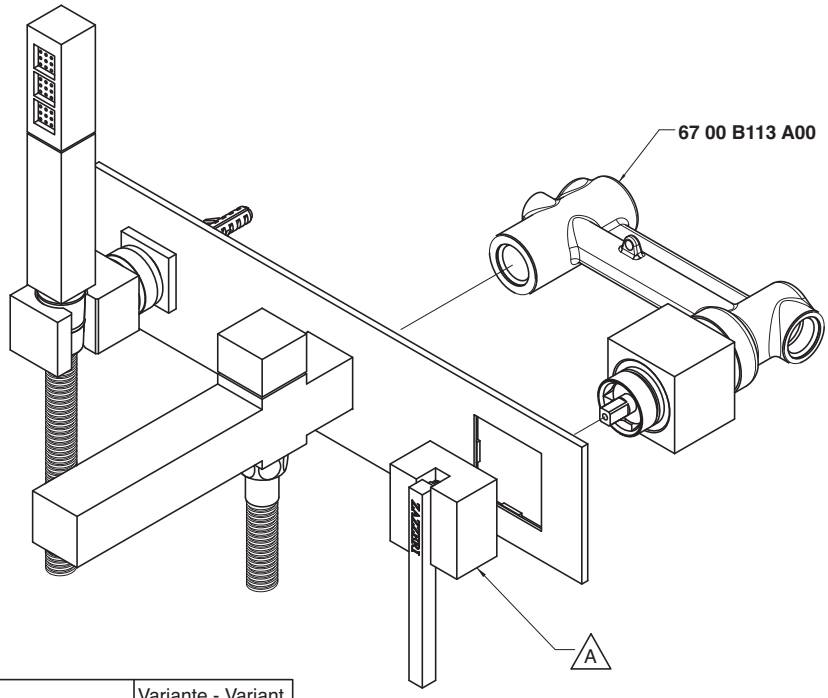

Codice - Code	Variante - Variant A
67 00 i401 A00	**67 00 i401 AA0**
67 01 i401 A00	**67 01 i401 AA0**

Getto vasca - Bathtub spout
Condizioni di prova - Test conditions

Acqua calda - Hot water: **60±2 °C**
Acqua fredda - Cold water: **20±2 °C**
Classe areatore - Aerator class: **V**

P [bar]	Q l/min
0,1	
0,2	
0,5	11,6
1,0	16,9
1,5	20,7
2,0	24,0
2,5	26,9
3,0	29,5
3,5	32,0
4,0	34,5
4,5	36,3
5,0	38,0

Doccetta - Hand shower
Condizioni di prova - Test conditions

Acqua calda - Hot water: **60±2 °C**
Acqua fredda - Cold water: **20±2 °C**

P [bar]	Q l/min
0,1	
0,2	
0,5	4,8
1,0	6,9
1,5	8,5
2,0	9,9
2,5	11,1
3,0	12,2
3,5	13,2
4,0	14,3
4,5	15,2
5,0	16,2

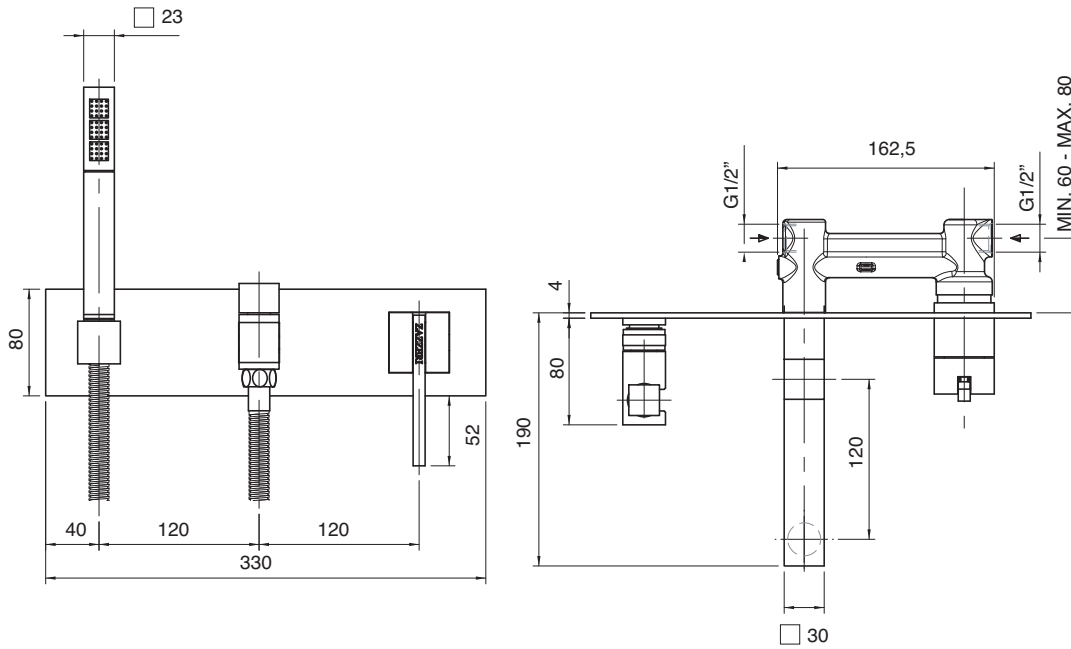

6700 0404 A00

Getto vasca a parete

Wall mtd tub spout
Wanneneinlauf Wandmontage
Caño mural para bañera
Bec bain mural

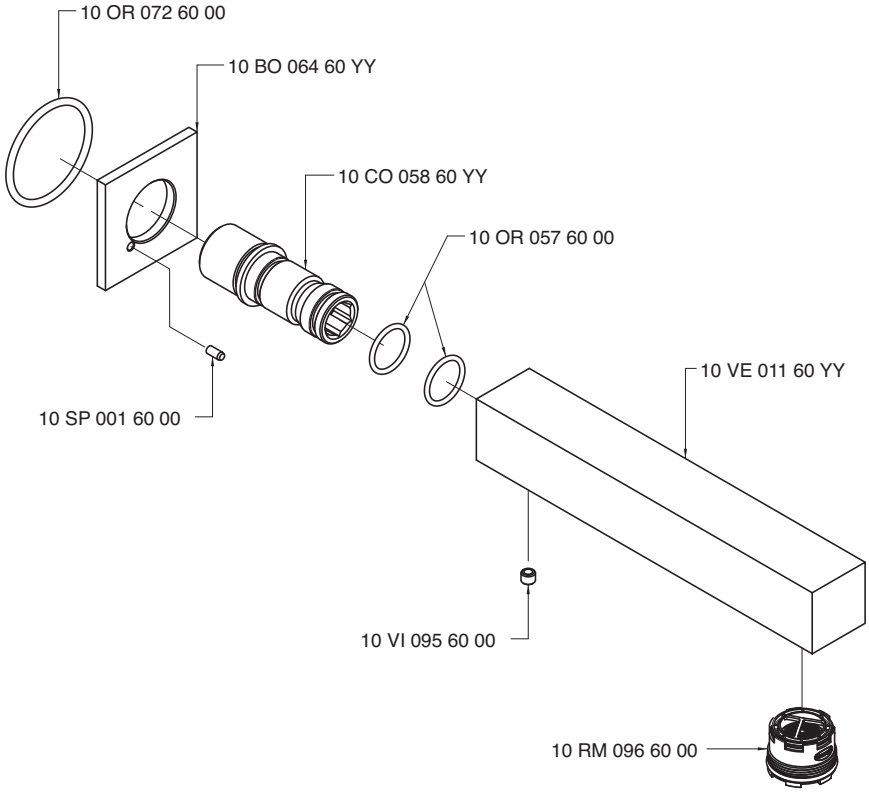

Condizioni di prova - Test conditions

Acqua calda - Hot water:	**60±2 °C**
Acqua fredda - Cold water:	**20±2 °C**
Classe areatore - Aerator class:	**D**

P [bar]	Q l/min
0,10	
0,20	
0,50	9,70
1,00	13,92
1,50	17,19
2,00	19,89
2,50	22,24
3,00	24,44
3,50	26,58
4,00	28,56
4,50	30,51
5,00	32,26

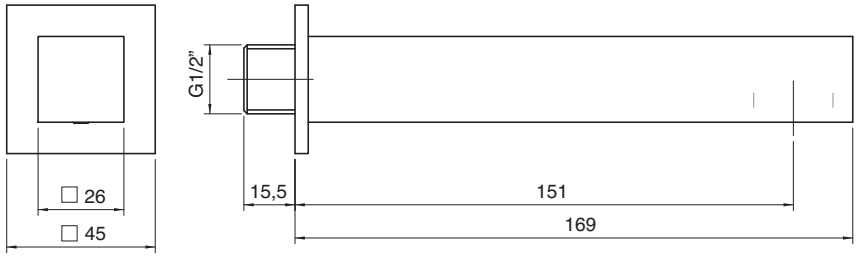

6700 A403 A00

Getto vasca con deviatore

Bathtub spout w/diverter
Wanneneinlauf mit Umsteller
Caño bañera con inversor
Bec bain/douche avec inverseur

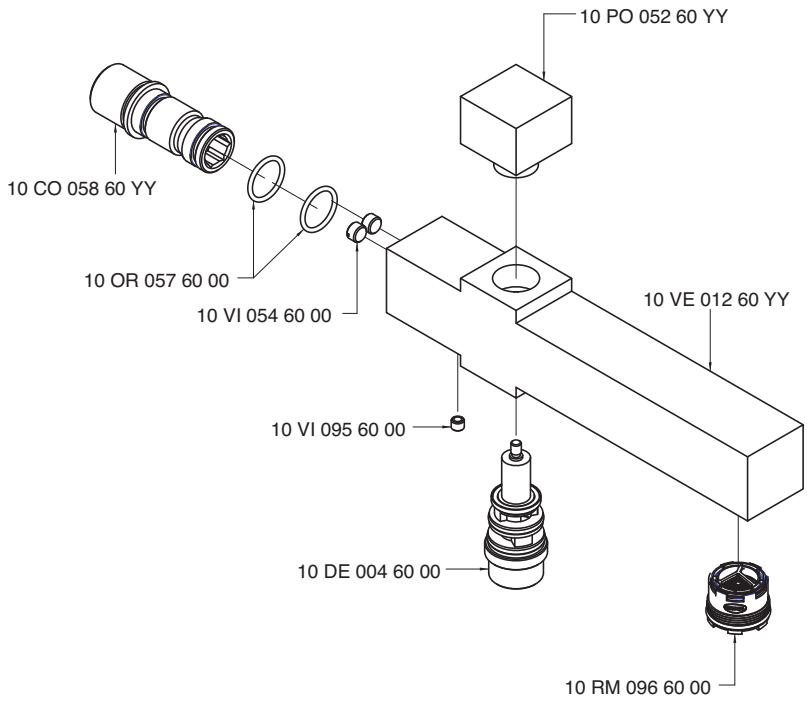

Condizioni di prova - Test conditions

Acqua calda - Hot water: **60±2 °C**
Acqua fredda - Cold water: **20±2 °C**
Classe areatore - Aerator class: **D**

P [bar]	Q l/min
0,1	
0,2	
0,5	11,8
1,0	17,0
1,5	20,9
2,0	24,1
2,5	27,0
3,0	29,6
3,5	31,9
4,0	34,1
4,5	36,3
5,0	38,3

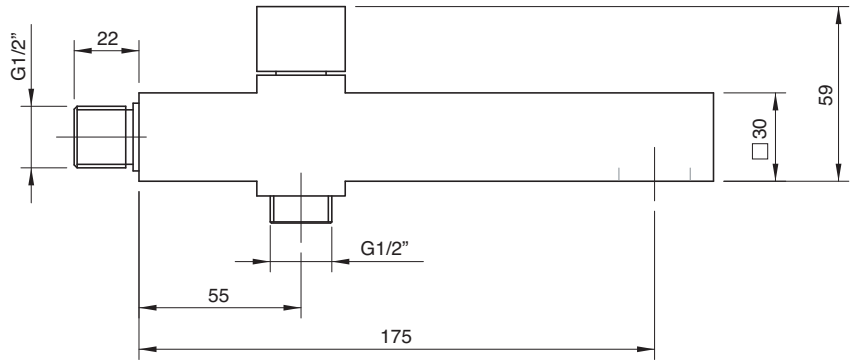

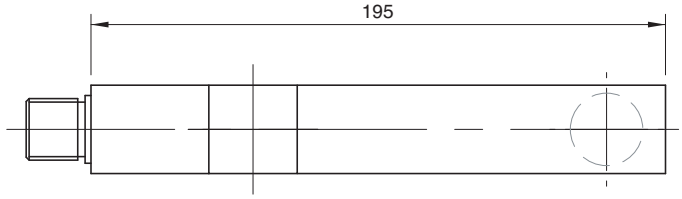

6700 N498 A00
6701 N498 A00

Gruppo piano vasca 4 fori

4 hole bathtub set
Wannenrand-Vierlochb.
Batería borde bañera 4 orificios
Mélangeur bain/douche 4 trous sur gorge

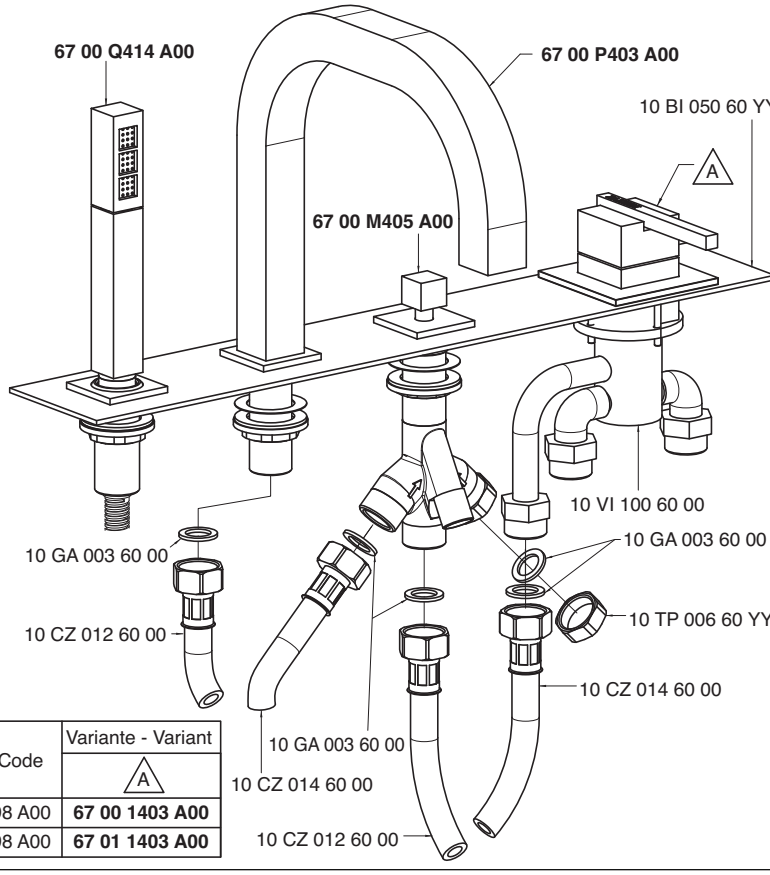

Codice - Code	Variante - Variant A
67 00 N498 A00	**67 00 1403 A00**
67 01 N498 A00	**67 01 1403 A00**

Getto piano vasca - Bathtub spout

Condizioni di prova - Test conditions

Acqua calda - Hot water: **60±2 °C**
Acqua fredda - Cold water: **20±2 °C**
Classe areatore - Aerator class: **D**

P [bar]	Q l/min
0,1	
0,2	
0,5	6,8
1,0	9,8
1,5	12,1
2,0	14,0
2,5	15,7
3,0	17,3
3,5	18,9
4,0	20,1
4,5	21,5
5,0	22,7

Doccetta - Hand shower

Condizioni di prova - Test conditions

Acqua calda - Hot water: **60±2 °C**
Acqua fredda - Cold water: **20±2 °C**

P [bar]	Q l/min
0,1	
0,2	
0,5	5,2
1,0	7,4
1,5	9,2
2,0	10,7
2,5	12,1
3,0	13,5
3,5	14,8
4,0	16,0
4,5	17,1
5,0	18,2

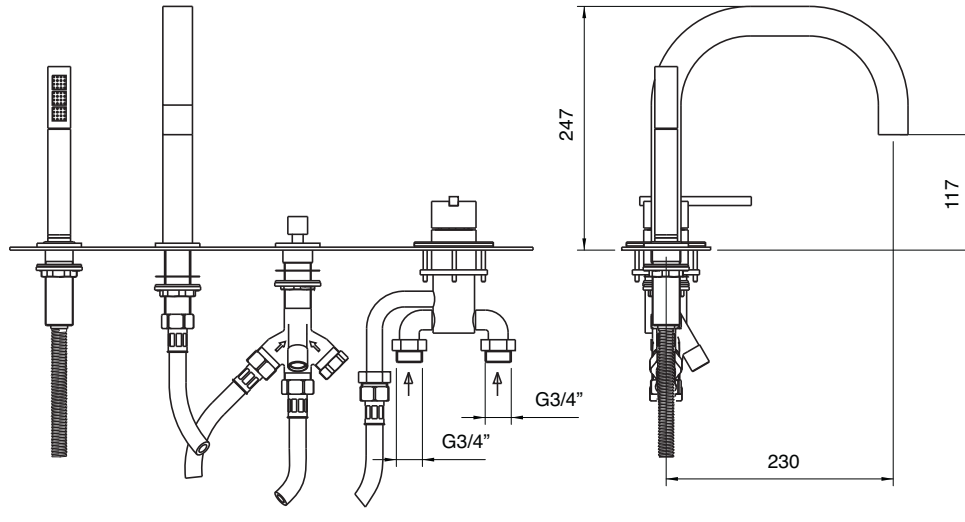

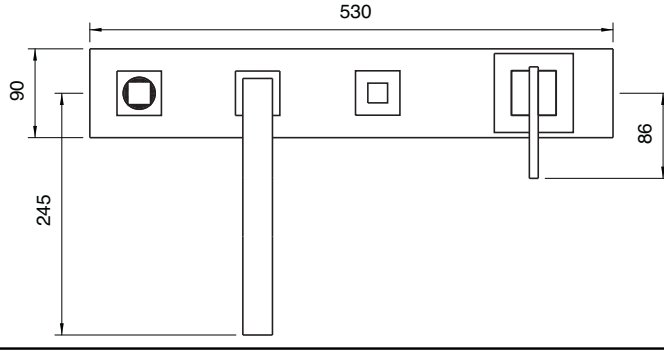

6700 1402 A00
6701 1402 A00

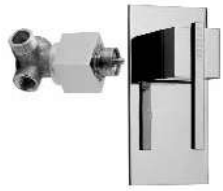

Miscelatore ad incasso completo

Built-in single lev. shower
Brause-Einhandb. UP-Mont.
Monom. ducha empotrado completo
Mitigeur douche à encastrer complet

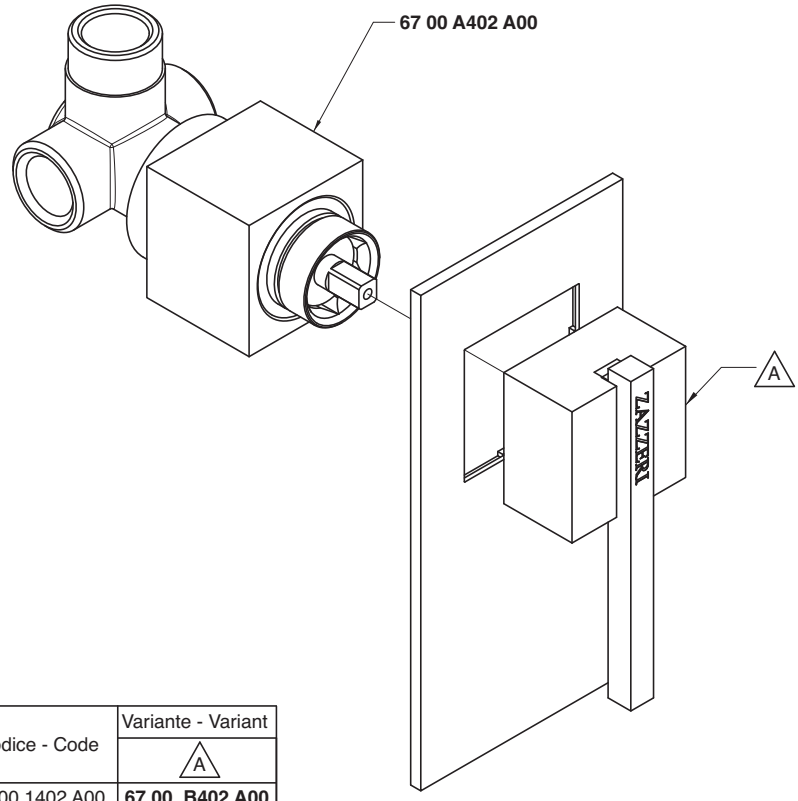

Codice - Code	Variante - Variant A
67 00 1402 A00	**67 00 B402 A00**
67 01 1402 A00	**67 01 B402 A00**

Condizioni di prova - Test conditions

Acqua calda - Hot water: **60±2 °C**
Acqua fredda - Cold water: **20±2 °C**

P [bar]	Q l/min
0,10	
0,20	
0,50	10,50
1,00	15,00
1,50	18,40
2,00	21,30
2,50	23,80
3,00	26,10
3,50	28,20
4,00	30,40
4,50	32,20
5,00	33,90

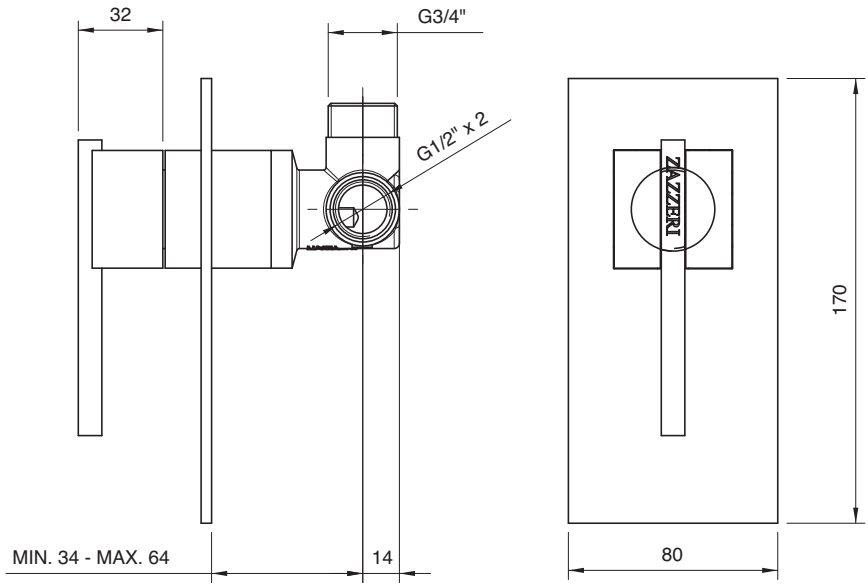

6700 0414 A00
6701 0414 A00

Set doccia completo di presa acqua a muro

Shower set
Duschgarnitur
Juego de ducha
Garnitur de douche

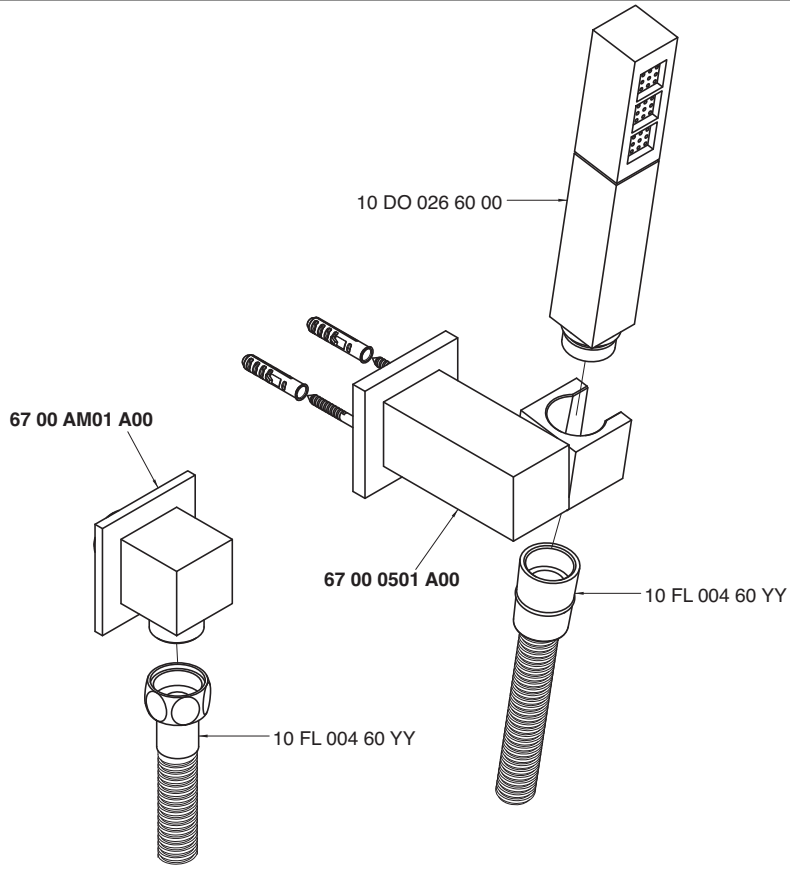

Condizioni di prova - Test conditions

Acqua calda - Hot water: **60±2 °C**
Acqua fredda - Cold water: **20±2 °C**

P [bar]	Q l/min
0,1	
0,2	
0,5	5,4
1,0	7,9
1,5	9,8
2,0	11,3
2,5	12,8
3,0	14,0
3,5	15,1
4,0	16,3
4,5	17,4
5,0	18,3

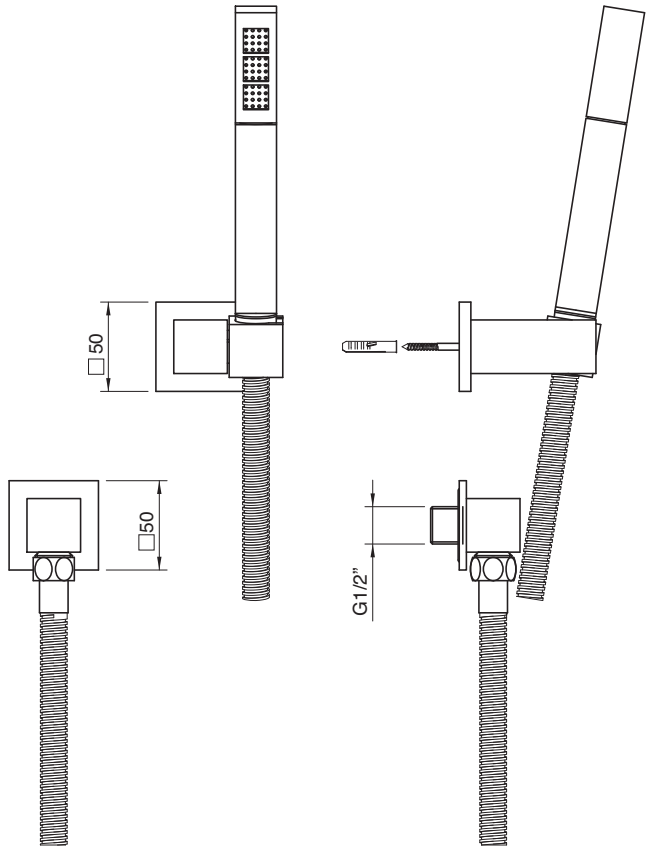

6700 0417 A00

Asta saliscendi con doccetta e presa acqua

Shower with sliding bar
Duschgarnitur mit Gleitstange
Ducha con barra corredera
Garniture douche avec barre coulissante

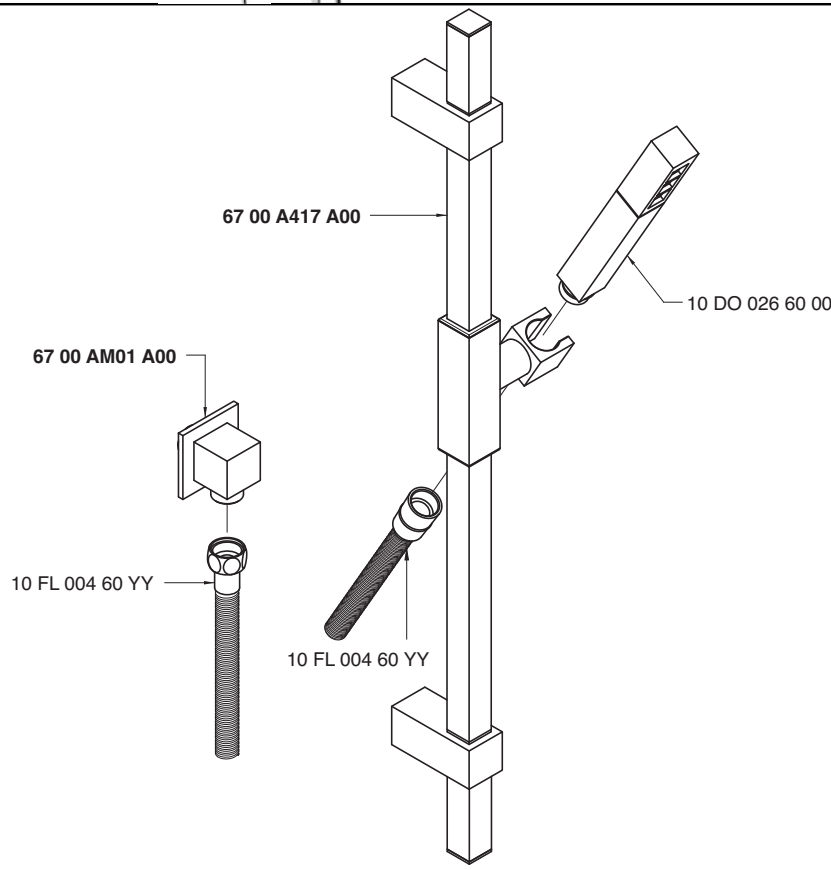

Condizioni di prova - Test conditions

Acqua calda - Hot water: **60±2 °C**
Acqua fredda - Cold water: **20±2 °C**

P [bar]	Q l/min
0,1	
0,2	
0,5	5,4
1,0	7,9
1,5	9,8
2,0	11,3
2,5	12,8
3,0	14,0
3,5	15,1
4,0	16,3
4,5	17,4
5,0	18,3

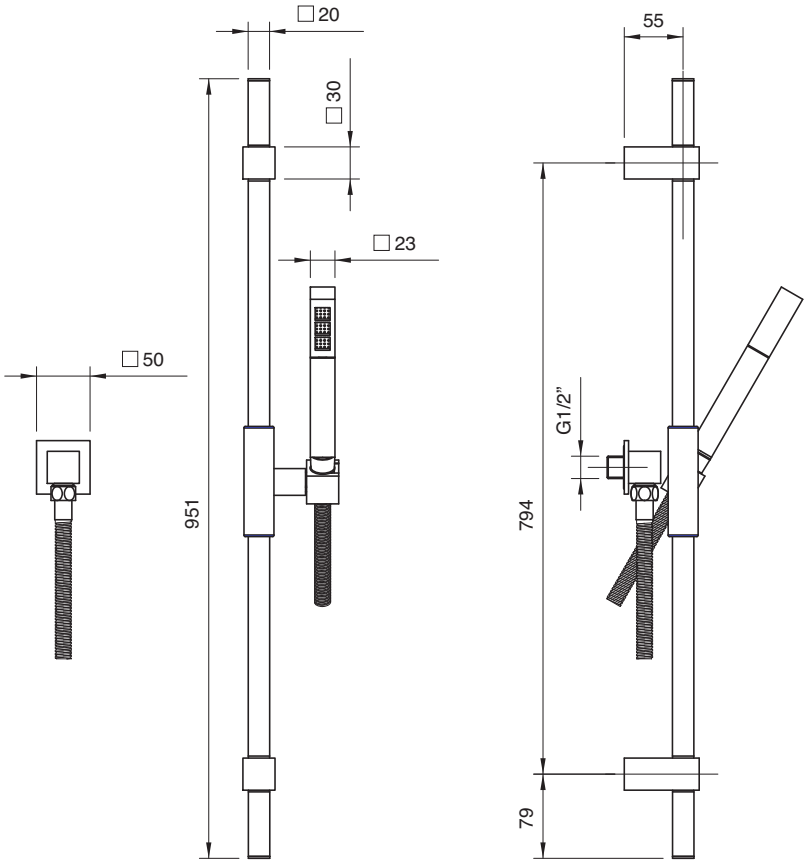

6700 0420 A00

Braccio doccia completo di soffione anticalcare quadro 260

Shower arm with squared anti-limescale shower head 260
Brausearm mit Quadratantikalkkopfbrause 260
Brazo de ducha con plato cuadrado antisarro 260
Douche de tête complète avec pomme carré anticalcaire 260

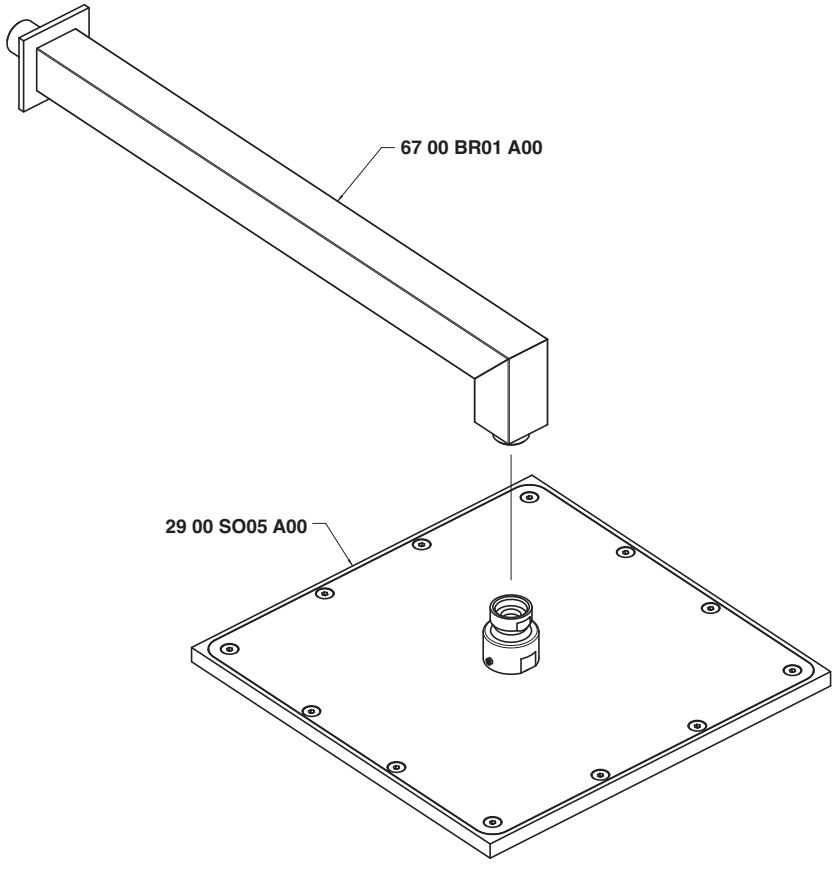

Condizioni di prova - Test conditions

Acqua calda - Hot water: **60±2 °C**
Acqua fredda - Cold water: **20±2 °C**

P [bar]	Q l/min
0,1	
0,2	
0,5	26,1
1	37,78
1,5	46,7
2	54,1
2,5	60,2
3	66,1
3,5	71,2
4	77,0
4,5	81,0
5	

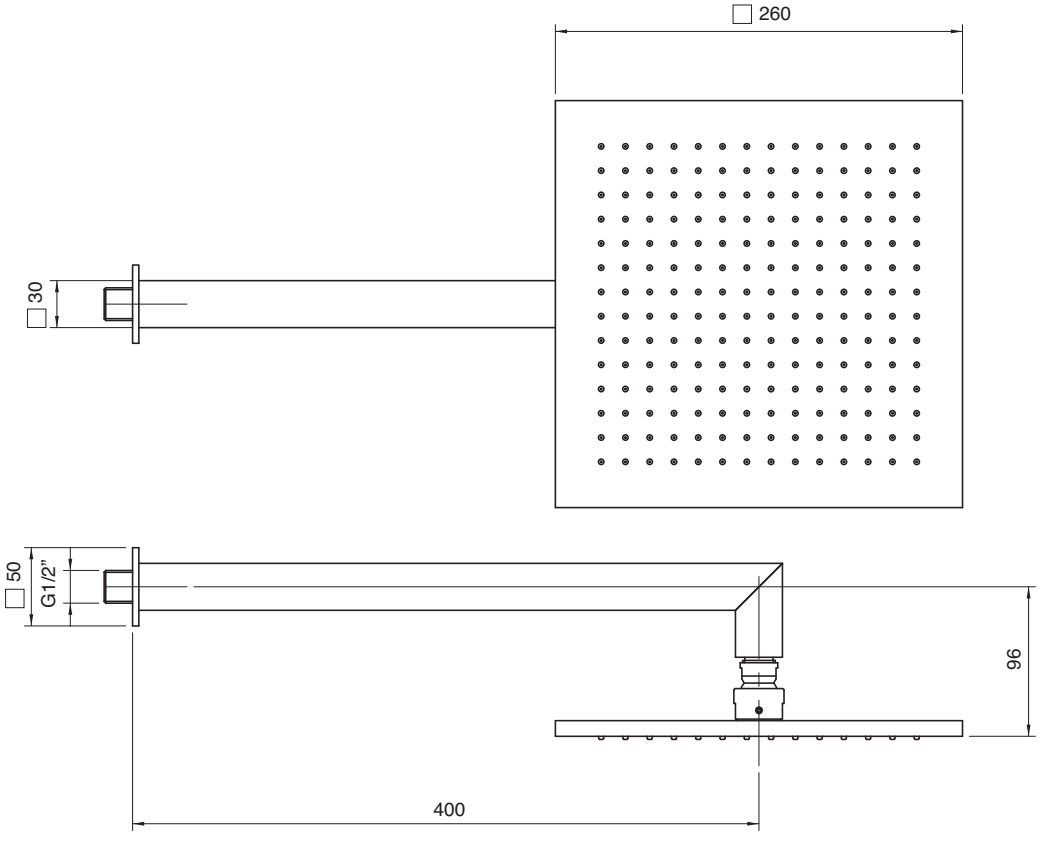

6700 0608 A00

Colonna doccia con soffione quadro 260

Shower column with anti-limescale rectangular showerhead 260
Brause Zylindermontage mit AntikalkschwenkBrausekopf 260
Brazo de ducha con plato rectangular antisarro 260
Colonne douche avec pomme anticalcaire rectangulaire 260

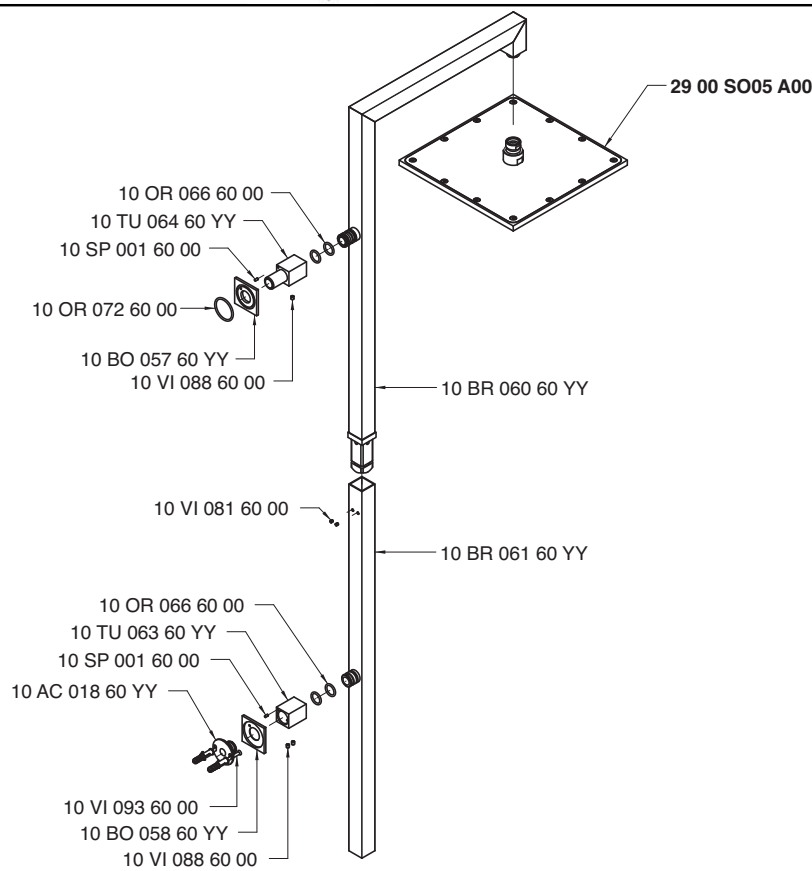

Condizioni di prova - Test conditions

Acqua calda - Hot water: **60±2 °C**
Acqua fredda - Cold water: **20±2 °C**

P [bar]	Q l/min
0,1	
0,2	
0,5	26,0
1,0	37,0
1,5	46,0
2,0	54,0
2,5	60,0
3,0	65,0
3,5	70,0
4,0	76,0
4,5	81,0
5,0	

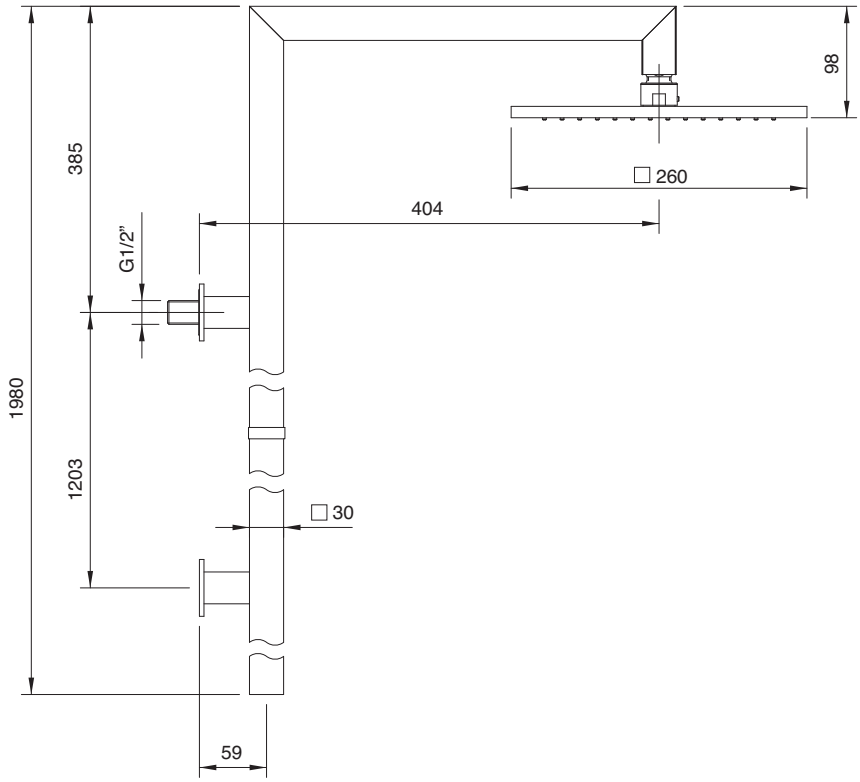

6700 1121 A00
6701 1121 A00

Monocomando lavello Ø 40 collo girevole senza scarico 222 mm

Single lever sink mixer with revolving spout Ø 40 without drain
Spülbecken-Einhandbatterie mit Schwenkauslauf Ø 40 ohne Ablauf
Monomando fregadero caño giratorio Ø 40 sin desagüe
Mitigeur avec bec orientable Ø 40 sans bonde de vidange

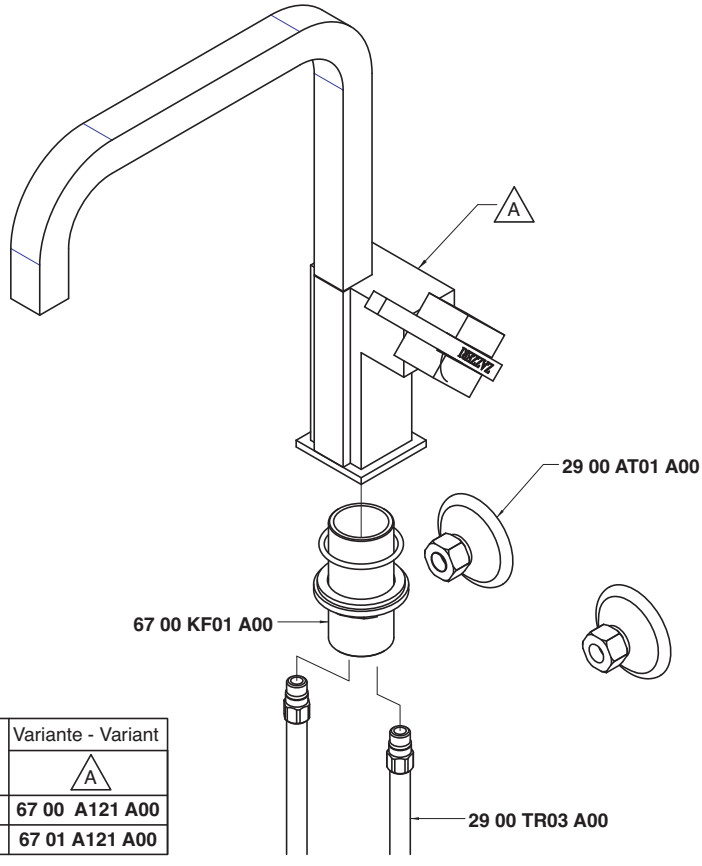

Codice - Code	Variante - Variant A
67 00 1121 A00	**67 00 A121 A00**
67 01 1121 A00	**67 01 A121 A00**

Condizioni di prova - Test conditions

Acqua calda - Hot water:	**60±2 °C**
Acqua fredda - Cold water:	**20±2 °C**
Classe areatore - Aerator class:	**V**

P [bar]	Q l/min
0,1	
0,2	
0,5	3,8
1,0	5,6
1,5	6,9
2,0	8,0
2,5	9,0
3,0	10,3
3,5	10,9
4,0	11,5
4,5	12,3
5,0	13,0

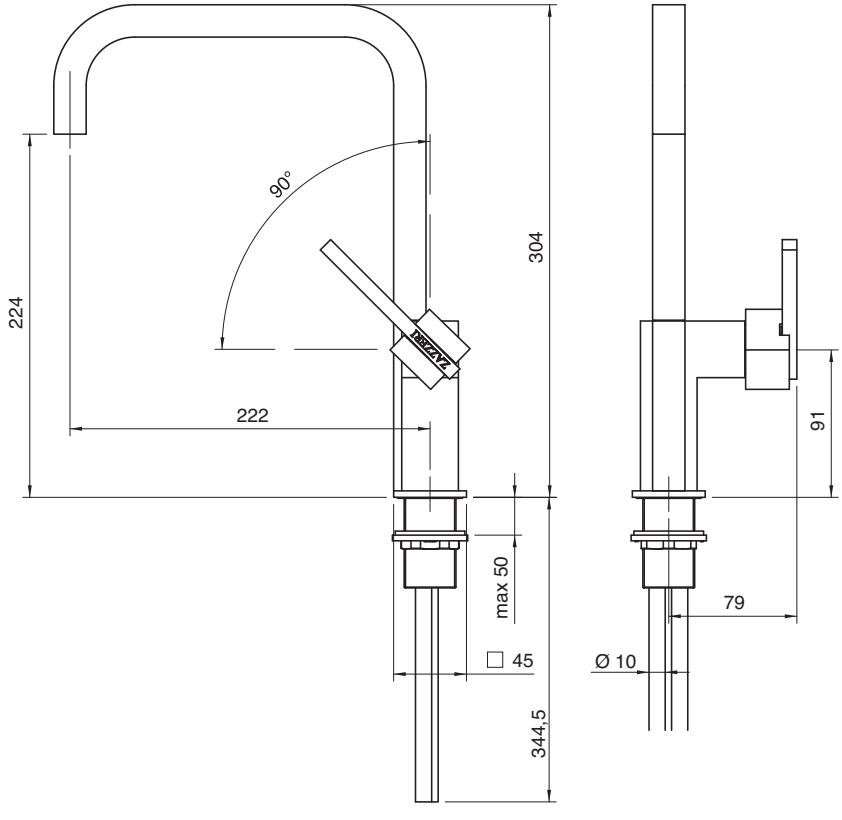

6700 0403 A00

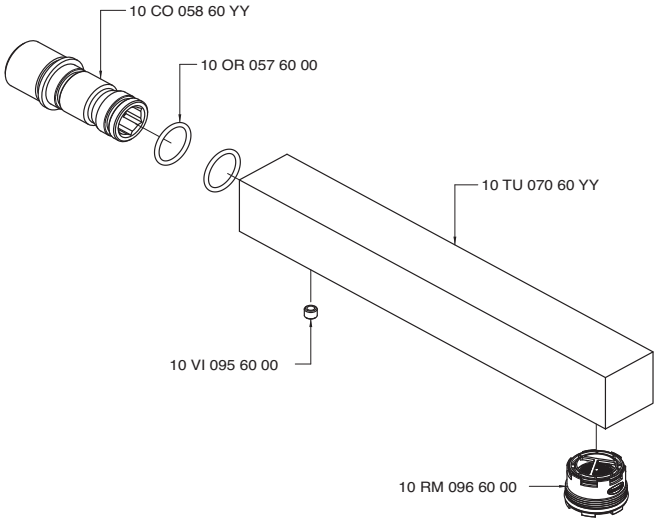

6700 0403 AL0

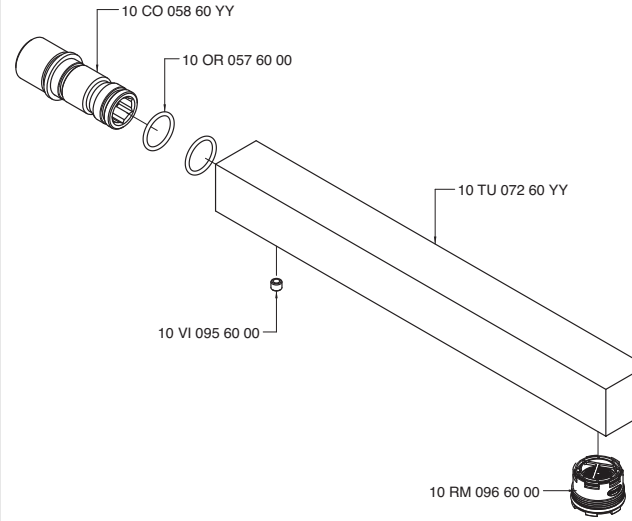

6700 0501 A00

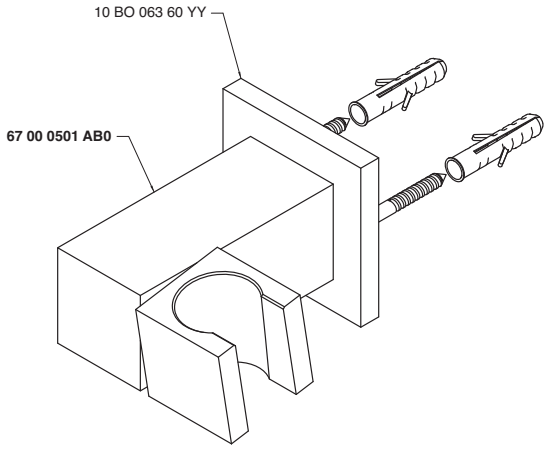

6700 0501 AB0

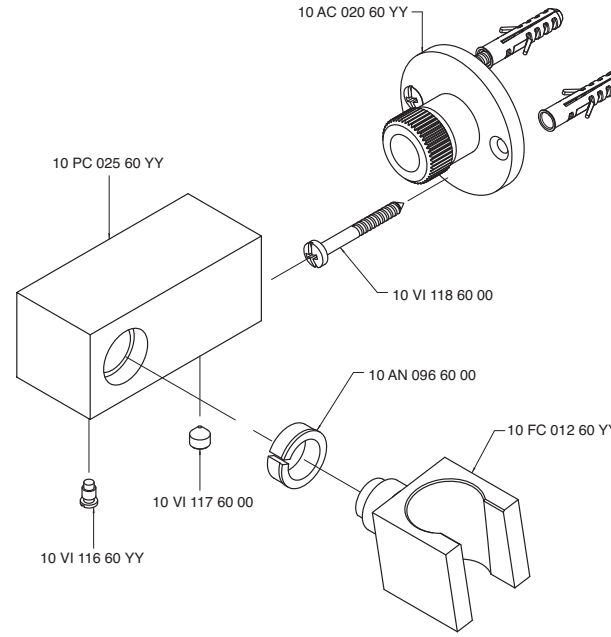

6700 0701 A00
6701 0701 A00

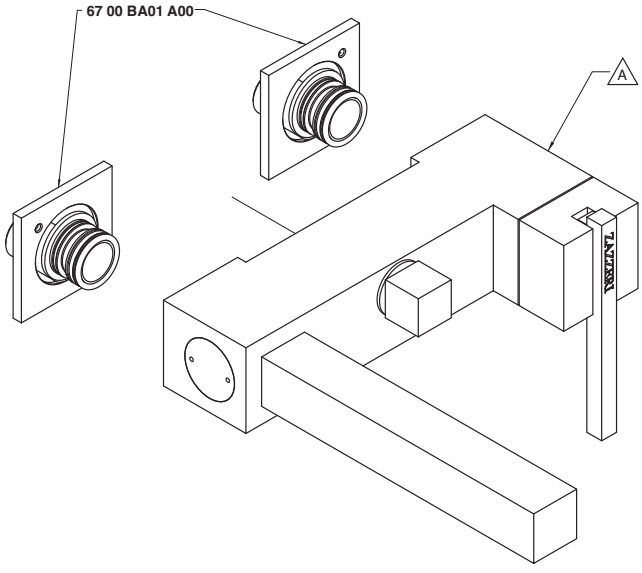

Codice - Code	Variante - Variant A
67 00 0701 A00	**67 00 A701 A00**
67 01 0701 A00	**67 01 A701 A00**

6700 1403 A00
6701 1403 A00

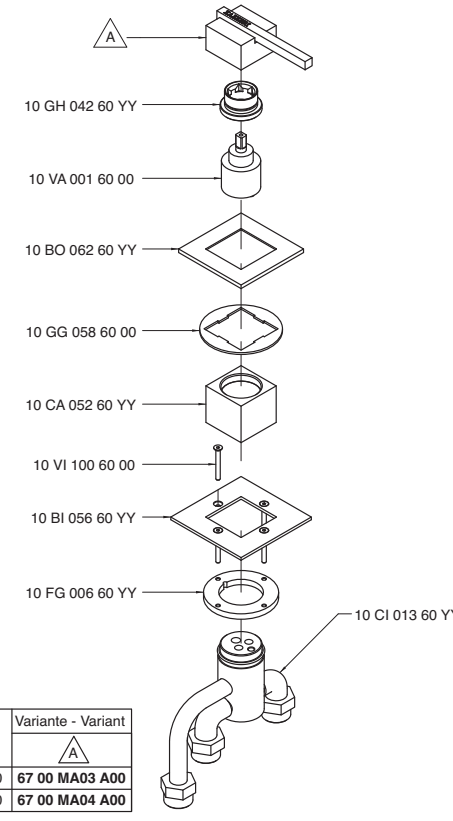

Codice - Code	Variante - Variant A
67 00 1403 A00	**67 00 MA03 A00**
67 01 1403 A00	**67 00 MA04 A00**

6700 A021 A00
6701 A021 A00

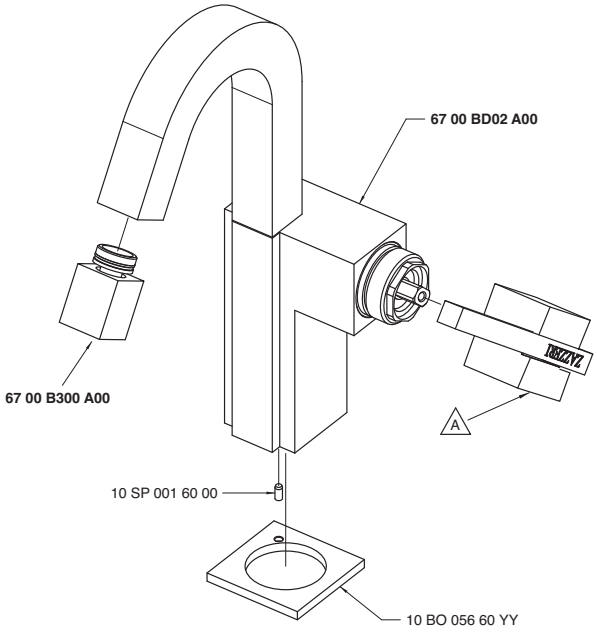

Codice - Code	Variante - Variant A
67 00 A021 A00	**67 00 MA01 A00**
67 01 A021 A00	**67 00 MA02 A00**

6700 A098 A00
6701 A098 A00

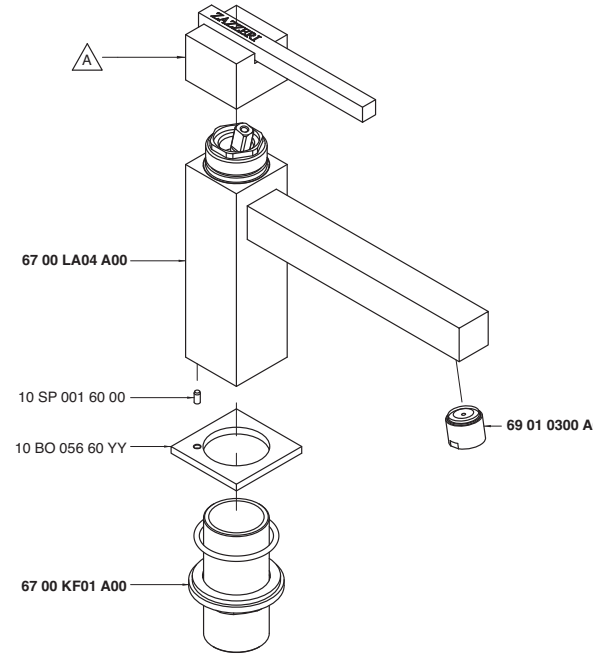

Codice - Code	Variante - Variant A
67 00 A098 A00	**67 00 MA01 A00**
67 01 A098 A00	**67 00 MA02 A00**

6700 A099 A00
6701 A099 A00

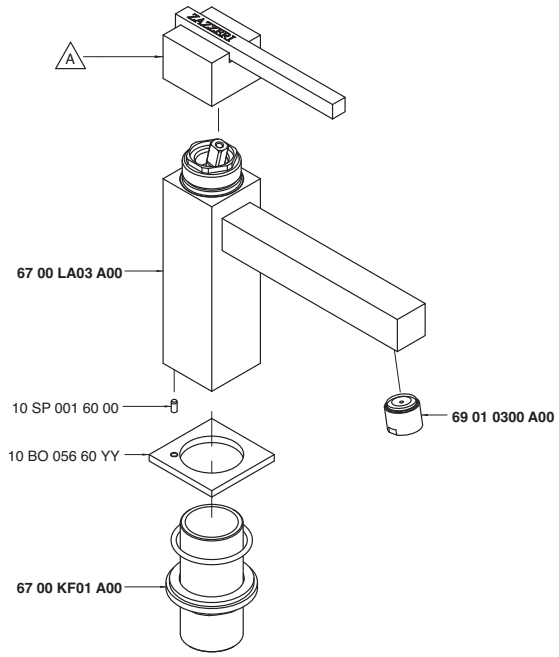

Codice - Code	Variante - Variant A
67 00 A099 A00	**67 00 MA01 A00**
67 01 A099 A00	**67 00 MA02 A00**

6700 A100 A00
6701 A100 A00

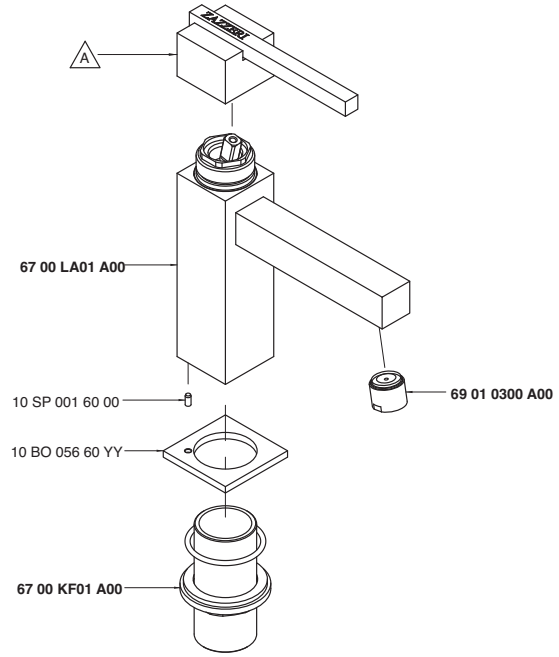

Codice - Code	Variante - Variant A
67 00 A100 A00	**67 00 MA01 A00**
67 01 A100 A00	**67 00 MA02 A00**

6700 A104 A00
6701 A104 A00

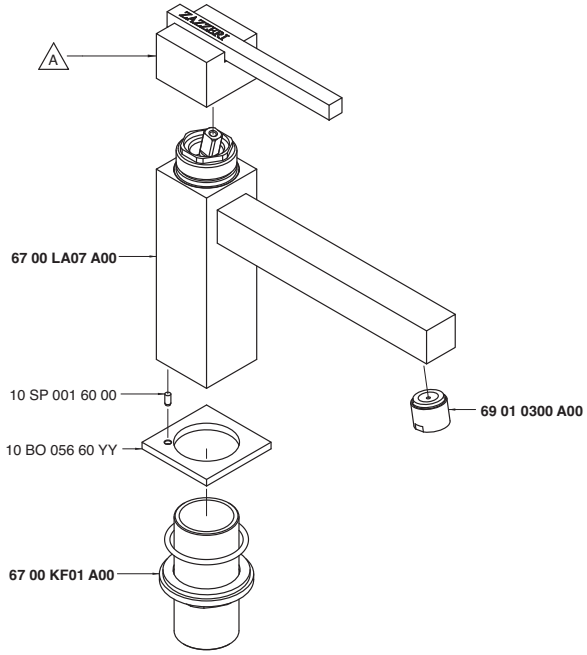

Codice - Code	Variante - Variant A
67 00 A104 A00	**67 00 MA01 A00**
67 01 A104 A00	**67 00 MA02 A00**

6700 A105 A00
6701 A105 A00

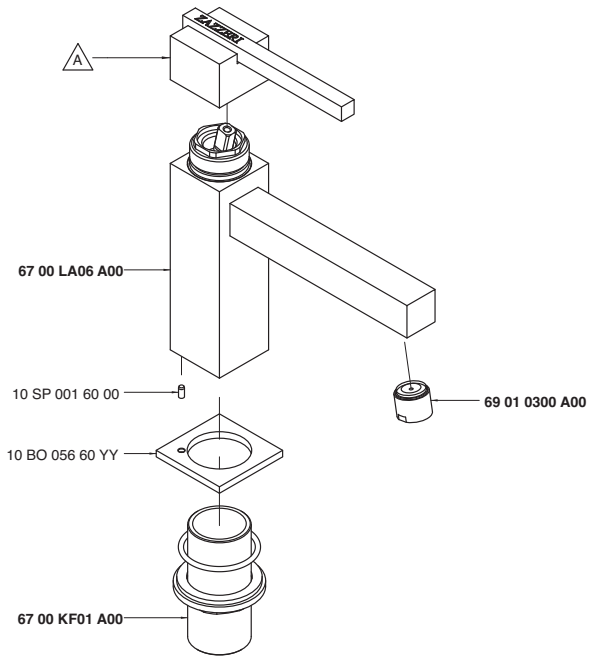

Codice - Code	Variante - Variant A
67 00 A105 A00	**67 00 MA01 A00**
67 01 A105 A00	**67 00 MA02 A00**

6700 A106 A00
6701 A106 A00

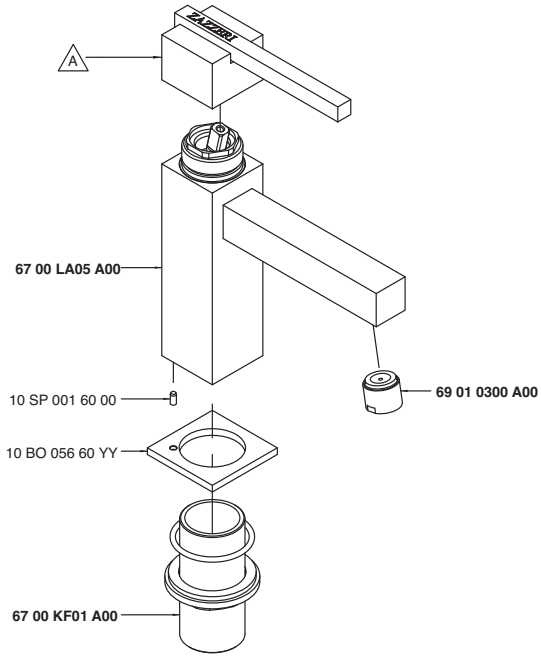

Codice - Code	Variante - Variant A
67 00 A106 A00	**67 00 MA01 A00**
67 01 A106 A00	**67 00 MA02 A00**

6700 A113 A00
6701 A113 A00

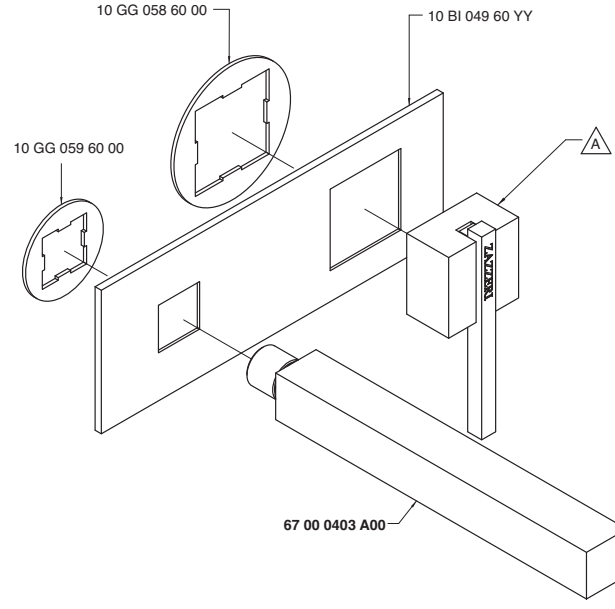

Codice - Code	Variante - Variant A
67 00 A113 A00	**67 00 MA03 A00**
67 01 A113 A00	**67 00 MA04 A00**

6700 A113 AL0
6701 A113 AL0

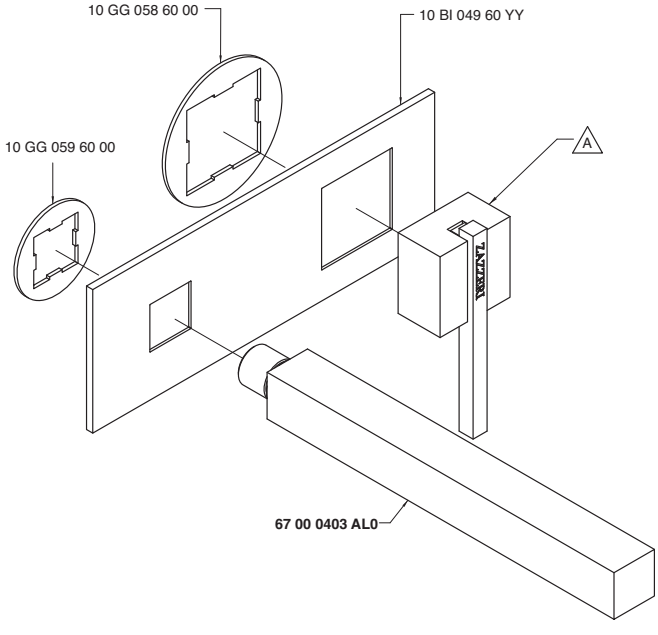

Codice - Code	Variante - Variant A
67 00 A113 AL0	**67 00 MA03 A00**
67 01 A113 AL0	**67 00 MA04 A00**

6700 A120 A00
6701 A120 A00

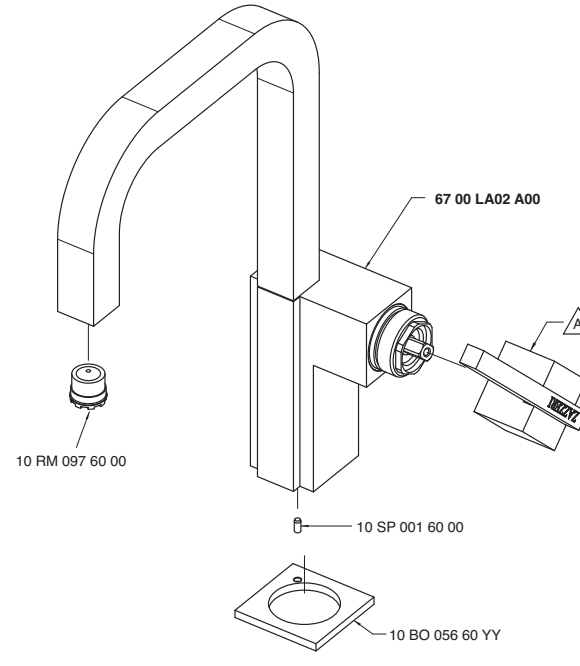

Codice - Code	Variante - Variant A
67 00 A120 A00	**67 00 MA01 A00**
67 01 A120 A00	**67 00 MA02 A00**

6700 A121 A00
6701 A121 A00

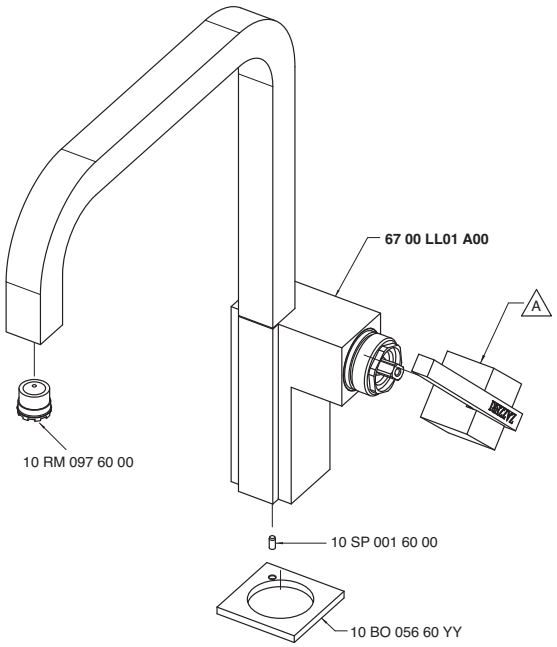

Codice - Code	Variante - Variant A
67 00 A121 A00	**67 00 MA01 A00**
67 01 A121 A00	**67 00 MA02 A00**

6700 A201 A00
6701 A201 A00

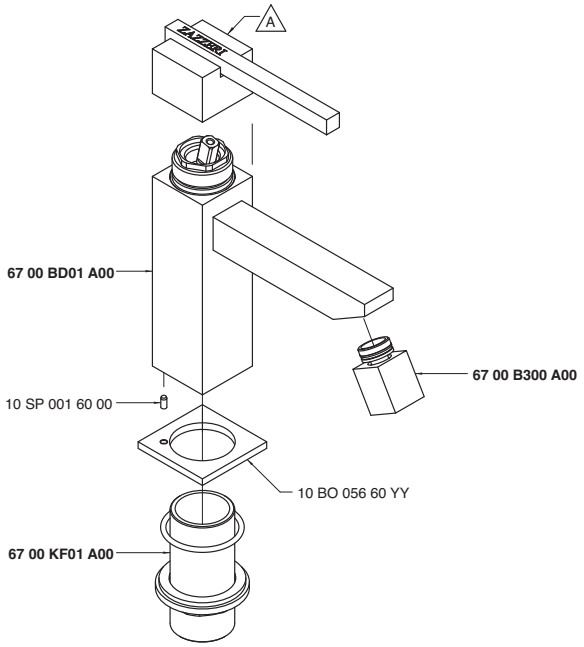

Codice - Code	Variante - Variant A
67 00 A201 A00	**67 00 MA01 A00**
67 01 A201 A00	**67 00 MA02 A00**

6700 A401 A00

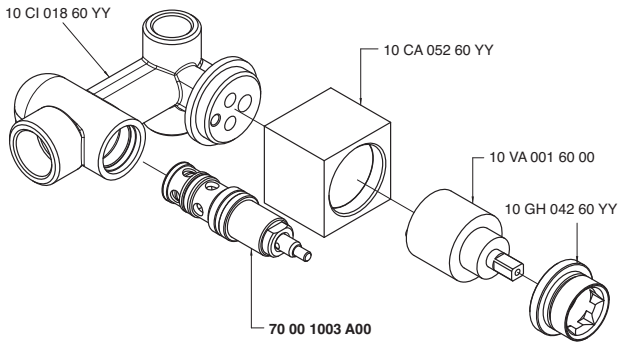

6700 A402 A00

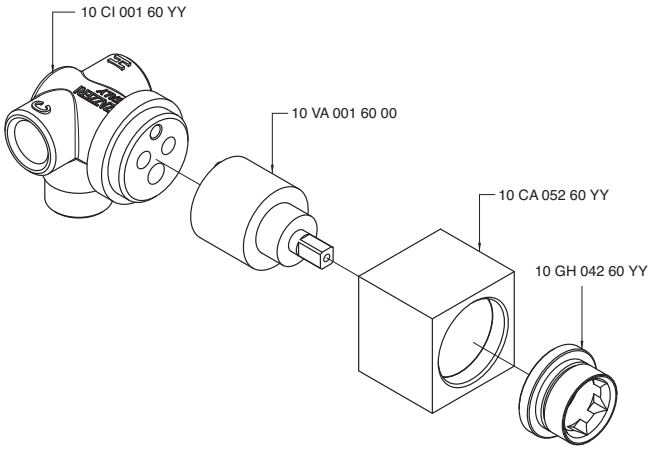

6700 A417 A00

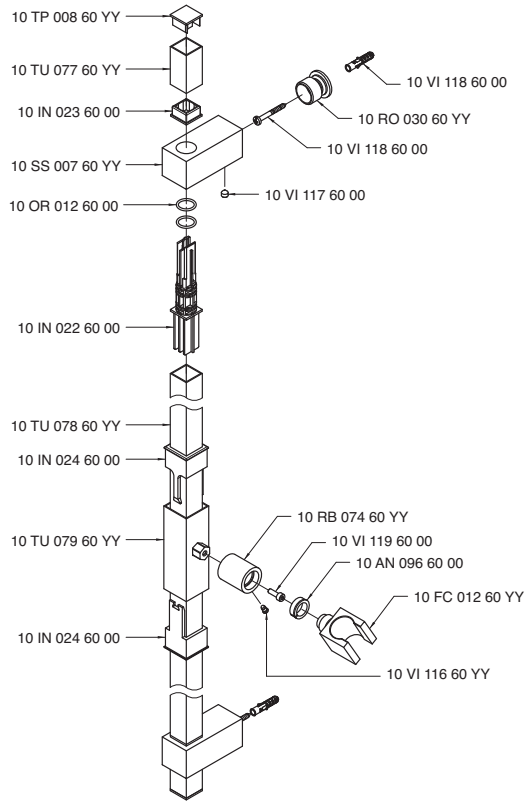

6700 A701 A00
6701 A701 A00

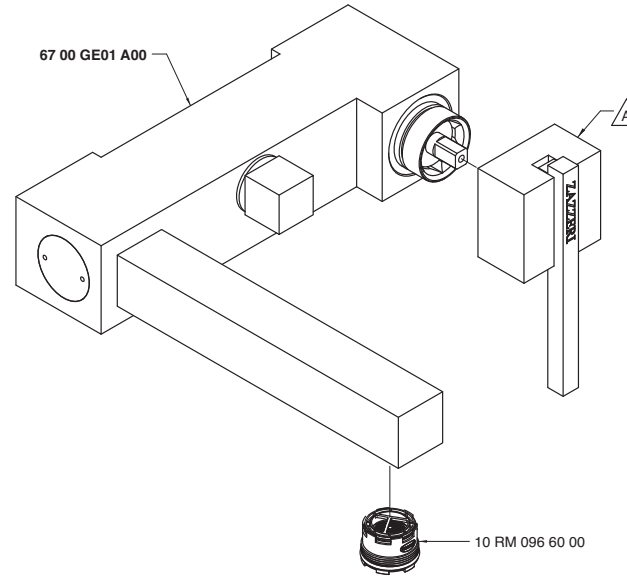

Codice - Code	Variante - Variant A
67 00 A701 A00	**67 00 MA03 A00**
67 01 A701 A00	**67 00 MA04 A00**

6700 AE01 A00

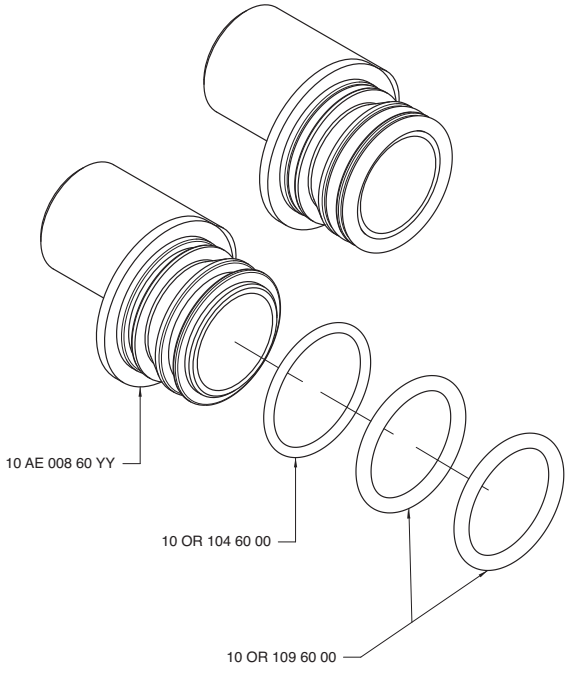

6700 AM01 A00

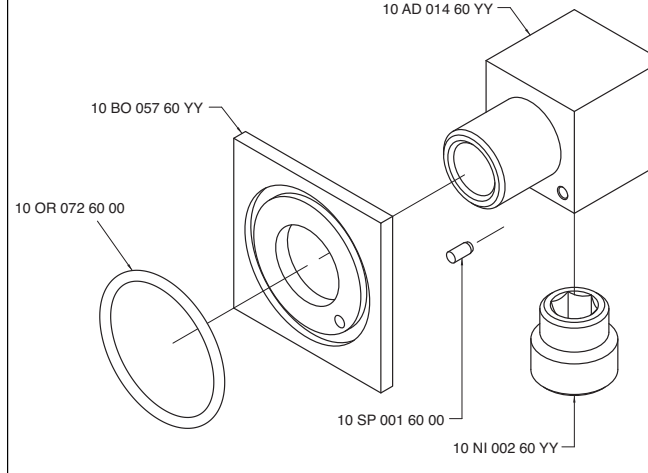

6700 AS01 A00

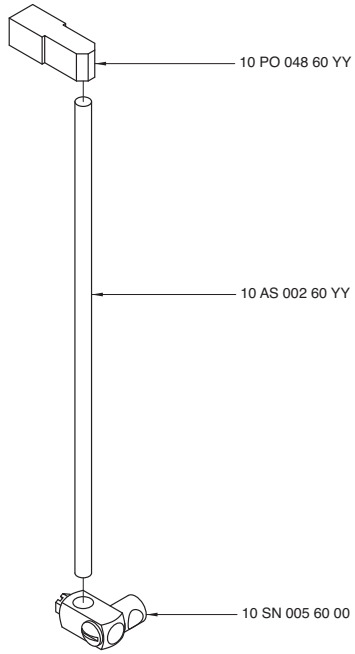

6700 B113 A00

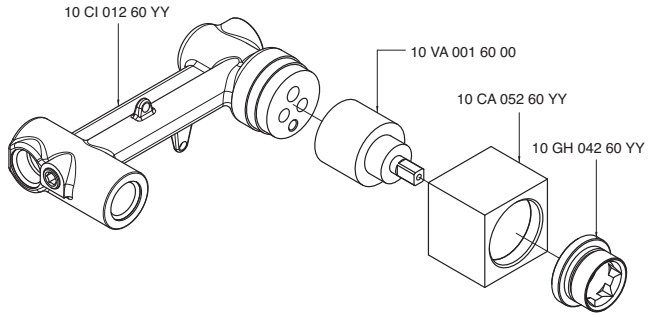

6700 B300 A00

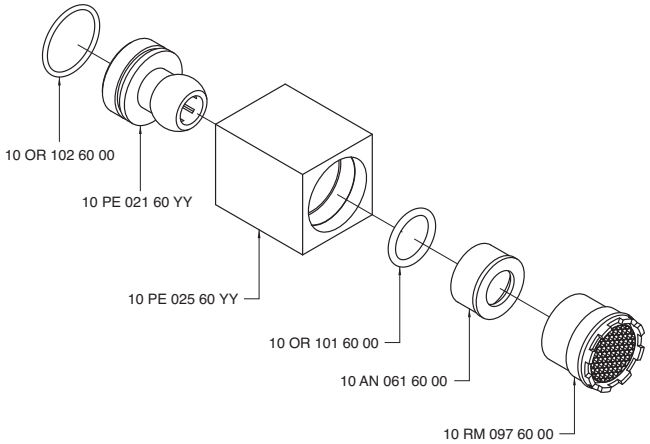

6700 B401 A00
6701 B401 A00

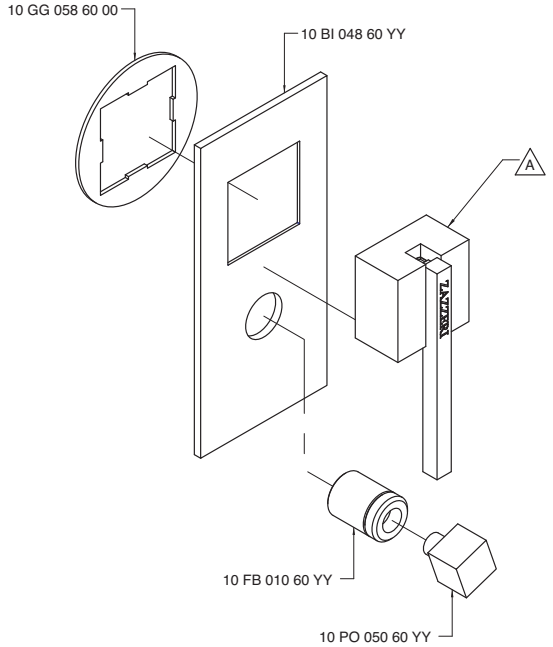

Codice - Code	Variante - Variant A
67 00 B401 A00	**67 00 MA03 A00**
67 01 B401 A00	**67 00 MA04 A00**

6700 B402 A00
6701 B402 A00

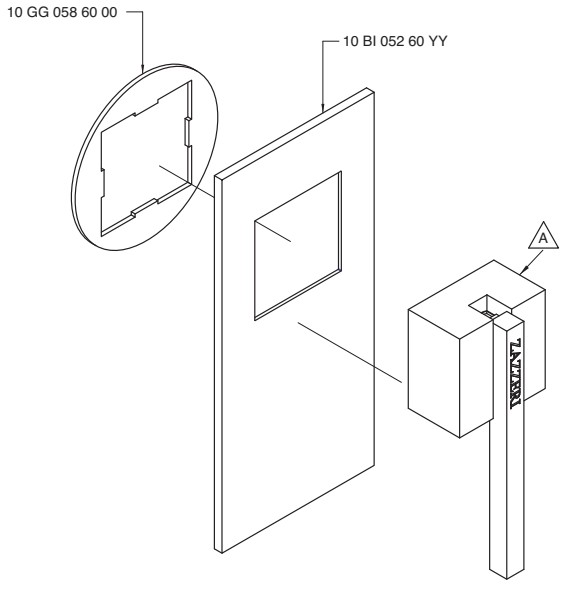

Codice - Code	Variante - Variant
	A
67 00 B402 A00	**67 00 MA03 A00**
67 01 B402 A00	**67 00 MA04 A00**

6700 BA01 A00

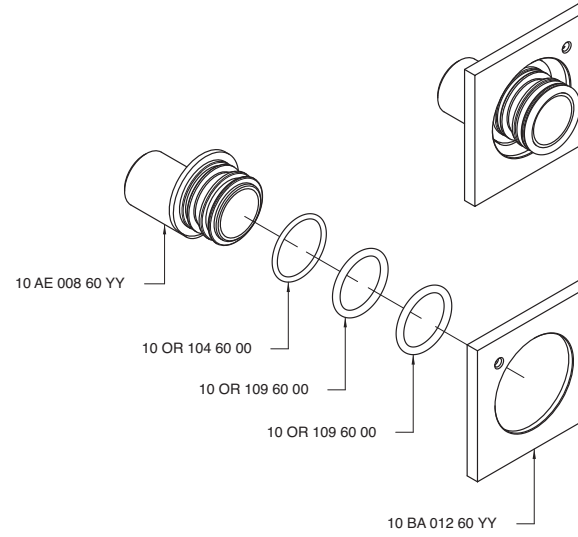

6700 BD01 A00

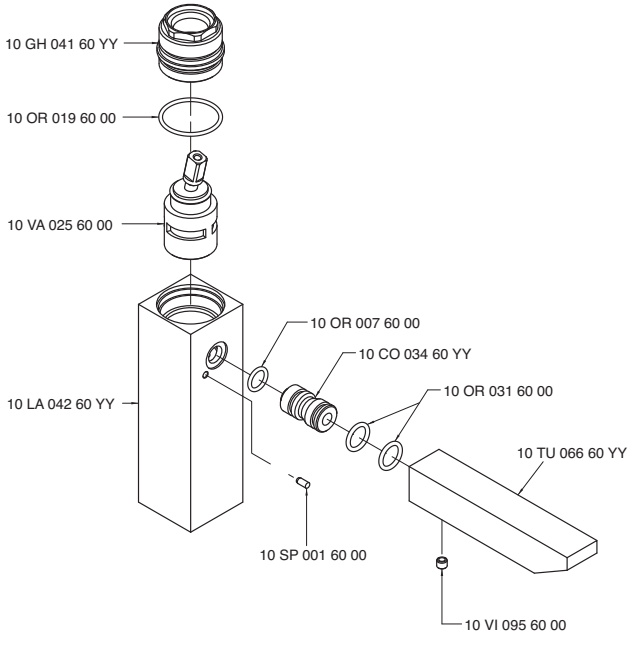

6700 BD02 A00

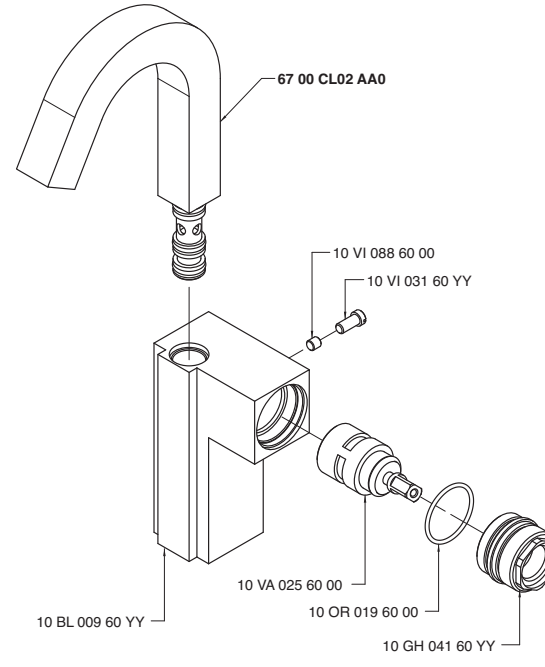

6700 BR01 A00

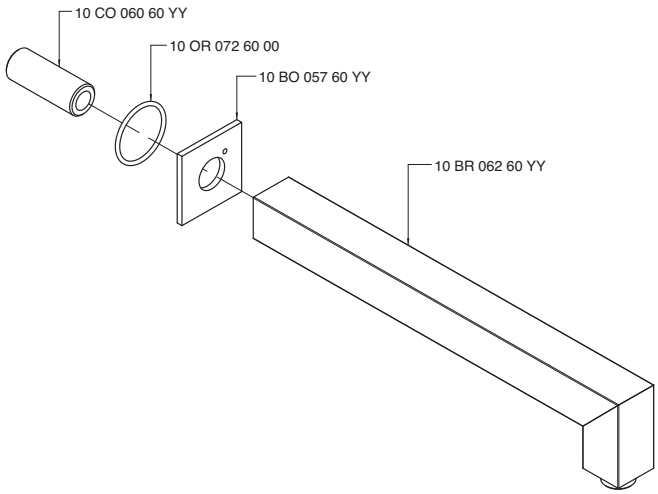

6700 CL01 AA0

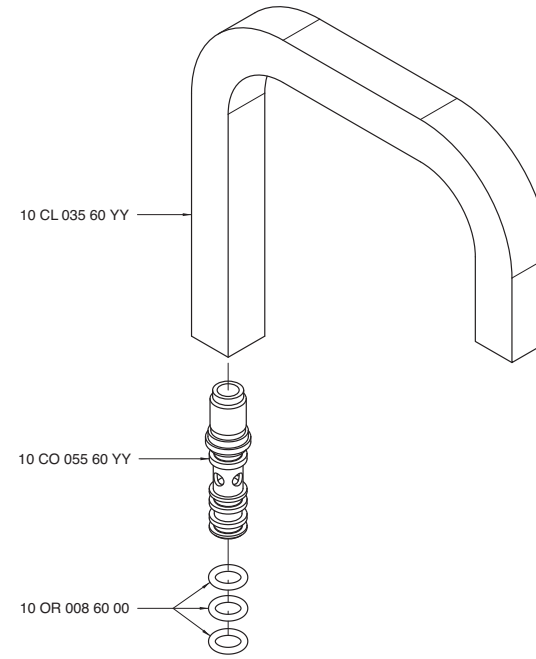

6700 CL02 AA0

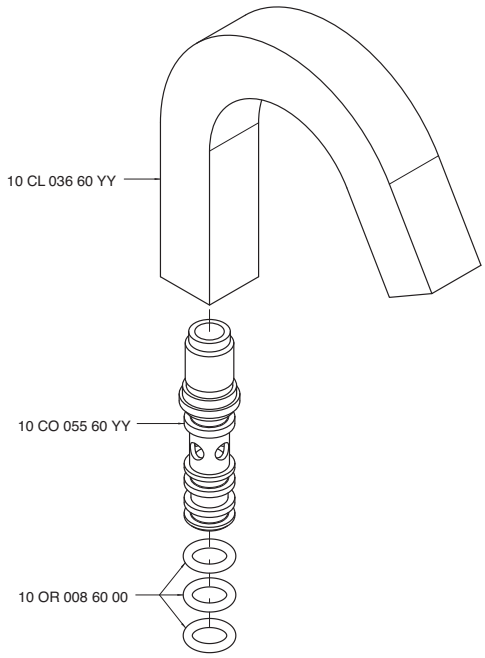

6700 CL03 AA0

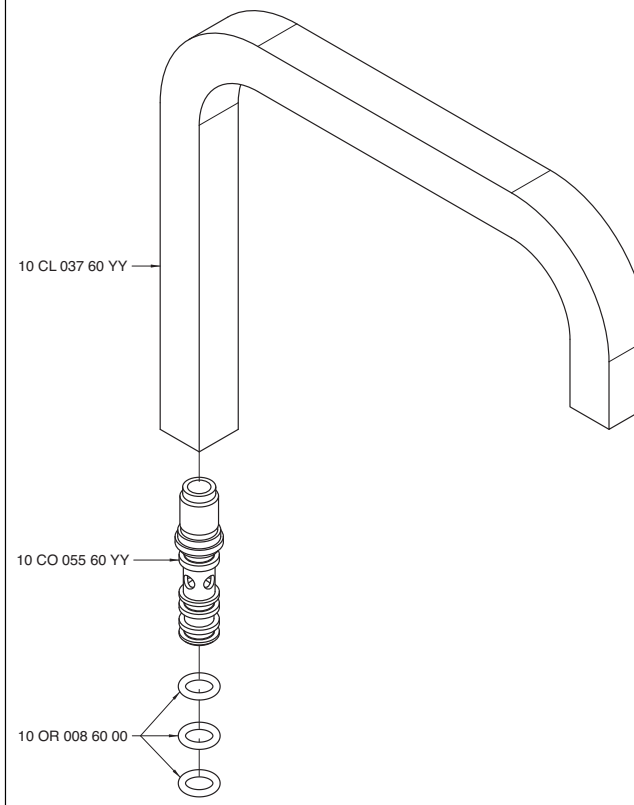

6700 DE01 A00

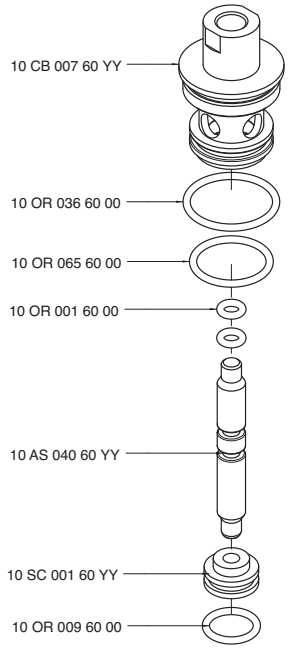

6700 GE01 A00

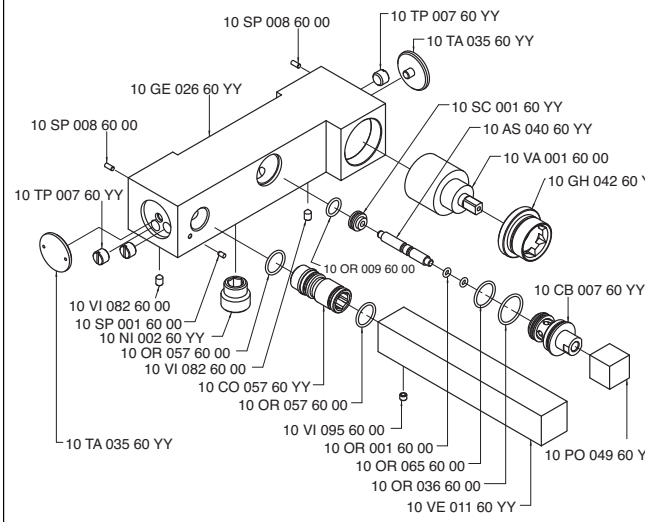

6700 i401 AA0
6701 i401 AA0

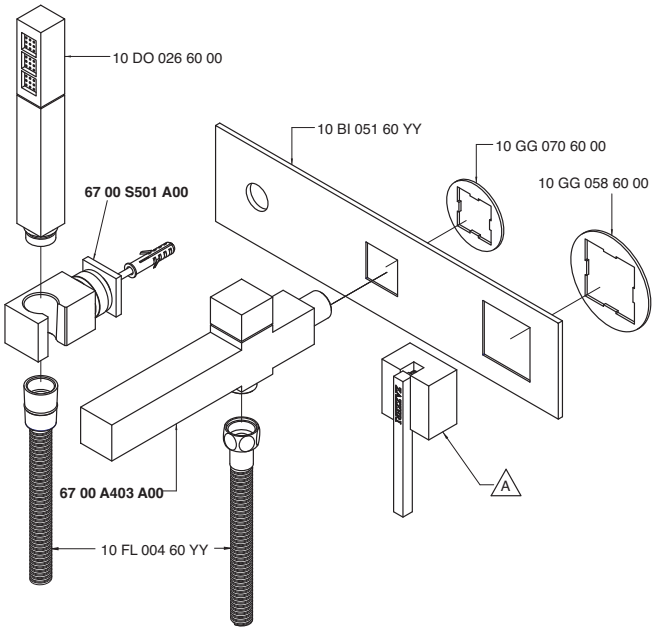

Codice - Code	Variante - Variant
	A
67 00 I401 AA0	**67 00 MA03 A00**
67 01 I401 AA0	**67 00 MA04 A00**

6700 KF01 A00

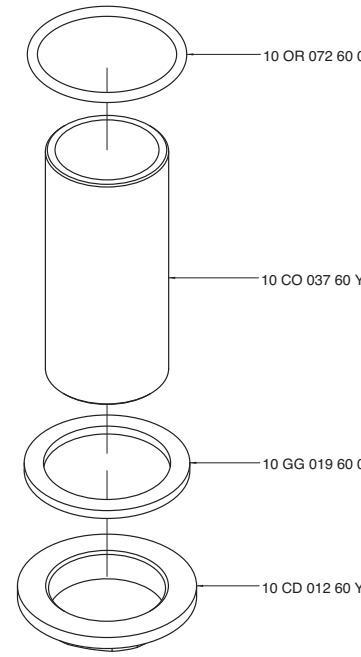

6700 LA01 A00

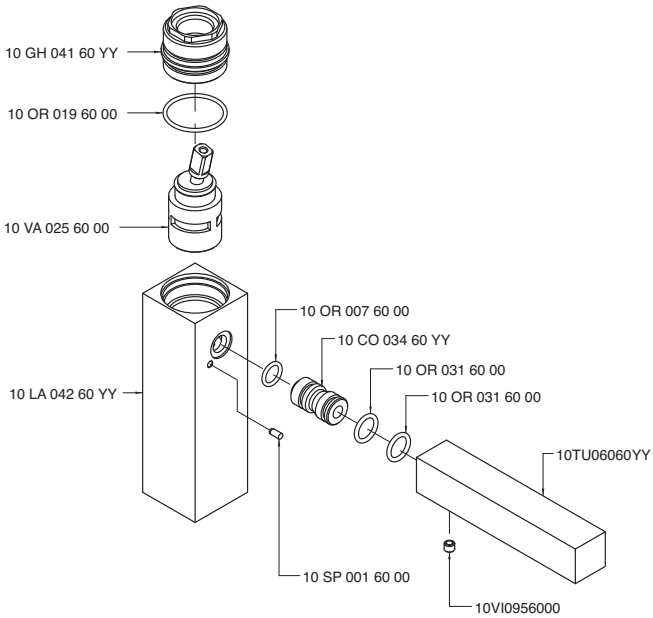

6700 LA02 A00

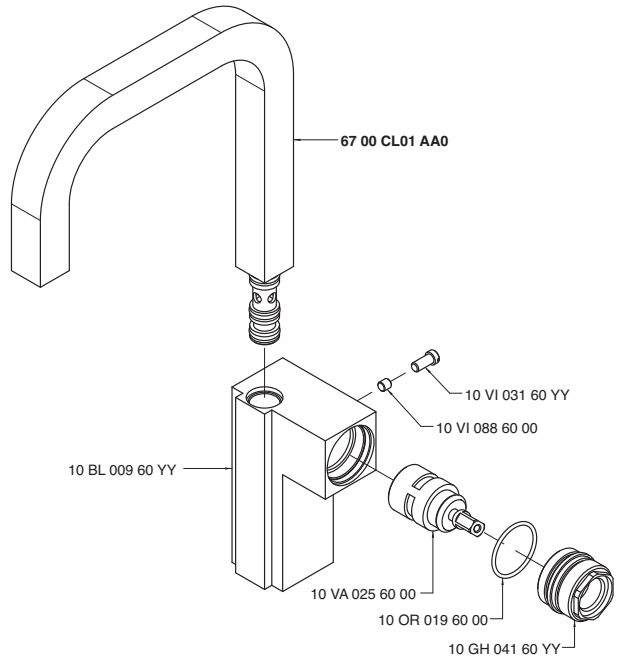

6700 LA03 A00

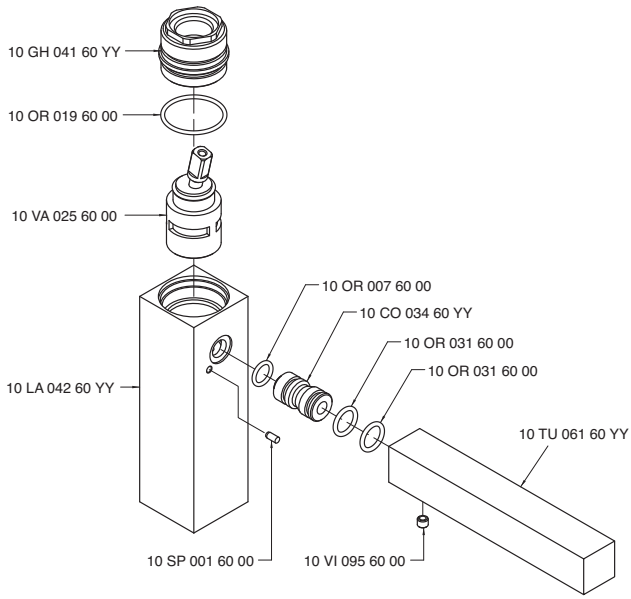

6700 LA04 A00

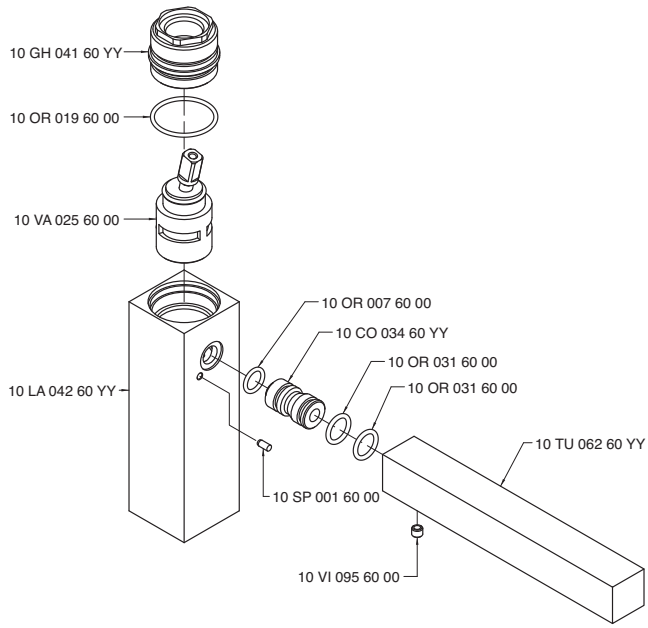

6700 LA05 A00

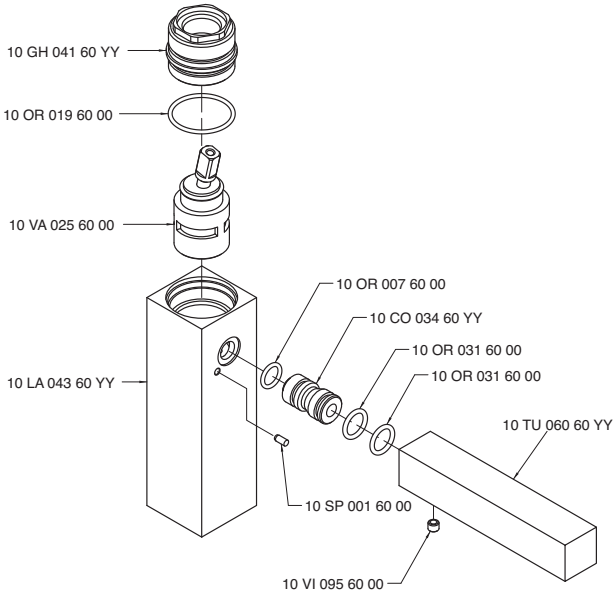

6700 LA06 A00

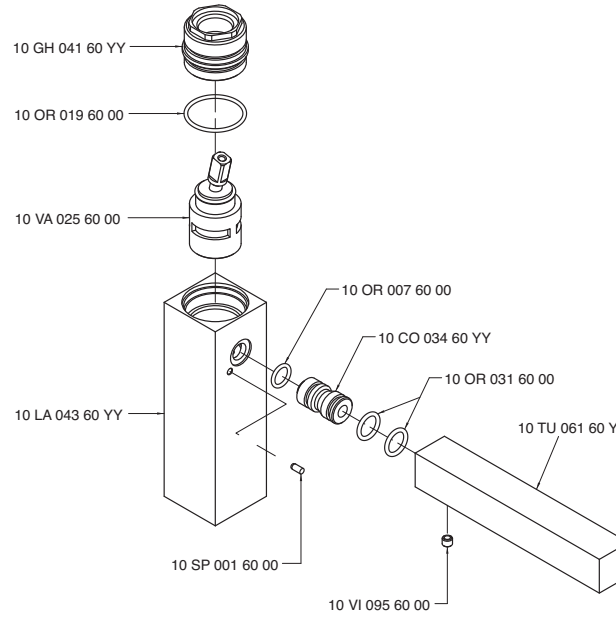

6700 LA07 A00

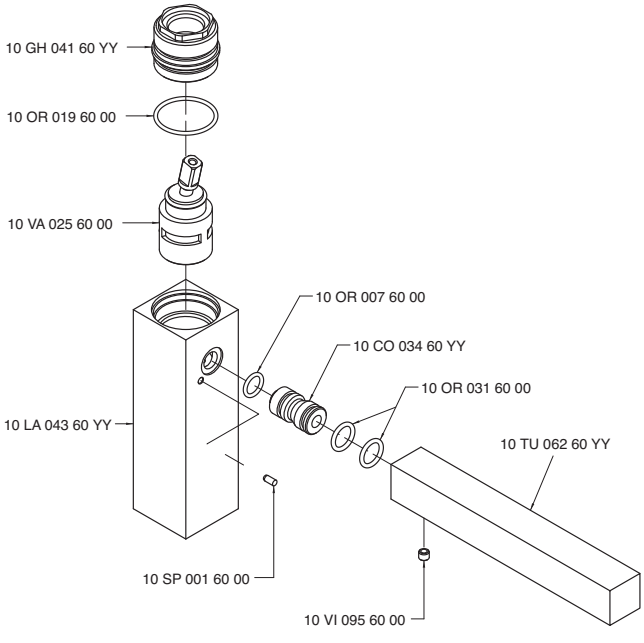

6700 LE02 A00

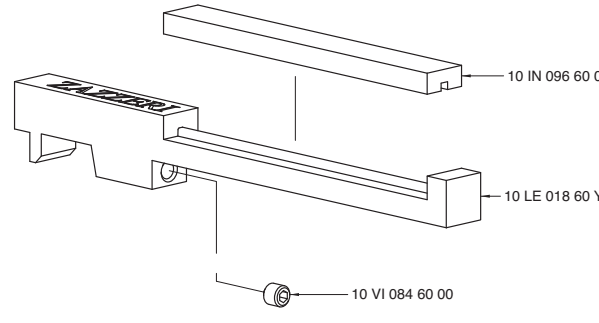

6700 LE04 A00

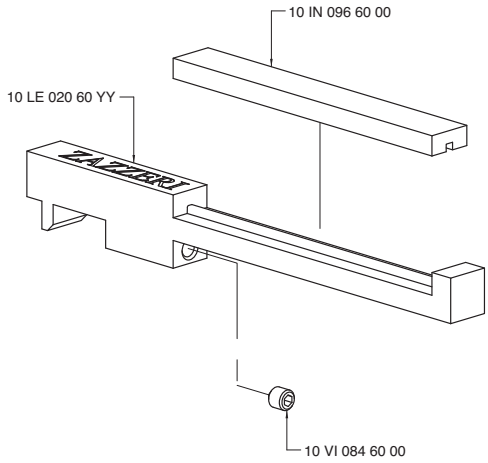

6700 LL01 A00

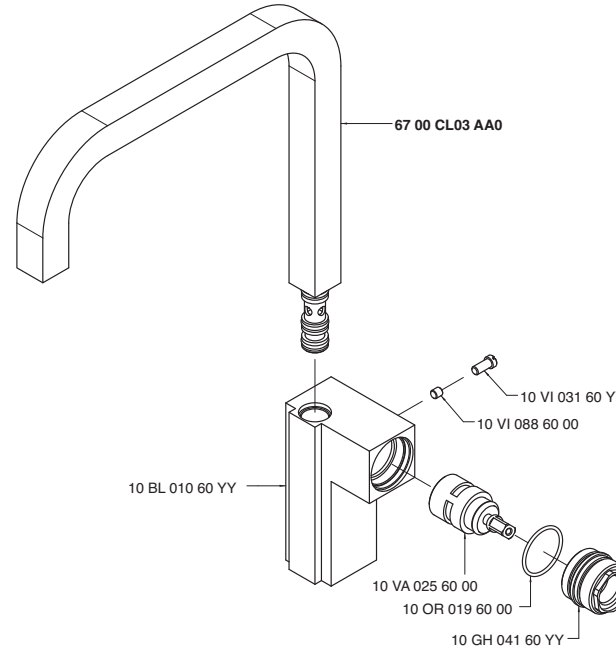

6700 M405 A00

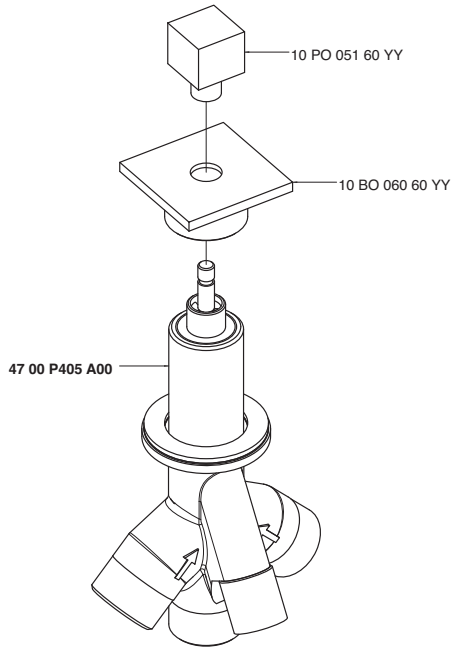

6700 MA01 A00

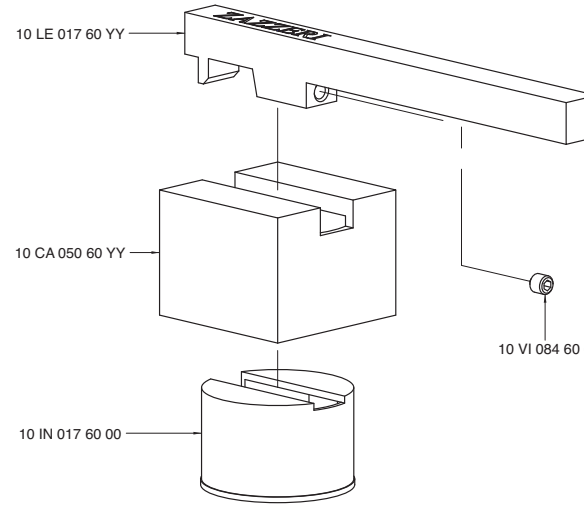

6700 MA02 A00

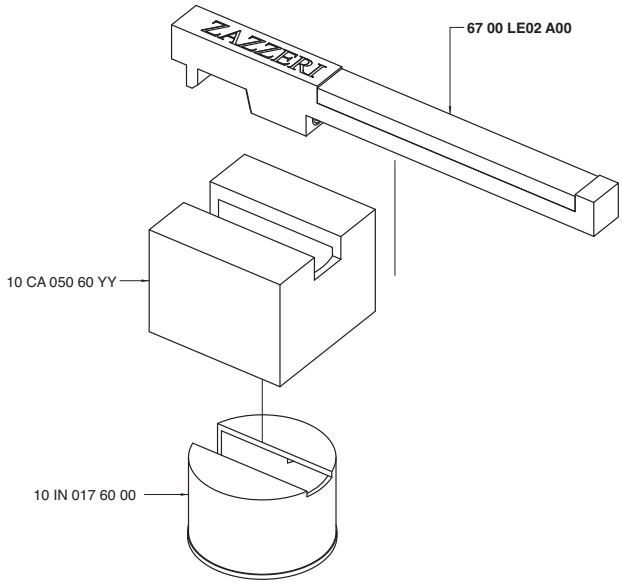

6700 MA03 A00

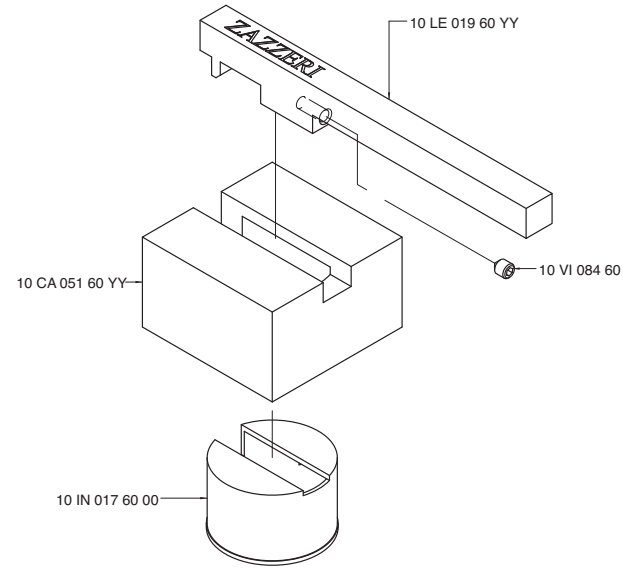

6700 MA04 A00

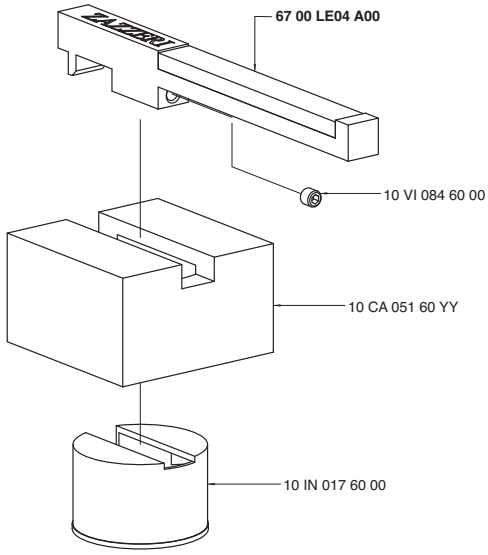

6700 P403 A00

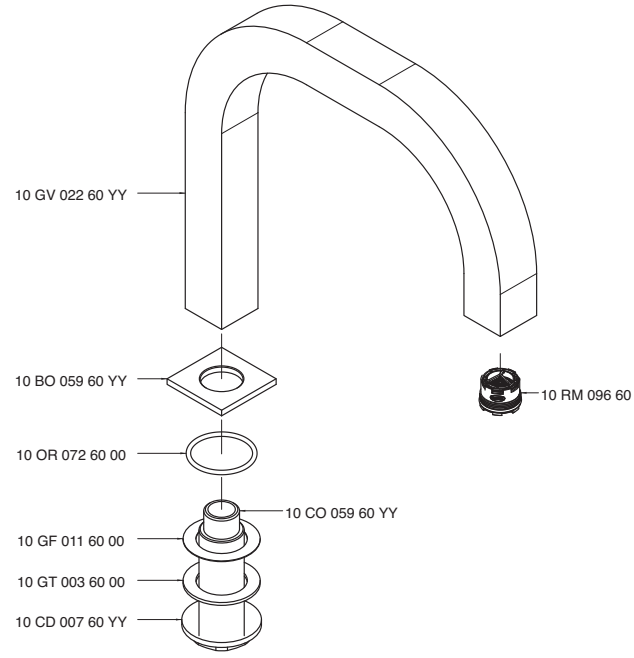

6700 Q414 A00

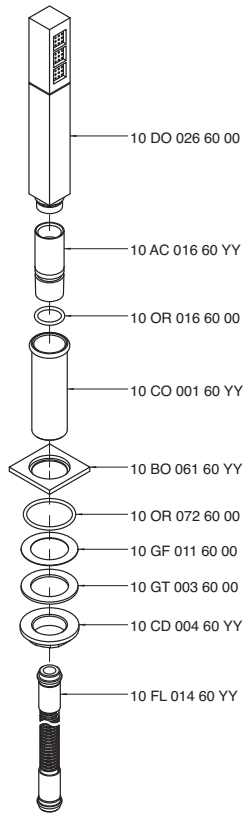

6700 S501 A00

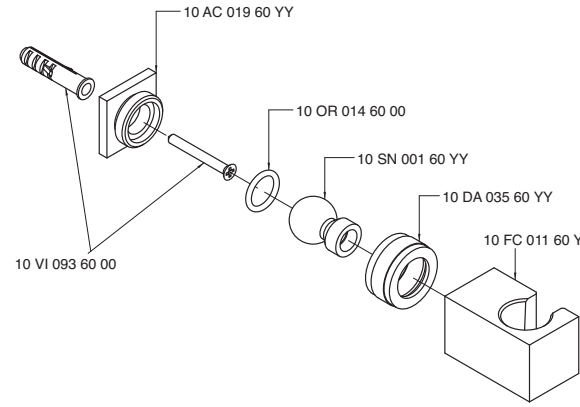

INDEX - 39

3900 0100 A00 39.002
3900 0112 A00 39.010
3900 0113 A00 39.004
3900 0203 A00 39.003
3900 0414 A00 39.018
3900 0417 A00 39.013
3900 0420 A00 39.015
3900 0421 A00 39.014
3900 0608 A01 39.016
3900 1515 A00 39.012
3900 1515 AA0 39.026
3900 1516 A00 39.011
3900 1516 AA0 39.026
3900 A100 A00 39.026
3900 A105 A00 39.026
3900 A107 A00 39.027
3900 A112 A00 39.027
3900 A113 A00 39.027
3900 A400 A00 39.027
3900 A401 A00 39.028
3900 A414 A00 39.028
3900 A417 A00 39.028
3900 A608 A01 39.017
3900 A608 B01 39.028
3900 AL01 A00 39.029
3900 AL02 A00 39.029
3900 AM01 A00 39.029
3900 B100 A00 39.029
3900 B105 AD0 39.030
3900 B105 AS0 39.030
3900 B112 A00 39.030
3900 B113 A00 39.030
3900 B113 AA0 39.031
3900 B400 A00 39.031
3900 B401 A00 39.031
3900 B401 AA0 39.031
3900 B414 A00 39.032
3900 B608 A00 39.032
3900 C100 A00 39.032
3900 C112 A00 39.032
3900 C113 A00 39.033
3900 C203 A00 39.033
3900 C400 A00 39.033
3900 C401 A00 39.033
3900 C405 A00 39.034
3900 D100 A00 39.034
3900 D105 A00 39.034
3900 D107 A00 39.034
3900 E100 A00 39.035
3900 F501 A00 39.035
3900 G107 AD0 39.035
3900 G107 AS0 39.035
3900 i400 A00 39.009
3900 i401 A00 39.008
3900 N399 A00 39.006
3900 P403 A00 39.036
3900 Q414 A00 39.036
3900 S105 A00 39.036
3900 S107 A00 39.036
3900 SN01 A00 39.037
3900 SO01 AA0 39.037
3900 SO02 A00 39.037
3900 SO02 AA0 39.037
3900 T100 A00 39.005
3900 V100 A00 39.007
3901 0403 A00 39.038
3901 0701 A00 39.038
3901 1100 A00 39.019
3901 1103 A00 39.020
3901 1201 A00 39.021
3901 1400 A00 39.022
3901 1401 A00 39.024
3901 1402 A00 39.025
3901 A110 A00 39.038
3901 A113 A00 39.038
3901 A201 A00 39.039
3901 A701 A00 39.039
3901 B110 A00 39.039
3901 B113 A00 39.039
3901 B401 A00 39.040
3901 B402 A00 39.040
3901 BD01 A00 39.040
3901 GE01 A00 39.040
3901 KT01 A00 39.041
3901 LA01 A00 39.041
3901 M110 A00 39.041
3901 MA01 A00 39.041
3901 P110 A00 39.042
3901 V110 A00 39.023

Moon - 39

3900 0100 A00

Batteria lavabo 3 fori

3-hole washbasin set
3-Loecher Waschtischbatterie
Bateria para lavabo
Mélangeur lavabo 3 trous

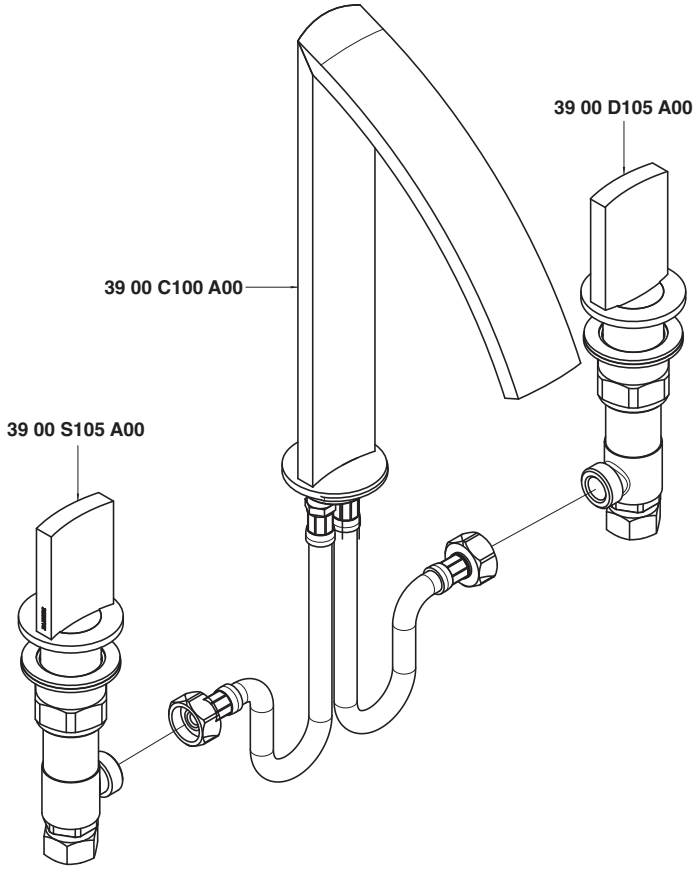

Condizioni di prova - Test conditions

Acqua calda - Hot water: **60±2 °C**
Acqua fredda - Cold water: **20±2 °C**

P [bar]	Q l/min
0,10	
0,20	
0,50	12,45
1,00	18,00
1,50	22,39
2,00	25,90
2,50	28,90
3,00	31,90
3,50	34,70
4,00	37,20
4,50	39,50
5,00	41,90

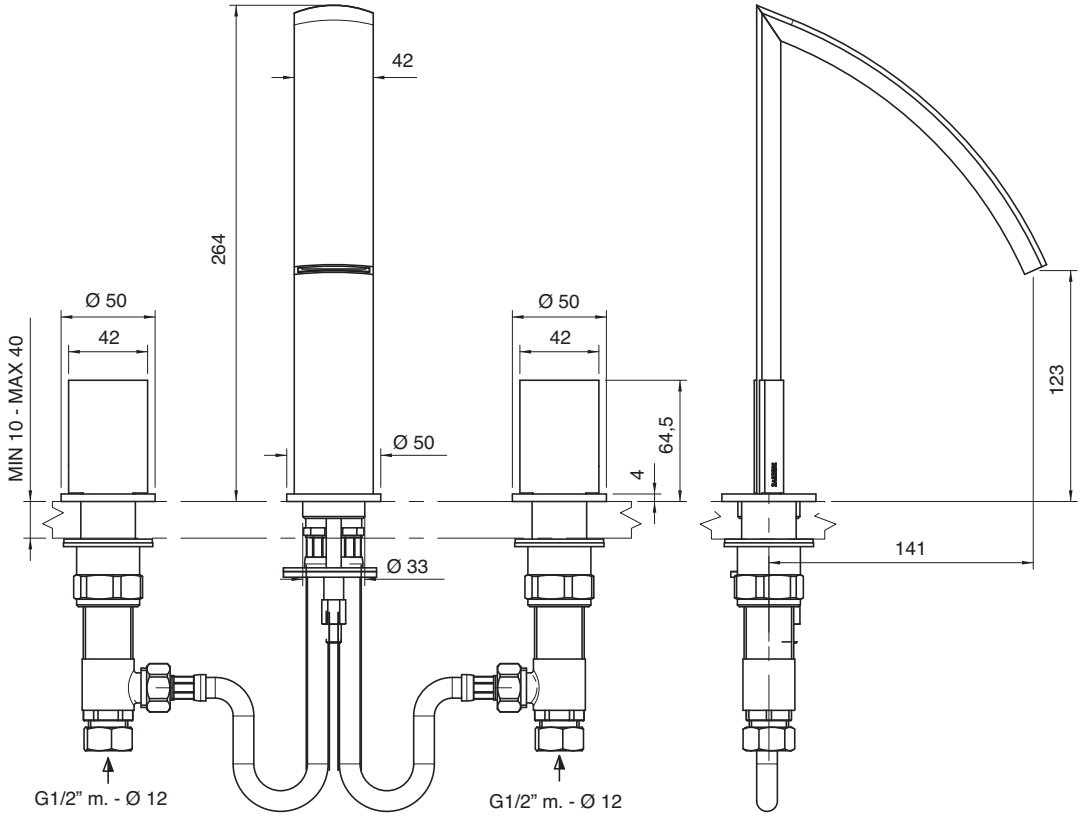

3900 0203 A00

Batteria lavabo/bidet 3 fori

3-hole bidet set
3-Loecher Bidetbatterie
Bateria para bidé
Mélangeur bidet 3 trous

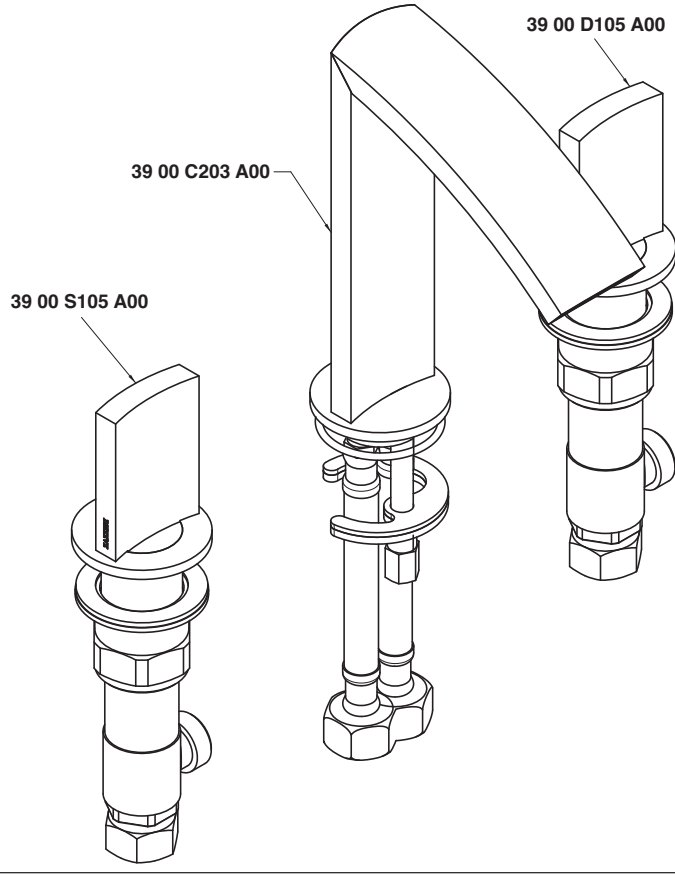

Condizioni di prova - Test conditions

Acqua calda - Hot water: **60±2 °C**
Acqua fredda - Cold water: **20±2 °C**

P [bar]	Q l/min
0,10	
0,20	
0,50	13,42
1,00	19,47
1,50	24,15
2,00	28,04
2,50	31,58
3,00	34,79
3,50	37,79
4,00	40,56
4,50	43,15
5,00	45,56

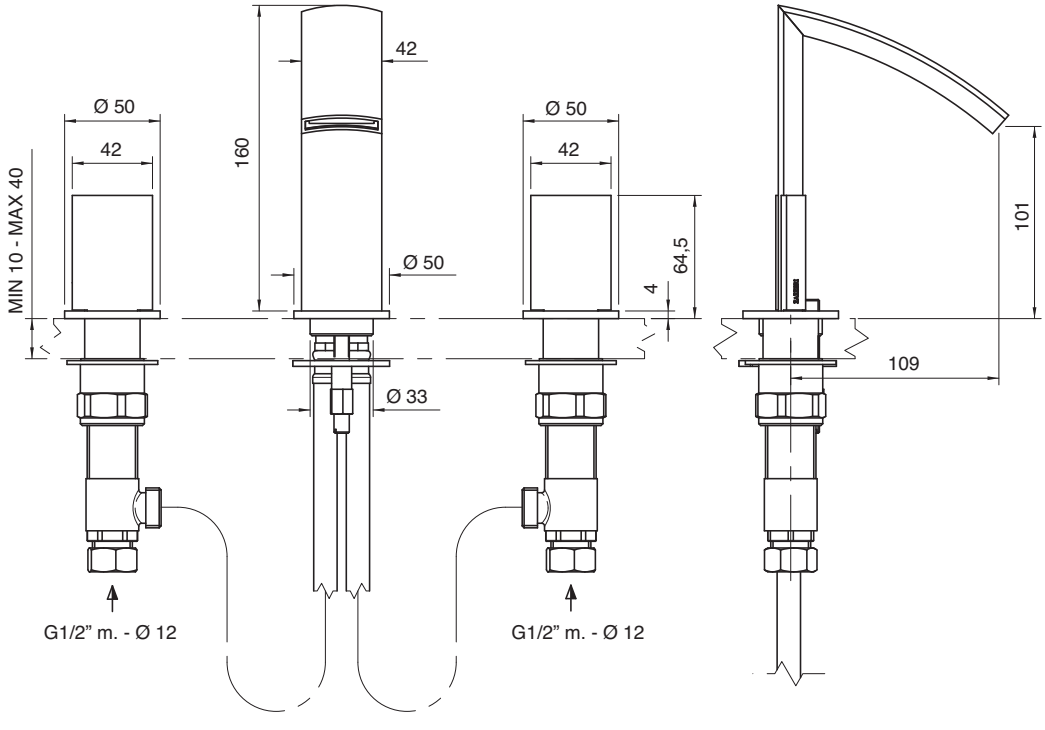

3900 0113 A00

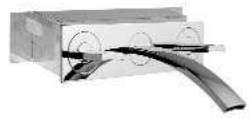

Batteria lavabo da incasso completo

Built-in washbasin set, complete
Komplette Waschtischbatterie UP-Montage
Batería lavabo de empotrar, completa
Mélangeur lavabo à encastrer, complet

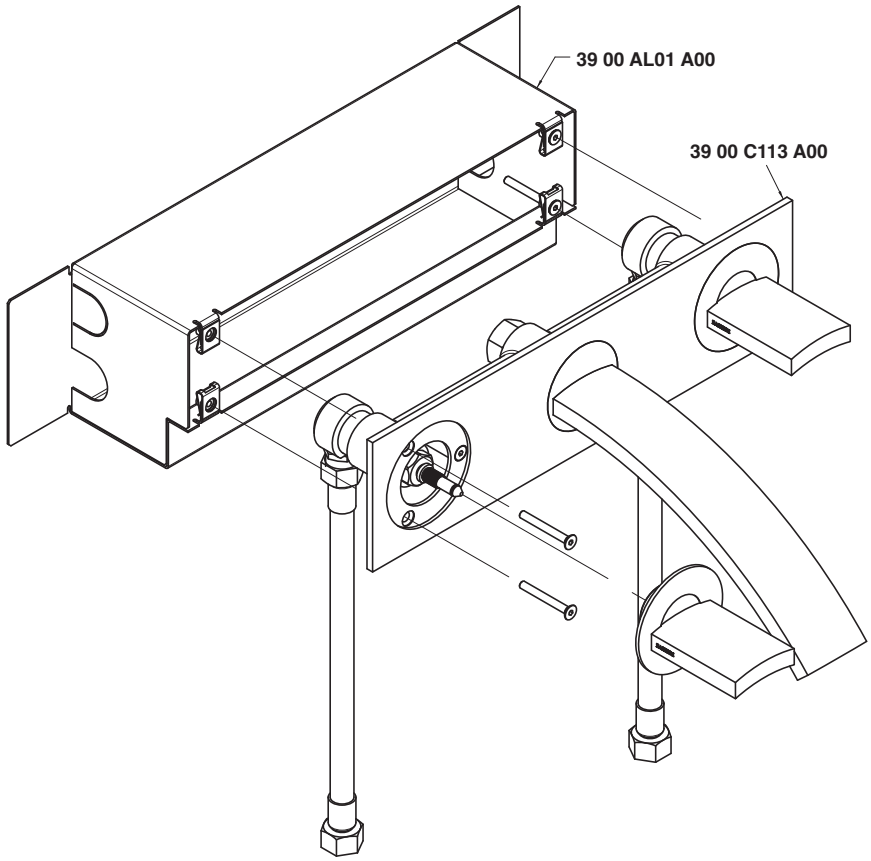

Condizioni di prova - Test conditions

Acqua calda - Hot water: **60±2 °C**
Acqua fredda - Cold water: **20±2 °C**

P [bar]	Q l/min
0,1	
0,2	
0,5	14,2
1,0	20,3
1,5	25,0
2,0	29,0
2,5	33,0
3,0	36,6
3,5	39,5
4,0	42,4
4,5	45,0
5,0	47,5

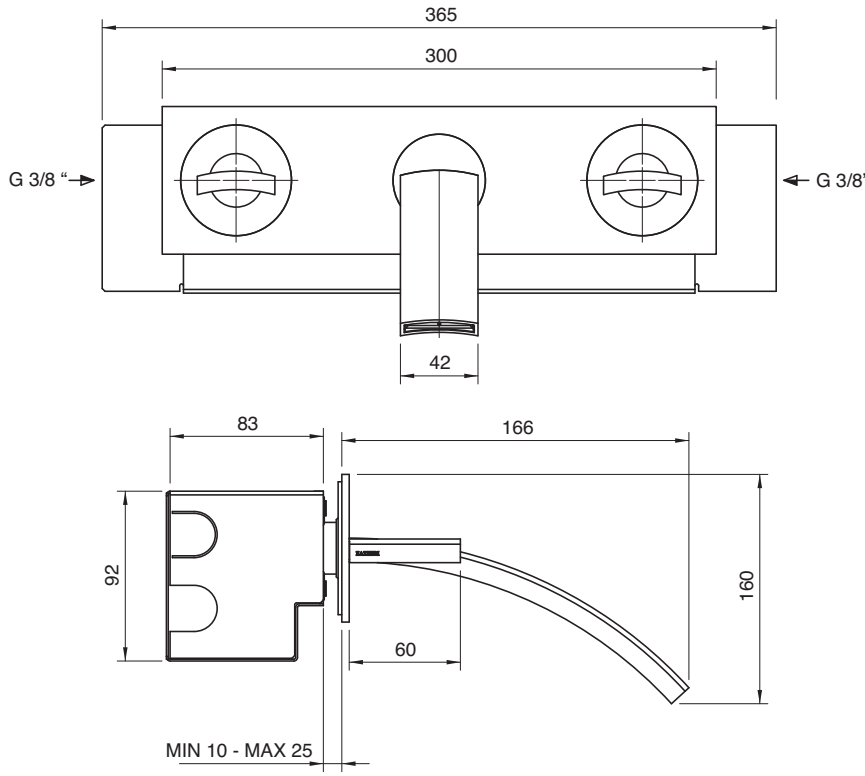

3900 T100 A00

Lavabo colonna da terra

Column-mounted washbasin
Waschbecken Zylindermontage
Lavabo de columna
Lavabo monté sur colonne

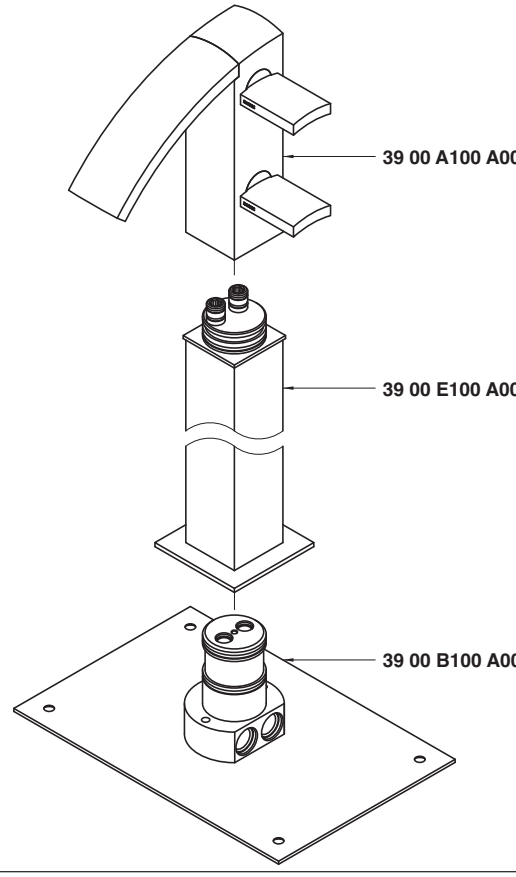

Condizioni di prova - Test conditions

Acqua calda - Hot water: **60±2 °C**
Acqua fredda - Cold water: **20±2 °C**

P [bar]	Q l/min
0,1	
0,2	
0,5	12,1
1,0	17,4
1,5	21,6
2,0	25,1
2,5	28,1
3,0	31,0
3,5	33,6
4,0	35,9
4,5	38,1
5,0	40,3

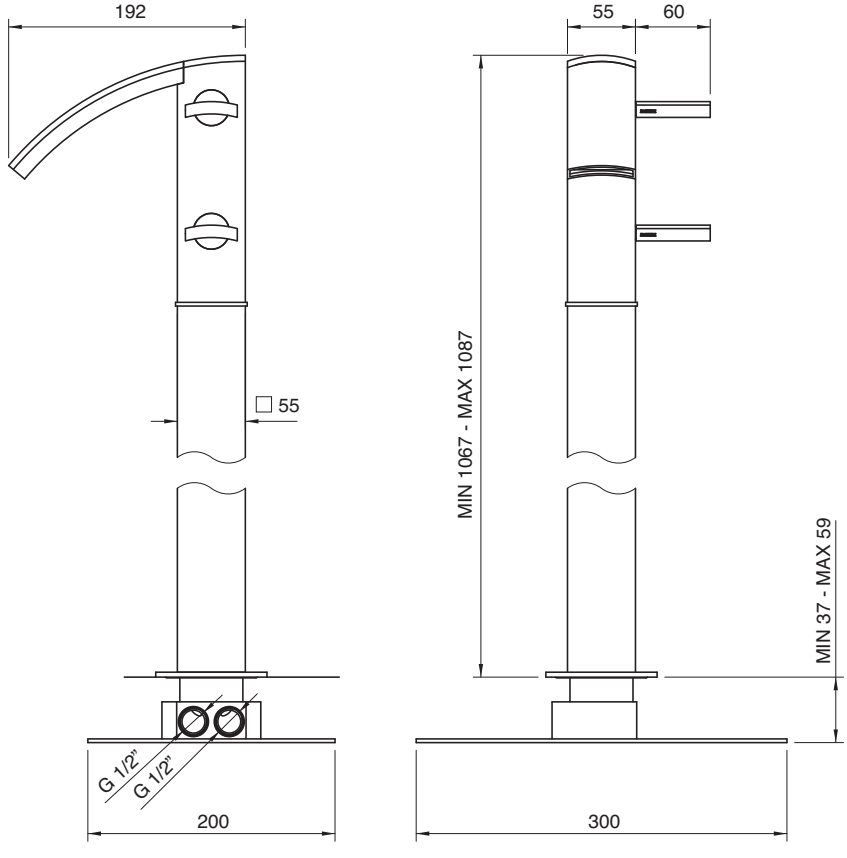

3900 N399 A00

Batteria piano vasca 5 fori

5-hole bathtub set
Wannenrand-Fünflochbatterie
Bateria borde bañera 5 orificios
Mélangeur bain/douche sur gorge à 5 trous

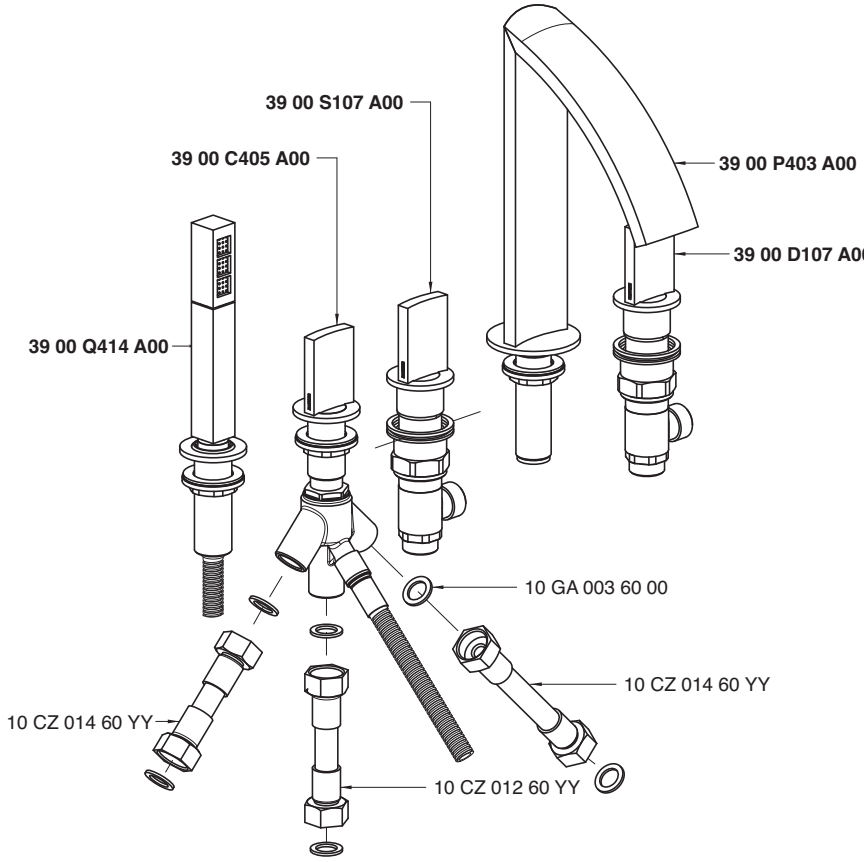

Getto piano vasca - Bathtub spout
Condizioni di prova - Test conditions
Acqua calda - Hot water: **60±2 °C**
Acqua fredda - Cold water: **20±2 °C**

P [bar]	Q l/min
0,1	
0,2	
0,5	12,6
1,0	18,2
1,5	22,4
2,0	26,0
2,5	29,1
3,0	31,9
3,5	34,7
4,0	37,1
4,5	39,3
5,0	41,5

Doccetta - Hand shower
Condizioni di prova - Test conditions
Acqua calda - Hot water: **60±2 °C**
Acqua fredda - Cold water: **20±2 °C**

P [bar]	Q l/min
0,1	
0,2	
0,5	5,9
1,0	8,4
1,5	10,3
2,0	12,0
2,5	13,5
3,0	14,9
3,5	16,5
4,0	17,7
4,5	19,0
5,0	20,1

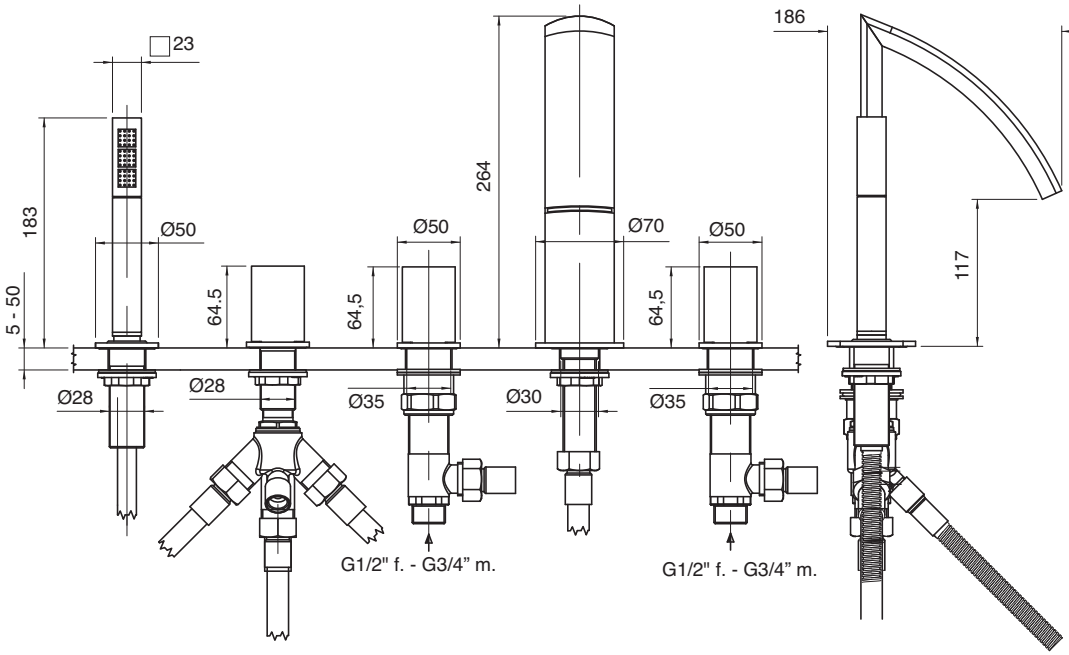

3900 V100 A00

Vasca colonna da terra

Column-mounted bathtub set
Wannenmischer Zylindermontage
Caño bañera de columna
Mélangeur baignoire sur colonne

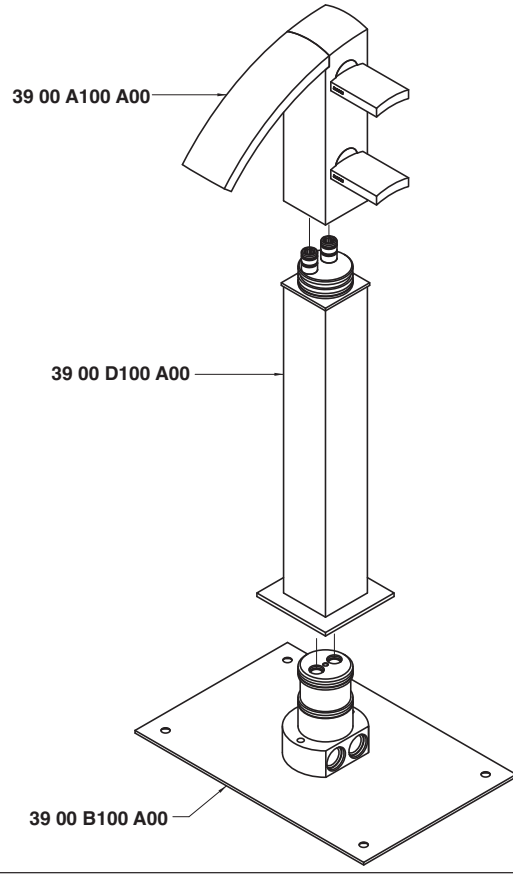

Condizioni di prova - Test conditions

Acqua calda - Hot water: **60±2 °C**
Acqua fredda - Cold water: **20±2 °C**

P [bar]	Q l/min
0,1	
0,2	
0,5	12,1
1,0	17,4
1,5	21,6
2,0	25,1
2,5	28,1
3,0	31,0
3,5	33,6
4,0	35,9
4,5	38,1
5,0	40,3

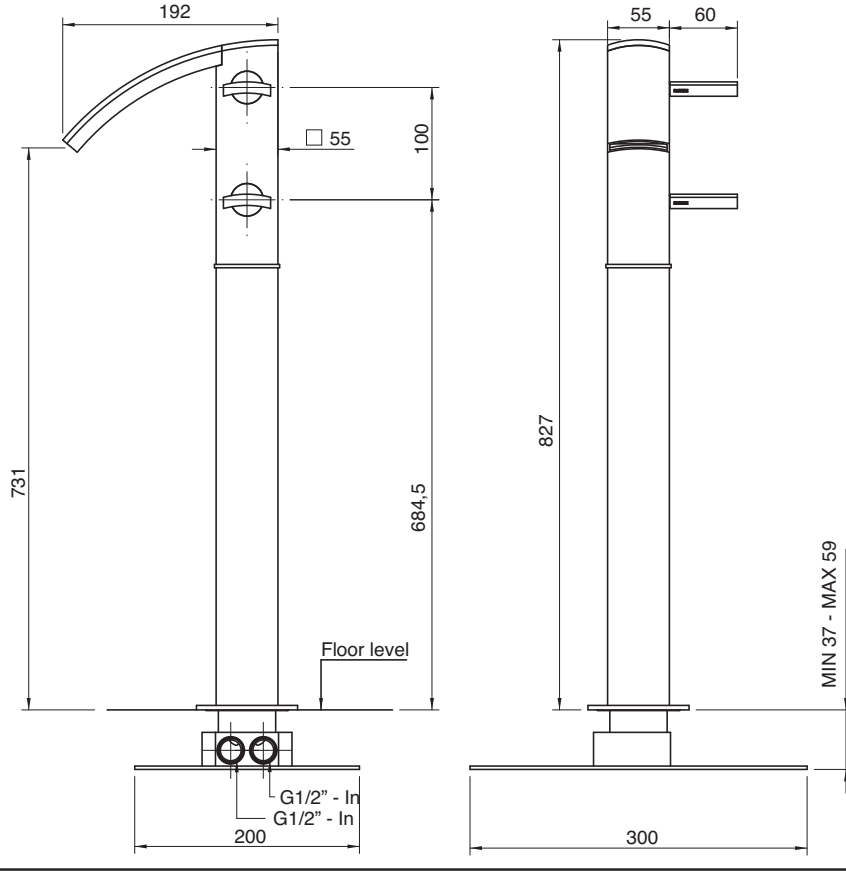

3900 i401 A00

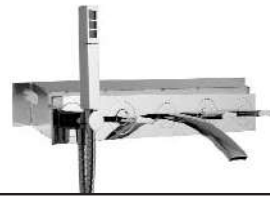

Batteria vasca da incasso - completo

Built-in bathtub set
Wannenbatterie Up-Montiert
Bateria bañera empotrar
Mélangeur bain/douche à encastrer

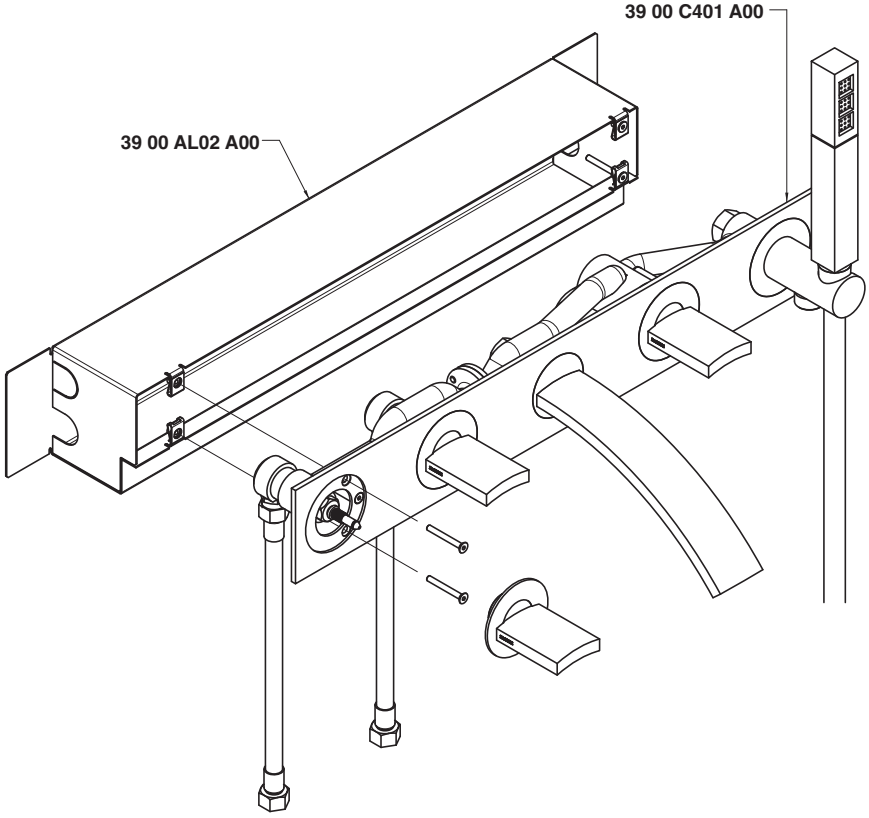

Getto vasca - Bathtub spout

Condizioni di prova - Test conditions

Acqua calda - Hot water: **60±2 °C**
Acqua fredda - Cold water: **20±2 °C**

P [bar]	Q l/min
0,1	
0,2	
0,5	10,4
1,0	14,9
1,5	18,3
2,0	21,1
2,5	23,7
3,0	26,0
3,5	28,0
4,0	30,0
4,5	31,8
5,0	33,6

Doccetta - Hand shower

Condizioni di prova - Test conditions

Acqua calda - Hot water: **60±2 °C**
Acqua fredda - Cold water: **20±2 °C**

P [bar]	Q l/min
0,1	
0,2	
0,5	4,8
1,0	6,9
1,5	8,5
2,0	9,9
2,5	11,1
3,0	12,2
3,5	13,2
4,0	14,3
4,5	15,2
5,0	16,2

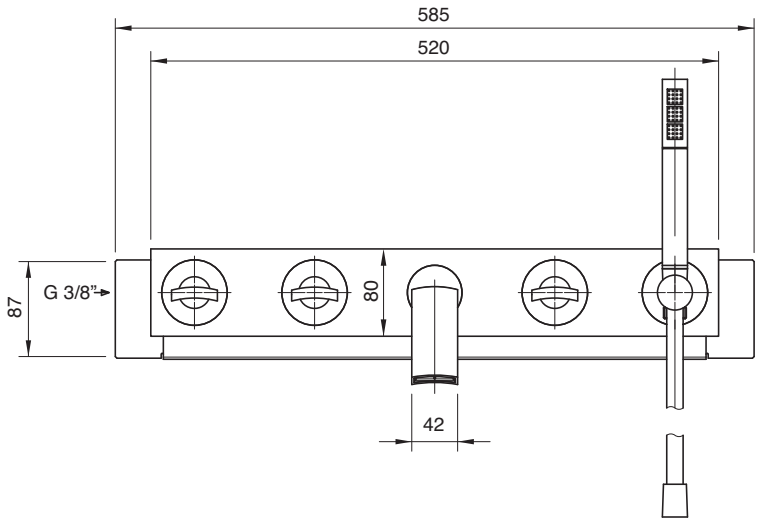

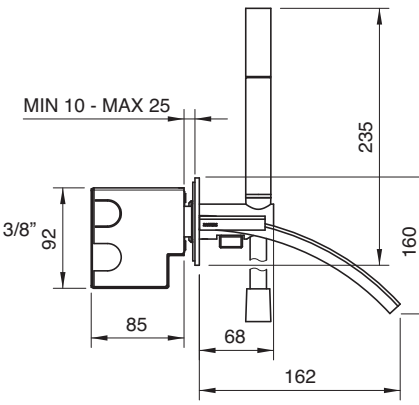

3900 i400 A00

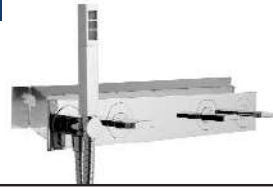

Batteria comando da incasso con deviatore - completo

Built-in control set with diverter
UP-Bedienung mit Umsteller
Mando de empotrar con inversoz
Commande à encastrer avec inverseur

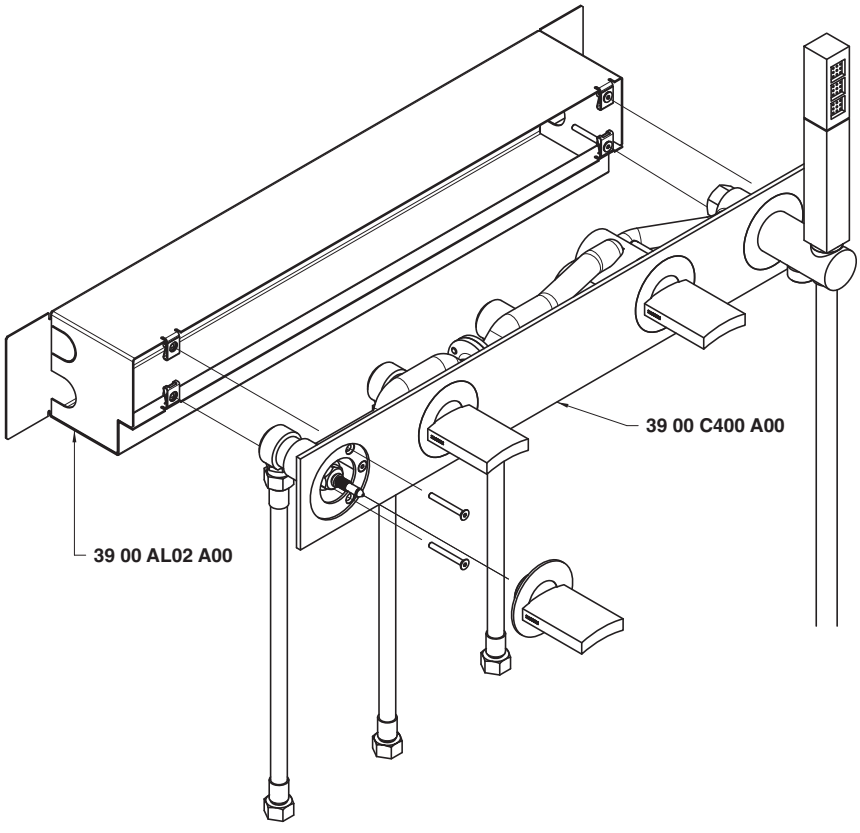

Uscita G 3/8" - Exit G 3/8"

Condizioni di prova - Test conditions

Acqua calda - Hot water: **60±2 °C**
Acqua fredda - Cold water: **20±2 °C**

P [bar]	Q l/min
0,1	
0,2	
0,5	7,0
1,0	9,9
1,5	12,0
2,0	13,8
2,5	15,4
3,0	16,7
3,5	18,0
4,0	19,2
4,5	20,3
5,0	21,4

Doccetta - Hand shower

Condizioni di prova - Test conditions

Acqua calda - Hot water: **60±2 °C**
Acqua fredda - Cold water: **20±2 °C**

P [bar]	Q l/min
0,1	
0,2	
0,5	4,8
1,0	6,9
1,5	8,5
2,0	9,9
2,5	11,1
3,0	12,2
3,5	13,2
4,0	14,3
4,5	15,2
5,0	16,2

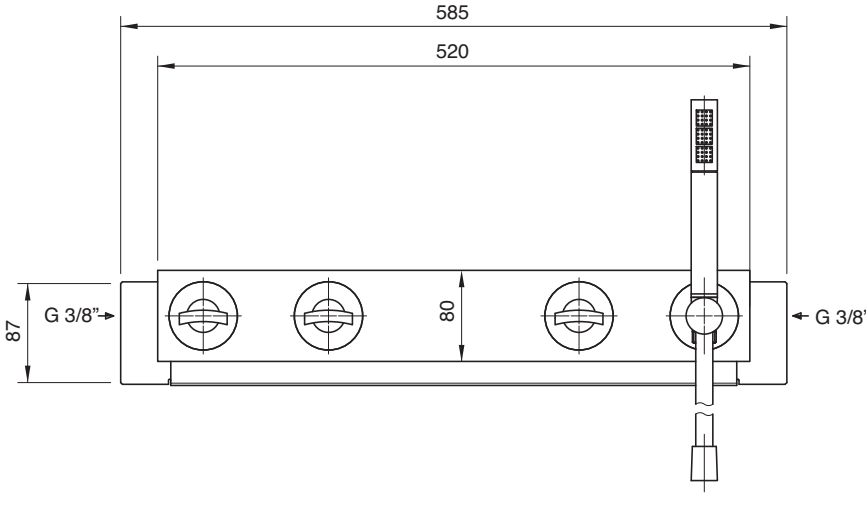

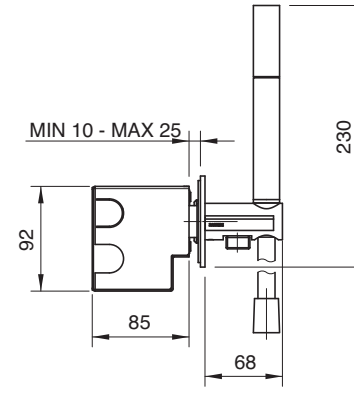

3900 0112 A00

Batteria comando da incasso - completo

Built-in control set
UP-Bedienung
Commande à encastrer
Mando de empotrar

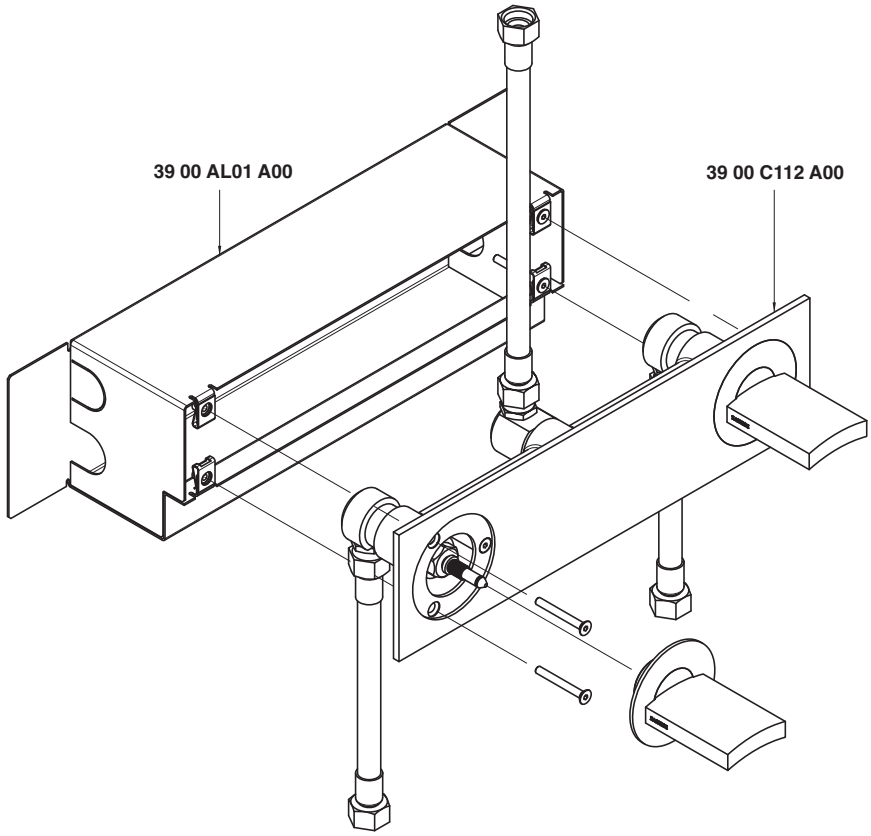

Condizioni di prova - Test conditions

Acqua calda - Hot water: **60±2 °C**
Acqua fredda - Cold water: **20±2 °C**

P [bar]	Q l/min
0,1	
0,2	
0,5	12,0
1,0	17,0
1,5	20,9
2,0	24,1
2,5	26,9
3,0	28,8
3,5	30,6
4,0	32,3
4,5	33,9
5,0	35,5

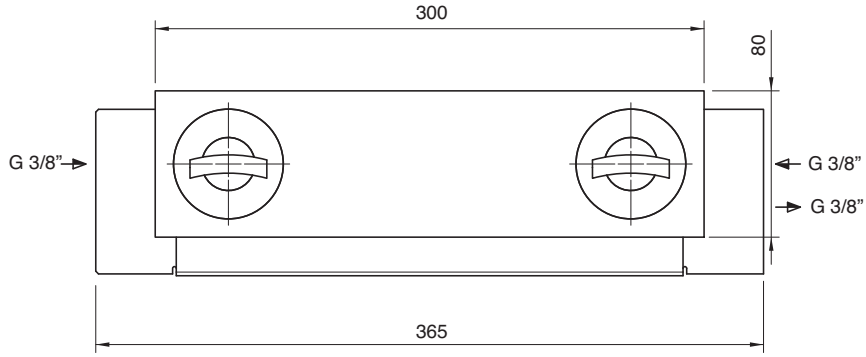

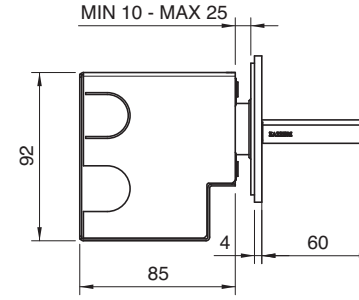

3900 1516 A00

Termostatico da incasso - completo

Built-in thermostatic unit
Thermostatische Up-Brausemischer Gruppe
Grupo termostatico empotrado
Group mitigeur thermostatique

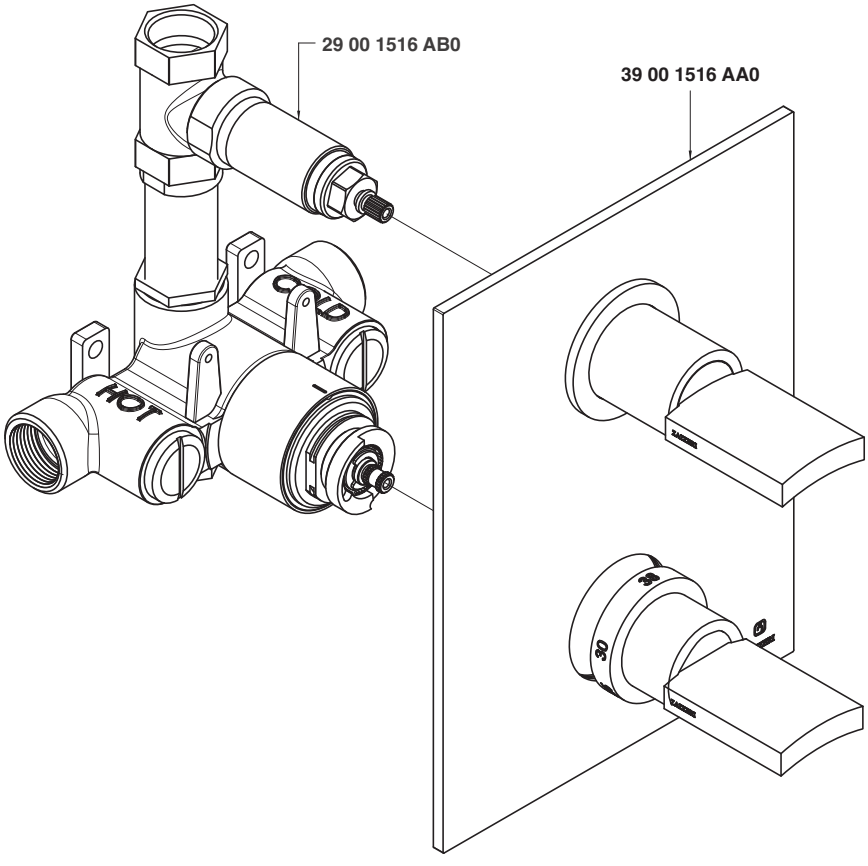

Condizioni di prova - Test conditions

Acqua calda - Hot water: **60±2 °C**
Acqua fredda - Cold water: **20±2 °C**

P [bar]	Q l/min
0,10	
0,20	
0,50	14,10
1,00	20,10
1,50	24,83
2,00	28,70
2,50	31,80
3,00	34,70
3,50	37,20
4,00	39,84
4,50	41,80
5,00	43,70

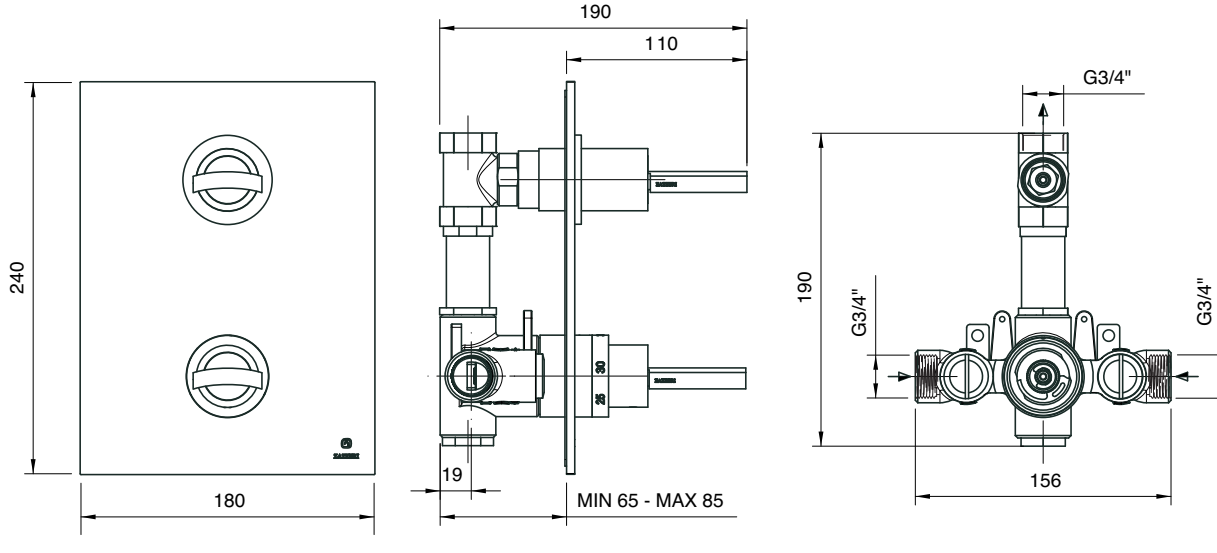

3900 1515 A00

Termostatico da incasso con deviatore - completo

Built-in thermostatic unit with diverter
Thermostatische Up-Brausemischer Gruppe mit Umsteller
Grupo termostatico empotrado con inversor
Group mitigeur thermostatique avec inverseur

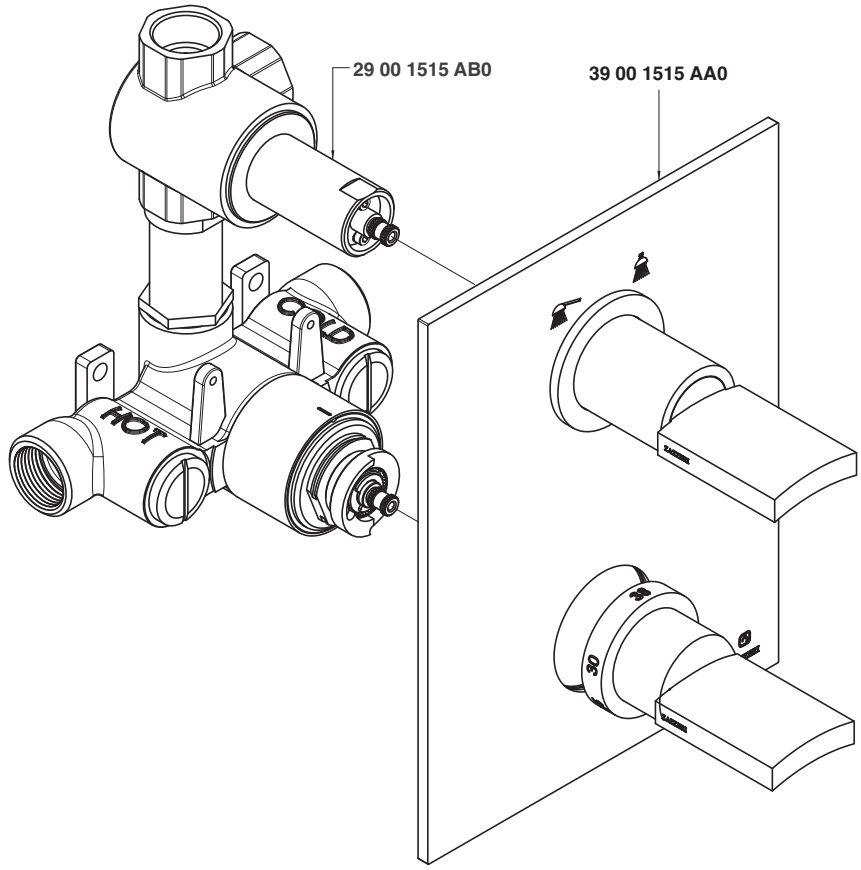

Condizioni di prova - Test conditions

Acqua calda - Hot water: **60±2 °C**
Acqua fredda - Cold water: **20±2 °C**

P [bar]	Q l/min
0,10	
0,20	
0,50	13,40
1,00	18,90
1,50	22,56
2,00	26,11
2,50	28,80
3,00	30,80
3,50	23,34
4,00	33,00
4,50	27,90
5,00	30,30

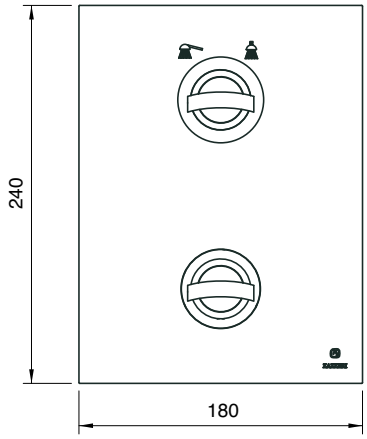

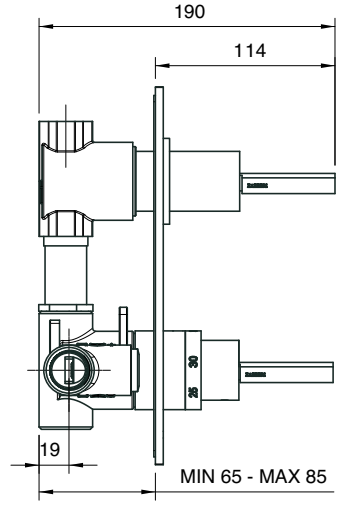

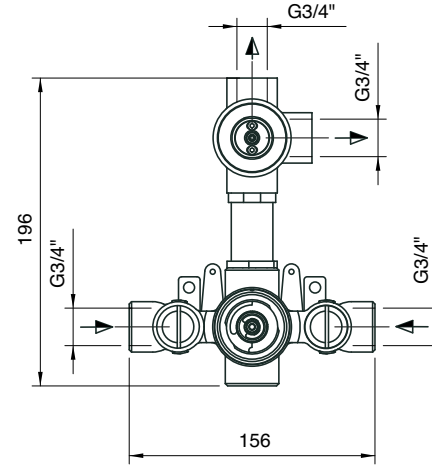

3900 0417 A00

Asta doccia saliscendi con doccetta anticalcare Ø 180 mm

Sliding bar with anti-limescale handshower Ø 180 mm
Gleitstange mit Antikalkduschgarniture Ø 180 mm
Barra corredera con ducha antisarro Ø 180 mm
Barre coulissante avec garniture douche anticalcaire Ø 180 mm

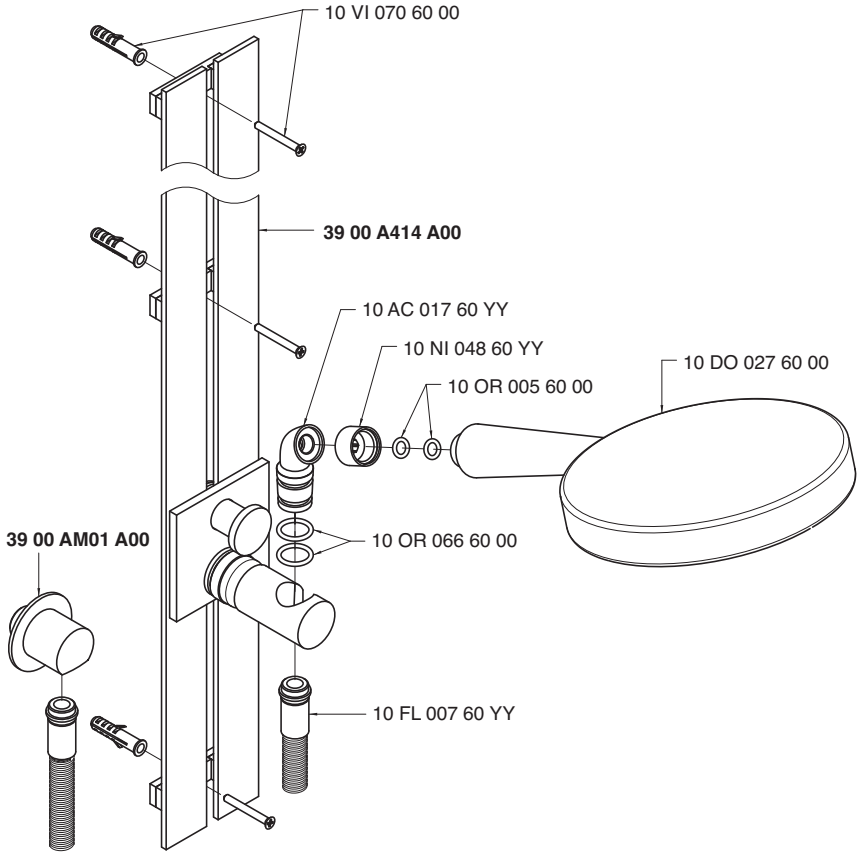

Condizioni di prova - Test conditions

Acqua calda - Hot water: **60±2 °C**
Acqua fredda - Cold water: **20±2 °C**

P [bar]	Q l/min
0,10	
0,20	
0,50	6,02
1,00	8,43
1,50	9,90
2,00	10,64
2,50	10,86
3,00	11,13
3,50	11,37
4,00	11,61
4,50	11,89
5,00	12,16

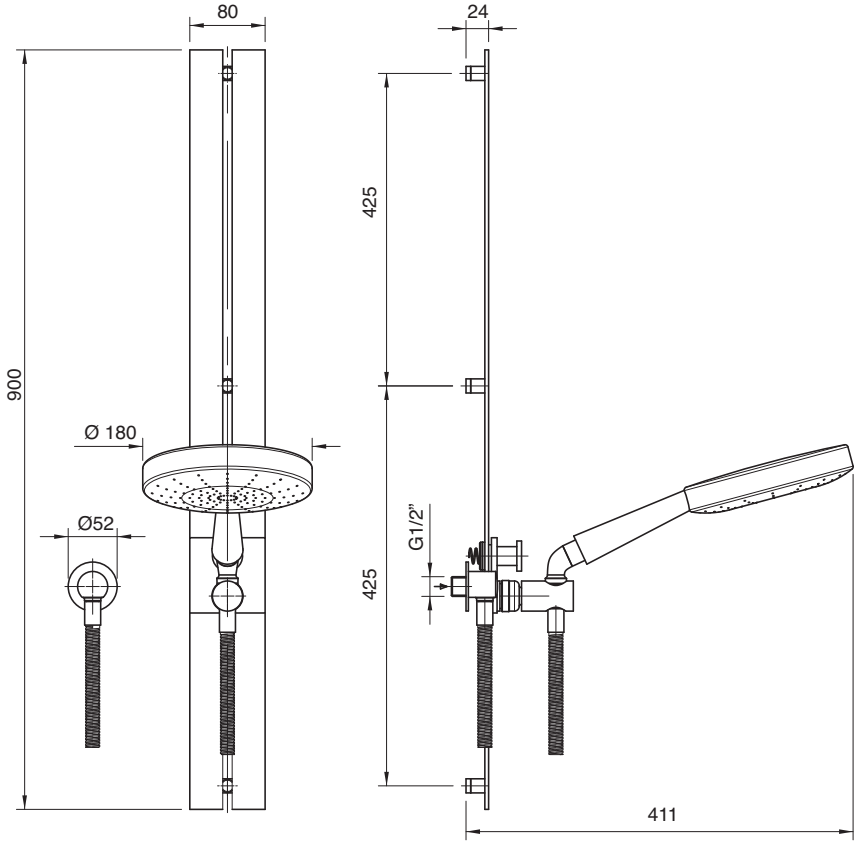

3900 0421 A00

Braccio doccia completo di soffione anticalcare rettangolare 360x200

Shower arm complete with antilimescale rectangular showerhead 360 x 200
Brausearm mit Schwenkantikalkkopfbrause 360 x 200
Brazo de ducha con plato rectangular antisarro 360 x 200
Douche de tête complète avec pomme rectangulaire anticalcaire 360 x 200

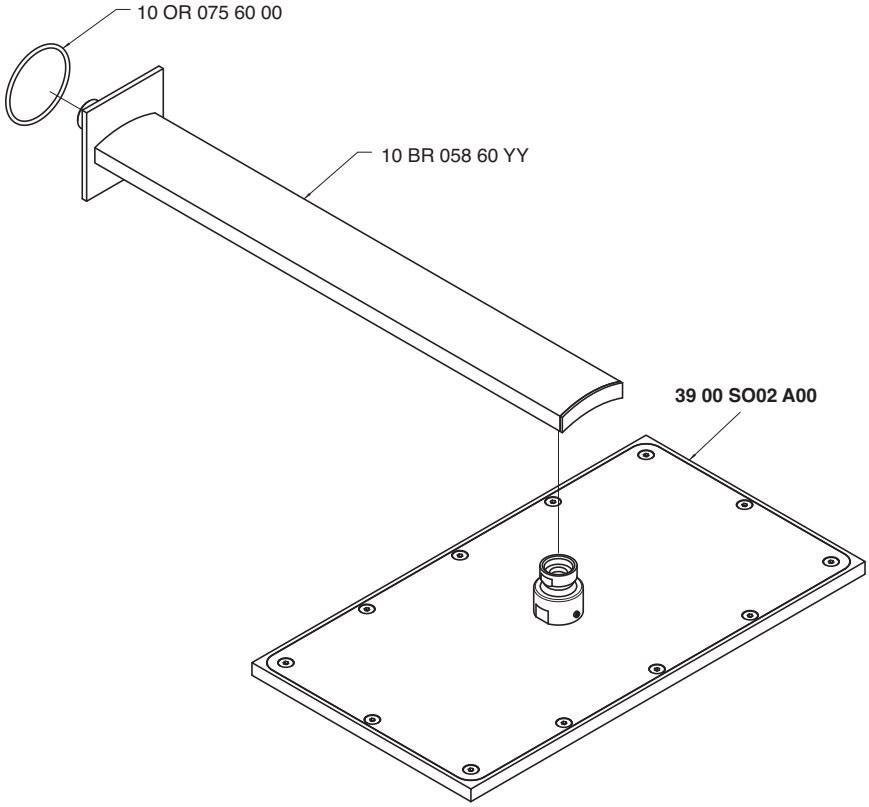

Condizioni di prova - Test conditions

Acqua calda - Hot water: **60±2 °C**
Acqua fredda - Cold water: **20±2 °C**

P [bar]	Q l/min
0,10	
0,20	
0,50	14,45
1,00	20,14
1,50	24,57
2,00	28,52
2,50	31,70
3,00	34,54
3,50	37,48
4,00	40,00
4,50	42,49
5,00	44,81

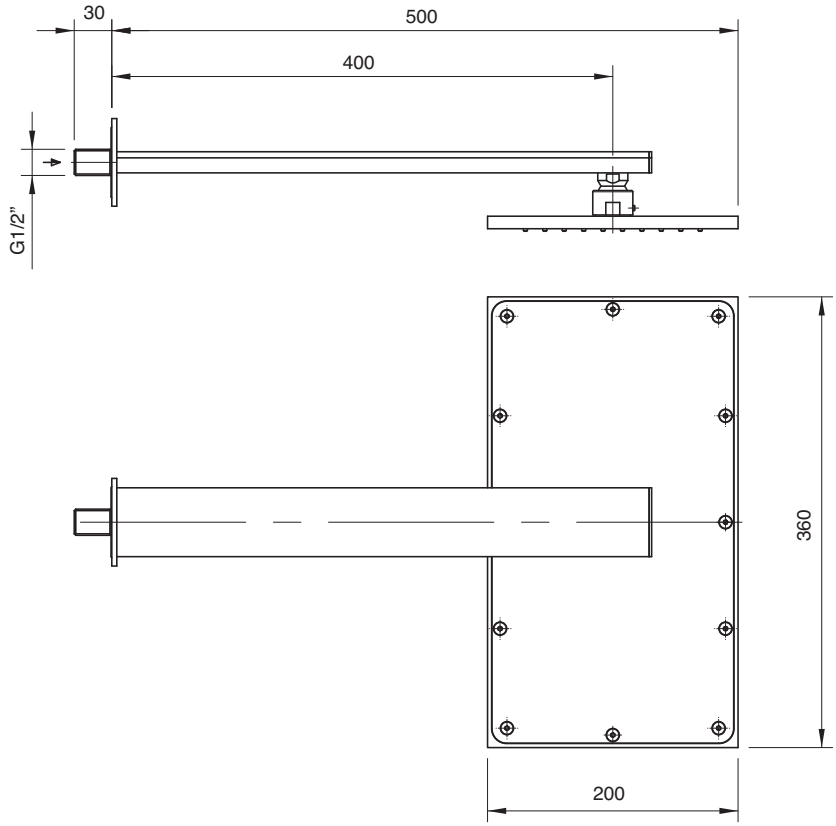

3900 0420 A00

Braccio doccia completo di soffione anticalcare quadro 260

Shower arm with squared anti-limescale shower head 260
Brausearm mit Quadratantikalkkopfbrause 260
Brazo de ducha con plato cuadrado antisarro 260
Douche de tête complète avec pomme carré anticalcaire 260

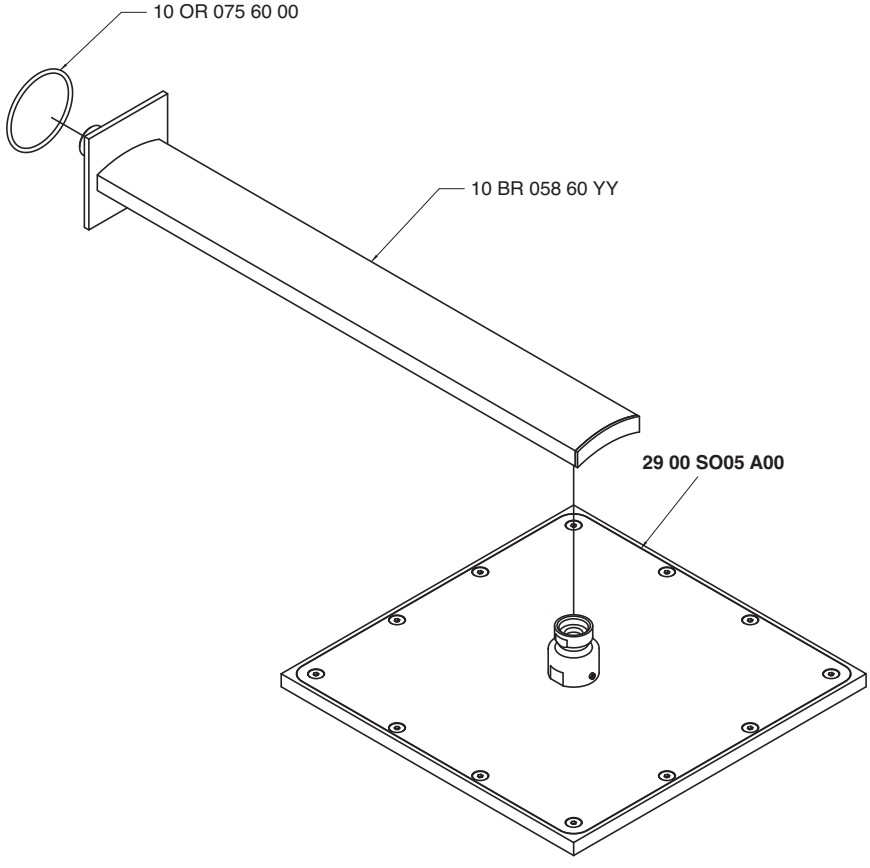

Condizioni di prova - Test conditions

Acqua calda - Hot water: **60±2 °C**
Acqua fredda - Cold water: **20±2 °C**

P [bar]	Q l/min
0,10	
0,20	
0,50	13,90
1,00	19,47
1,50	23,71
2,00	27,30
2,50	30,57
3,00	33,52
3,50	36,34
4,00	38,91
4,50	41,31
5,00	43,61

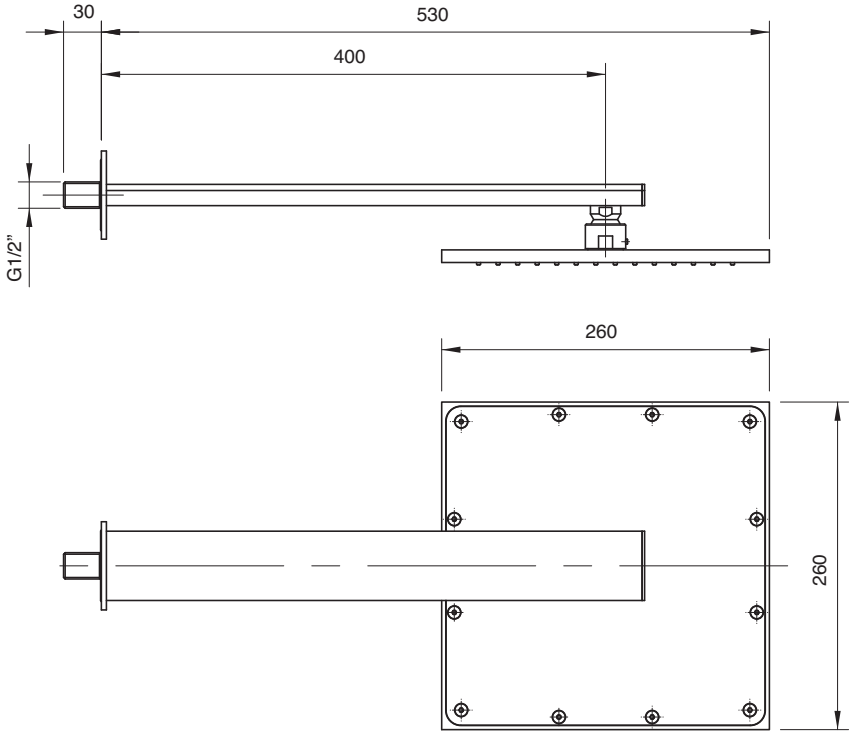

3900 0608 A01

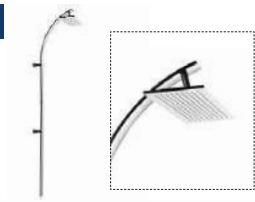

Colonna doccia con soffione rettangolare 360x200

Shower column with anti-limescale rectangular showerhead 360 x 200
Brause Zylindermontage mit AntikalkschwenkBrausekopf 360 x 200
Brazo de ducha con plato rectangular antisarro 360 x 200
Colonne douche avec pomme anticalcaire rectangulaire 360 x 200

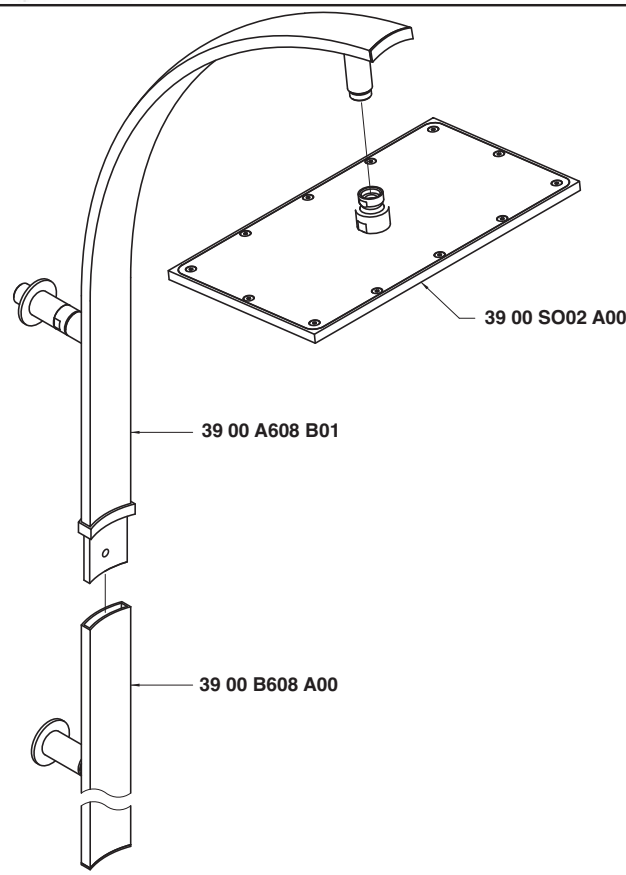

Condizioni di prova - Test conditions

Acqua calda - Hot water: **60±2 °C**
Acqua fredda - Cold water: **20±2 °C**

P [bar]	Q l/min
0,10	
0,20	
0,50	15,89
1,00	22,36
1,50	27,50
2,00	31,99
2,50	35,73
3,00	39,26
3,50	42,63
4,00	45,60
4,50	48,26
5,00	50,95

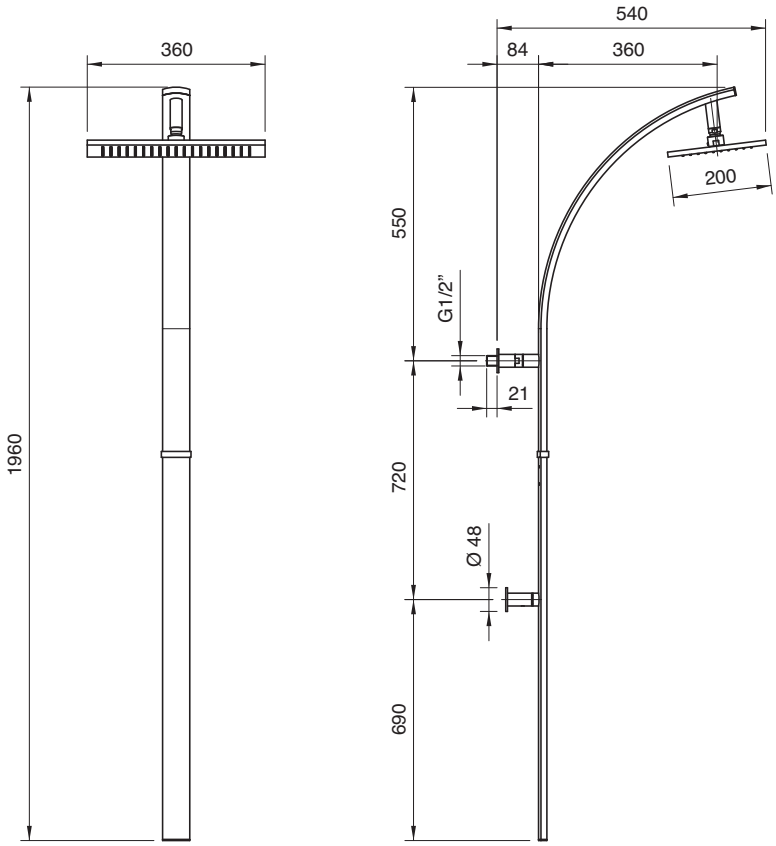

3900 A608 A01

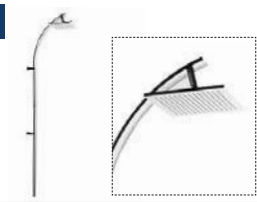

Colonna doccia con soffione quadro 260

Shower column with anti-limescale rectangular showerhead 260
Brause Zylindermontage mit AntikalkschwenkBrausekopf 260
Brazo de ducha con plato rectangular antisarro 260
Colonne douche avec pomme anticalcaire rectangulaire 260

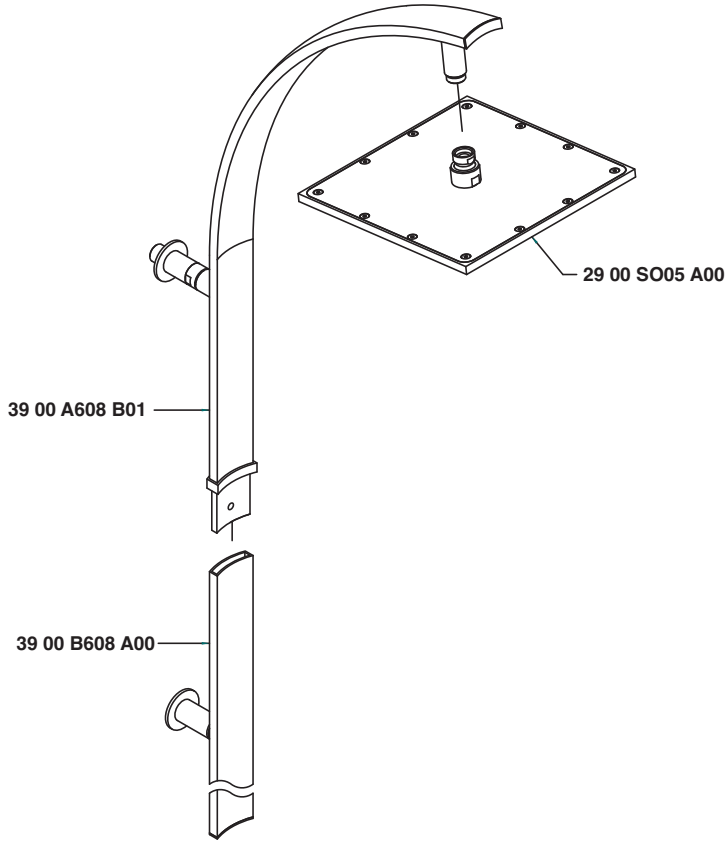

Condizioni di prova - Test conditions

Acqua calda - Hot water: **60±2 °C**
Acqua fredda - Cold water: **20±2 °C**

P [bar]	Q l/min
0,10	
0,20	
0,50	15,49
1,00	22,00
1,50	27,18
2,00	31,72
2,50	35,51
3,00	39,03
3,50	42,41
4,00	45,42
4,50	48,20
5,00	50,59

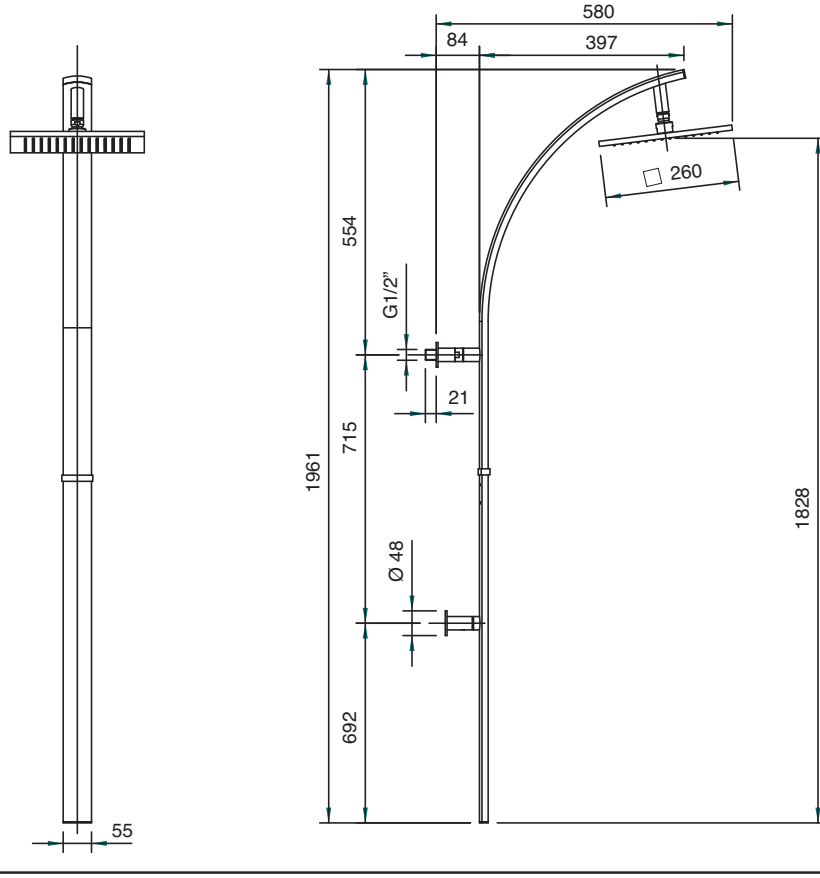

3900 0414 A00

Set doccia con presa acqua a muro

Shower set complete
Komplette Duschgarnitur
Juego de ducha completo
Garniture de douche complete

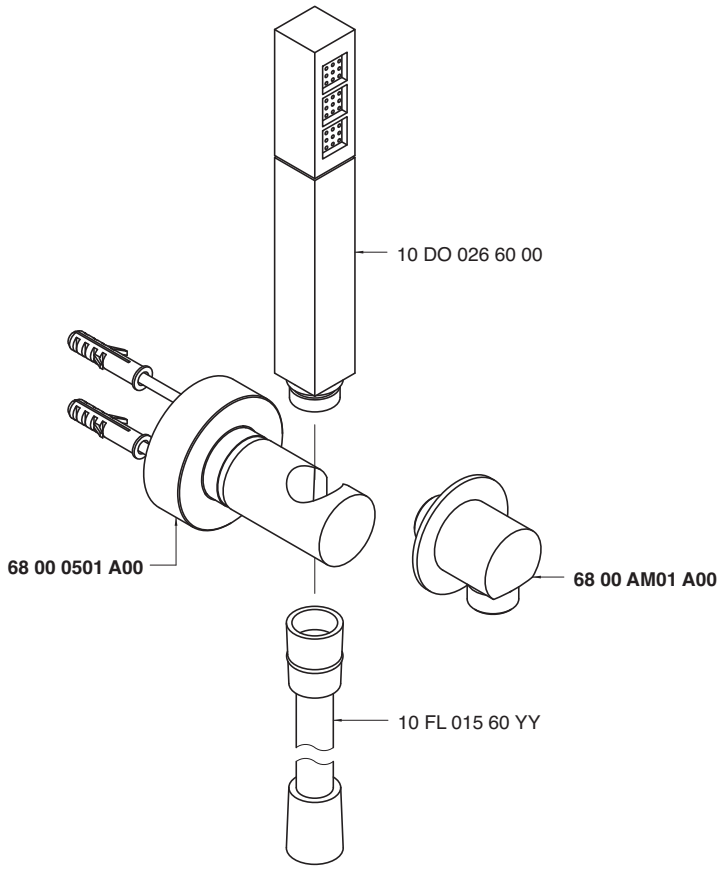

Condizioni di prova - Test conditions

Acqua calda - Hot water: **60±2 °C**
Acqua fredda - Cold water: **20±2 °C**

P [bar]	Q l/min
0,1	
0,2	
0,5	5,4
1,0	7,9
1,5	9,8
2,0	11,3
2,5	12,8
3,0	14,0
3,5	15,1
4,0	16,3
4,5	17,4
5,0	18,3

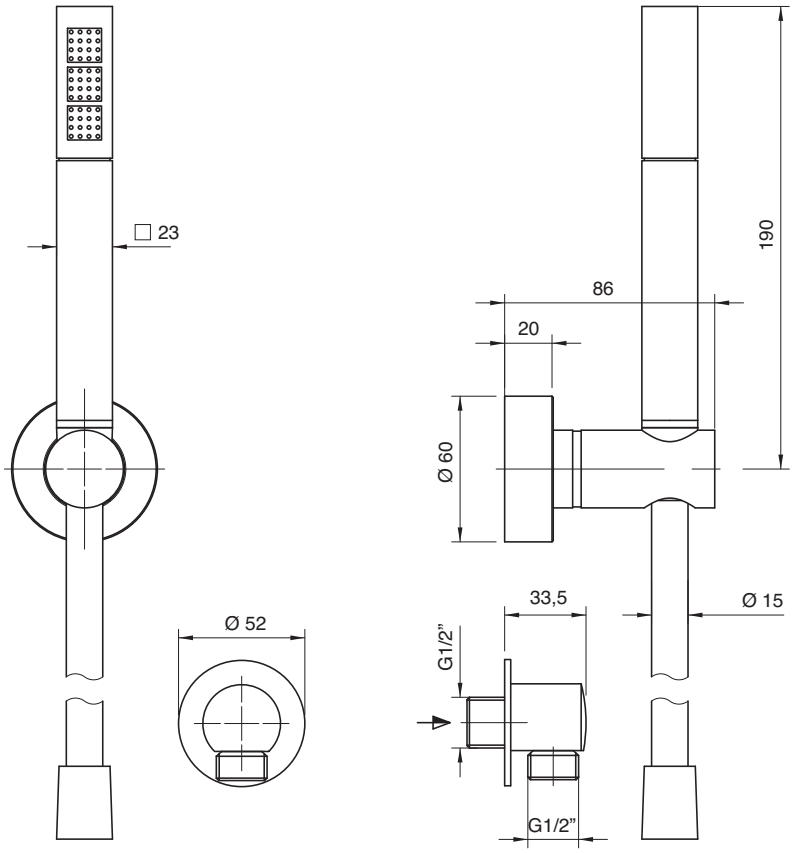

3901 1100 A00

Miscelatore lavabo senza scarico

Single lever washbasin mixer
Waschtisch-Einhandbatterie
Monomando lavabo
Mitigeur lavabo

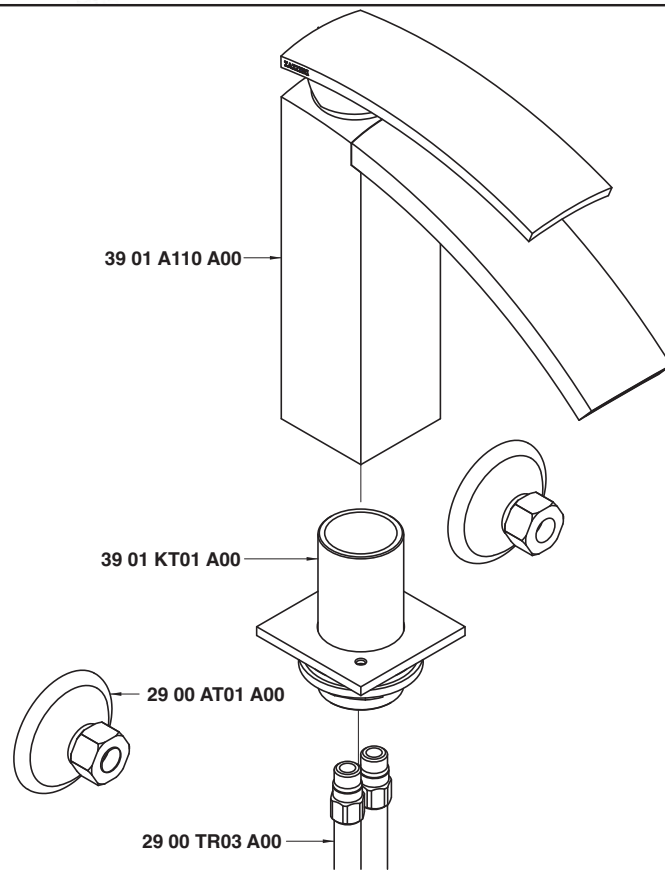

Condizioni di prova - Test conditions

Acqua calda - Hot water: **60±2 °C**
Acqua fredda - Cold water: **20±2 °C**

P [bar]	Q l/min
0,1	
0,2	
0,5	5,9
1	8,51
1,5	10,5
2	12,2
2,5	13,6
3	14,9
3,5	16,1
4	17,2
4,5	18,2
5	19,1

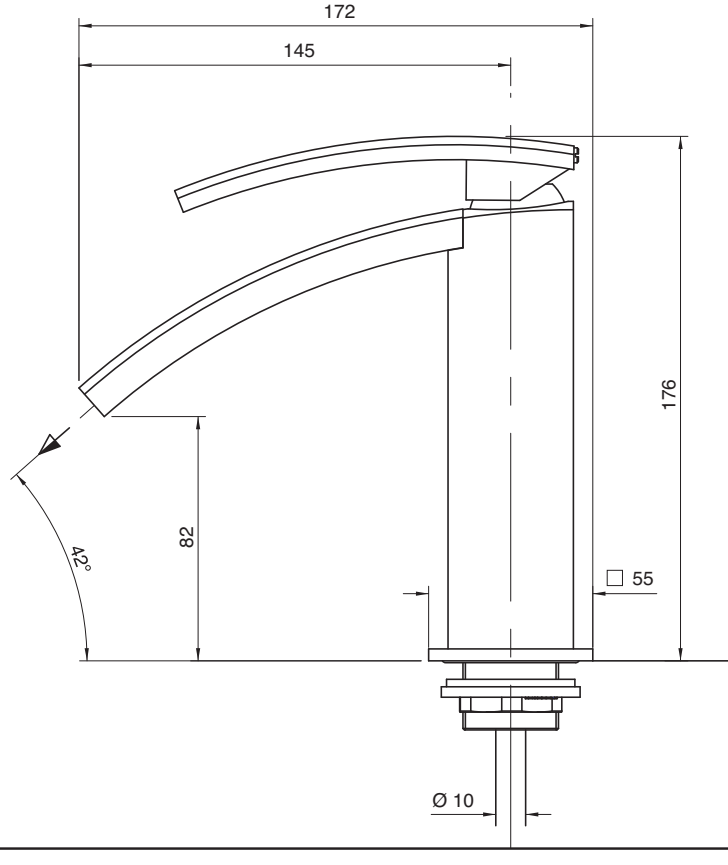

3901 1103 A00

Batteria lavabo ad incasso - completa

Built-in washbasin set with plate
UP-montiert Wand-Waschtischbatterie mit Platte
Bateria lavabo de empotrar con placa
Mélangeur lavabo à encastrer avec plaque

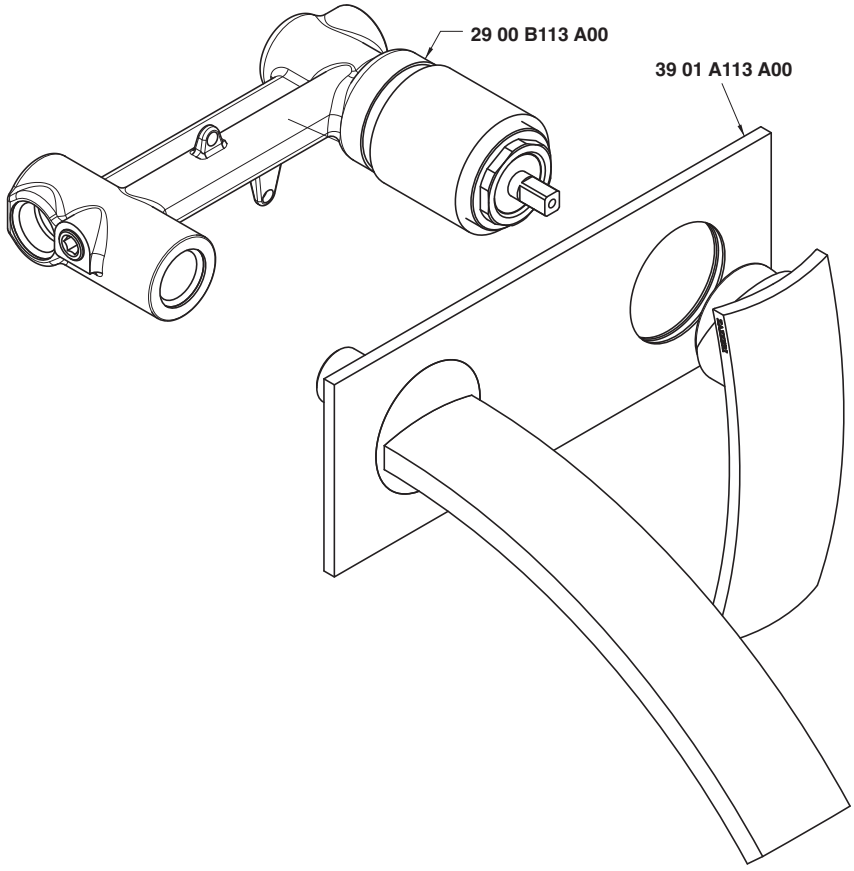

Condizioni di prova - Test conditions

Acqua calda - Hot water: **60±2 °C**
Acqua fredda - Cold water: **20±2 °C**

P [bar]	Q l/min
0,10	
0,20	
0,50	8,31
1,00	11,90
1,50	14,53
2,00	16,78
2,50	18,76
3,00	20,60
3,50	22,25
4,00	23,76
4,50	25,22
5,00	26,58

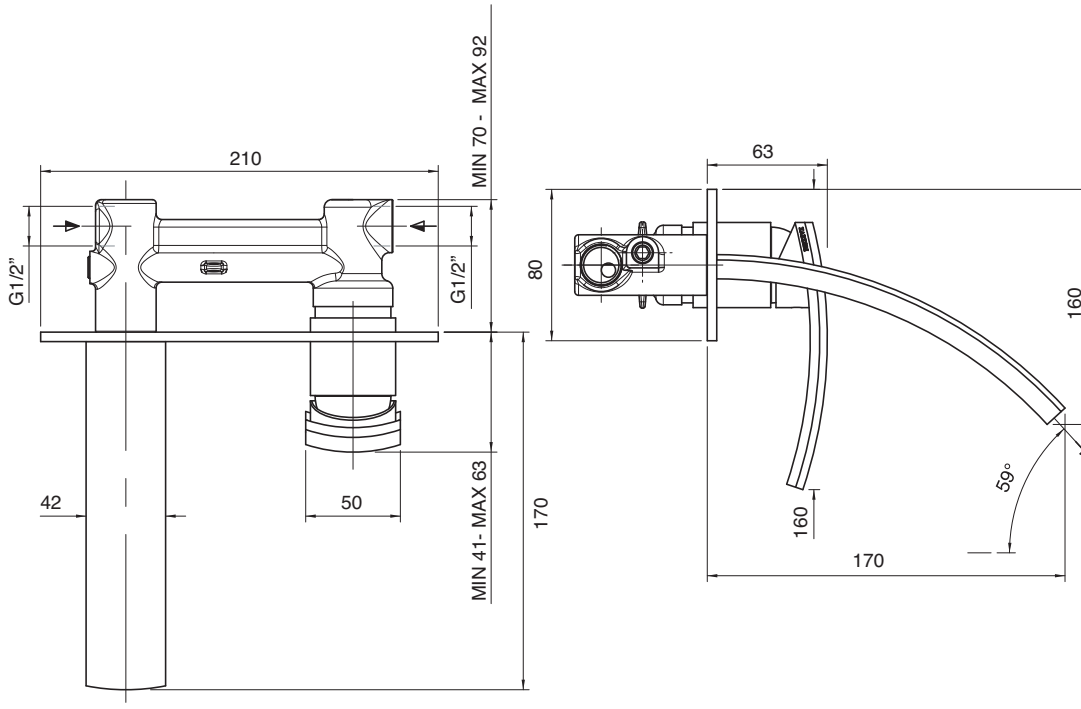

3901 1201 A00

Miscelatore lavabo/bidet senza scarico

Single lever bidet mixer
Bidet-Einhandbatterie
Mitigeur bidet
Monomando bidé

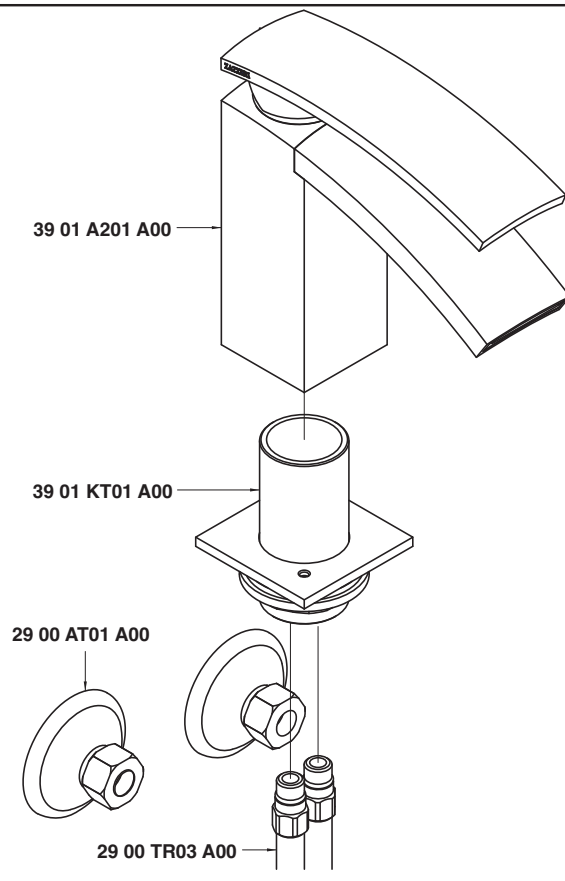

Condizioni di prova - Test conditions

Acqua calda - Hot water: **60±2 °C**
Acqua fredda - Cold water: **20±2 °C**

P [bar]	Q l/min
0,1	
0,2	
0,5	5,8
1	8,52
1,5	10,5
2	12,2
2,5	13,6
3	14,9
3,5	16,2
4	17,2
4,5	18,3
5	19,2

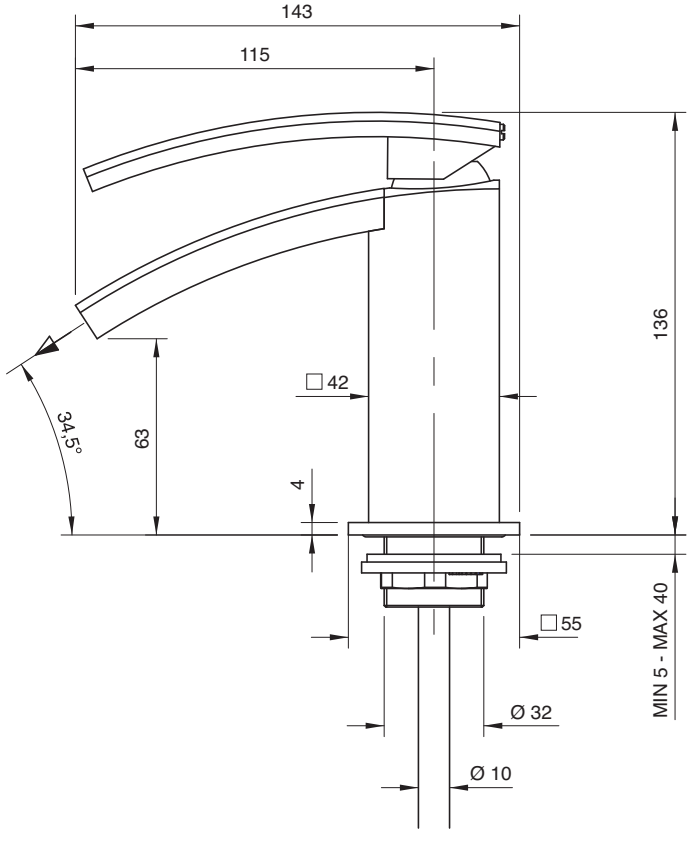

3901 1400 A00

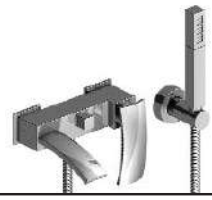

Monocomando vasca

Single lever bathtub mixer
Wannen-Einhandbatterie
Monomando bañera
Mitigeur bain/douche

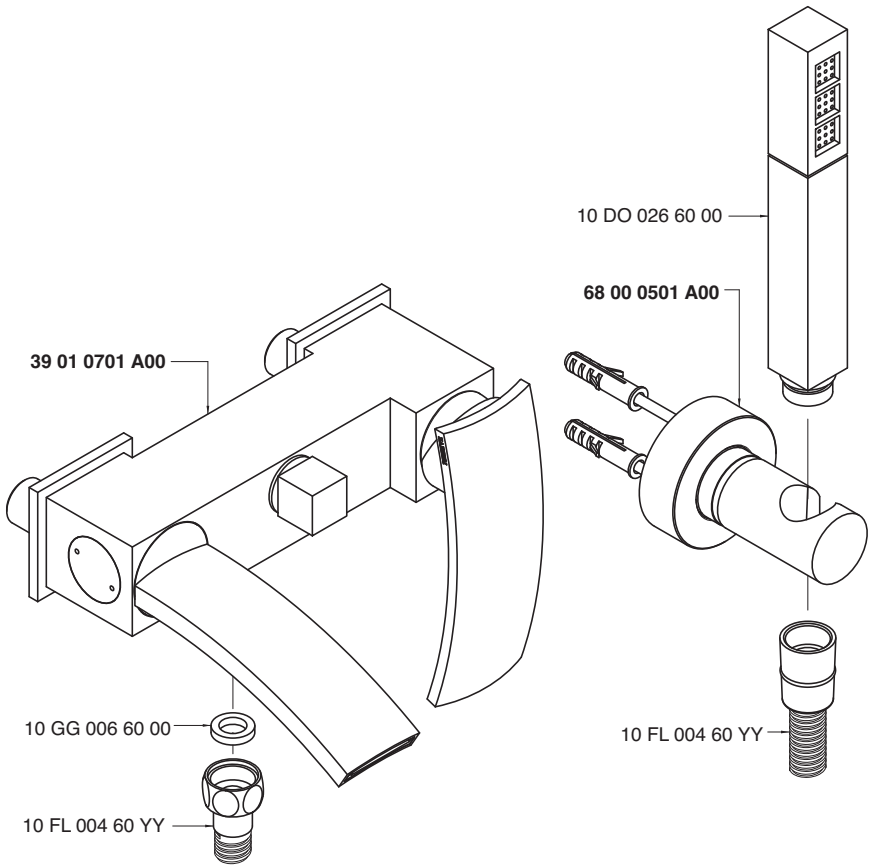

Monocomando vasca - Bathtub mixer
Condizioni di prova - Test conditions
Acqua calda - Hot water: **60±2 °C**
Acqua fredda - Cold water: **20±2 °C**

P [bar]	Q l/min
0,1	
0,2	
0,5	6,9
1,0	9,8
1,5	12,0
2,0	13,8
2,5	15,5
3,0	17,0
3,5	18,5
4,0	19,8
4,5	21,4
5,0	23,0

Doccetta - Hand shower
Condizioni di prova - Test conditions
Acqua calda - Hot water: **60±2 °C**
Acqua fredda - Cold water: **20±2 °C**

P [bar]	Q l/min
0,1	
0,2	
0,5	5,4
1,0	7,9
1,5	9,8
2,0	11,3
2,5	12,8
3,0	14,0
3,5	15,1
4,0	16,3
4,5	17,4
5,0	18,3

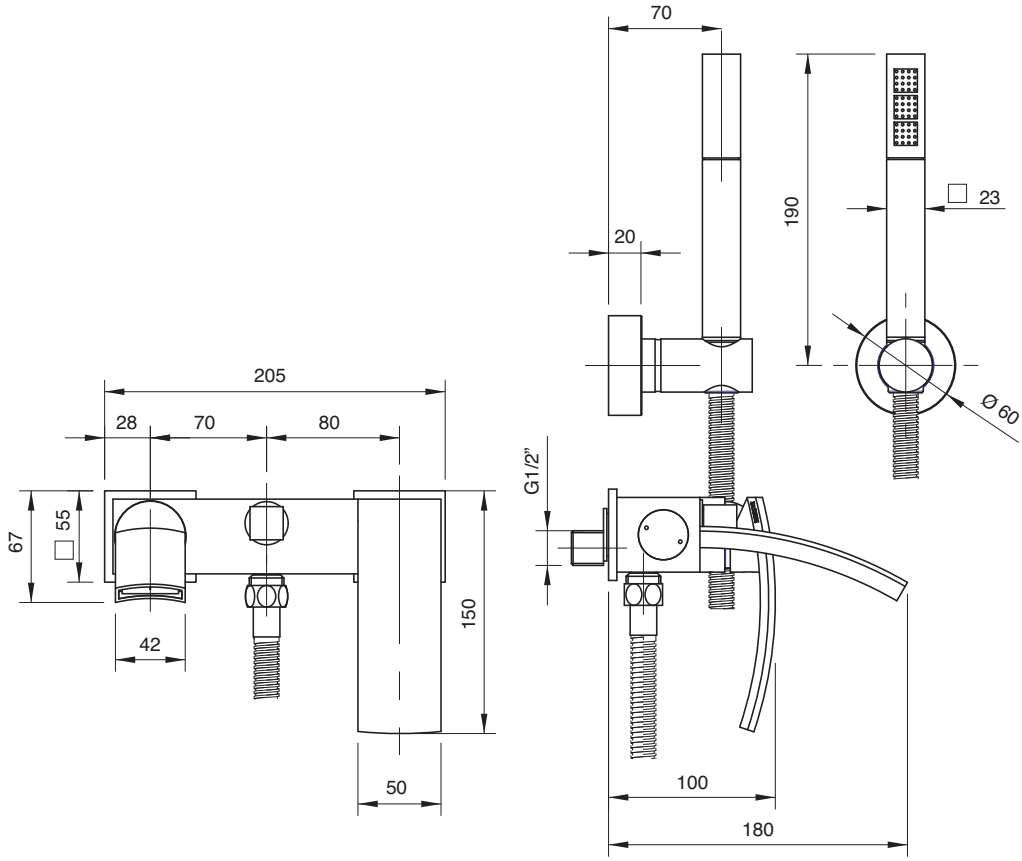

3901 V110 A00

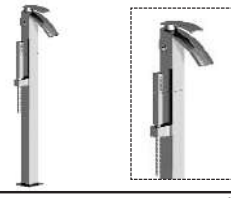

Miscelatore vasca da terra con doccetta

Column-mounted bathtube mixer with hand shower
Wannenmischer Zylindermontage mit Handbrause
Cano banera de columna con ducha de mano
Mélangeur baignoire sur colonne avec douchette

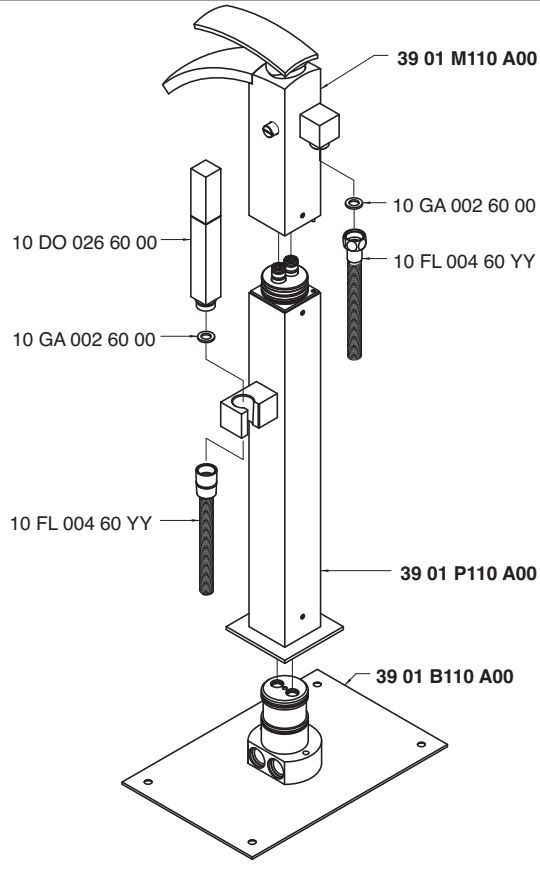

Monocomando vasca - Bathtub mixer
Condizioni di prova - Test conditions
Acqua calda - Hot water: **60±2 °C**
Acqua fredda - Cold water: **20±2 °C**

P [bar]	Q l/min
0,1	
0,2	
0,5	6,8
1,0	9,8
1,5	12,0
2,0	14,0
2,5	15,6
3,0	17,1
3,5	18,6
4,0	20,0
4,5	21,2
5,0	21,0

Doccetta - Hand shower
Condizioni di prova - Test conditions
Acqua calda - Hot water: **60±2 °C**
Acqua fredda - Cold water: **20±2 °C**

P [bar]	Q l/min
0,1	
0,2	
0,5	6,3
1,0	9,1
1,5	11,3
2,0	13,1
2,5	14,7
3,0	16,2
3,5	17,7
4,0	19,1
4,5	20,5
5,0	20,6

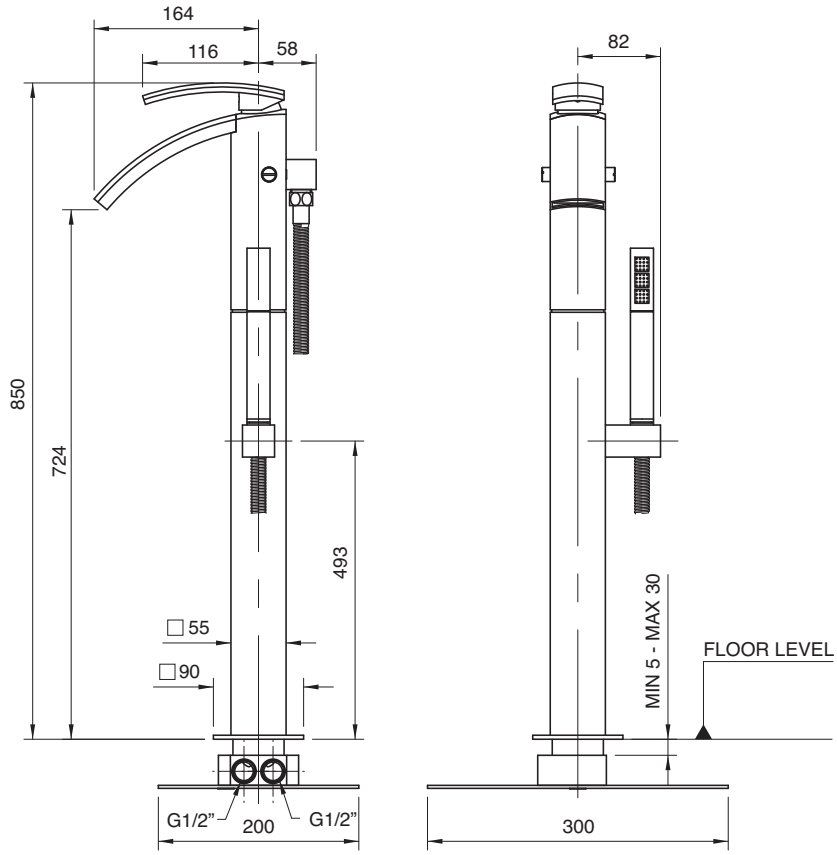

3901 1401 A00

Miscelatore ad incasso con deviatore - completo

Built-in single lever bathtub mixer with diverter
Wannen-Einhandbatterie UP-Mont. mit Umsteller
Monomando bañera empotrado con inversor
Mitigeur bain/douche à encastrer avec inverseur

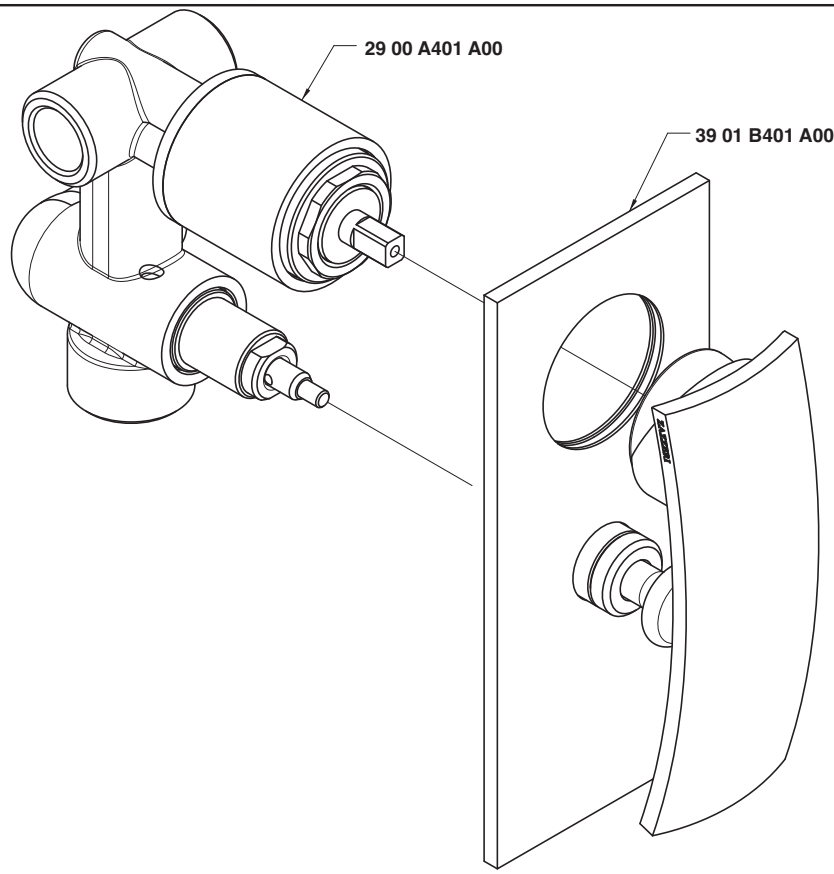

Uscita G 1/2" - Exit G 1/2"

Condizioni di prova - Test conditions

Acqua calda - Hot water: **60±2 °C**
Acqua fredda - Cold water: **20±2 °C**

P [bar]	Q l/min
0,1	
0,2	
0,5	11,3
1,0	15,9
1,5	19,4
2,0	22,4
2,5	25,0
3,0	27,5
3,5	29,7
4,0	31,8
4,5	33,8
5,0	35,5

Uscita G 3/4" - Exit G 3/4"

Condizioni di prova - Test conditions

Acqua calda - Hot water: **60±2 °C**
Acqua fredda - Cold water: **20±2 °C**

P [bar]	Q l/min
0,1	
0,2	
0,5	11,0
1,0	15,3
1,5	18,7
2,0	21,6
2,5	24,0
3,0	26,3
3,5	28,3
4,0	30,3
4,5	32,1
5,0	33,9

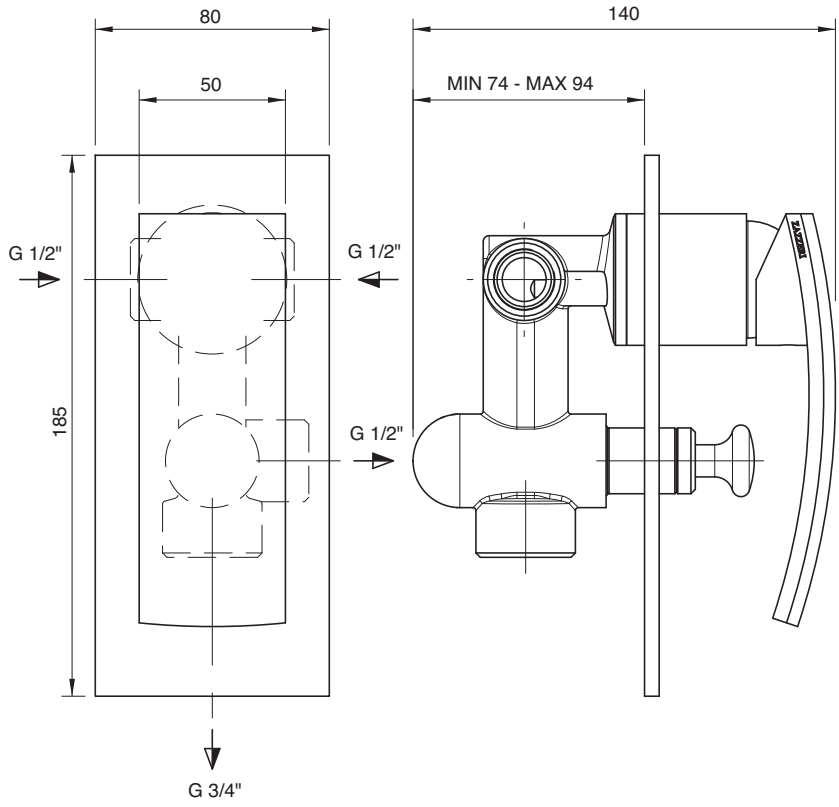

3901 1402 A00

Monocomando doccia da incasso

Built-in single lever shower mixer
Wannen-Duschbatterie UP-Mont.
Monomando ducha empotrado
Mitigeur douche à encastrer

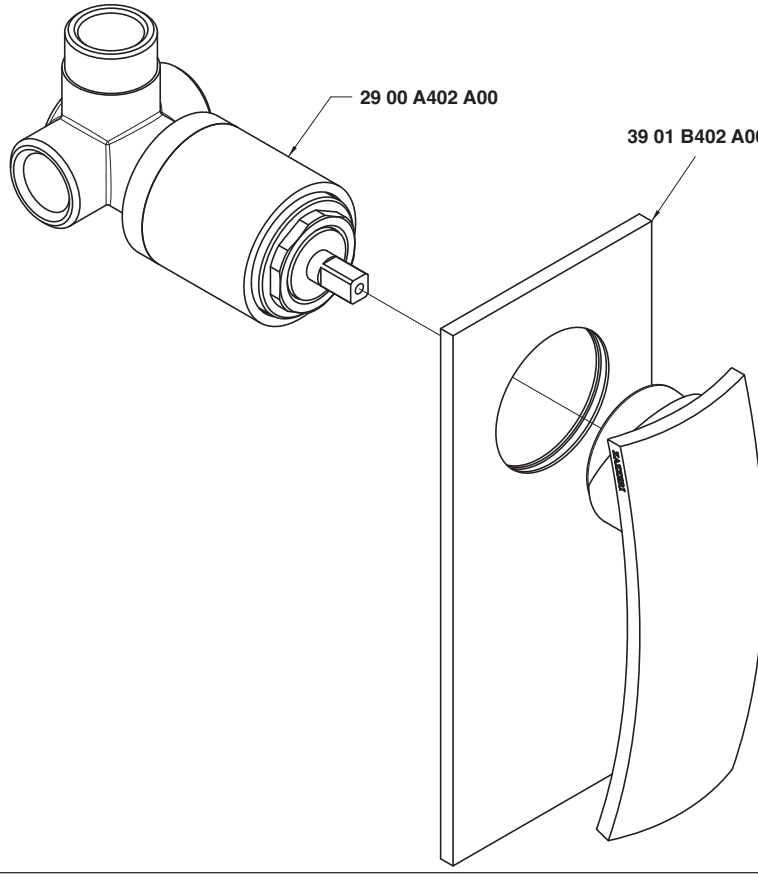

Condizioni di prova - Test conditions

Acqua calda - Hot water: **60±2 °C**
Acqua fredda - Cold water: **20±2 °C**

P [bar]	Q l/min
0,10	
0,20	
0,50	10,50
1,00	15,00
1,50	18,40
2,00	21,30
2,50	23,80
3,00	26,10
3,50	28,20
4,00	30,40
4,50	32,20
5,00	33,90

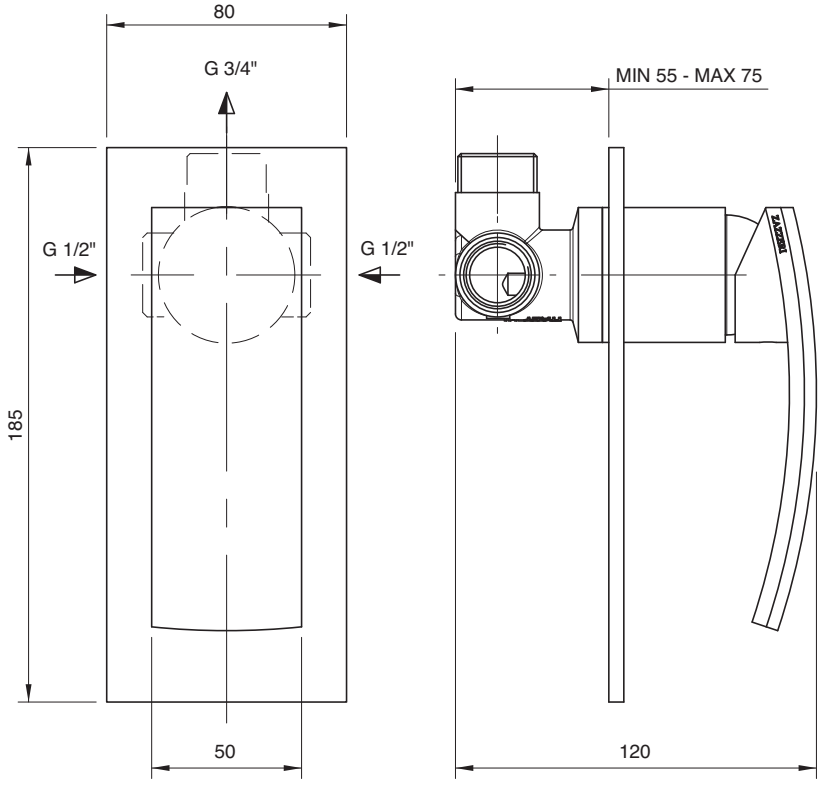

3900 1515 AA0

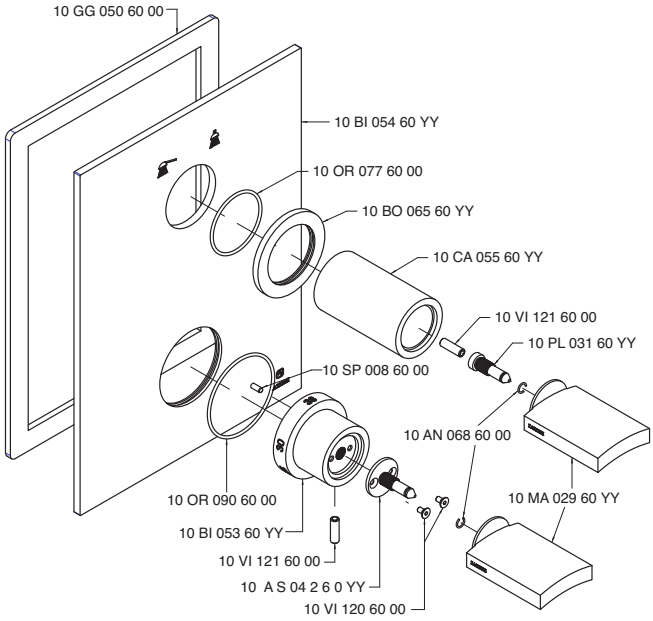

3900 1516 AA0

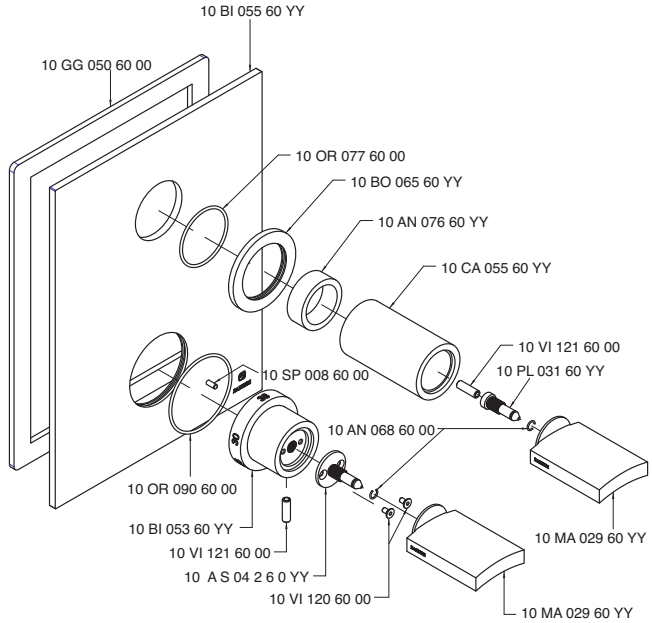

3900 A100 A00

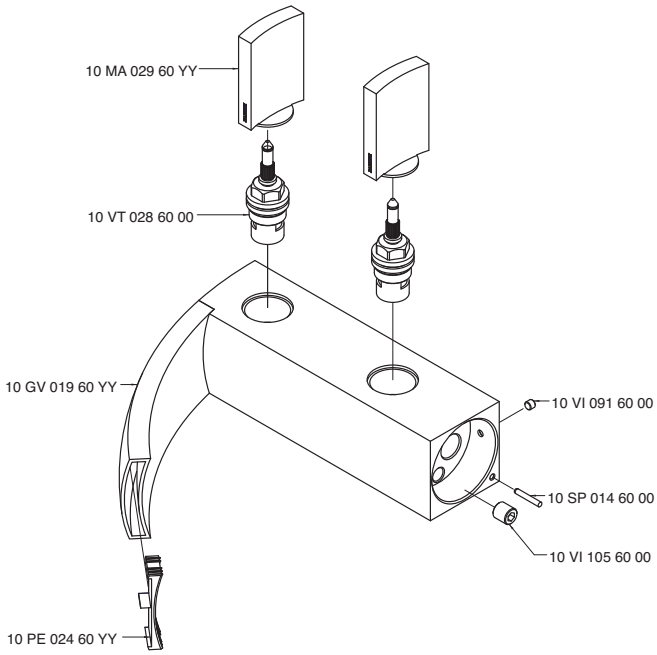

3900 A105 A00

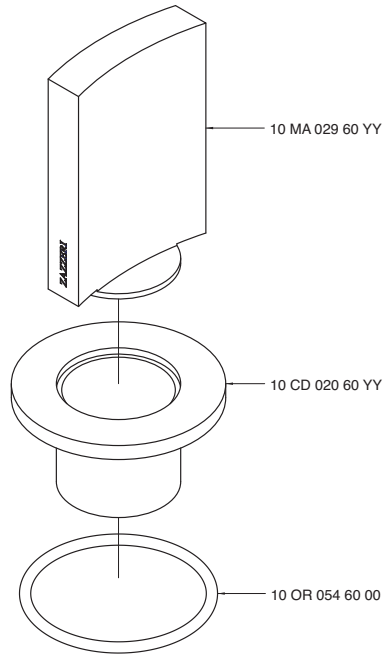

3900 A107 A00

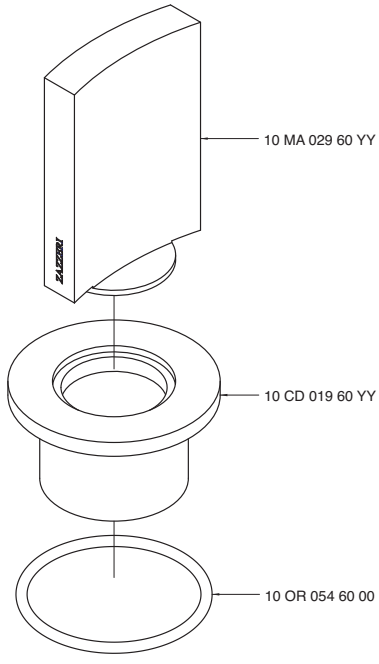

3900 A112 A00

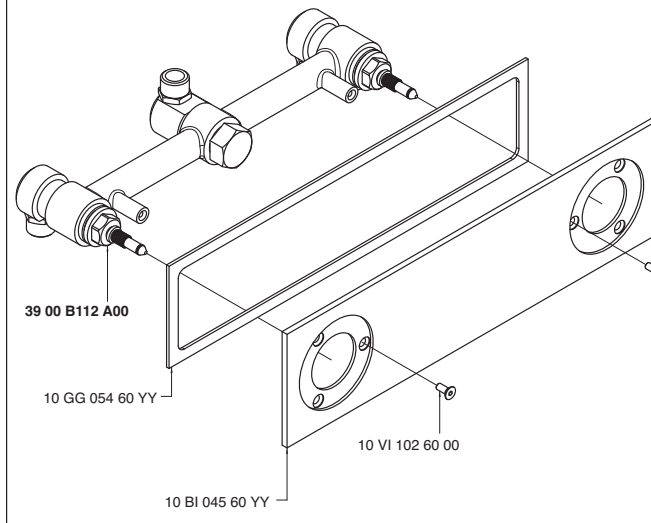

3900 A113 A00

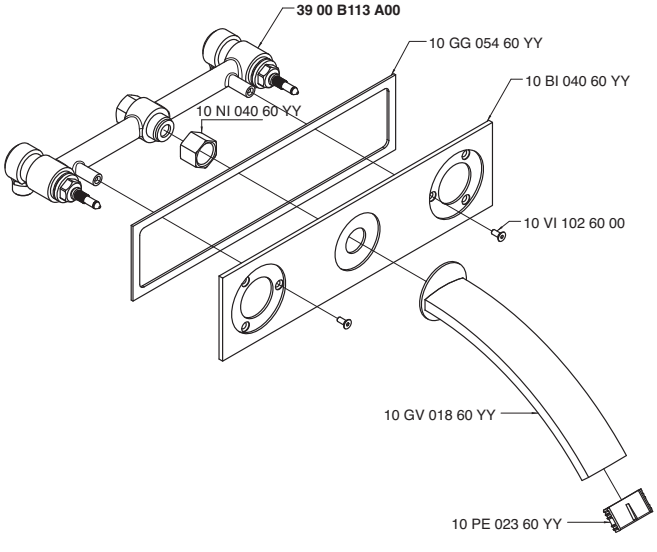

3900 A400 A00

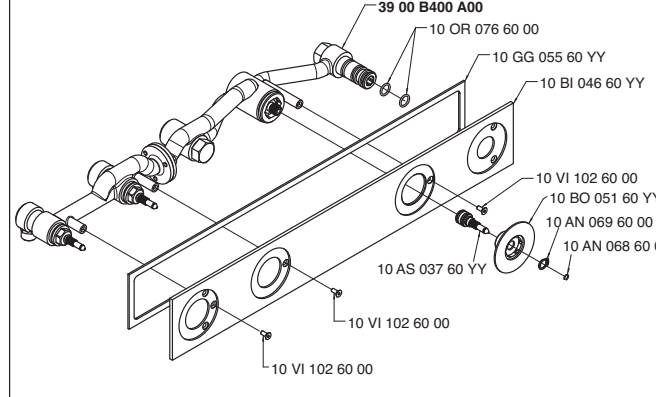

3900 A401 A00

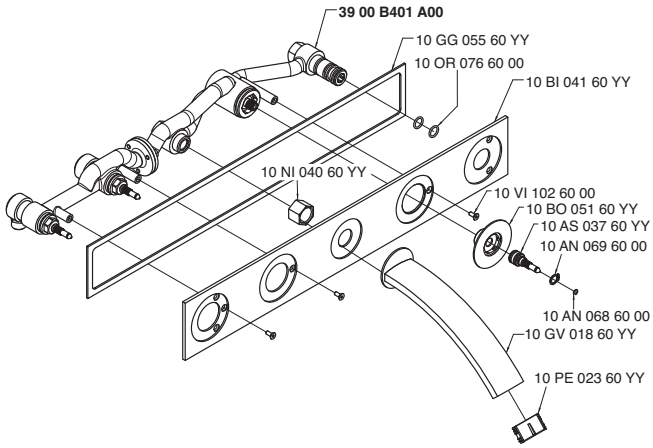

3900 A414 A00

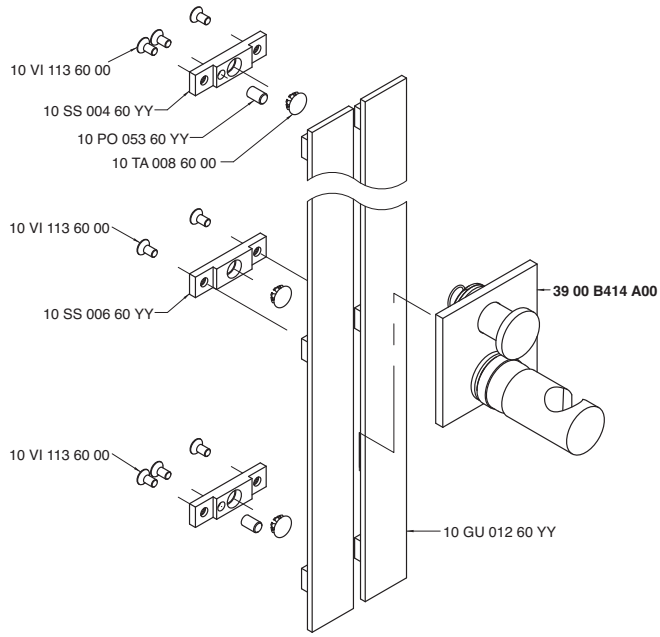

3900 A417 A00

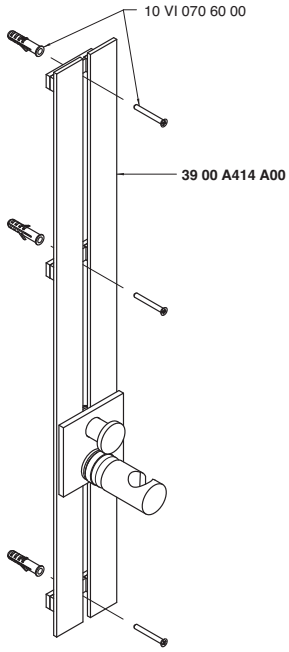

3900 A608 B01

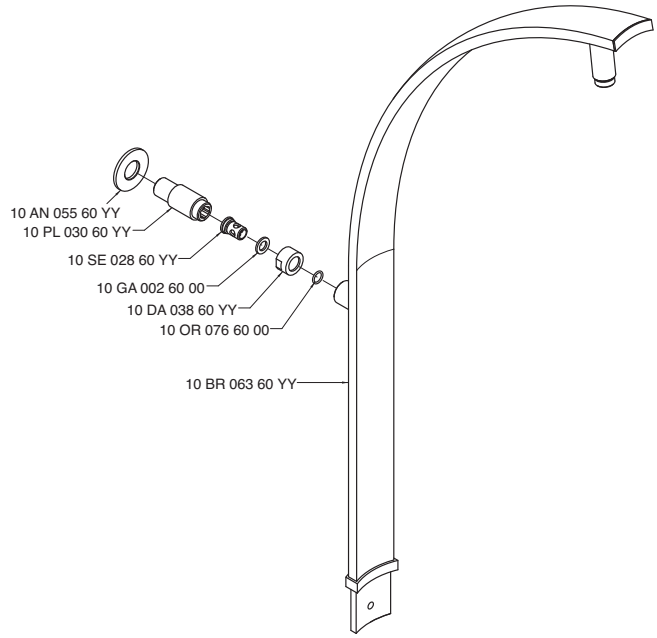

3900 AL01 A00

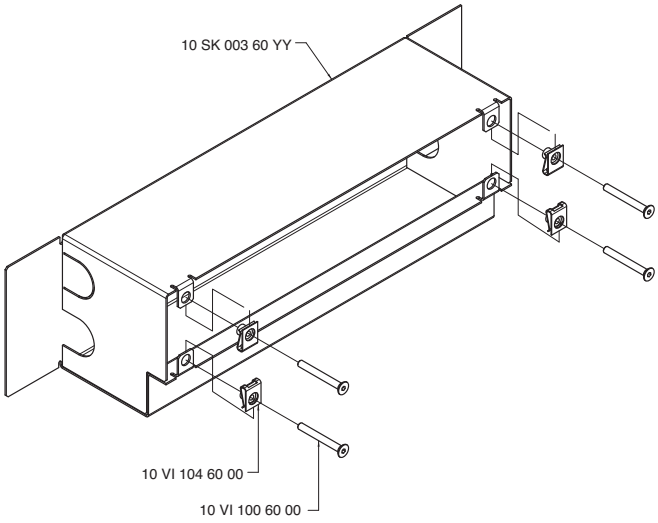

3900 AL02 A00

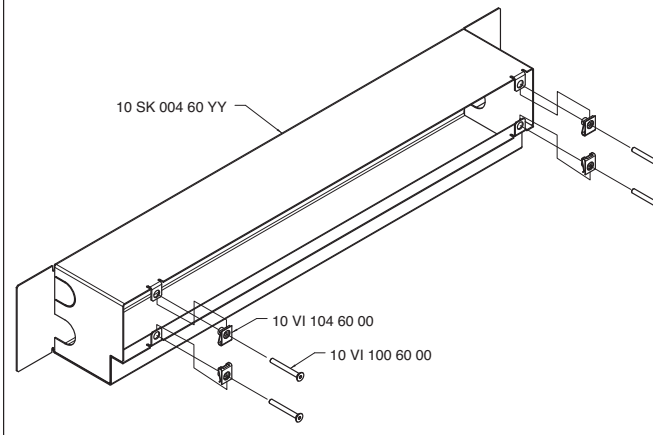

3900 AM01 A00

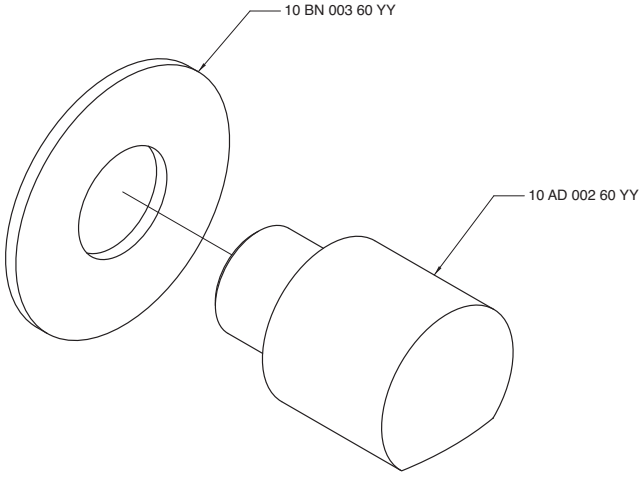

3900 B100 A00

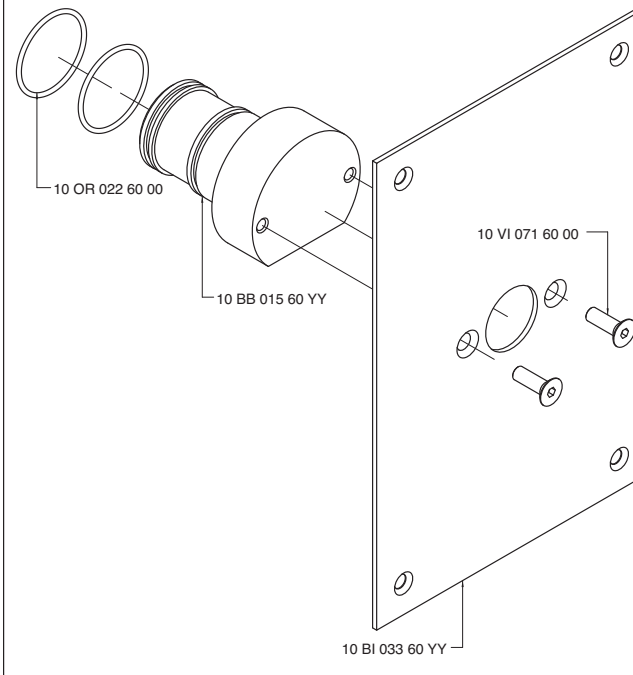

3900 B105 AD0

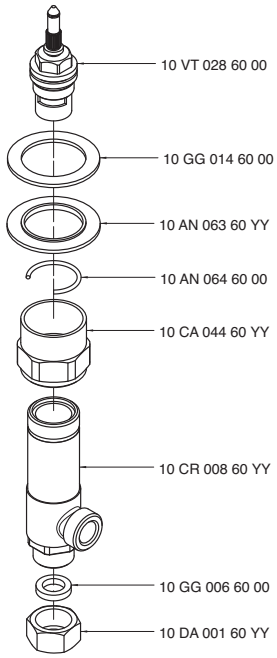

3900 B105 AS0

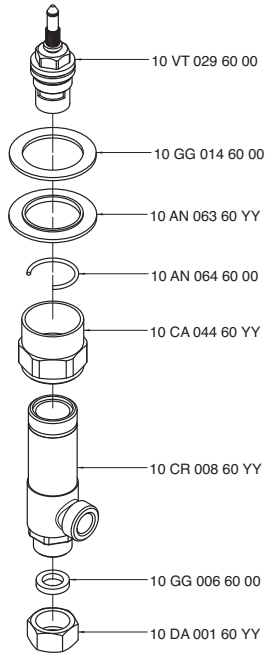

3900 B112 A00

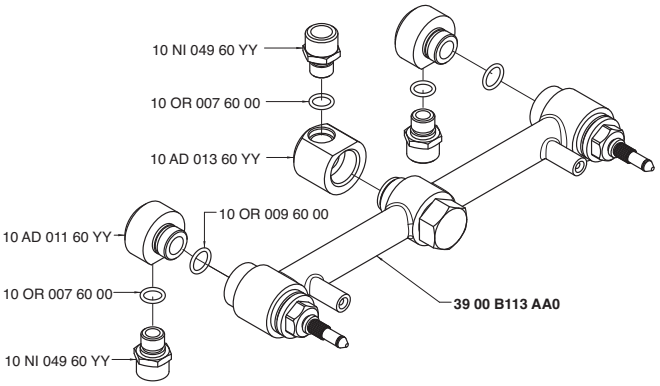

3900 B113 A00

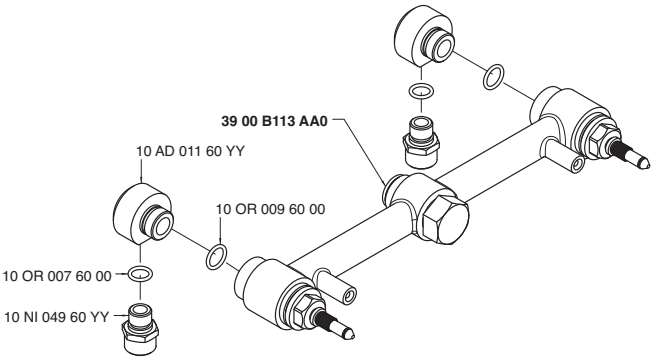

3900 B113 AA0

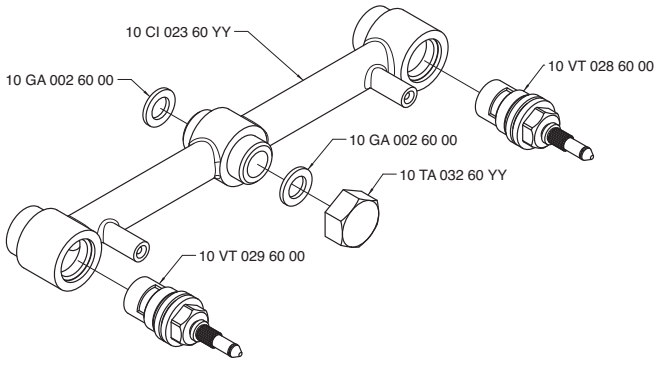

3900 B400 A00

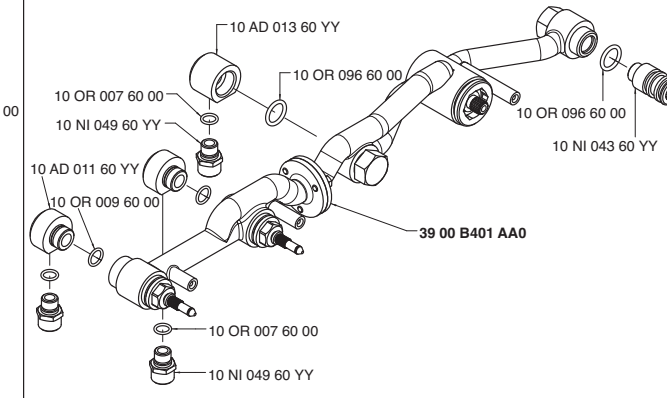

3900 B401 A00

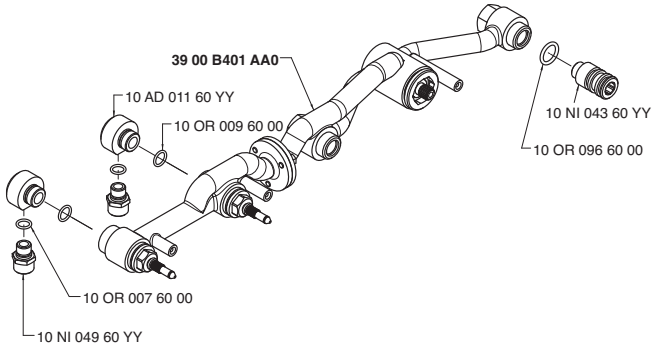

3900 B401 AA0

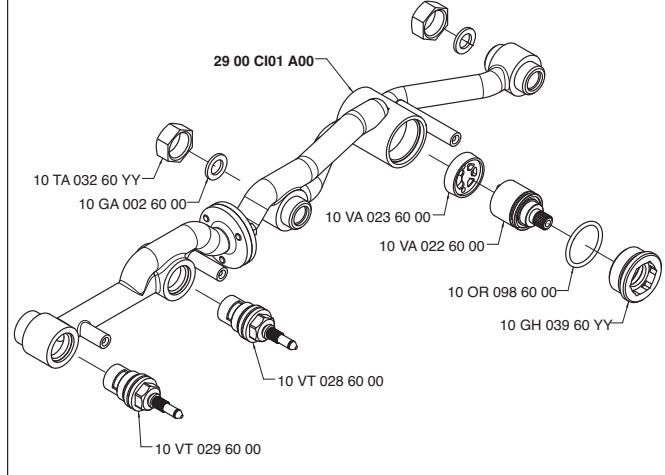

3900 B414 A00

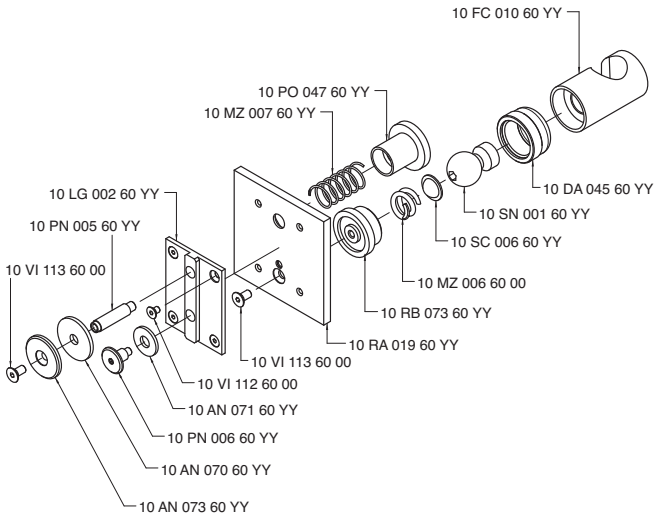

3900 B608 A00

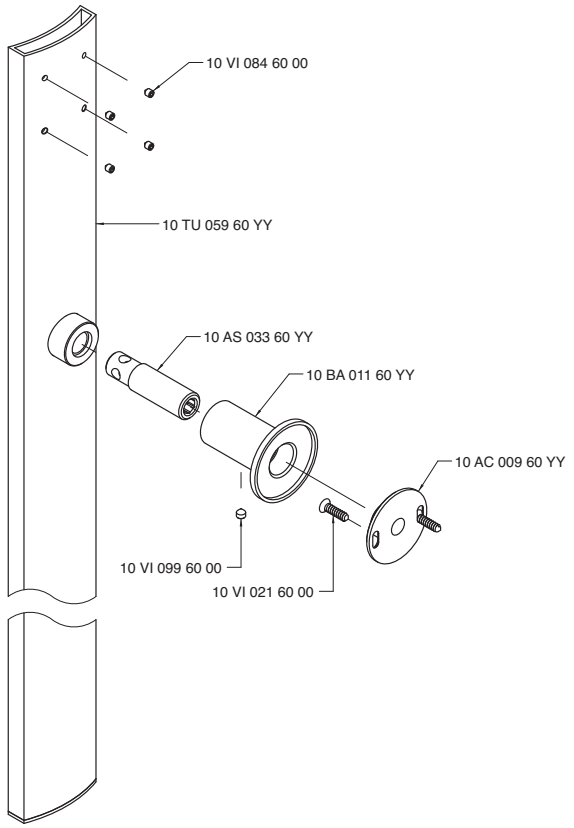

3900 C100 A00

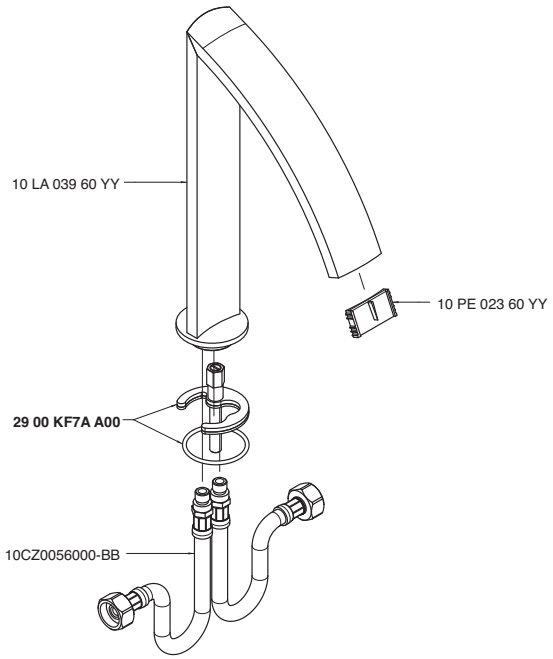

3900 C112 A00

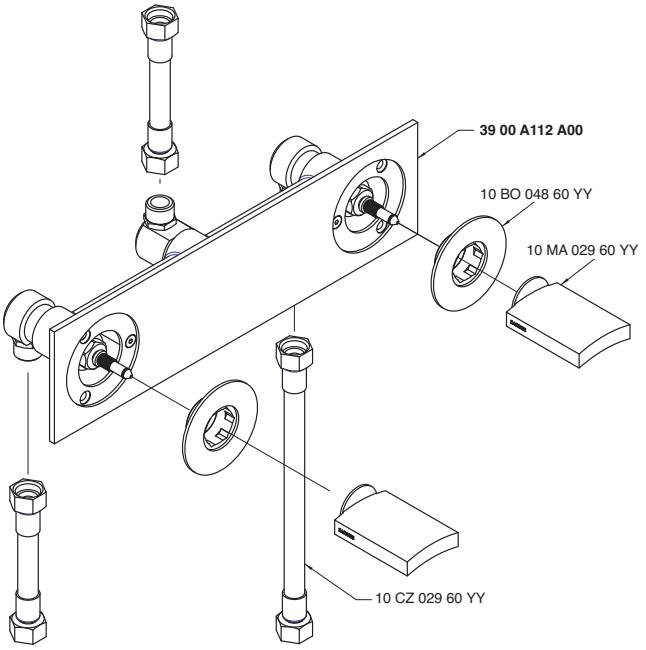

3900 C113 A00

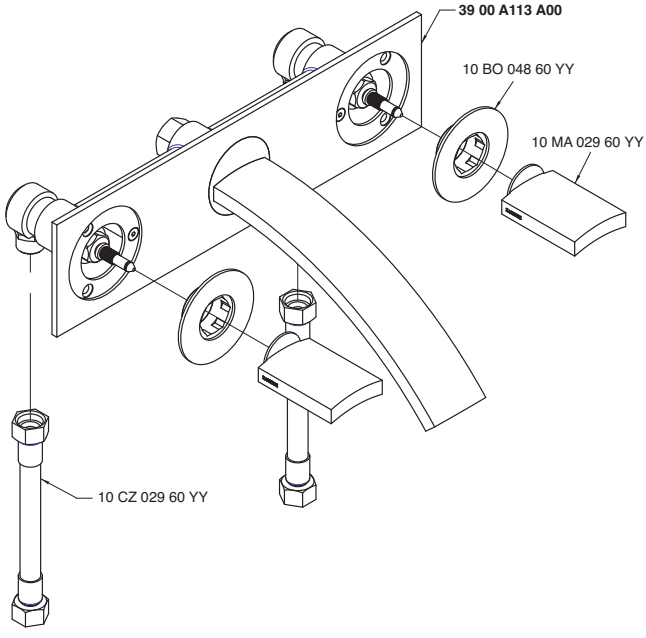

3900 C203 A00

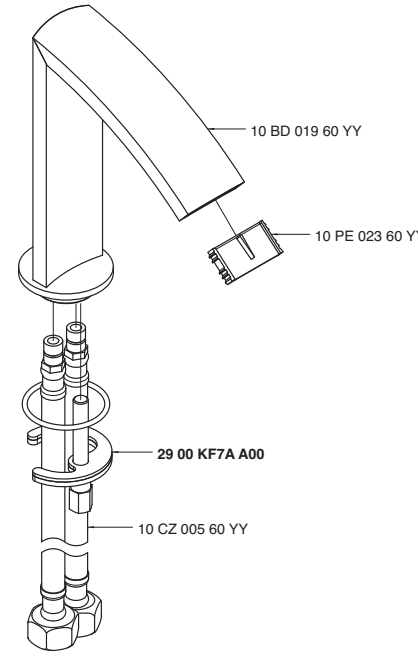

3900 C400 A00

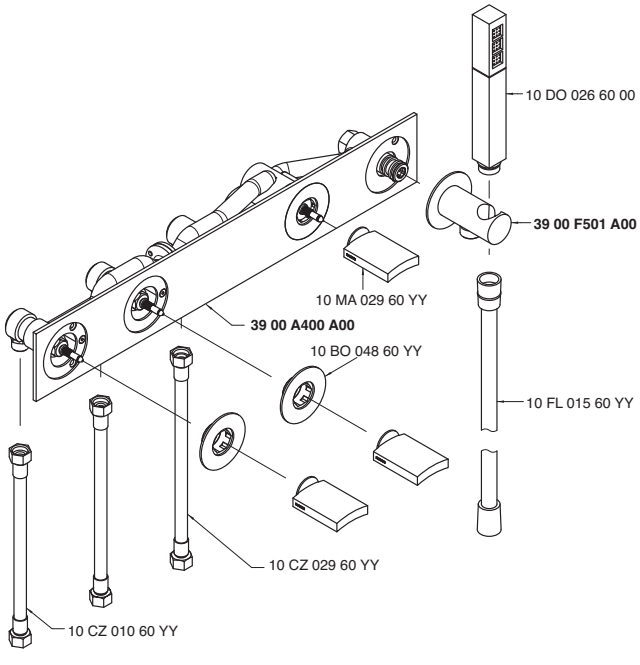

3900 C401 A00

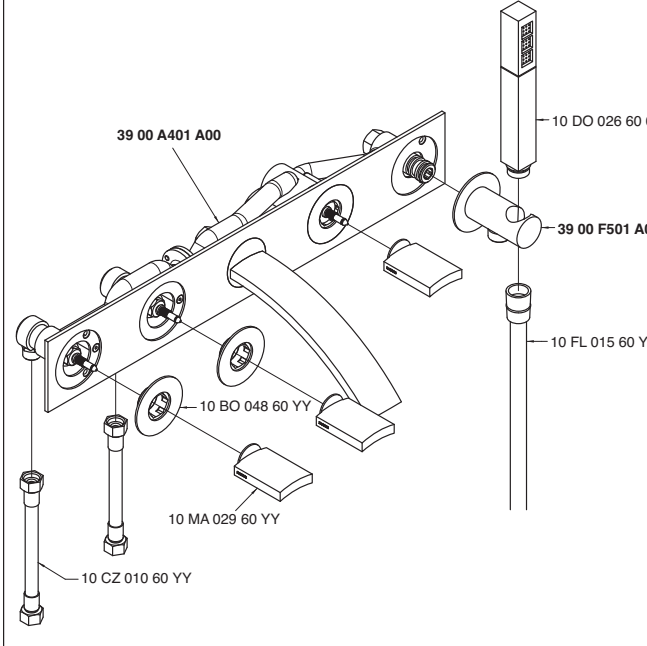

3900 C405 A00

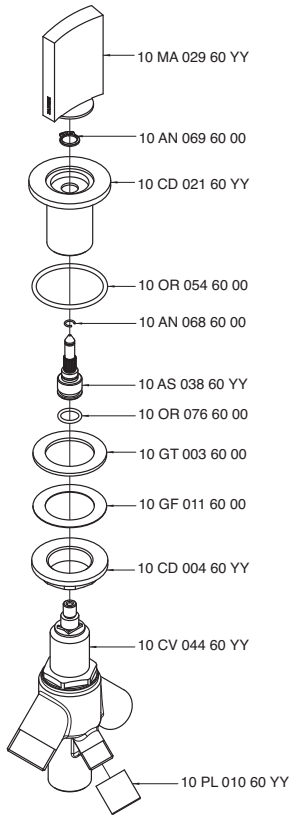

3900 D100 A00

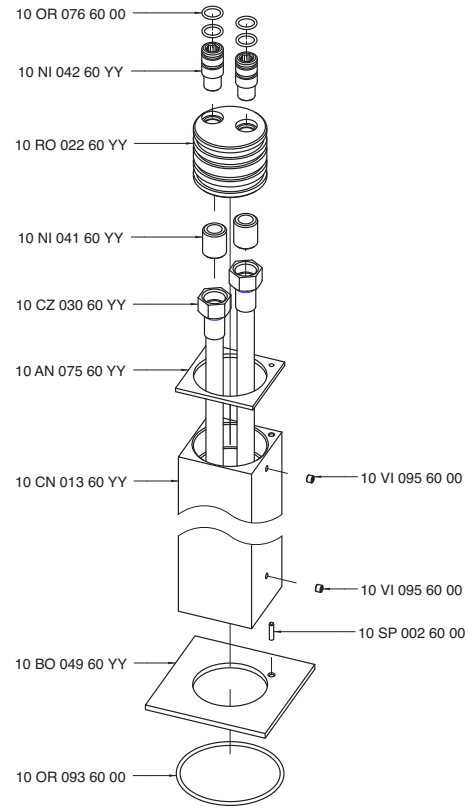

3900 D105 A00

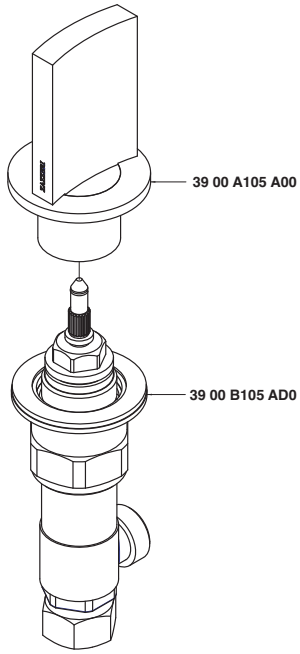

3900 D107 A00

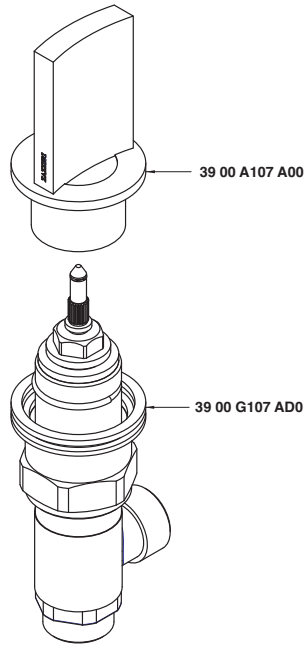

3900 E100 A00

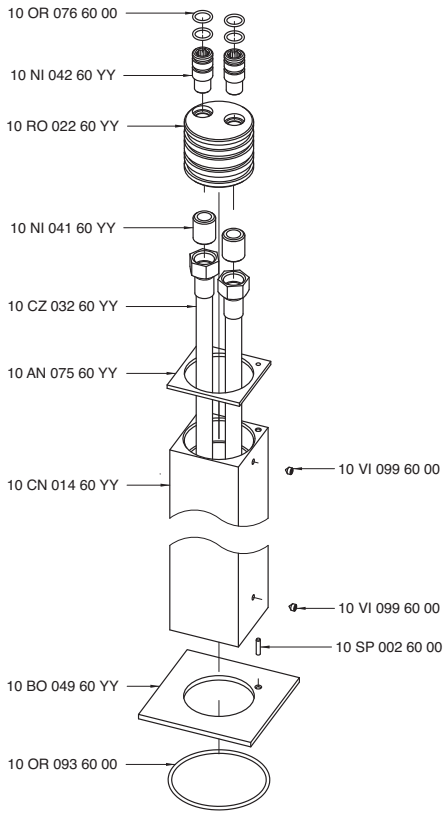

3900 F501 A00

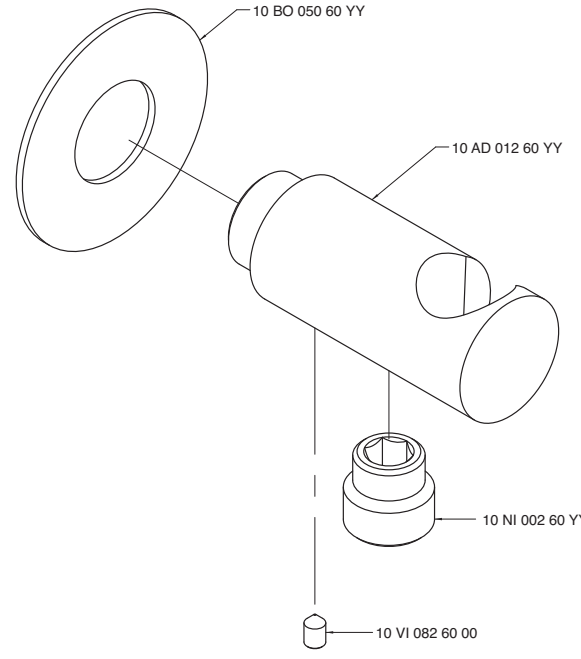

3900 G107 AD0

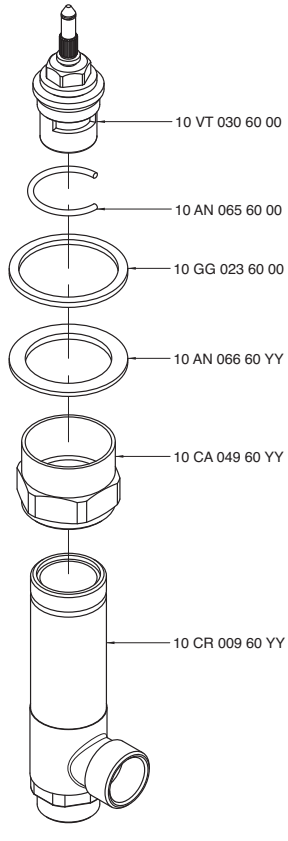

3900 G107 AS0

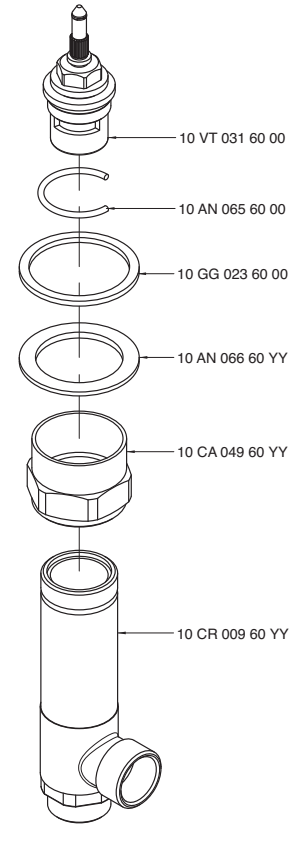

3900 P403 A00

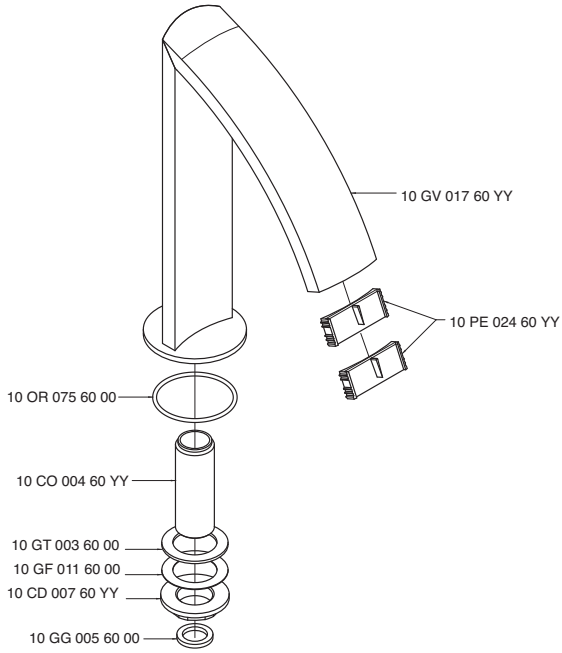

3900 Q414 A00

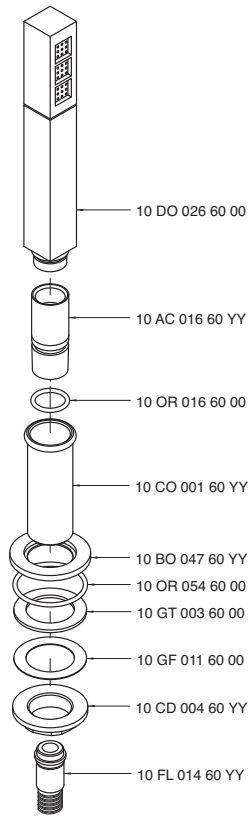

3900 S105 A00

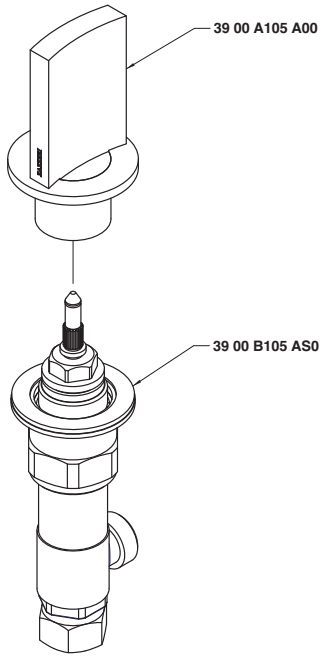

3900 S107 A00

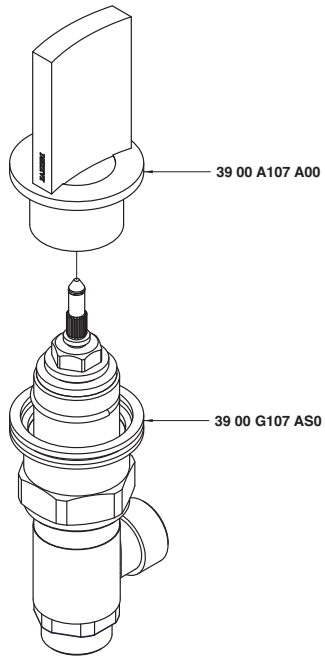

3900 SN01 A00

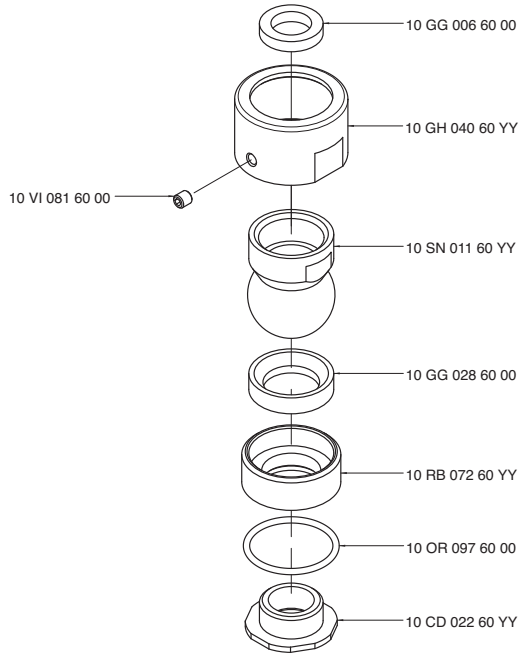

3900 SO01 AA0

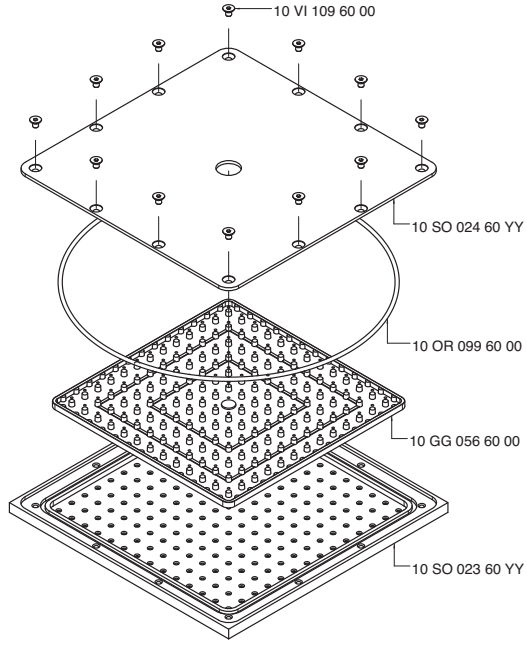

3900 SO02 A00

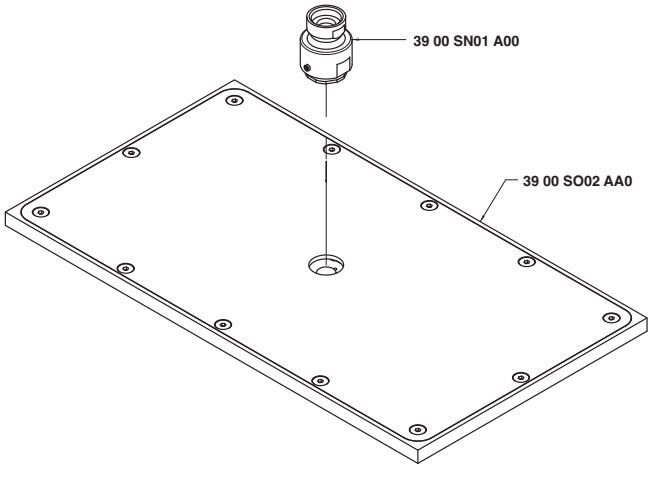

3900 SO02 AA0

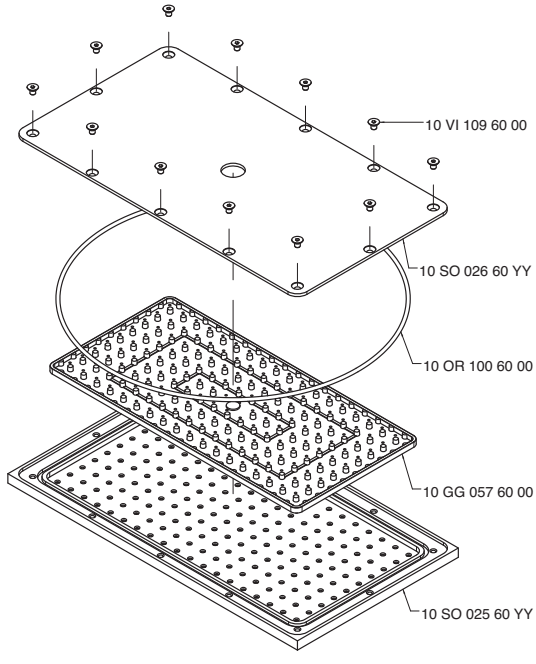

3901 0403 A00

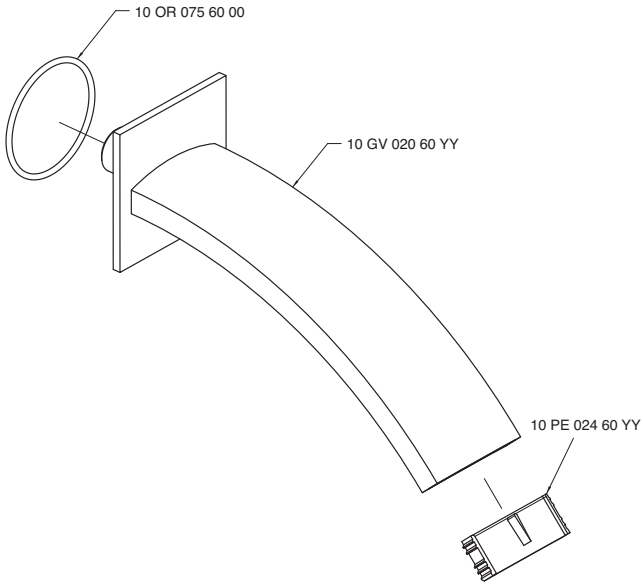

3901 0701 A00

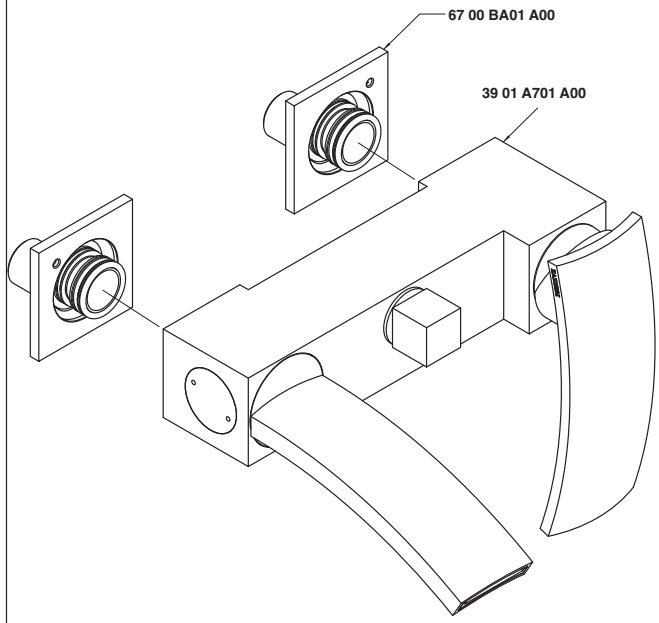

3901 A110 A00

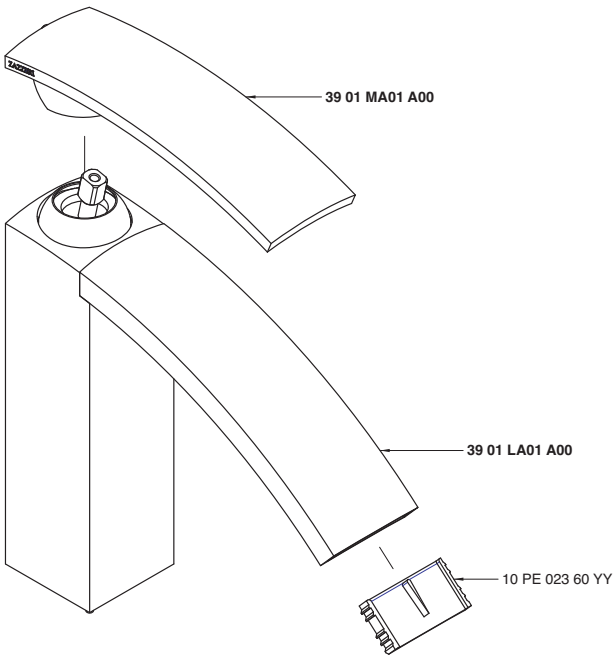

3901 A113 A00

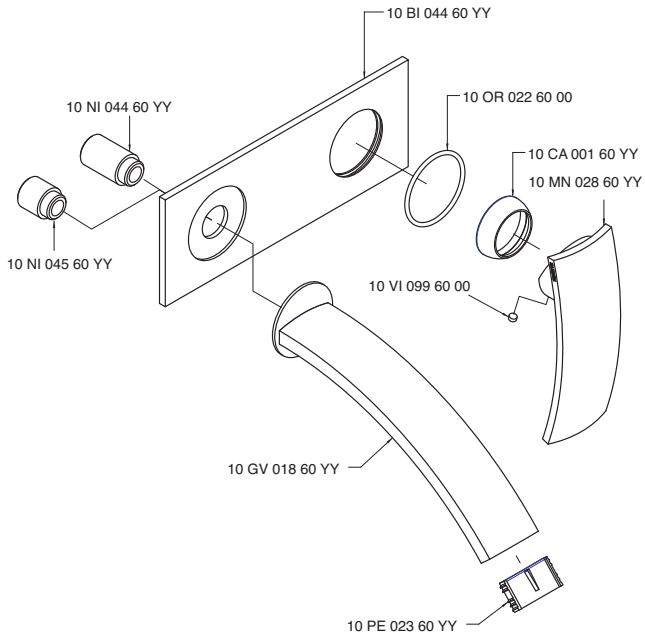

3901 A201 A00

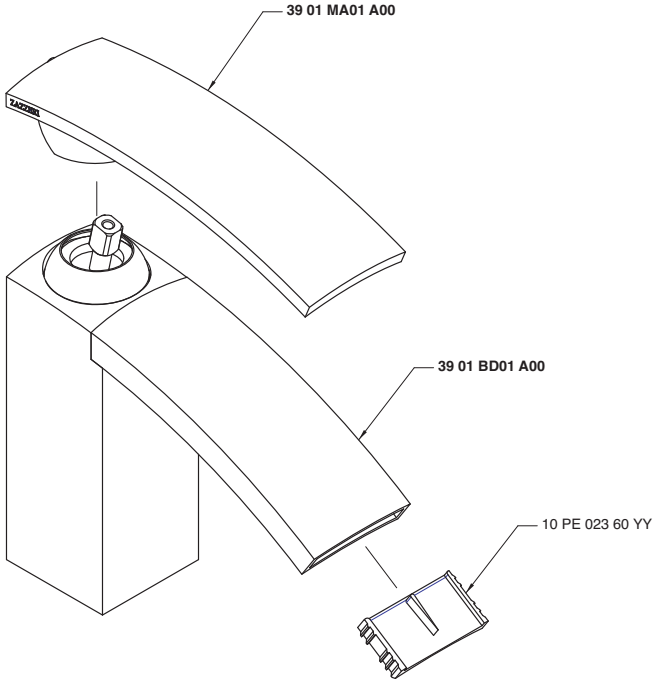

3901 A701 A00

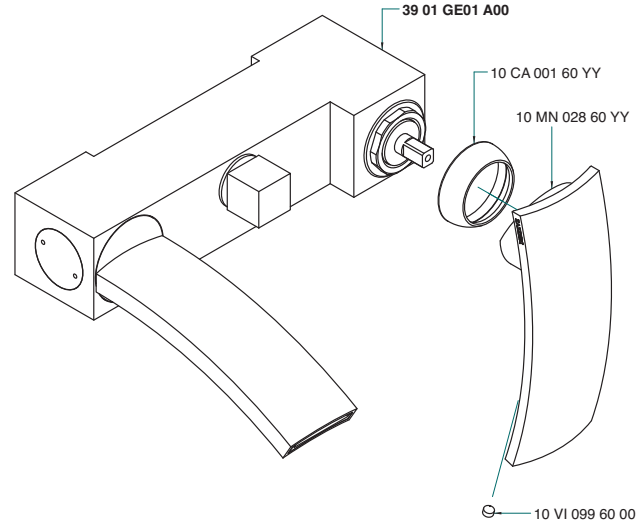

3901 B110 A00

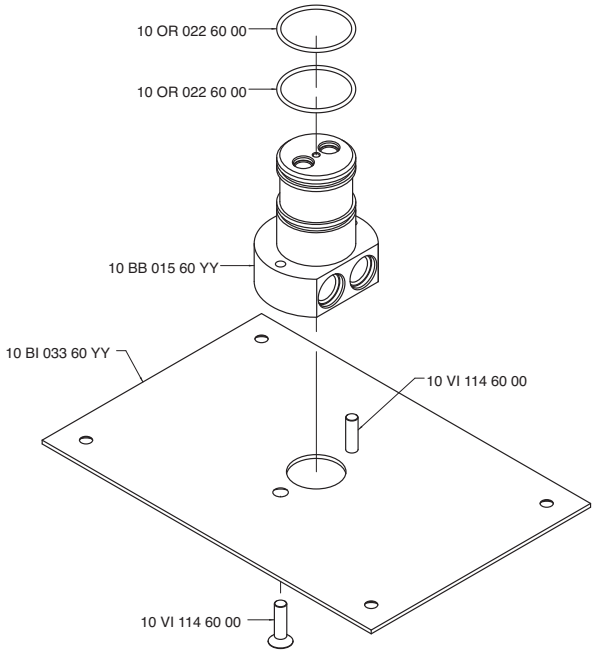

3901 B113 A00

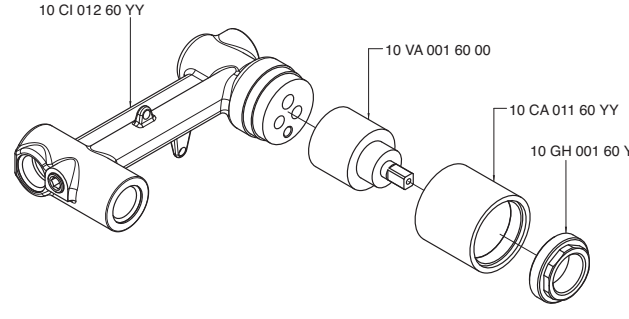

3901 B401 A00

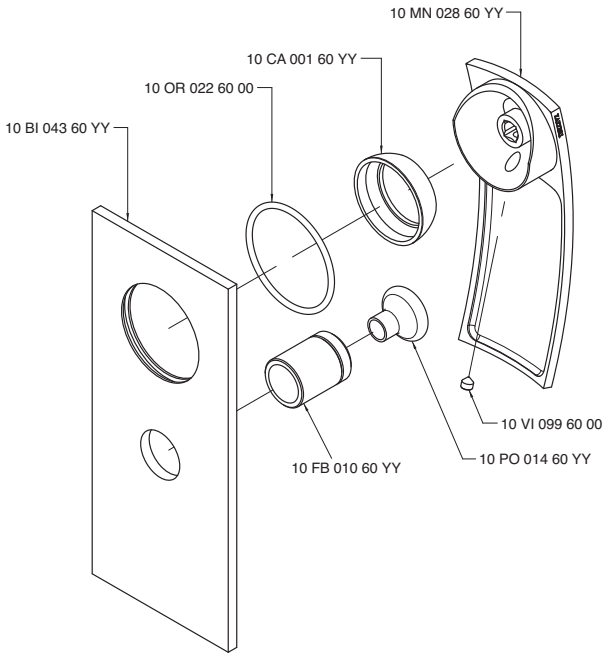

3901 B402 A00

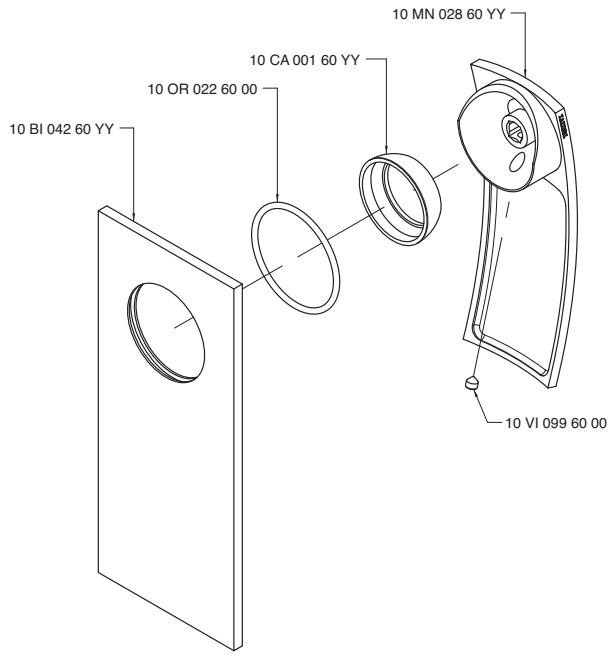

3901 BD01 A00

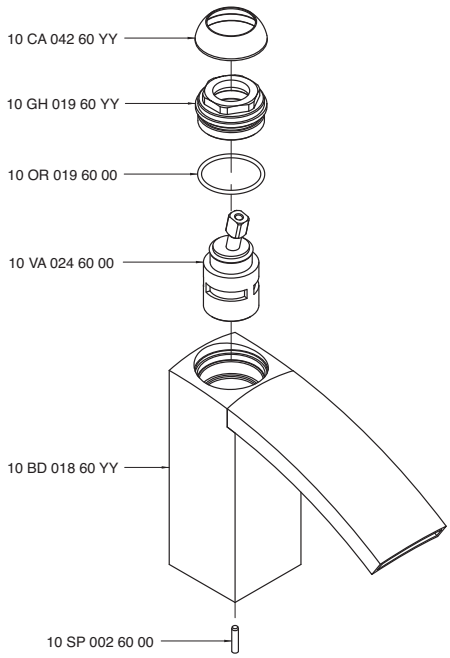

3901 GE01 A00

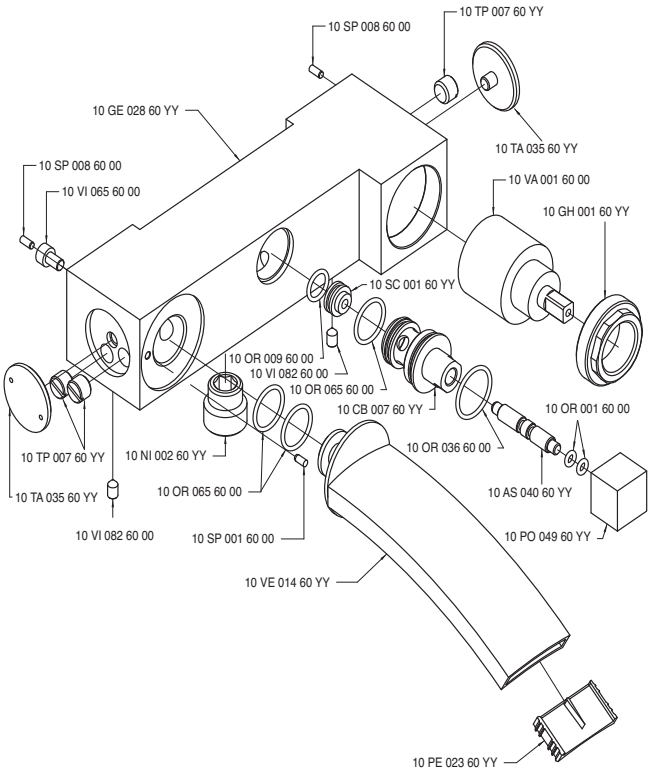

3901 KT01 A00

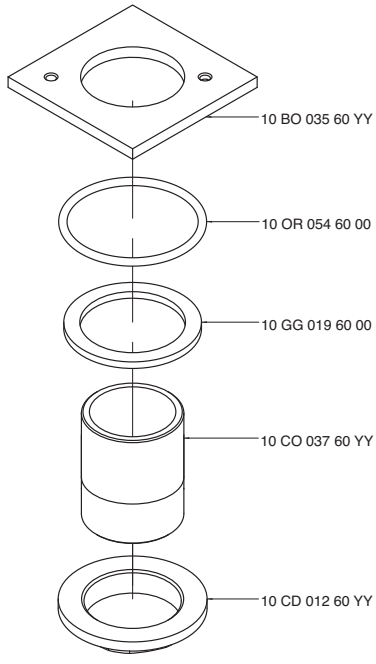

3901 LA01 A00

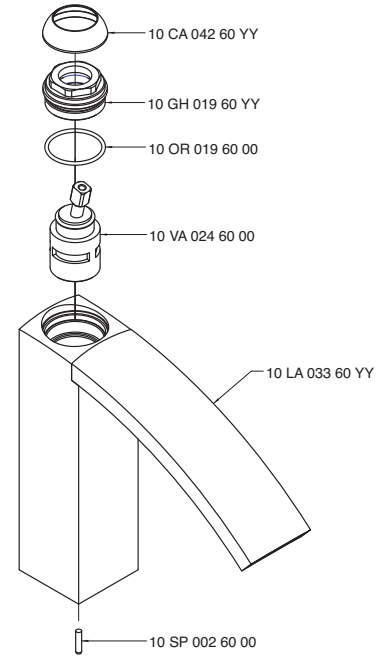

3901 M110 A00

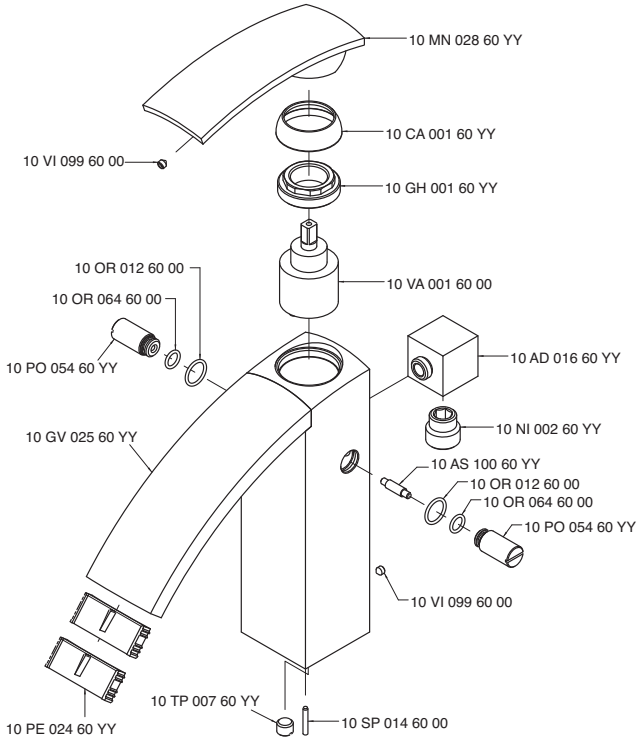

3901 MA01 A00

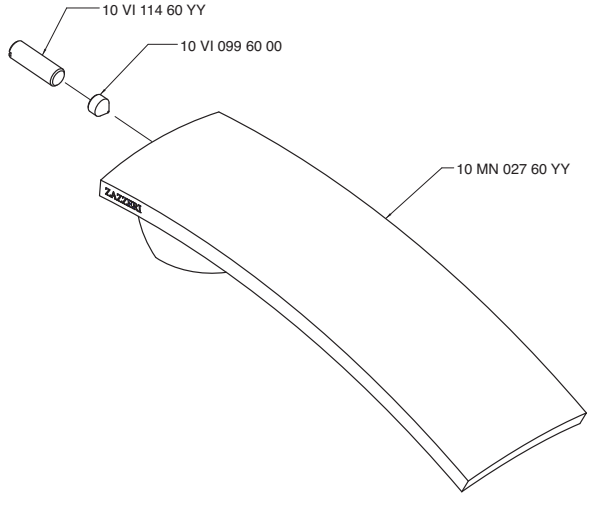

3901 P110 A00

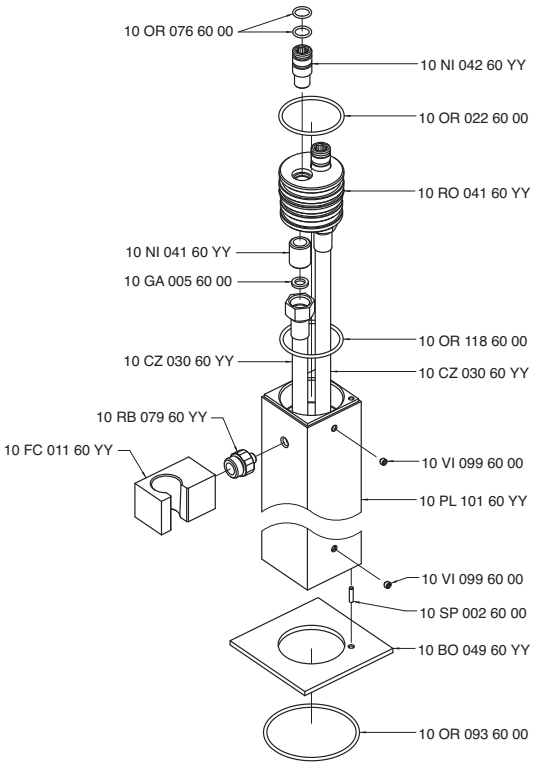

INDEX - 68

6800 0108 A00	68.016
6800 0109 A00	68.017
6800 0110 A00	68.015
6800 0403 A00	68.010
6800 0403 AL0	68.011
6800 0405 A00	68.033
6800 0405 AA0	68.034
6800 0414 A00	68.030
6800 0417 A00	68.031
6800 0420 A00	68.022
6800 0420 AL0	68.023
6800 0501 A00	68.034
6800 0608 A00	68.021
6800 1098 A00	68.008
6800 1099 A00	68.007
6800 1100 A00	68.006
6800 1201 A00	68.009
6800 A108 A00	68.034
6800 A109 A00	68.035
6800 A110 A00	68.035
6800 A608 A00	68.035
6800 AM01 A00	68.035
6800 B108 A00	68.036
6800 B608 A00	68.036
6800 BR01 A00	68.036
6800 C098 A00	68.036
6800 C099 A00	68.037
6800 C100 A00	68.037
6800 C203 A00	68.037
6800 C608 A00	68.037
6800 CM01 A00	68.002
6800 CM02 A00	68.004
6800 CM03 A00	68.003
6800 CM04 A00	68.038
6800 CM05 A00	68.005
6800 CM05 AA0	68.038
6800 CM05 AB0	68.038
6800 CM05 AC0	68.038
6800 KT01 A00	68.039
6800 PL01 A00	68.039
6800 PL02 A00	68.039
6800 SO01 A00	68.039
6800 T098 A00	68.014
6800 T099 A00	68.013
6800 T100 A00	68.012
6800 T615 A00	68.024
6800 T615 AL0	68.027
6800 T616 A00	68.025
6800 T616 AL0	68.028
6800 T617 A00	68.026
6800 T617 AL0	68.029
6800 V098 A00	68.020
6800 V099 A00	68.019
6800 V100 A00	68.018
6800 V405 A00	68.032
6800 V405 AA0	68.040

Z-point - 68

6800 CM01 A00

Comando da incasso "IN"

Built-in "IN" control
UP-Bedienung "IN"
Mando de empotrar "IN"
Commande à encastrer "IN"

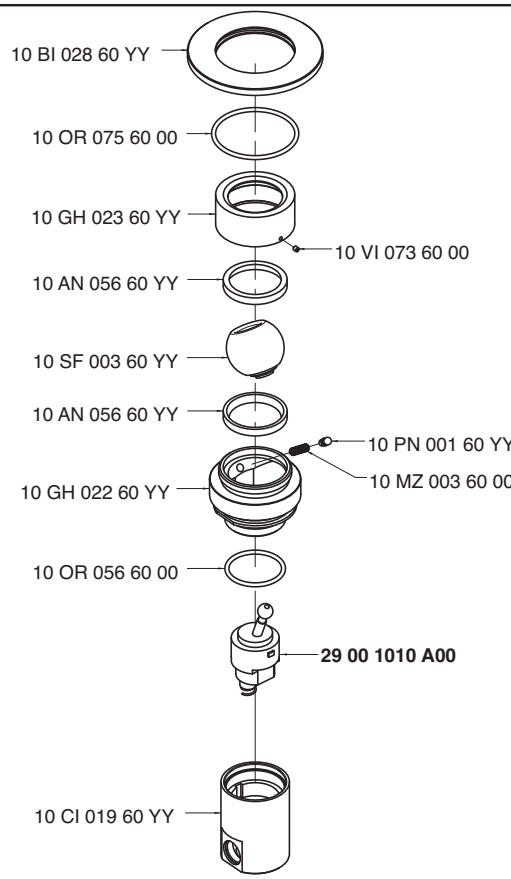

Condizioni di prova - Test conditions

Acqua calda - Hot water: **60±2 °C**
Acqua fredda - Cold water: **20±2 °C**

P [bar]	Q l/min
0,5	8,8
1	12,5
1,5	15,3
2	17,6
2,5	19,7
3	21,6
3,5	23,3
4	24,9
4,5	26,4
5	27,8

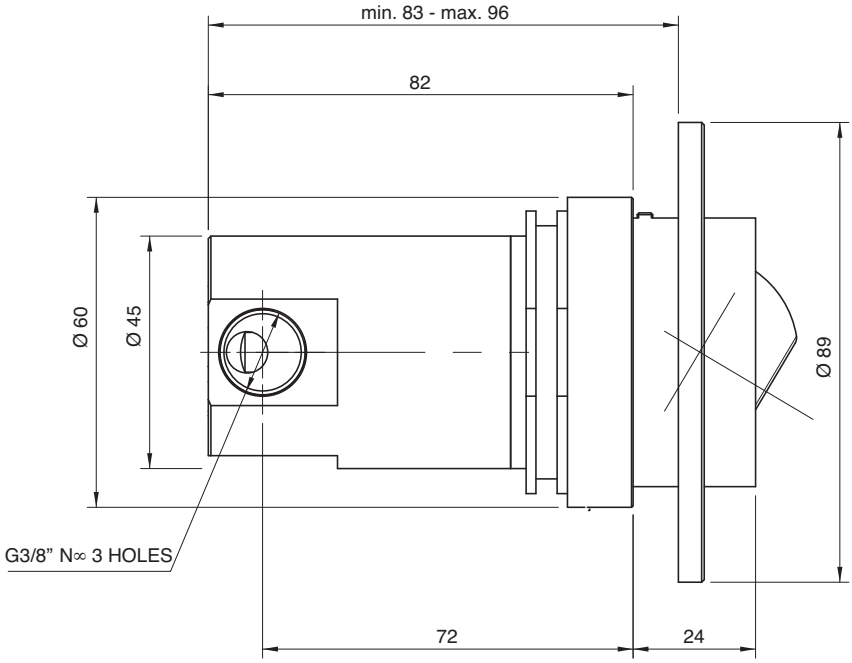

6800 CM03 A00

Comando da incasso "OUT"

Built-in "OUT" control
UP-Bedienung "OUT"
Mando de empotrar "OUT"
Commande à encastrer "OUT"

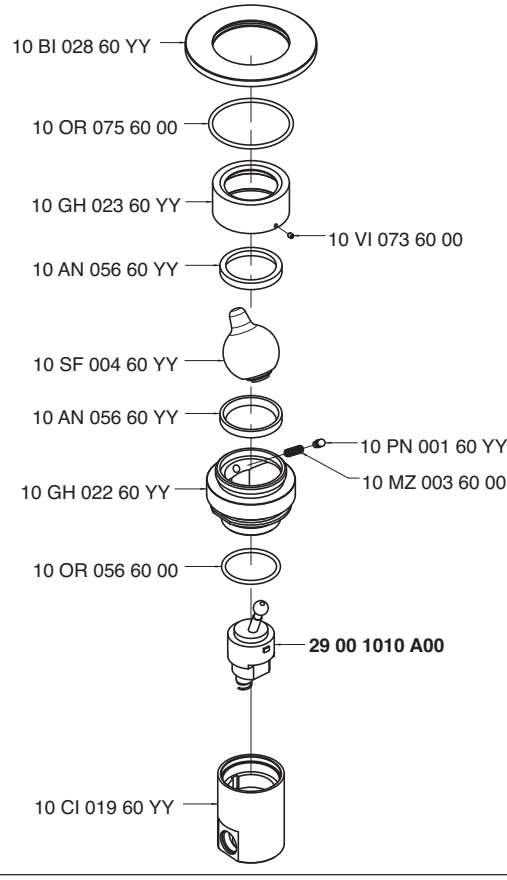

Condizioni di prova - Test conditions

Acqua calda - Hot water: **60±2 °C**
Acqua fredda - Cold water: **20±2 °C**

P [bar]	Q l/min
0,5	8,8
1	12,5
1,5	15,3
2	17,6
2,5	19,7
3	21,6
3,5	23,3
4	24,9
4,5	26,4
5	27,8

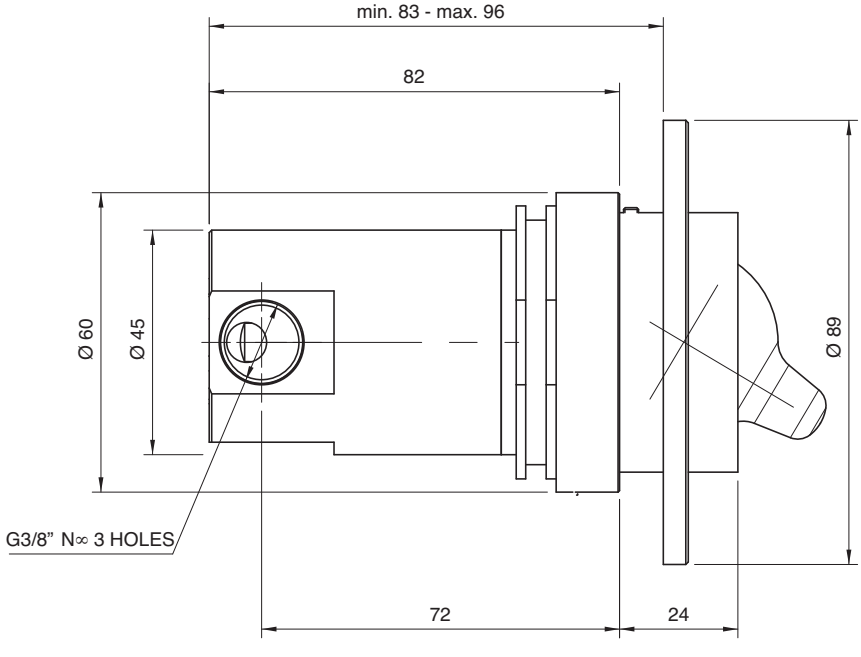

6800 CM02 A00

Comando da piano "OUT"

Surface-mounted "OUT" control
Bedienung Plattenmontage "OUT"
Mando de superficie "OUT"
Commande montée sur plan "OUT"

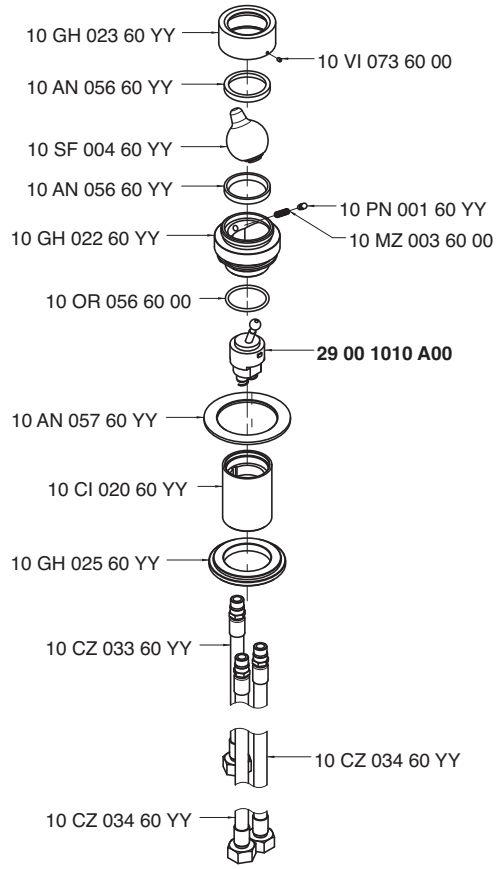

Condizioni di prova - Test conditions

Acqua calda - Hot water: **60±2 °C**
Acqua fredda - Cold water: **20±2 °C**

P [bar]	Q l/min
0,1	
0,2	
0,5	5,5
1	7,8
1,5	9,6
2	11,1
2,5	12,5
3	13,7
3,5	14,8
4	15,8
4,5	16,8
5	17,7

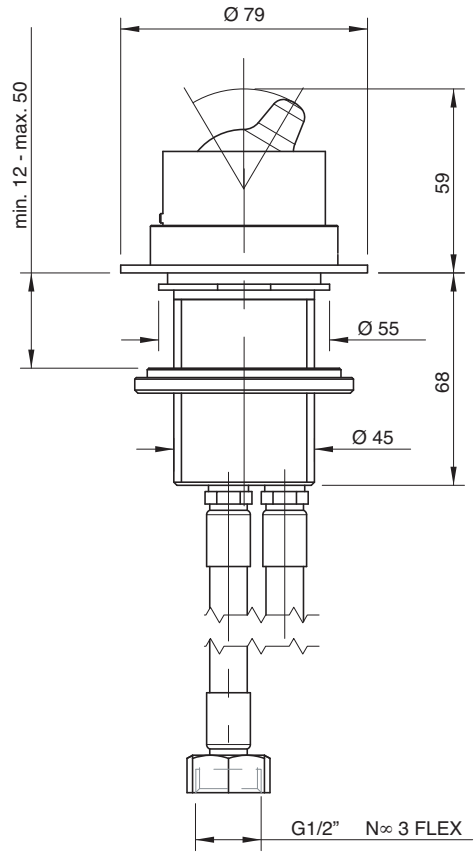

6800 CM05 A00

Comando a colonna "OUT"

Column-mounted "OUT" control
Bedienung Zylindermontage "OUT"
Mando de columna "OUT"
Commande montée sur colonne "OUT"

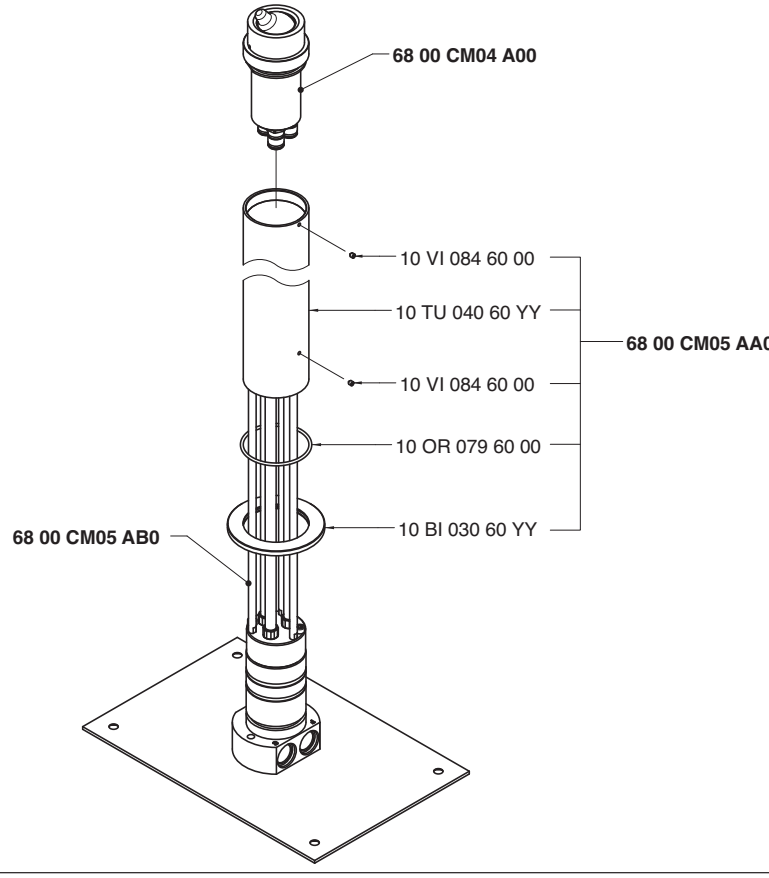

Condizioni di prova - Test conditions

Acqua calda - Hot water: **60±2 °C**
Acqua fredda - Cold water: **20±2 °C**

P [bar]	Q l/min
0,10	
0,20	
0,50	7,59
1,00	9,97
1,50	12,22
2,00	14,13
2,50	15,85
3,00	17,25
3,50	18,21
4,00	18,35
4,50	18,45
5,00	18,50

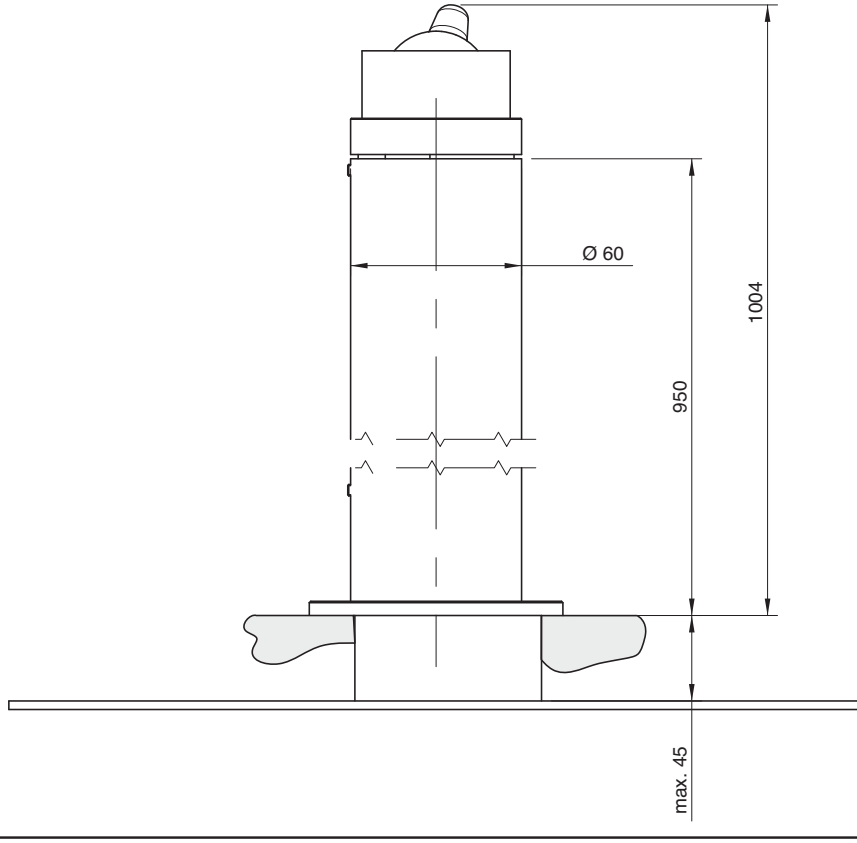

6800 1100 A00

Getto lavabo da piano

Surface-mounted washbasin spout
Einlauf Waschbecken Plattenmontage
Caño lavabo de superficie
Bec lavabo monté sur plan

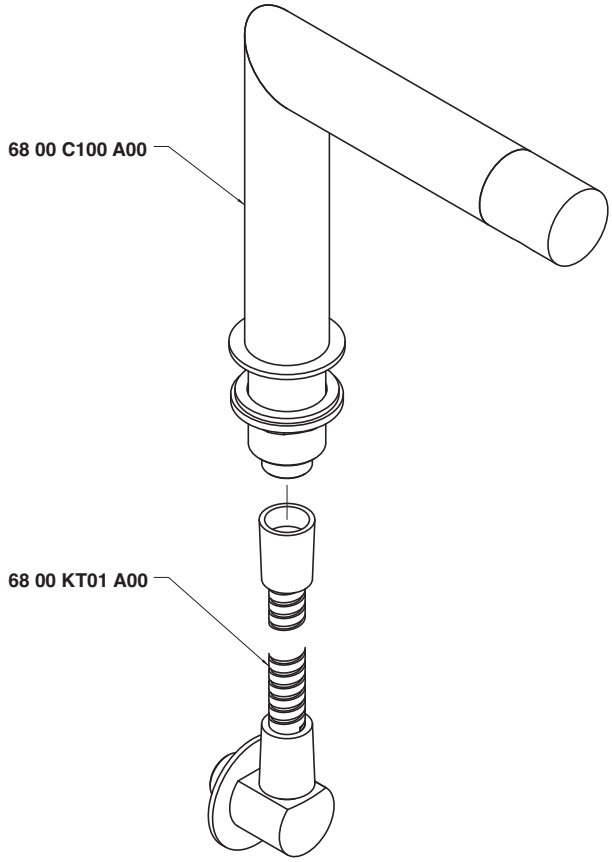

Condizioni di prova - Test conditions

Acqua calda - Hot water: **60±2 °C**
Acqua fredda - Cold water: **20±2 °C**
Classe areatore - Aerator class: **B**

P [bar]	Q l/min
0,1	
0,2	
0,5	9,0
1,0	12,6
1,5	15,3
2,0	17,6
2,5	19,5
3,0	21,3
3,5	23,0
4,0	24,6
4,5	26,0
5,0	27,5

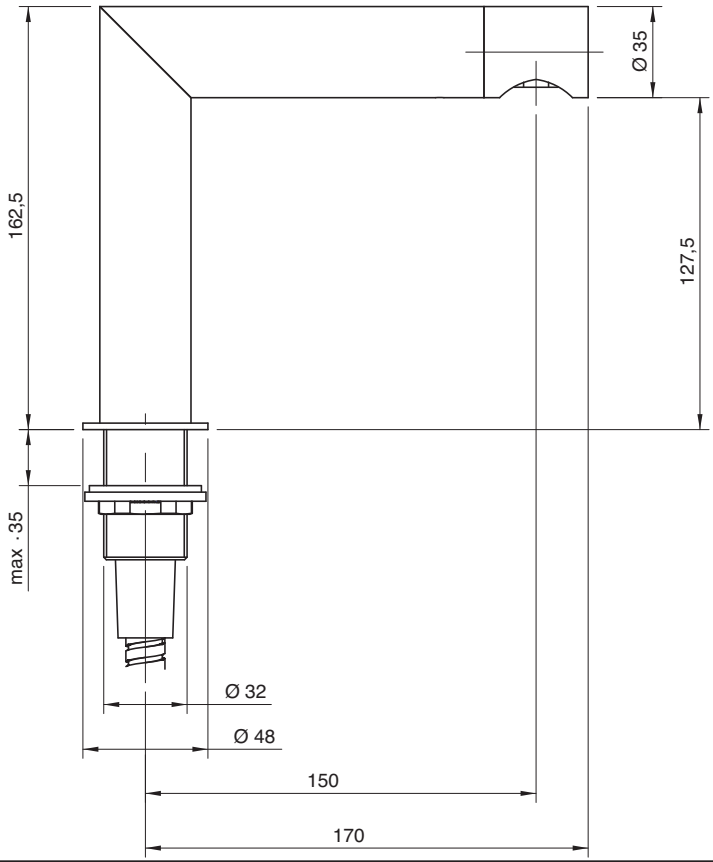

6800 1099 A00

Getto lavabo da piano

Surface-mounted washbasin spout
Einlauf Waschbecken Plattenmontage
Caño lavabo de superficie
Bec lavabo monté sur plan

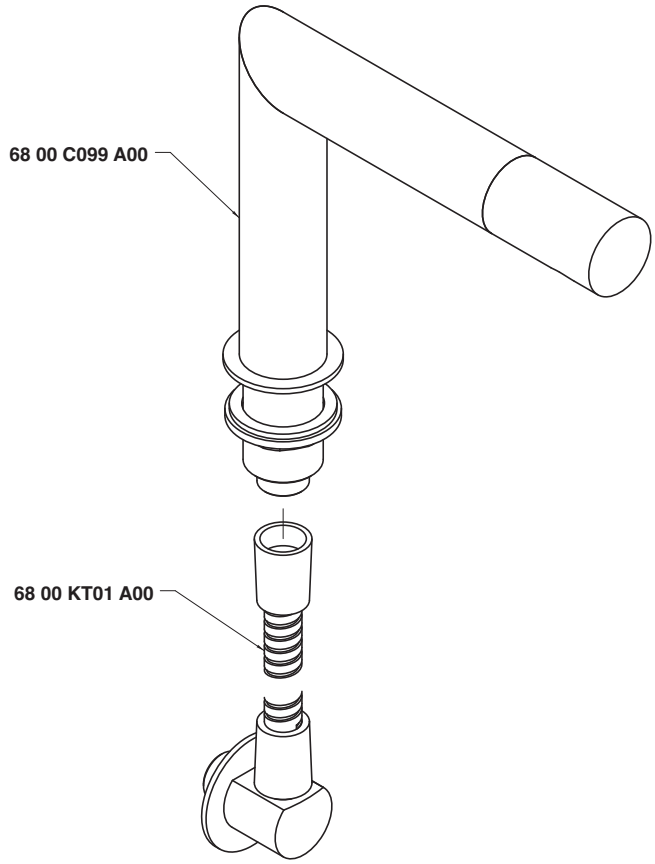

Condizioni di prova - Test conditions

Acqua calda - Hot water:	**60±2 °C**
Acqua fredda - Cold water:	**20±2 °C**
Classe areatore - Aerator class:	**B**

P [bar]	Q l/min
0,1	
0,2	
0,5	9,1
1	12,64
1,5	15,3
2	17,6
2,5	19,6
3	21,4
3,5	23,1
4	24,7
4,5	26,1
5	27,6

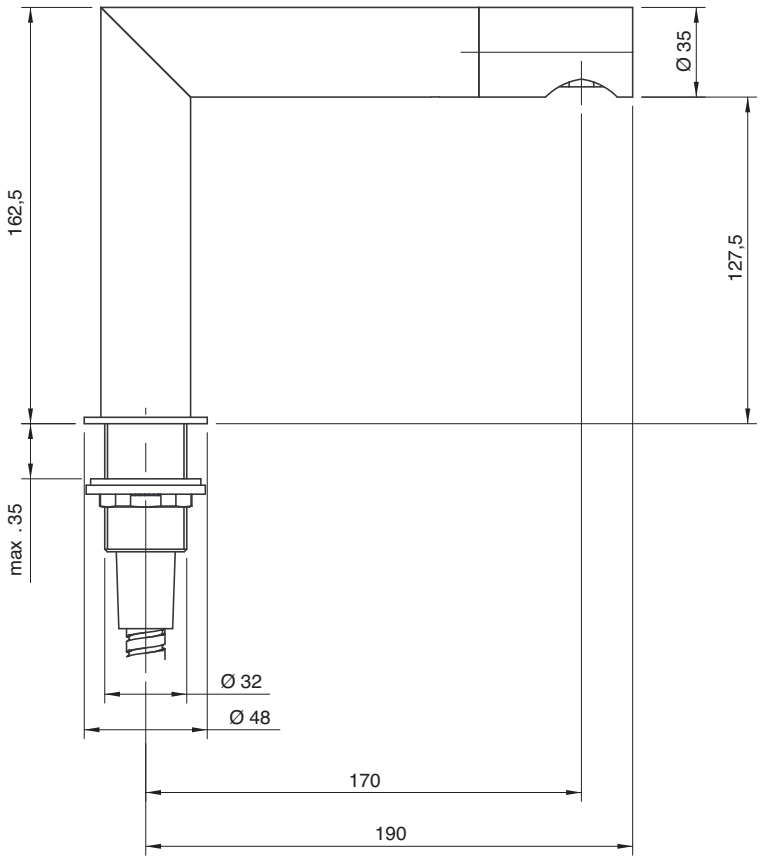

6800 1098 A00

Getto lavabo da piano

Surface-mounted washbasin spout
Einlauf Waschbecken Plattenmontage
Caño lavabo de superficie
Bec lavabo monté sur plan

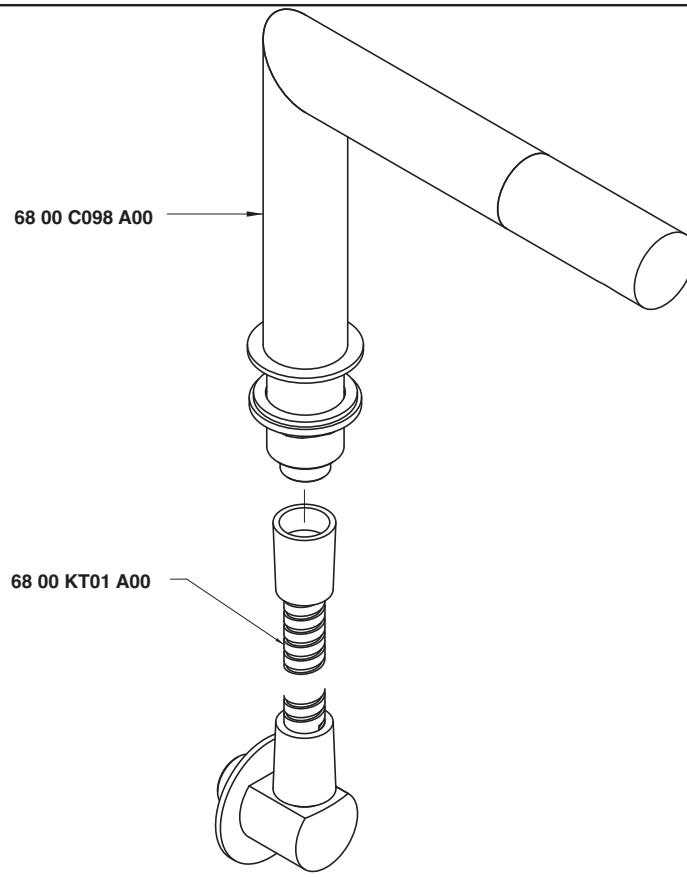

Condizioni di prova - Test conditions

Acqua calda - Hot water: **60±2 °C**
Acqua fredda - Cold water: **20±2 °C**
Classe areatore - Aerator class: **B**

P [bar]	Q l/min
0,1	
0,2	
0,5	9,0
1,0	12,5
1,5	15,4
2,0	17,6
2,5	19,6
3,0	21,4
3,5	23,1
4,0	24,7
4,5	26,1
5,0	27,6

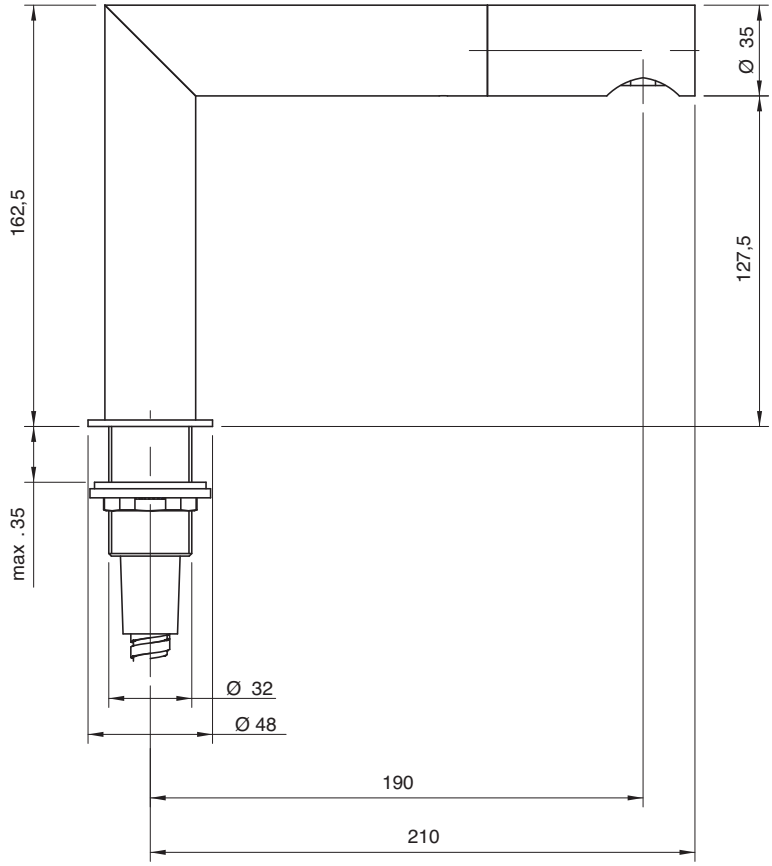

6800 1201 A00

Getto bidet da piano

Surface-mounted bidet spout
Einlauf Bidet Plattenmontage
Caño bidé de superficie
Bec bidet monté sur plan

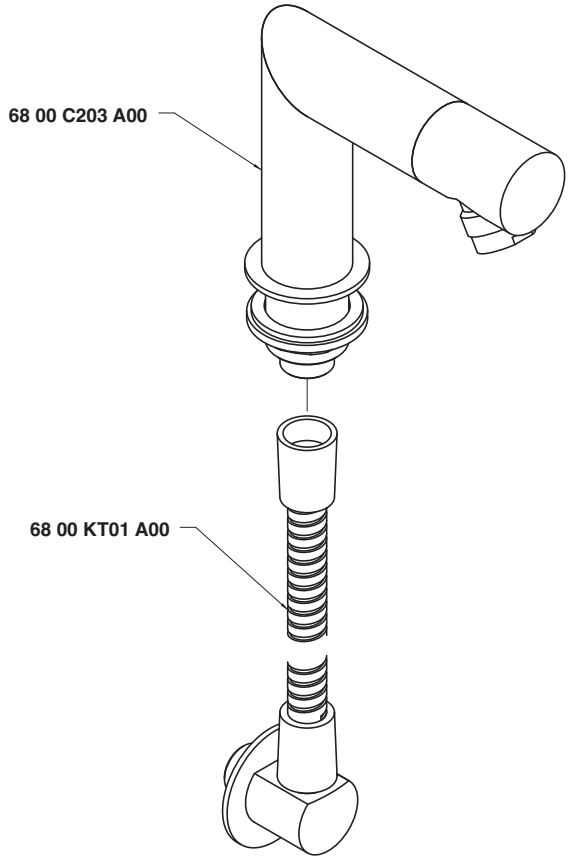

Condizioni di prova - Test conditions

Acqua calda - Hot water:	**60±2 °C**
Acqua fredda - Cold water:	**20±2 °C**
Classe areatore - Aerator class:	**B**

P [bar]	Q l/min
0,10	
0,20	
0,50	7,18
1,00	10,13
1,50	12,44
2,00	14,35
2,50	16,04
3,00	17,58
3,50	18,99
4,00	20,31
4,50	21,59
5,00	22,80

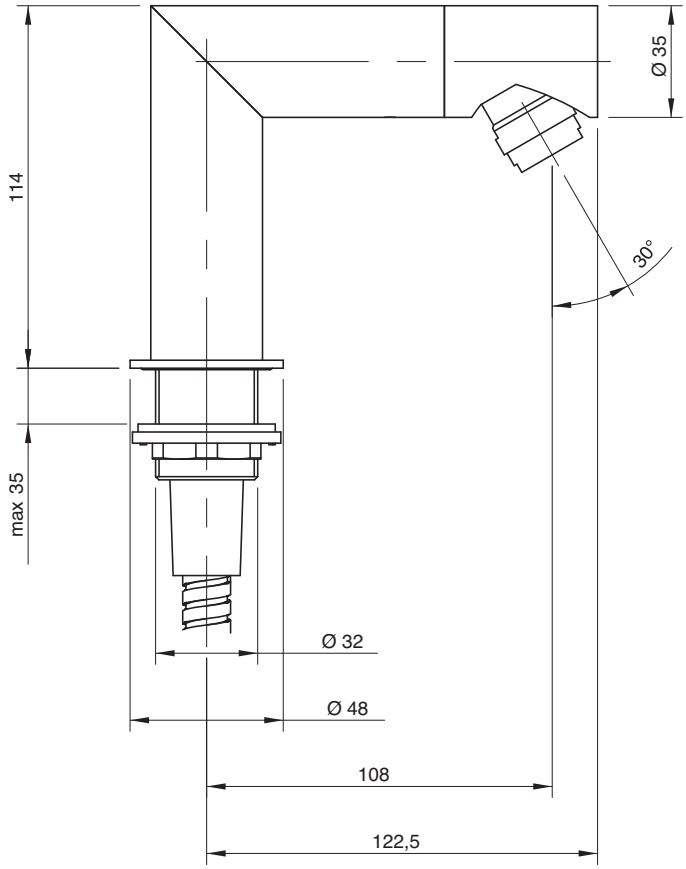

6800 0403 A00

Getto di erogazione a parete

Wall-mounted supply spout
Einlauf Wandmontage
Chorro de salida de pared
Bec de distribution mural

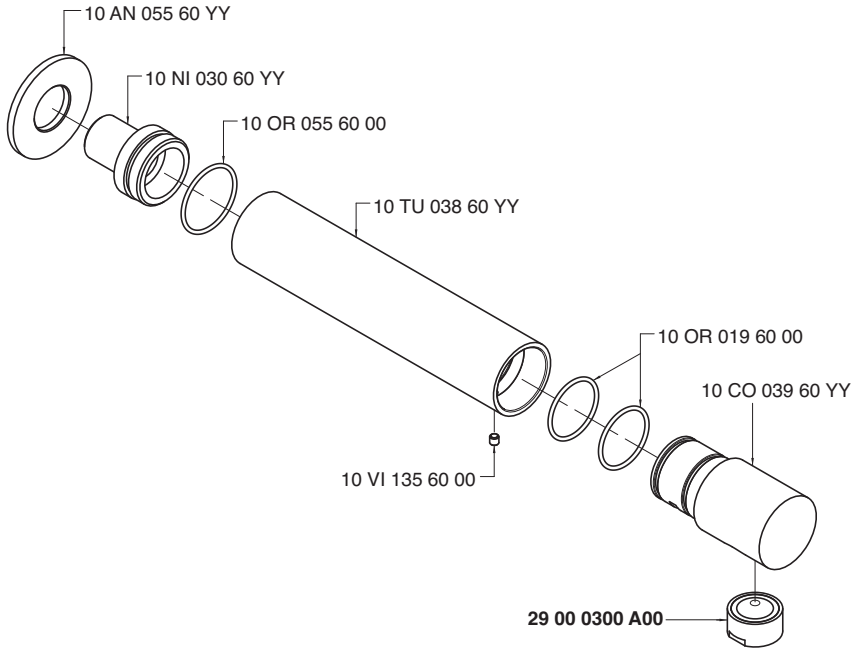

Condizioni di prova - Test conditions

Acqua calda - Hot water:	**60±2 °C**
Acqua fredda - Cold water:	**20±2 °C**
Classe areatore - Aerator class:	**B**

P [bar]	Q l/min
0,10	
0,20	
0,50	9,12
1,00	12,46
1,50	15,11
2,00	17,38
2,50	19,24
3,00	20,81
3,50	22,49
4,00	23,99
4,50	25,43
5,00	26,72

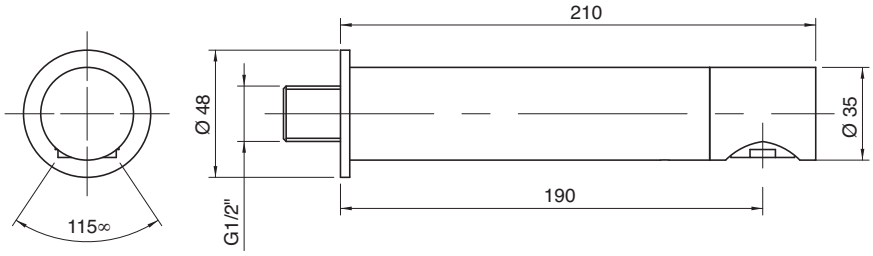

6800 0403 AL0

Getto di erogazione a parete

Wall-mounted supply spout
Einlauf Wandmontage
Chorro de salida de pared
Bec de distribution mural

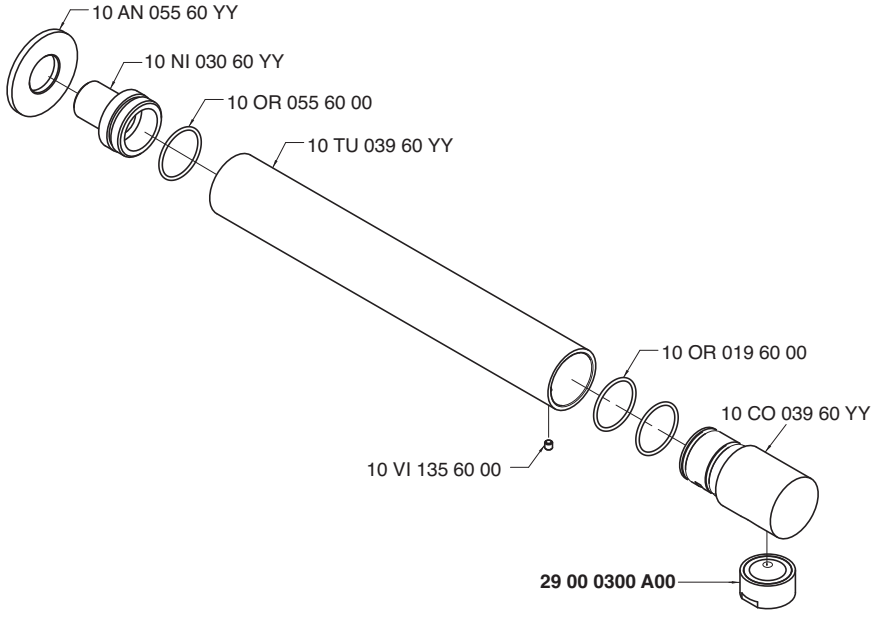

Condizioni di prova - Test conditions

Acqua calda - Hot water:	**60±2 °C**
Acqua fredda - Cold water:	**20±2 °C**
Classe areatore - Aerator class:	**B**

P [bar]	Q l/min
0,10	
0,20	
0,50	9,12
1,00	12,46
1,50	15,11
2,00	17,38
2,50	19,24
3,00	20,81
3,50	22,49
4,00	23,99
4,50	25,43
5,00	26,72

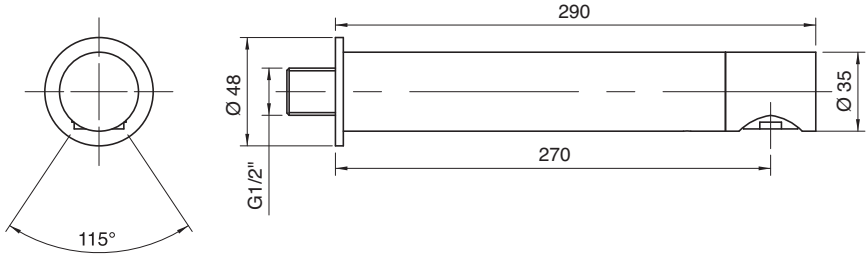

6800 T100 A00

Getto lavabo a colonna

Column-mounted washbasin spout
Einlauf Waschbecken Zylindermontage
Caño lavabo de columna
Bec lavabo monté sur colonne

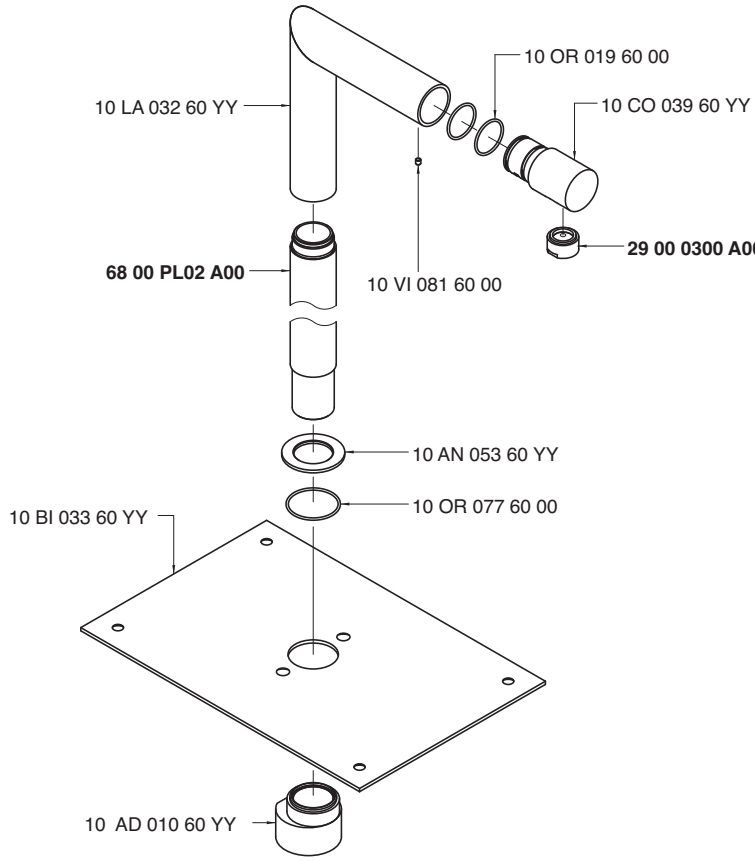

Condizioni di prova - Test conditions

Acqua calda - Hot water:	**60±2 °C**
Acqua fredda - Cold water:	**20±2 °C**
Classe areatore - Aerator class:	**B**

P [bar]	Q l/min
0,1	
0,2	
0,5	9,0
1,0	12,5
1,5	15,2
2,0	17,5
2,5	19,5
3,0	21,3
3,5	23,0
4,0	24,6
4,5	26,0
5,0	27,5

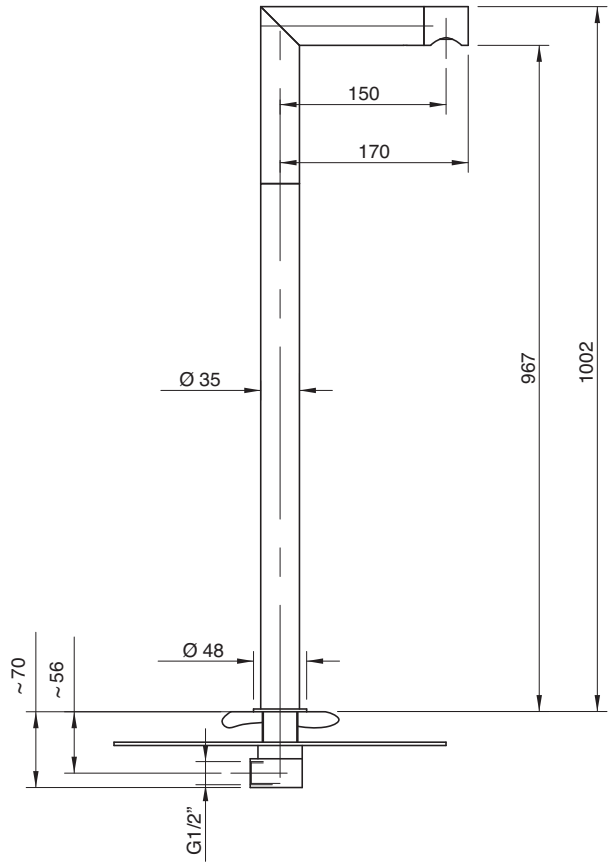

6800 T099 A00

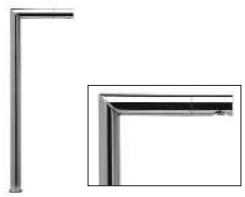

Getto lavabo a colonna

Column-mounted washbasin spout
Einlauf Waschbecken Zylindermontage
Caño lavabo de columna
Bec lavabo monté sur colonne

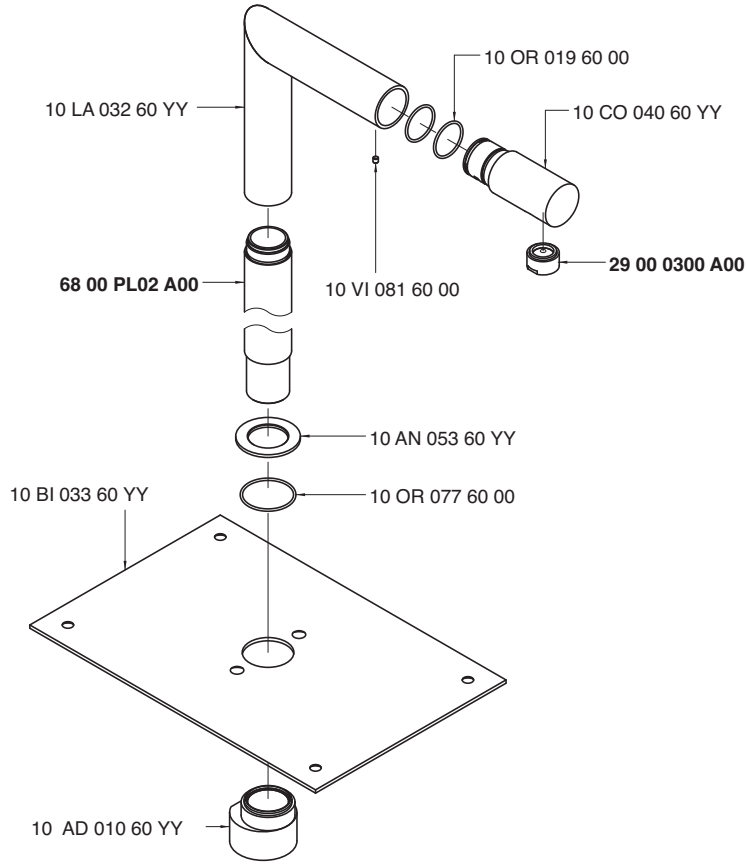

Condizioni di prova - Test conditions

Acqua calda - Hot water:	**60±2 °C**
Acqua fredda - Cold water:	**20±2 °C**
Classe areatore - Aerator class:	**B**

P [bar]	Q l/min
0,1	
0,2	
0,5	9,0
1,0	12,5
1,5	15,2
2,0	17,5
2,5	19,5
3,0	21,3
3,5	23,0
4,0	24,6
4,5	26,0
5,0	27,5

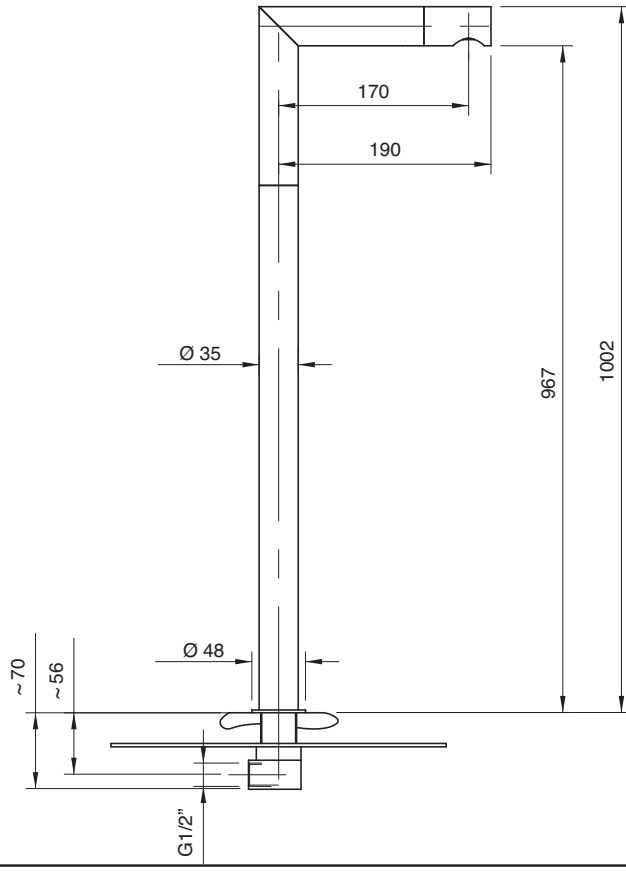

6800 T098 A00

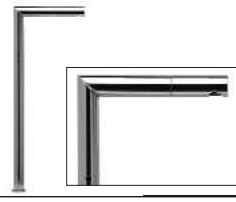

Getto lavabo a colonna

Column-mounted washbasin spout
Einlauf Waschbecken Zylindermontage
Caño lavabo de columna
Bec lavabo monté sur colonne

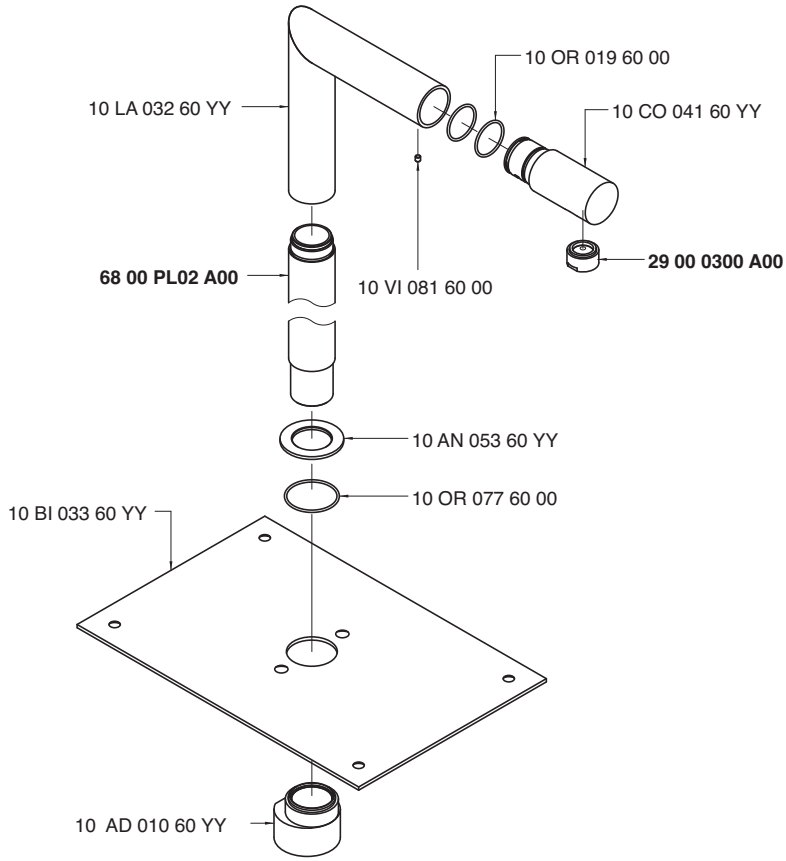

Condizioni di prova - Test conditions

Acqua calda - Hot water:	**60±2 °C**
Acqua fredda - Cold water:	**20±2 °C**
Classe areatore - Aerator class:	**B**

P [bar]	Q l/min
0,1	
0,2	
0,5	9,0
1,0	12,5
1,5	15,2
2,0	17,5
2,5	19,5
3,0	21,3
3,5	23,0
4,0	24,6
4,5	26,0
5,0	27,5

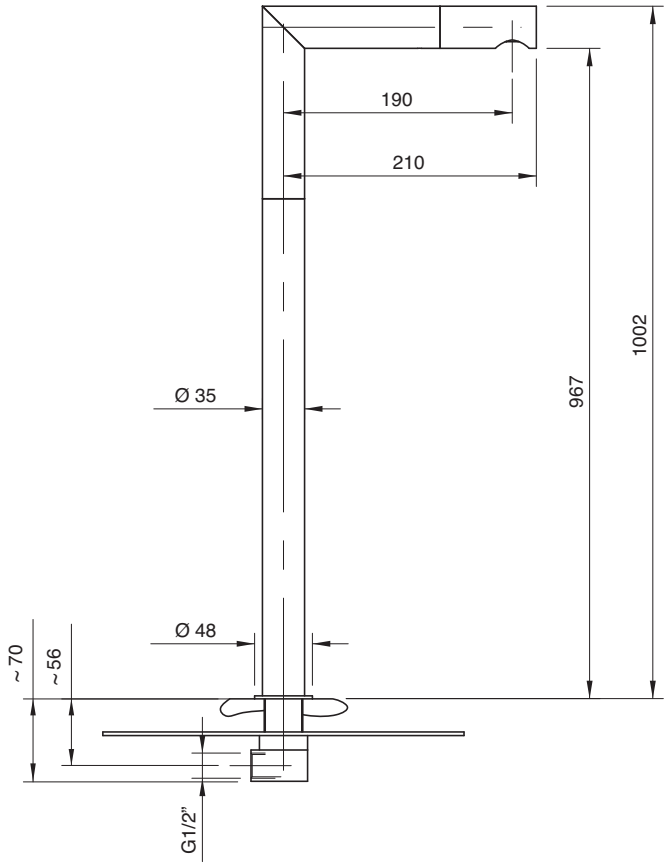

6800 0110 A00

Getto lavabo da soffitto

Ceiling-mounted washbasin spout
Deckeneinlauf Waschbecken
Caño lavabo de techo
Bec lavabo monté sur plafond

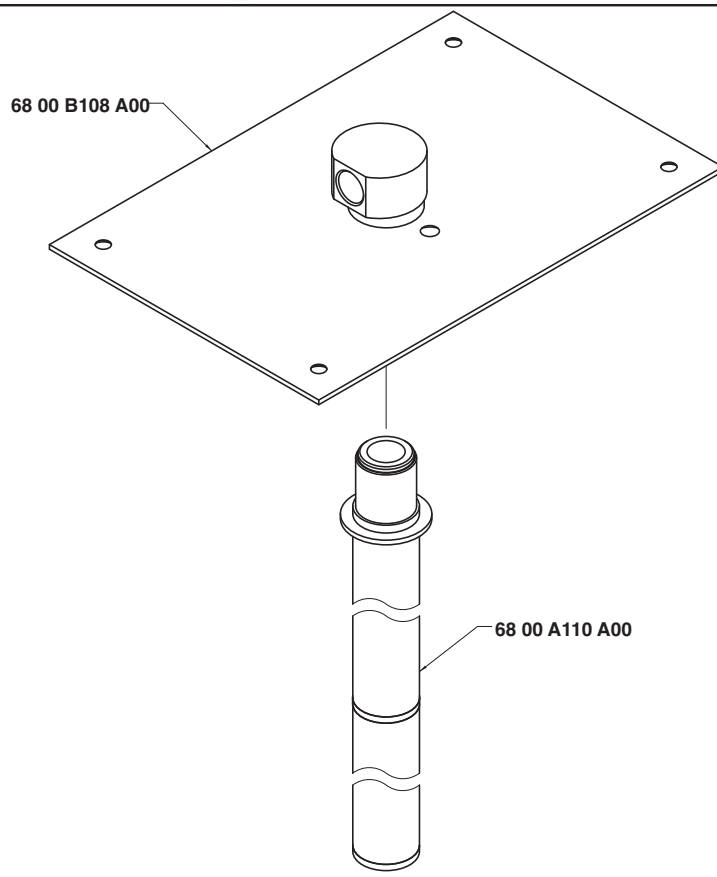

Condizioni di prova - Test conditions

Acqua calda - Hot water: **60±2 °C**
Acqua fredda - Cold water: **20±2 °C**

P [bar]	Q l/min
0,1	
0,2	
0,5	6,4
1,0	9,0
1,5	11,0
2,0	12,7
2,5	14,3
3,0	15,6
3,5	17,0
4,0	18,2
4,5	19,4
5,0	20,5

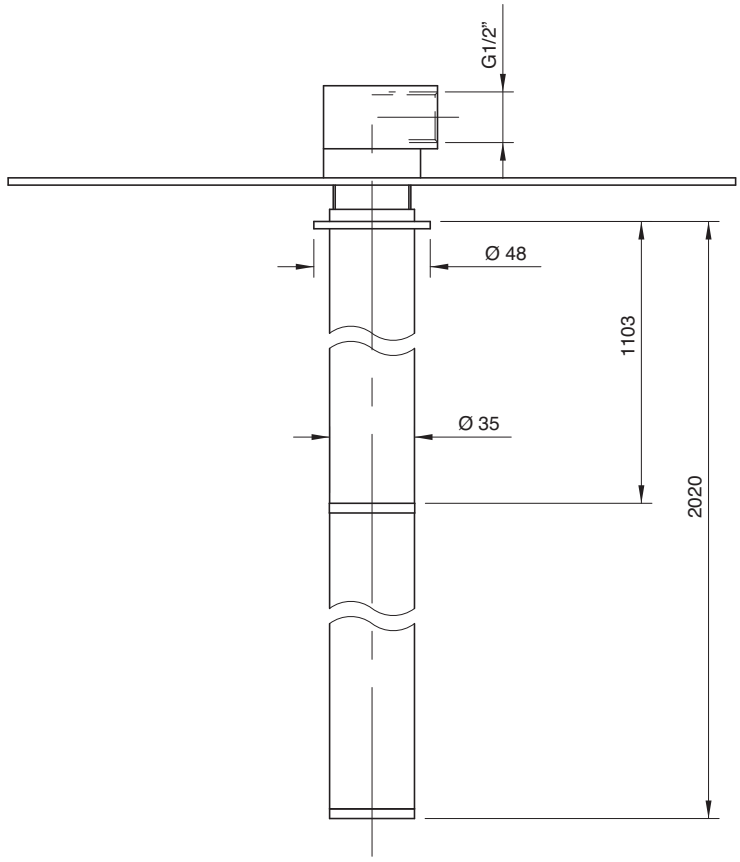

6800 0108 A00

Getto lavabo da soffitto

Ceiling-mounted washbasin spout
Deckeneinlauf Waschbecken
Caño lavabo de techo
Bec lavabo monté sur plafond

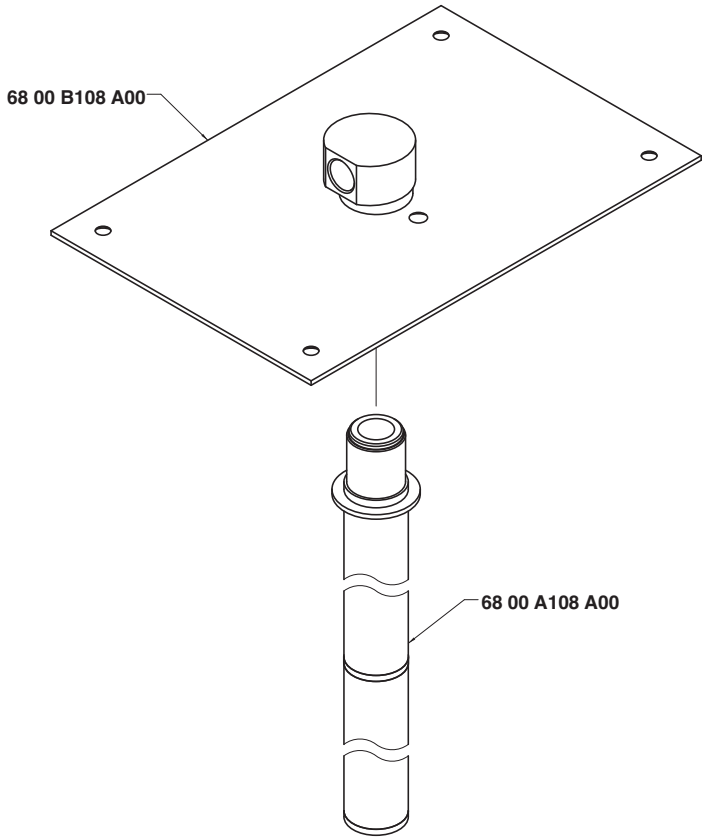

Condizioni di prova - Test conditions

Acqua calda - Hot water: **60±2 °C**
Acqua fredda - Cold water: **20±2 °C**

P [bar]	Q l/min
0,1	
0,2	
0,5	6,4
1,0	9,0
1,5	11,0
2,0	12,7
2,5	14,3
3,0	15,6
3,5	17,0
4,0	18,2
4,5	19,4
5,0	20,5

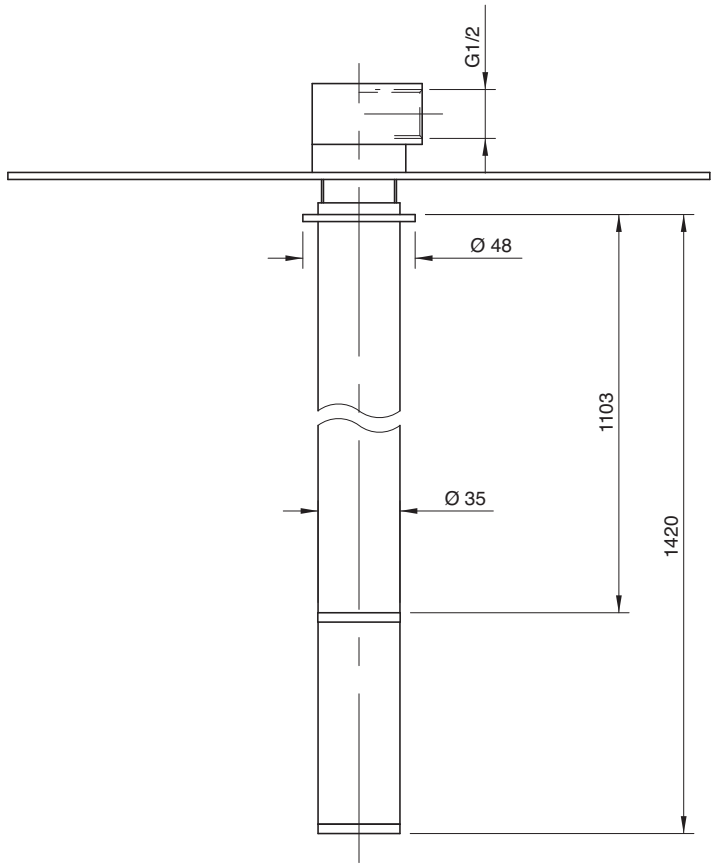

6800 0109 A00

Getto lavabo da soffitto

Ceiling-mounted washbasin spout
Deckeneinlauf Waschbecken
Caño lavabo de techo
Bec lavabo monté sur plafond

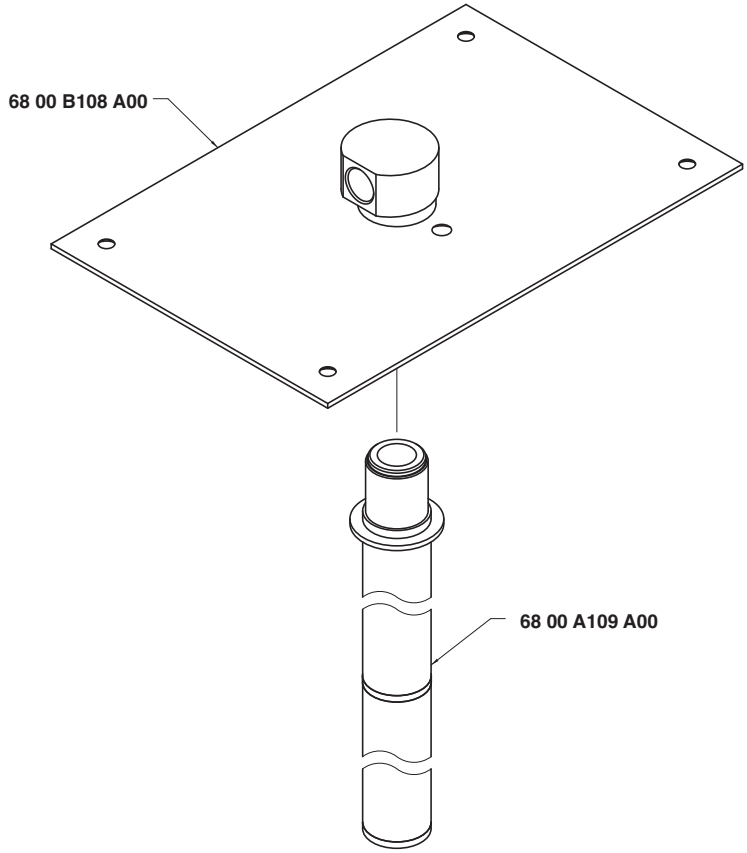

Condizioni di prova - Test conditions

Acqua calda - Hot water: **60±2 °C**
Acqua fredda - Cold water: **20±2 °C**

P [bar]	Q l/min
0,1	
0,2	
0,5	6,4
1,0	9,0
1,5	11,0
2,0	12,7
2,5	14,3
3,0	15,6
3,5	17,0
4,0	18,2
4,5	19,4
5,0	20,5

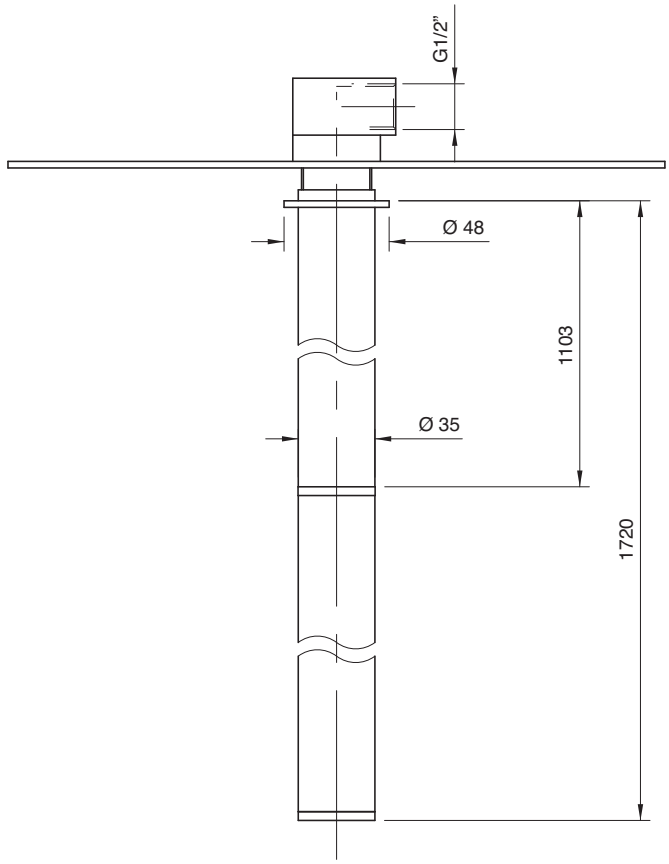

6800 V100 A00

Getto vasca a colonna

Column-mounted bathtub spout
Wanneneinlauf Zylindermontage
Caño bañera de columna
Bec bain sur colonne

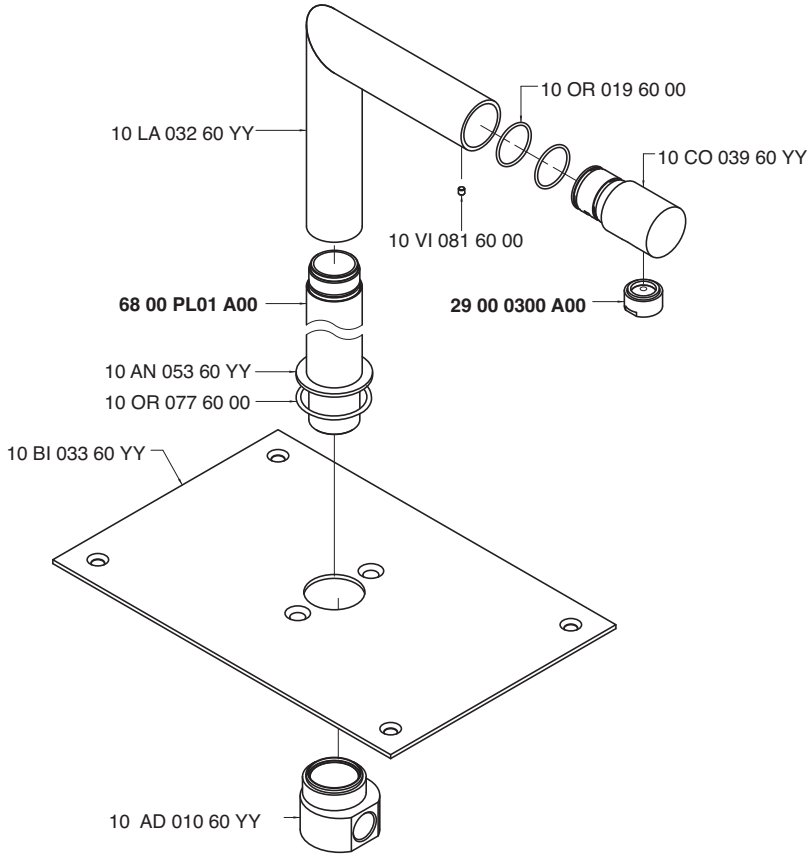

Condizioni di prova - Test conditions

Acqua calda - Hot water:	**60±2 °C**
Acqua fredda - Cold water:	**20±2 °C**
Classe areatore - Aerator class:	**B**

P [bar]	Q l/min
0,1	
0,2	
0,5	9,0
1,0	12,5
1,5	15,2
2,0	17,5
2,5	19,5
3,0	21,3
3,5	23,0
4,0	24,6
4,5	26,0
5,0	27,5

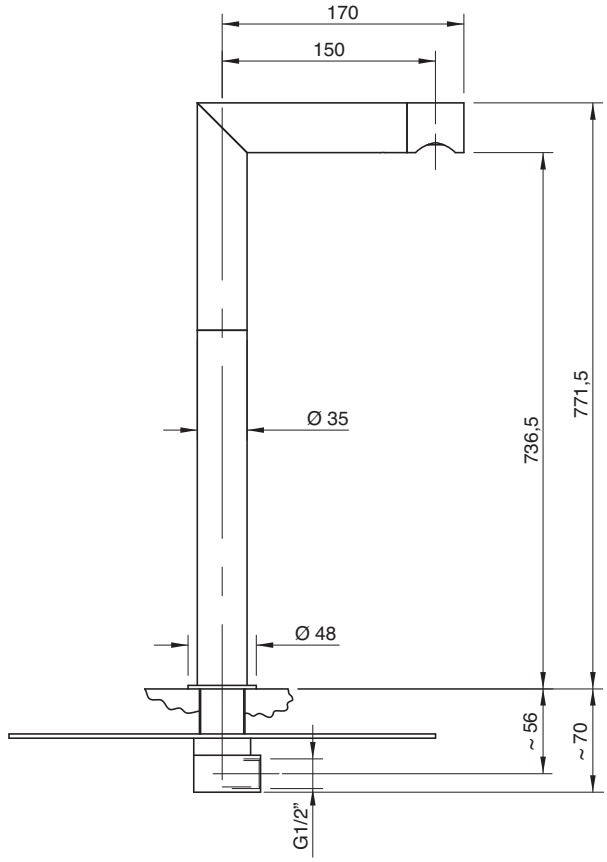

6800 V099 A00

Getto vasca a colonna

Column-mounted bathtub spout
Wanneneinlauf Zylindermontage
Caño bañera de columna
Bec bain sur colonne

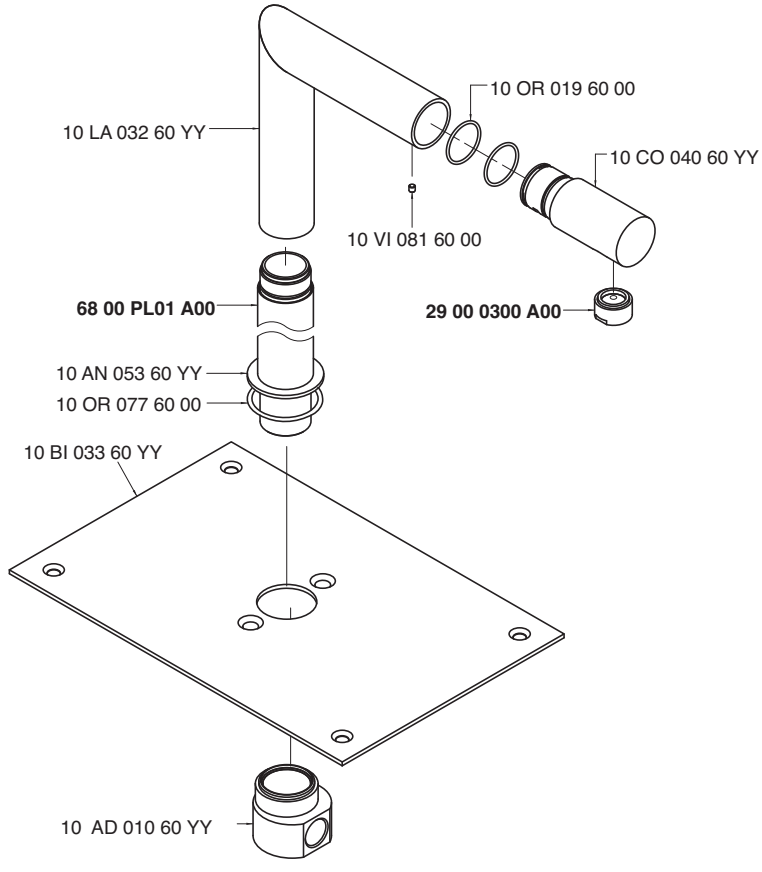

Condizioni di prova - Test conditions

Acqua calda - Hot water:	**60±2 °C**
Acqua fredda - Cold water:	**20±2 °C**
Classe areatore - Aerator class:	**B**

P [bar]	Q l/min
0,1	
0,2	
0,5	9,0
1,0	12,5
1,5	15,2
2,0	17,5
2,5	19,5
3,0	21,3
3,5	23,0
4,0	24,6
4,5	26,0
5,0	27,5

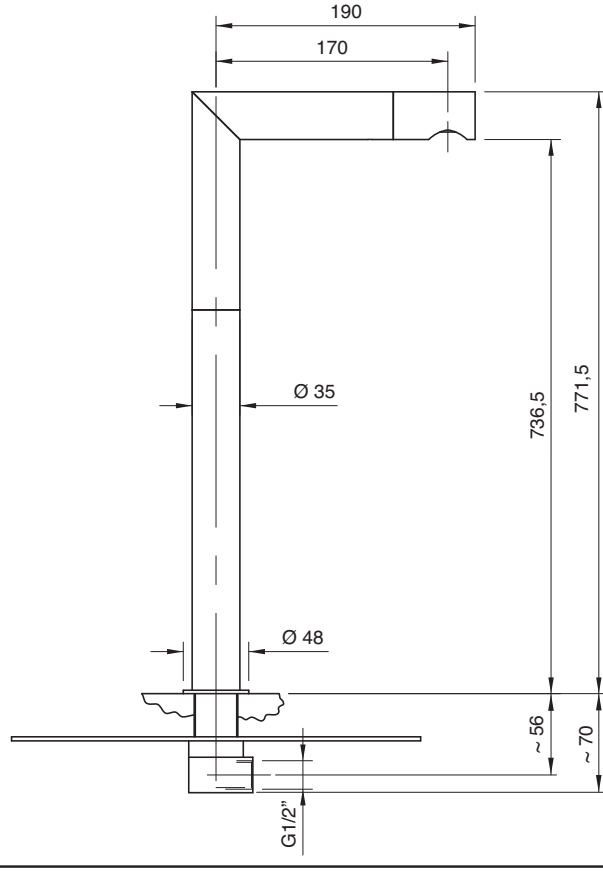

6800 V098 A00

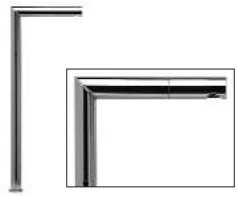

Getto vasca a colonna

Column-mounted bathtub spout
Wanneneinlauf Zylindermontage
Caño bañera de columna
Bec bain sur colonne

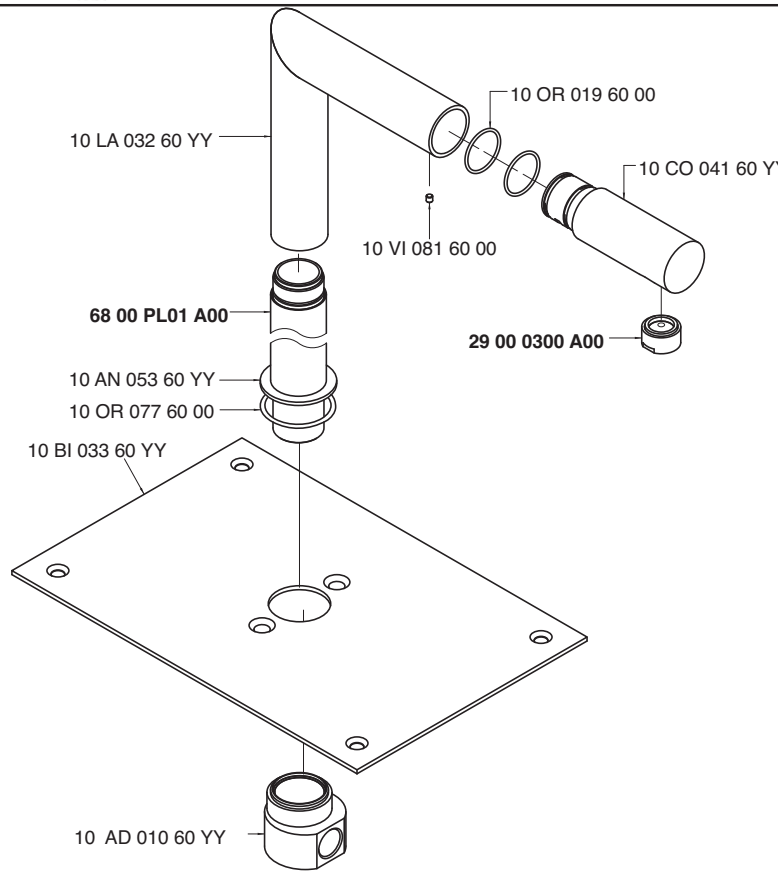

Condizioni di prova - Test conditions

Acqua calda - Hot water:	**60±2 °C**
Acqua fredda - Cold water:	**20±2 °C**
Classe areatore - Aerator class:	**B**

P [bar]	Q l/min
0,1	
0,2	
0,5	9,0
1,0	12,5
1,5	15,2
2,0	17,5
2,5	19,5
3,0	21,3
3,5	23,0
4,0	24,6
4,5	26,0
5,0	27,5

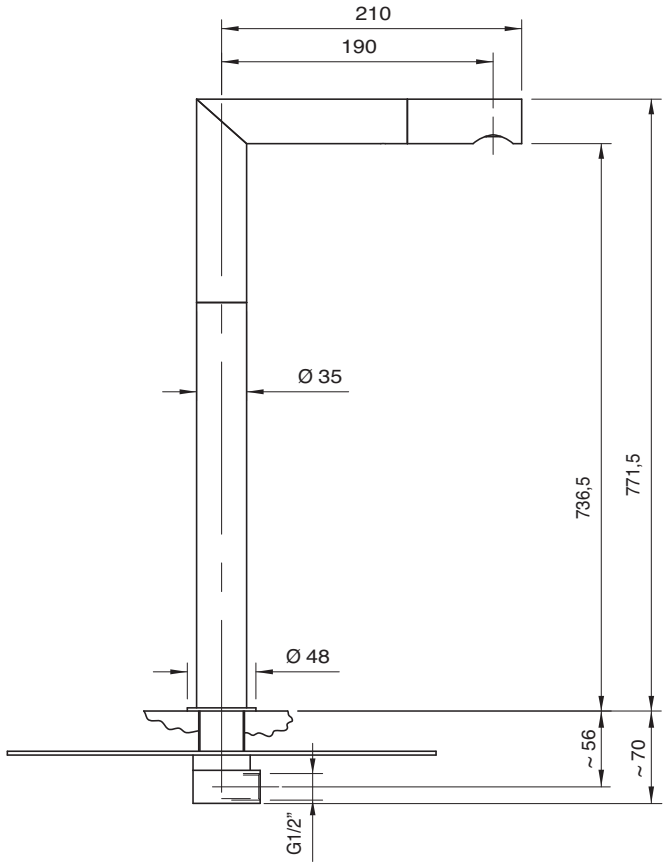

6800 0608 A00

Colonna doccia con soffione anticalcare

Shower column with anti-limescale outlet
Brause Zylindermontage mit Antikalk-Brausekopf
Columna de ducha con plato desincrustante
Colonne douche avec pomme anticalcaire

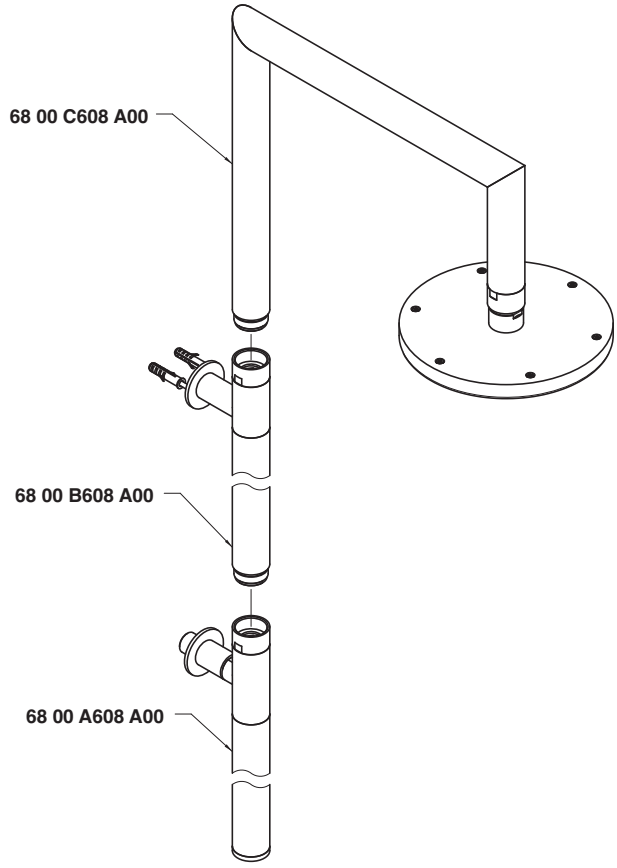

Condizioni di prova - Test conditions

Acqua calda - Hot water: **60±2 °C**
Acqua fredda - Cold water: **20±2 °C**

P [bar]	Q l/min
0,10	
0,20	
0,50	14,17
1,00	20,14
1,50	24,70
2,00	28,70
2,50	32,00
3,00	34,85
3,50	37,48
4,00	39,66
4,50	41,90
5,00	43,85

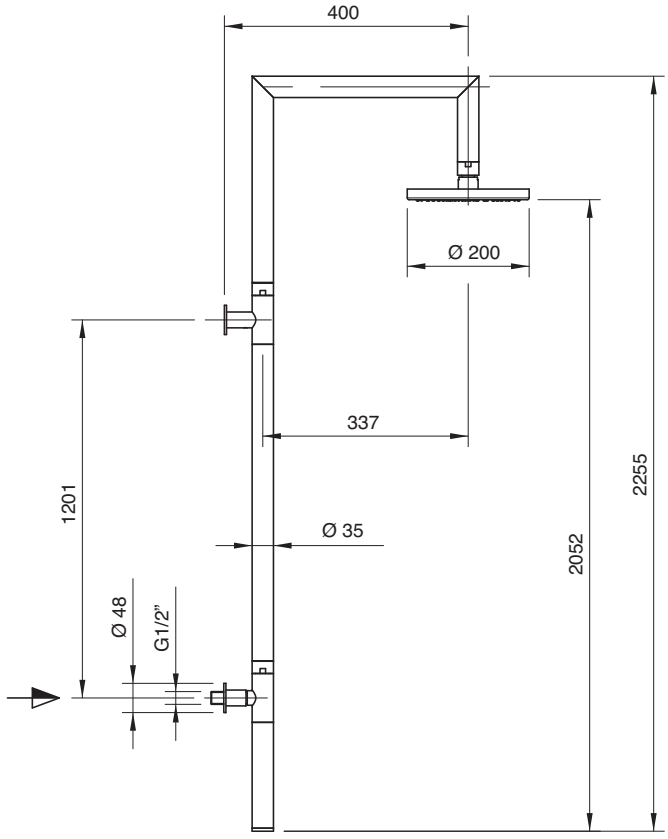

6800 0420 A00

Braccio doccia con soffione anticalcare

Shower head with anti-limescale outlet
Brausearm mit Antikalk-Brausekopf
Brazo ducha con plato desincrustante
Douche de tête avec pomme anticalcaire

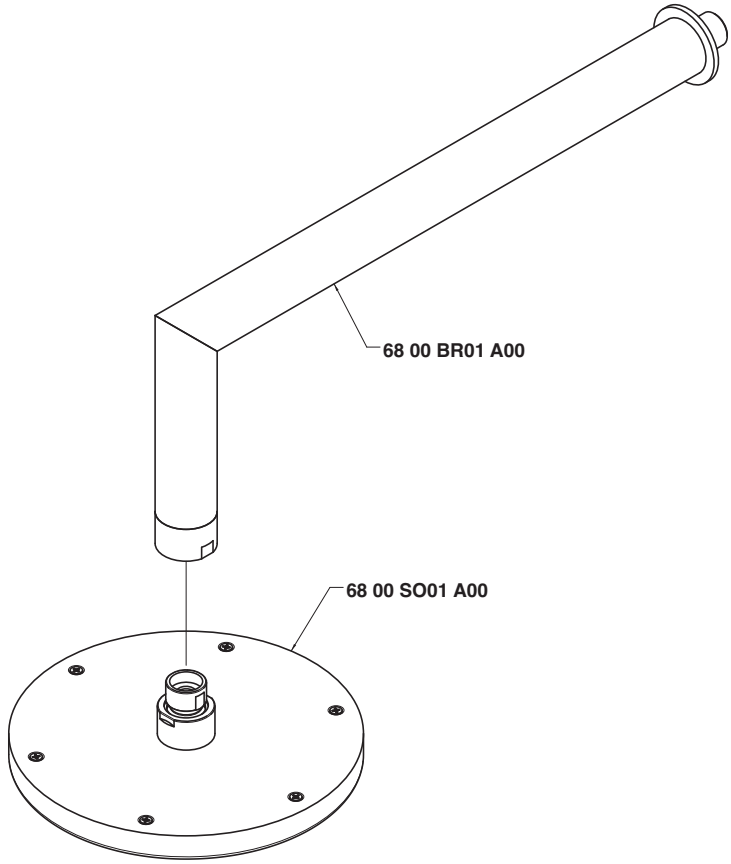

Condizioni di prova - Test conditions

Acqua calda - Hot water: **60±2 °C**
Acqua fredda - Cold water: **20±2 °C**

P [bar]	Q l/min
0,10	
0,20	
0,50	14,47
1,00	20,44
1,50	24,99
2,00	28,99
2,50	32,34
3,00	35,17
3,50	37,78
4,00	39,96
4,50	42,23
5,00	44,15

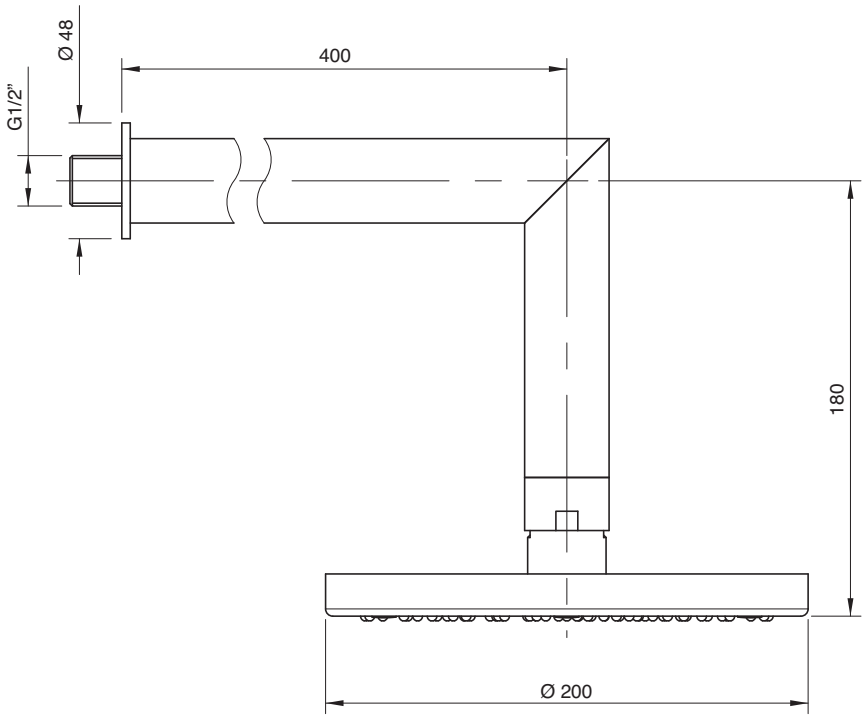

6800 0420 AL0

Braccio doccia con soffioncino integrato

Shower head with integrated outlet
Brausearm mit integriertem Brausekopf
Brazo ducha con pequeño plato incorporado
Douche de tête avec pomme intégrée

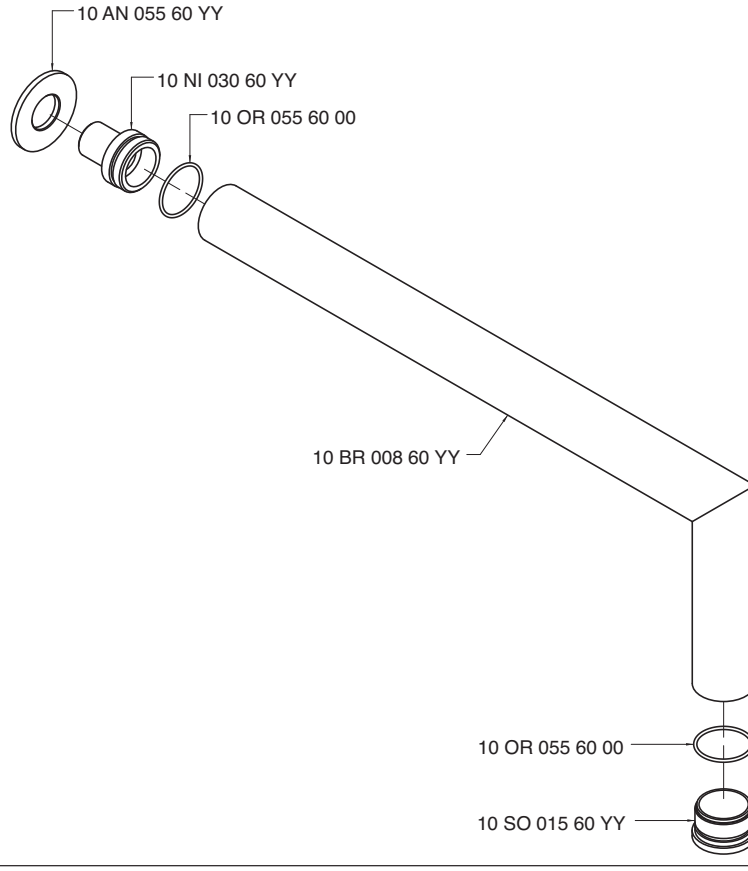

Condizioni di prova - Test conditions

Acqua calda - Hot water: **60±2 °C**
Acqua fredda - Cold water: **20±2 °C**

P [bar]	Q l/min
0,1	
0,2	
0,5	18,5
1,0	26,2
1,5	32,0
2,0	37,0
2,5	41,3
3,0	45,4
3,5	49,4
4,0	53,0
4,5	56,3
5,0	59,2

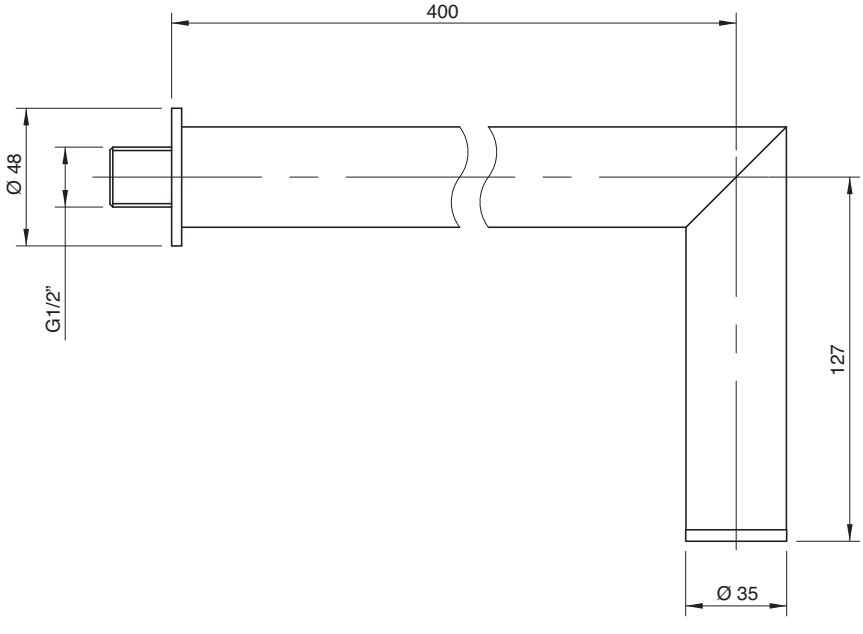

6800 T615 A00

Braccio doccia da soffitto con soffione anticalcare

Ceiling-mounted shower head, complete, w/anti-limescale outlet
Brausearm Deckenmontage mit Antikalk-Brausekopf
Brazo ducha de techo con plato desincrustante
Douche de tête sur plafond avec pomme anticalcaire

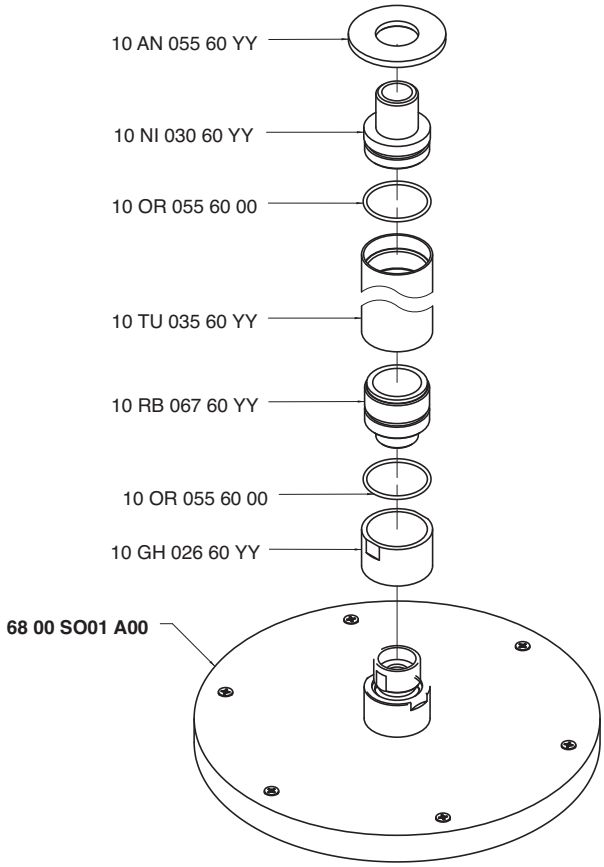

Condizioni di prova - Test conditions

Acqua calda - Hot water: **60±2 °C**
Acqua fredda - Cold water: **20±2 °C**

P [bar]	Q l/min
0,1	
0,2	
0,5	19,4
1,0	27,0
1,5	32,5
2,0	37,2
2,5	40,8
3,0	43,8
3,5	46,7
4,0	49,6
4,5	52,7
5,0	55,8

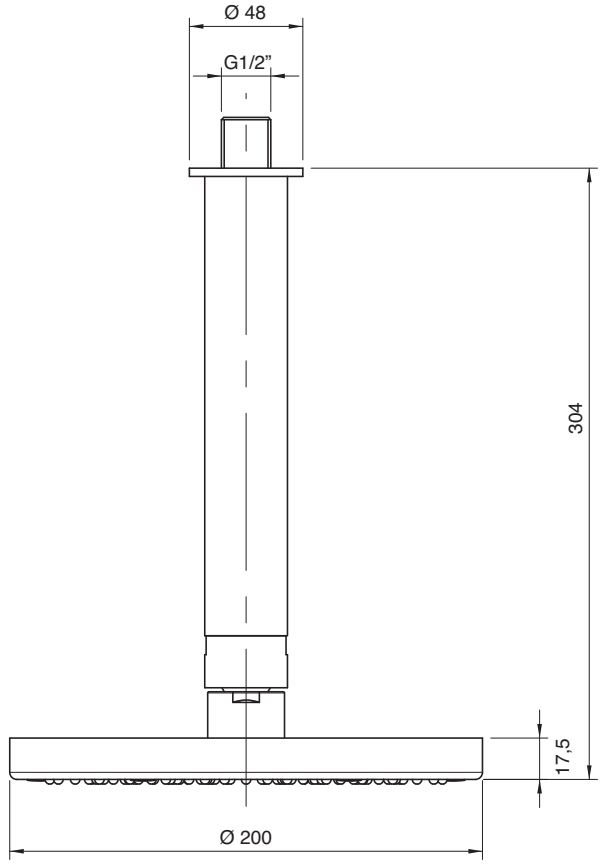

6800 T616 A00

Braccio doccia da soffitto con soffione anticalcare

Ceiling-mounted shower head, complete, w/anti-limescale outlet
Brausearm Deckenmontage mit Antikalk-Brausekopf
Brazo ducha de techo con plato desincrustante
Douche de tête sur plafond avec pomme anticalcaire

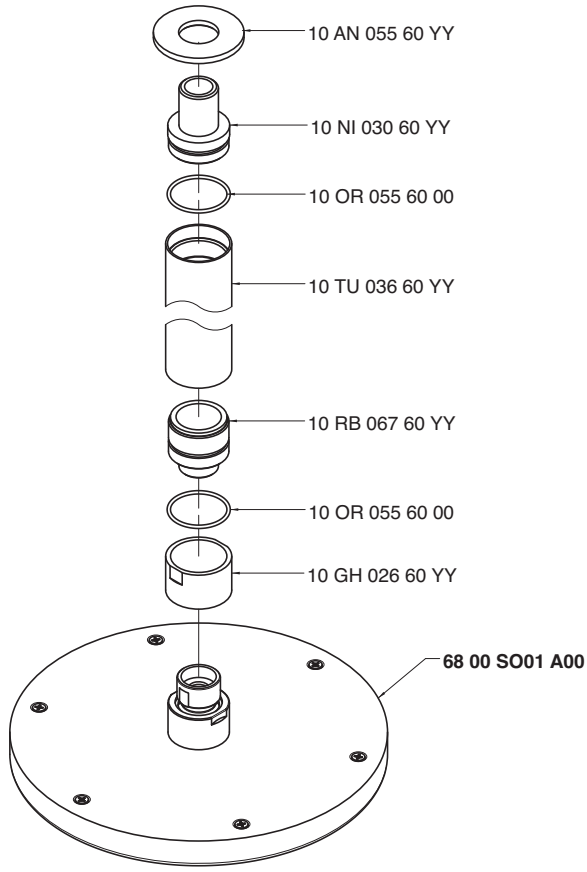

Condizioni di prova - Test conditions

Acqua calda - Hot water: **60±2 °C**
Acqua fredda - Cold water: **20±2 °C**

P [bar]	Q l/min
0,1	
0,2	
0,5	19,4
1,0	27,0
1,5	32,5
2,0	37,2
2,5	40,8
3,0	43,8
3,5	46,7
4,0	49,6
4,5	52,7
5,0	55,8

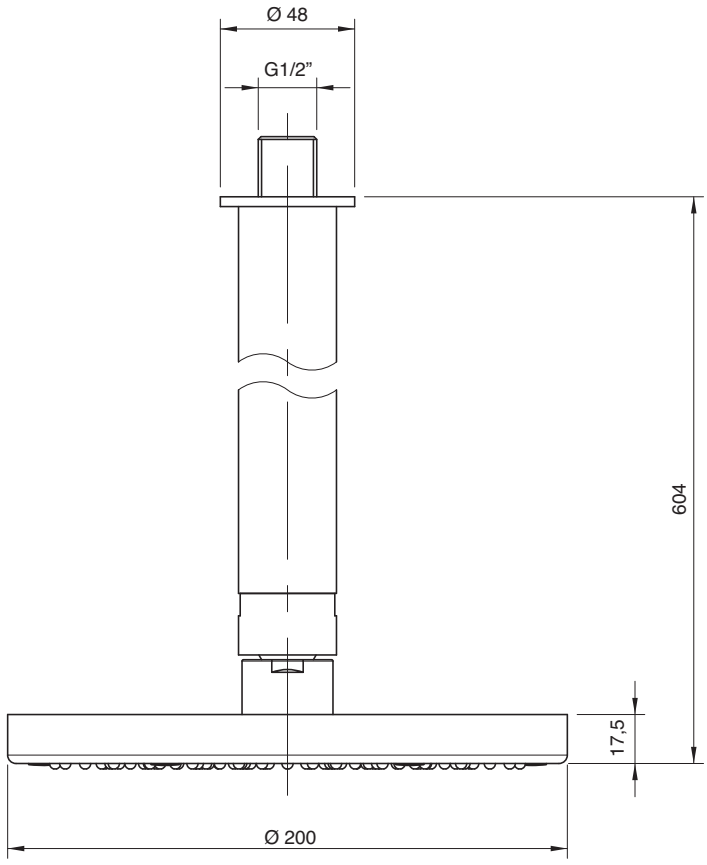

6800 T617 A00

Braccio doccia da soffitto con soffione anticalcare

Ceiling-mounted shower head, complete, w/anti-limescale outlet
Brausearm Deckenmontage mit Antikalk-Brausekopf
Brazo ducha de techo con plato desincrustante
Douche de tête sur plafond avec pomme anticalcaire

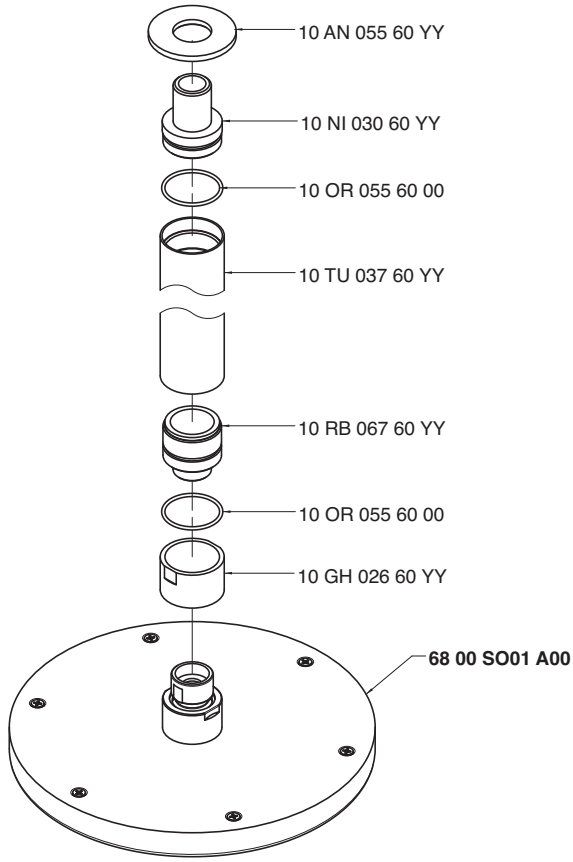

Condizioni di prova - Test conditions

Acqua calda - Hot water: **60±2 °C**
Acqua fredda - Cold water: **20±2 °C**

P [bar]	Q l/min
0,1	
0,2	
0,5	19,4
1,0	27,0
1,5	32,5
2,0	37,2
2,5	40,8
3,0	43,8
3,5	46,7
4,0	49,6
4,5	52,7
5,0	55,8

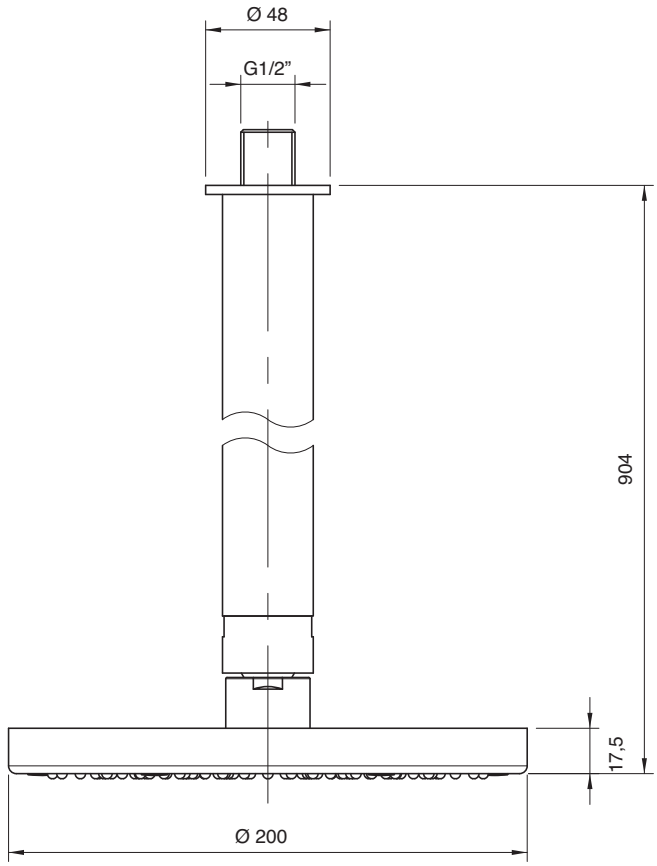

6800 T615 AL0

Braccio doccia da soffitto con soffioncino integrato

Ceiling-mounted shower head with integrated outlet
Brausearm mit integriertem Brausekopf
Brazo ducha de techo con pequeño plato incorporado
Douche de tête sur plafond avec pomme intégrée

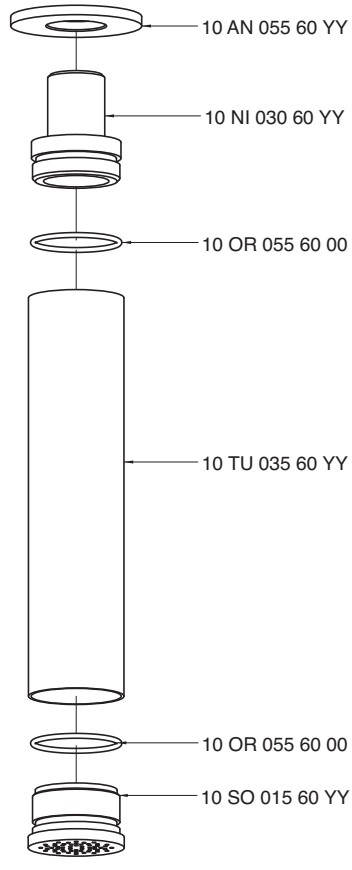

Condizioni di prova - Test conditions

Acqua calda - Hot water: **60±2 °C**
Acqua fredda - Cold water: **20±2 °C**

P [bar]	Q l/min
0,10	
0,20	
0,50	21,20
1,00	29,62
1,50	36,29
2,00	41,83
2,50	46,68
3,00	50,96
3,50	55,05
4,00	58,91
4,50	62,57
5,00	65,98

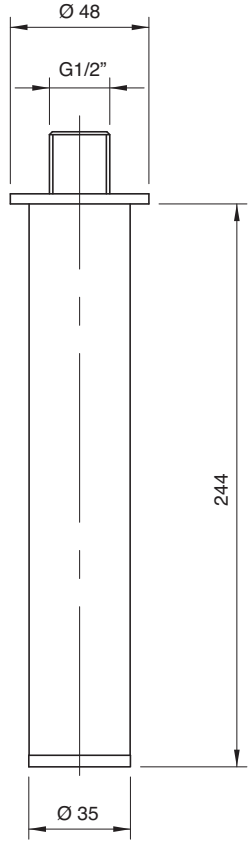

6800 T616 AL0

Braccio doccia da soffitto con soffioncino integrato

Ceiling-mounted shower head with integrated outlet
Brausearm mit integriertem Brausekopf
Brazo ducha de techo con pequeño plato incorporado
Douche de tête sur plafond avec pomme intégrée

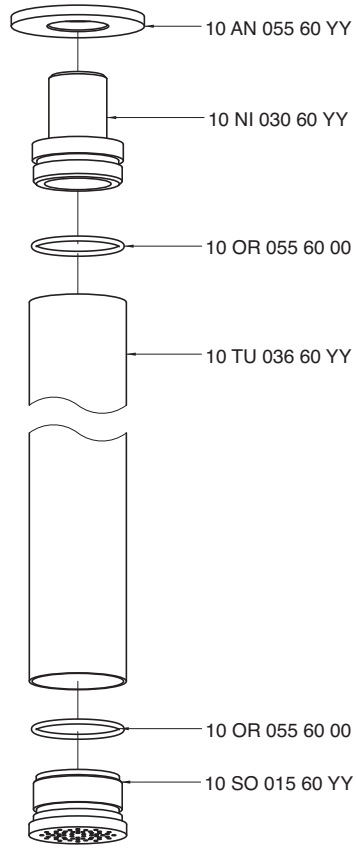

Condizioni di prova - Test conditions

Acqua calda - Hot water: **60±2 °C**
Acqua fredda - Cold water: **20±2 °C**

P [bar]	Q l/min
0,10	
0,20	
0,50	21,20
1,00	29,62
1,50	36,29
2,00	41,83
2,50	46,68
3,00	50,96
3,50	55,05
4,00	58,91
4,50	62,57
5,00	65,98

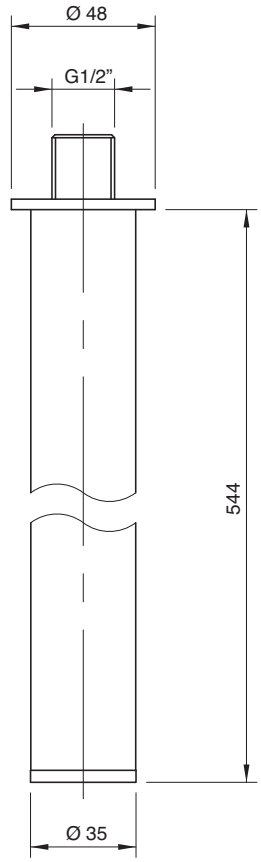

6800 T617 AL0

Braccio doccia da soffitto con soffioncino integrato

Ceiling-mounted shower head with integrated outlet
Brausearm mit integriertem Brausekopf
Brazo ducha de techo con pequeño plato incorporado
Douche de tête sur plafond avec pomme intégrée

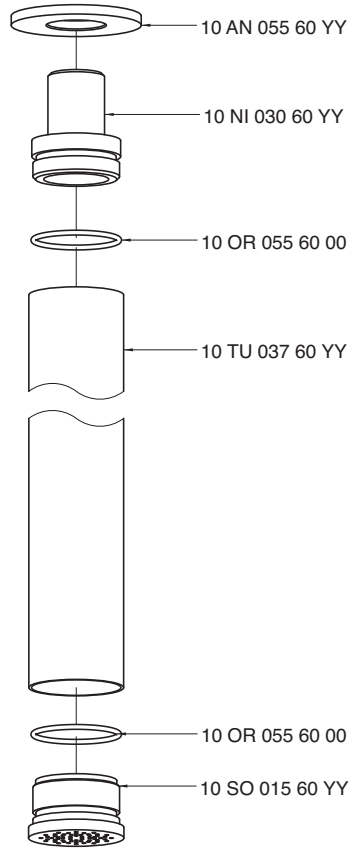

Condizioni di prova - Test conditions

Acqua calda - Hot water: **60±2 °C**
Acqua fredda - Cold water: **20±2 °C**

P [bar]	Q l/min
0,10	
0,20	
0,50	21,20
1,00	29,62
1,50	36,29
2,00	41,83
2,50	46,68
3,00	50,96
3,50	55,05
4,00	58,91
4,50	62,57
5,00	65,98

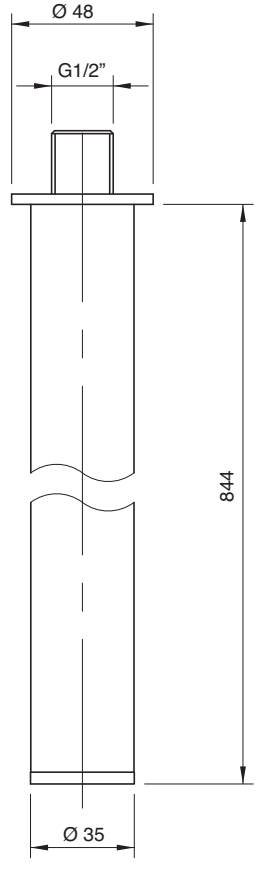

6800 0414 A00

Set doccia completa di presa acqua a muro

Shower set
Duschgarnitur
Juego de ducha
Garniture douche

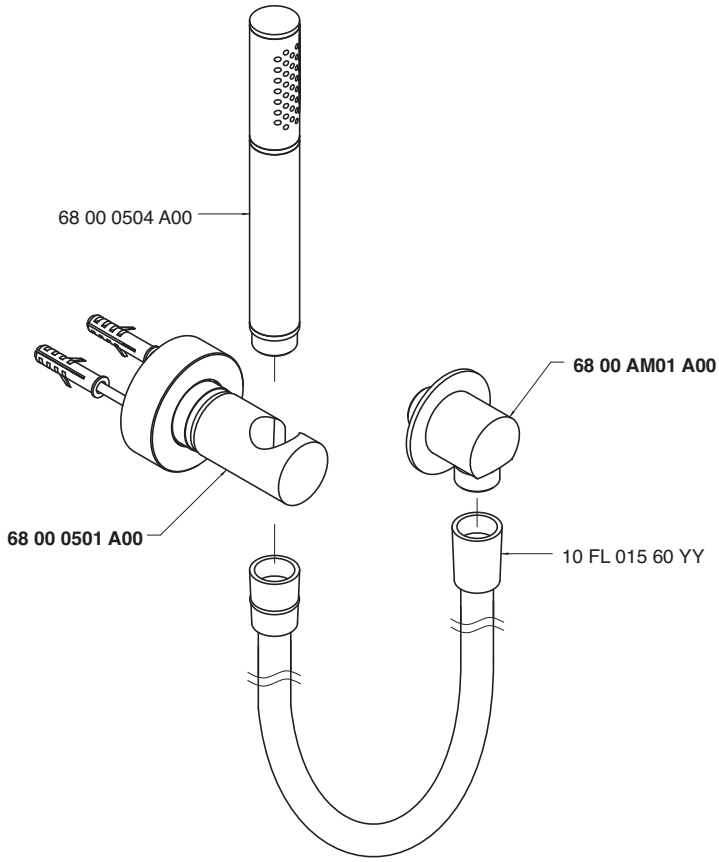

Condizioni di prova - Test conditions

Acqua calda - Hot water: **60±2 °C**
Acqua fredda - Cold water: **20±2 °C**

P [bar]	Q l/min
0,1	
0,2	
0,5	5,4
1,0	7,9
1,5	9,8
2,0	11,3
2,5	12,8
3,0	14,0
3,5	15,1
4,0	16,3
4,5	17,4
5,0	18,3

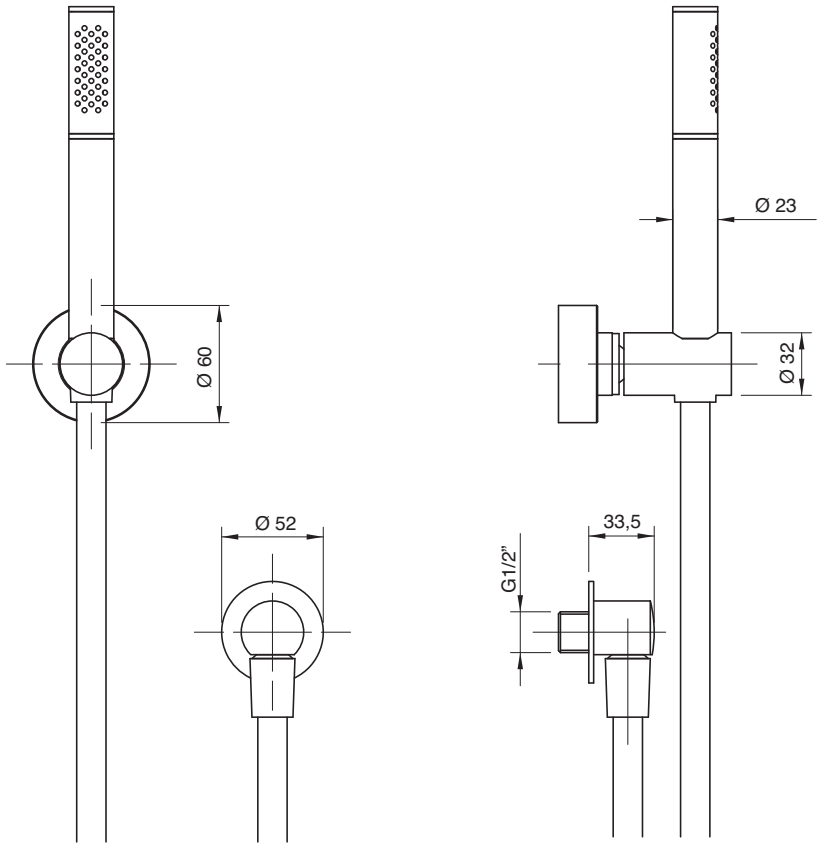

6800 0417 A00

Asta saliscendi con doccetta

Shower with sliding bar
Duschgarnitur mit Gleitstange
Ducha con barra corredera
Garniture douche avec barre coulissante

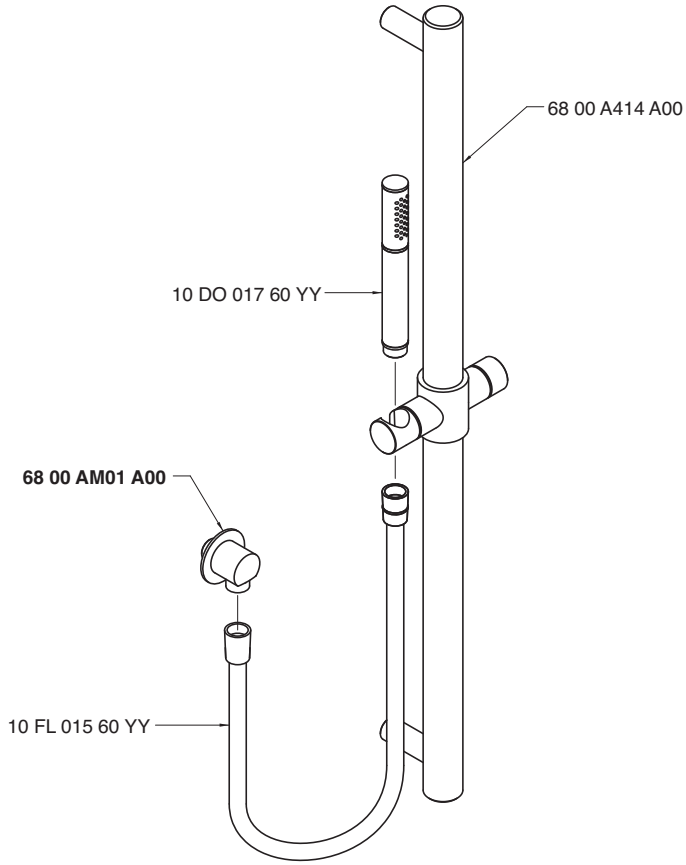

Condizioni di prova - Test conditions

Acqua calda - Hot water: **60±2 °C**
Acqua fredda - Cold water: **20±2 °C**

P [bar]	Q l/min
0,1	
0,2	
0,5	5,4
1,0	7,9
1,5	9,8
2,0	11,3
2,5	12,8
3,0	14,0
3,5	15,1
4,0	16,3
4,5	17,4
5,0	18,3

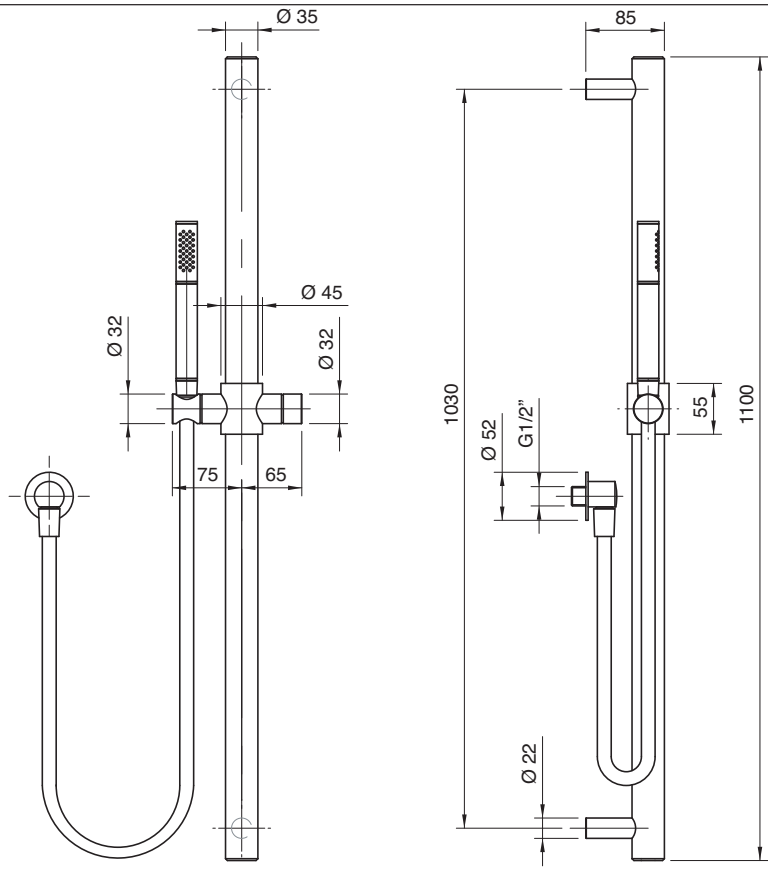

6800 V405 A00

Deviatore incasso a 5 vie - completo (utilizzare tutte le uscite)

Rough part: 5 way built-in diverter (use all the outlets)
Kompletter 5-Weg-Umsteller UP-Montage - alle 5 Wege verwenden
Parte interna inversor empotrado 5 canales (utilizar todas las salidas)
Partie brute inverseur à encastrer à 5 voies (utiliser toutes les sorties)

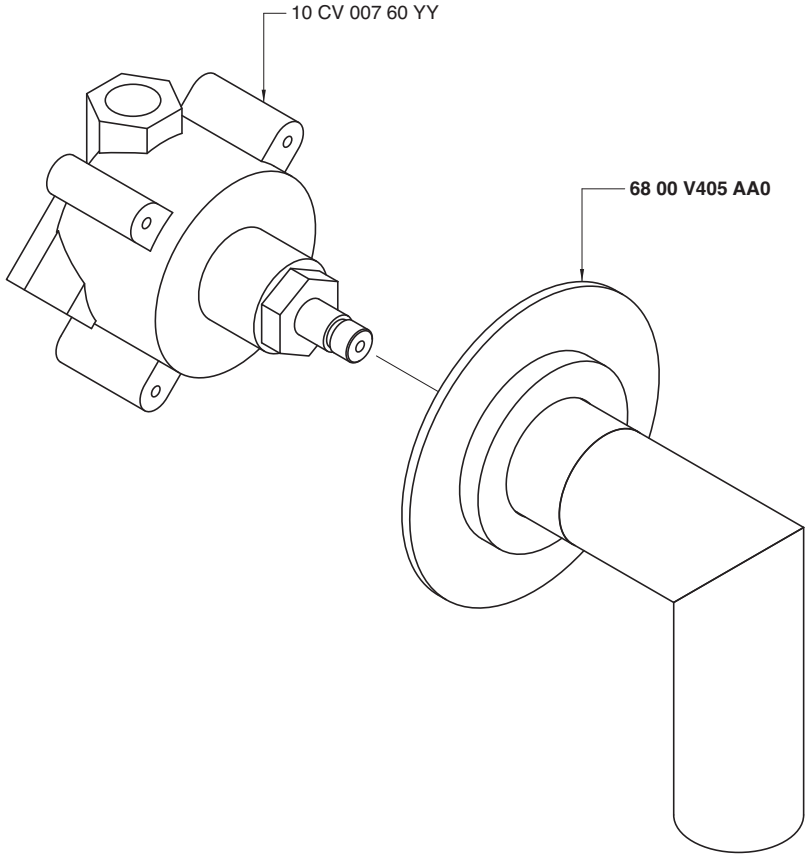

Condizioni di prova - Test conditions

Acqua calda - Hot water: **60±2 °C**
Acqua fredda - Cold water: **20±2 °C**

P [bar]	Q l/min
0,1	
0,2	
0,5	12,0
1,0	17,0
1,5	20,9
2,0	24,2
2,5	26,9
3,0	29,5
3,5	31,9
4,0	34,0
4,5	36,0
5,0	37,9

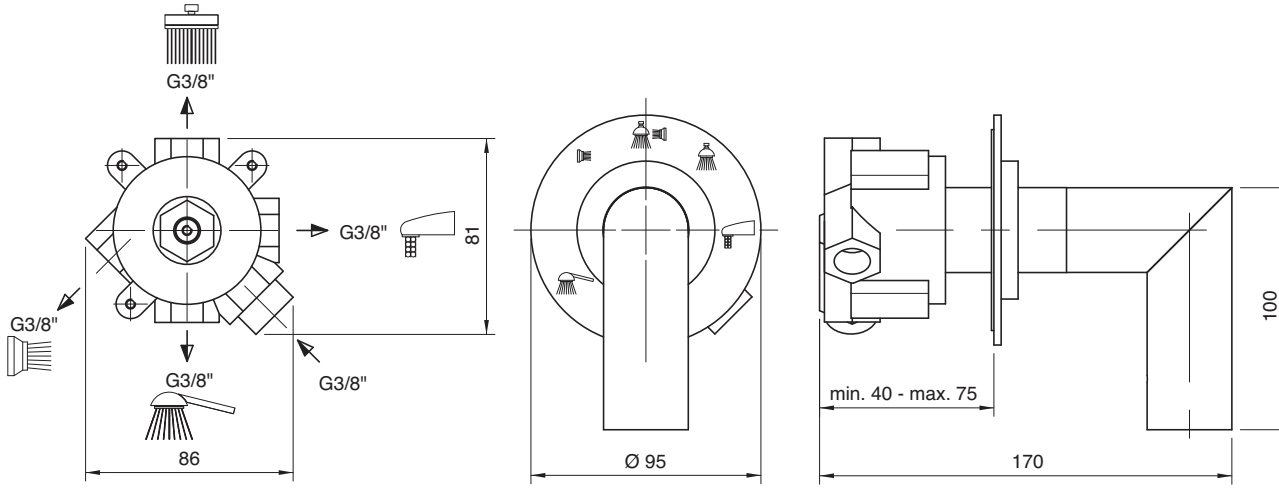

6800 0405 A00

Deviatore incasso a 4 vie - completo

Rough part: 4 way built-in diverter
Rohteil 4-Weg-Umsteller UP-Mont.
Parte interna inversor empotrado 4 canales
Partie brute inverseur à encastrer à 4 voies

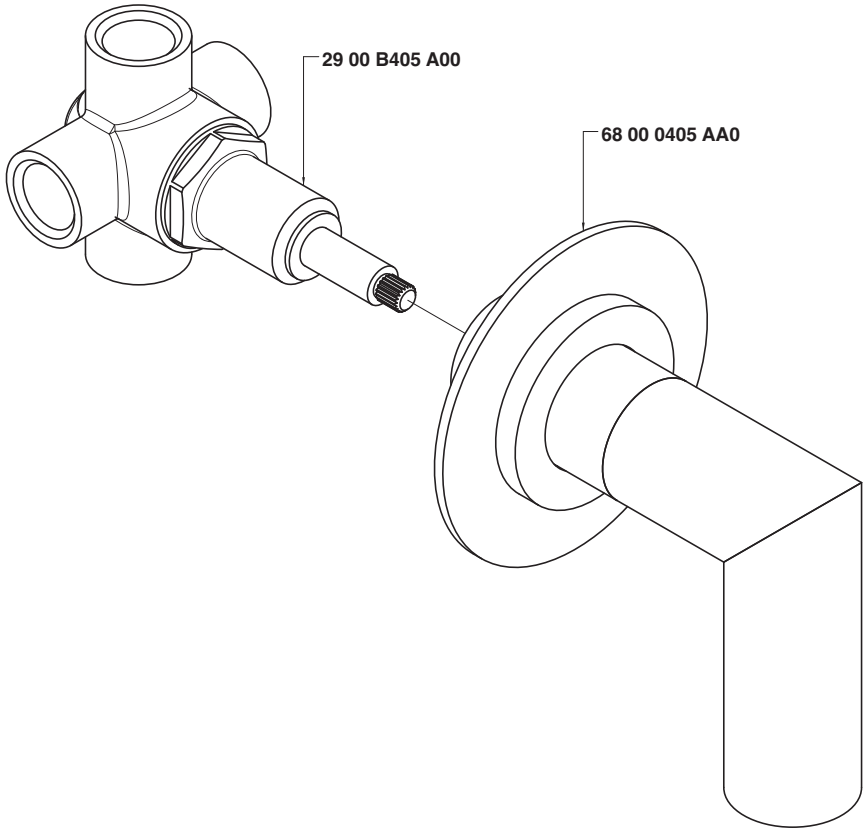

Soffione doccia - Shower outlet
Condizioni di prova - Test conditions
Acqua calda - Hot water: **60±2 °C**
Acqua fredda - Cold water: **20±2 °C**

P [bar]	Q l/min
0,10	
0,20	
0,50	6,88
1,00	9,74
1,50	12,00
2,00	14,10
2,50	15,80
3,00	17,40
3,50	18,70
4,00	19,90
4,50	20,90
5,00	21,90

Getto vasca - Bathtub spout
Condizioni di prova - Test conditions
Acqua calda - Hot water: **60±2 °C**
Acqua fredda - Cold water: **20±2 °C**

P [bar]	Q l/min
0,10	
0,20	
0,50	13,10
1,00	18,60
1,50	22,90
2,00	26,60
2,50	29,70
3,00	32,70
3,50	35,40
4,00	37,90
4,50	40,20
5,00	42,60

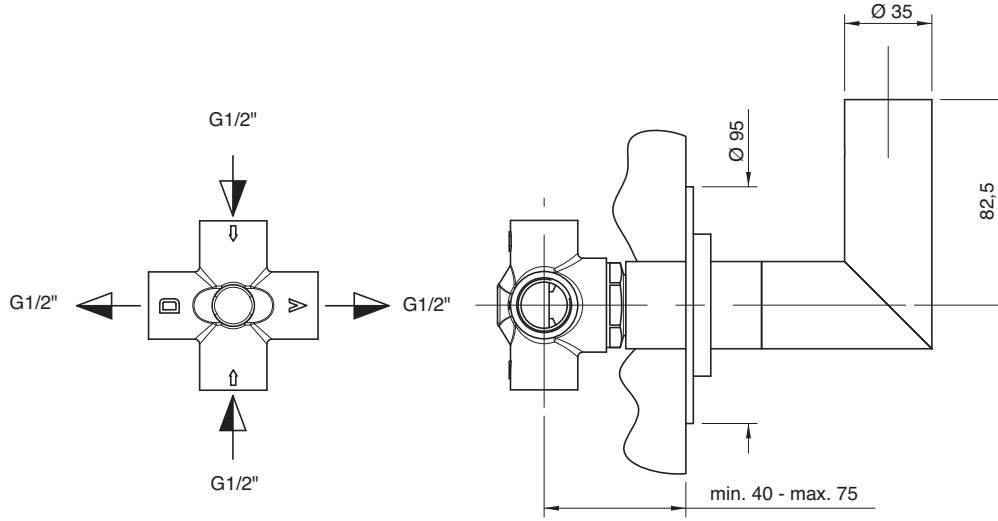

6800 0405 AA0

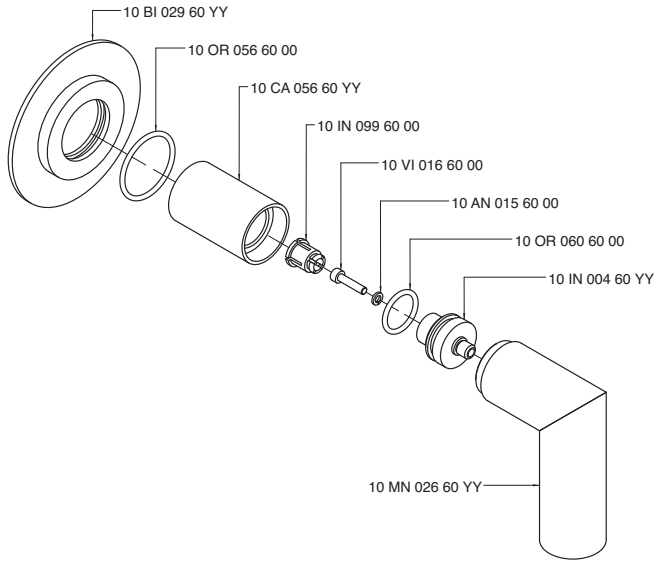

6800 0501 A00

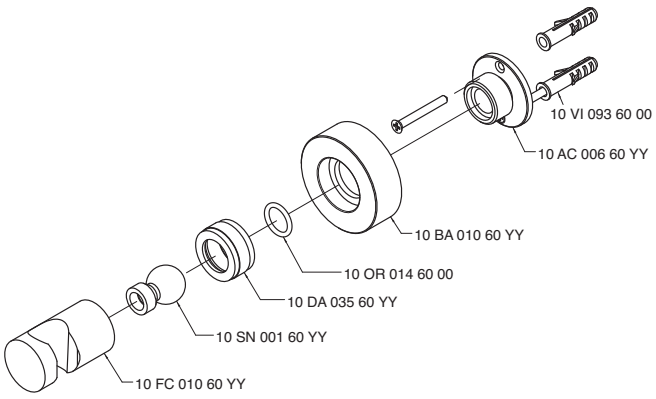

6800 A108 A00

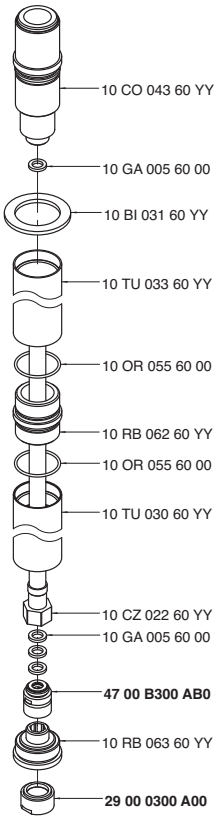

6800 A109 A00

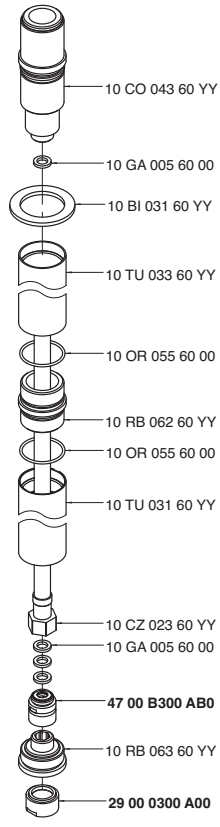

6800 A110 A00

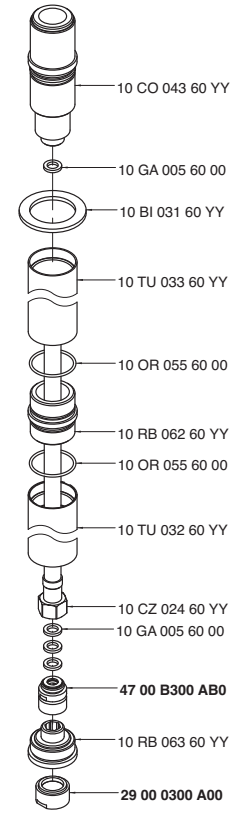

6800 A608 A00

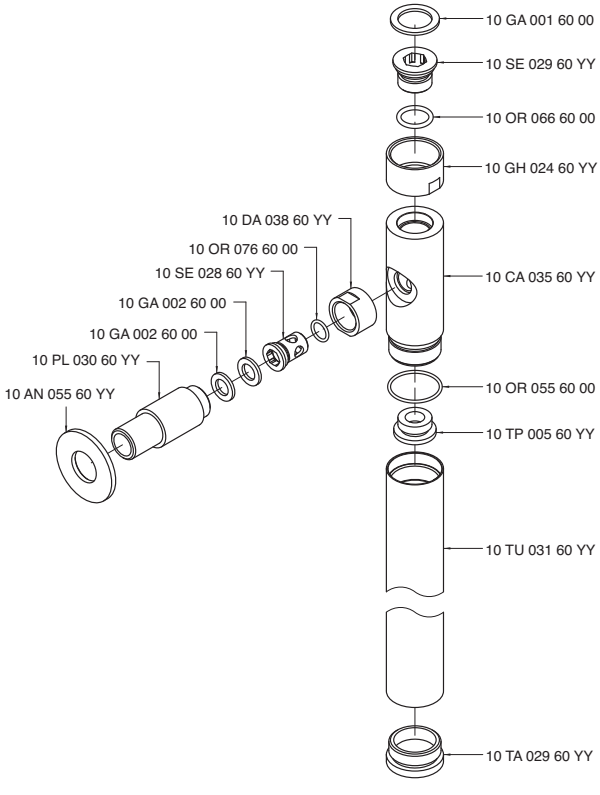

6800 AM01 A00

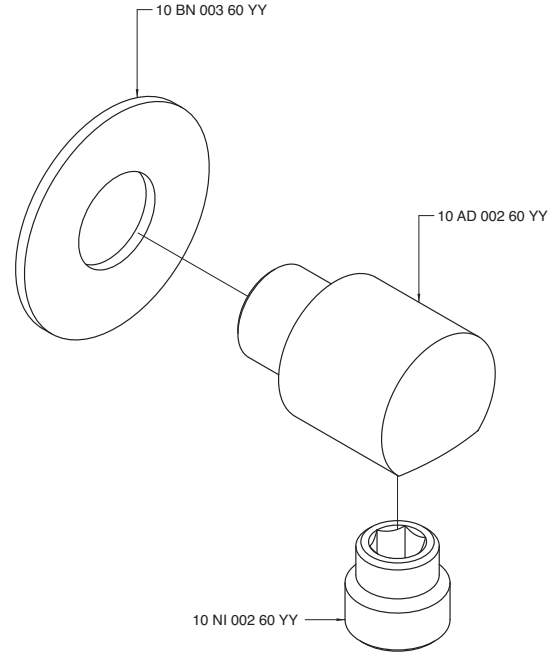

6800 B108 A00

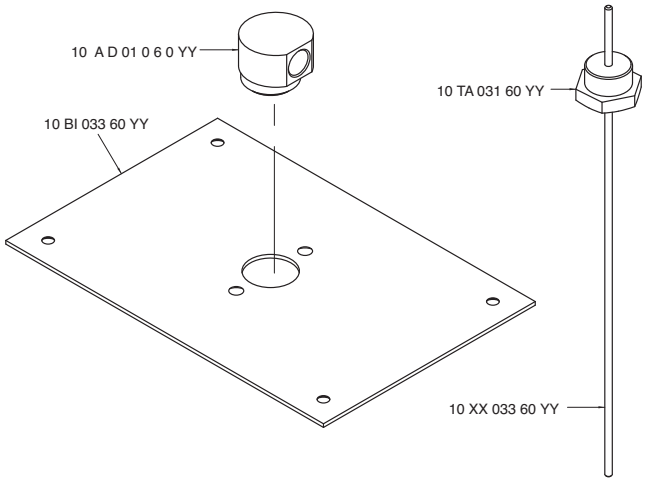

6800 B608 A00

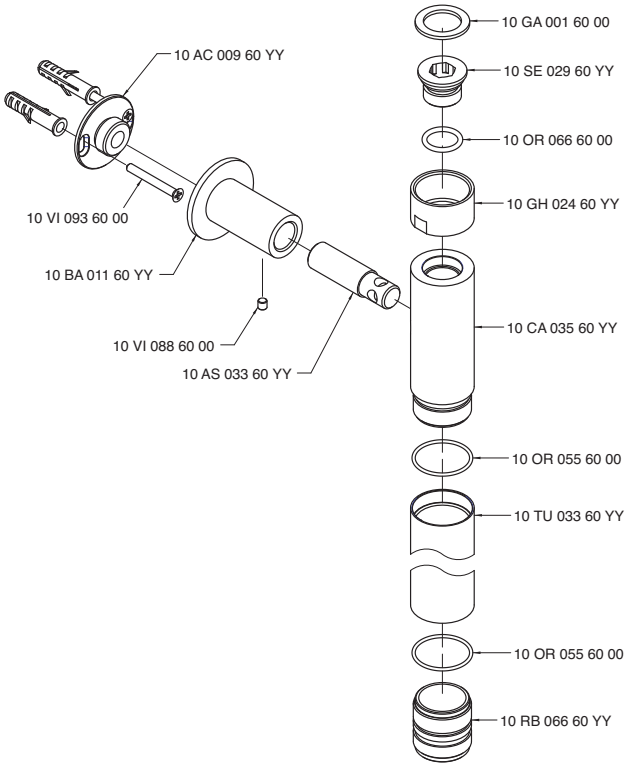

6800 BR01 A00

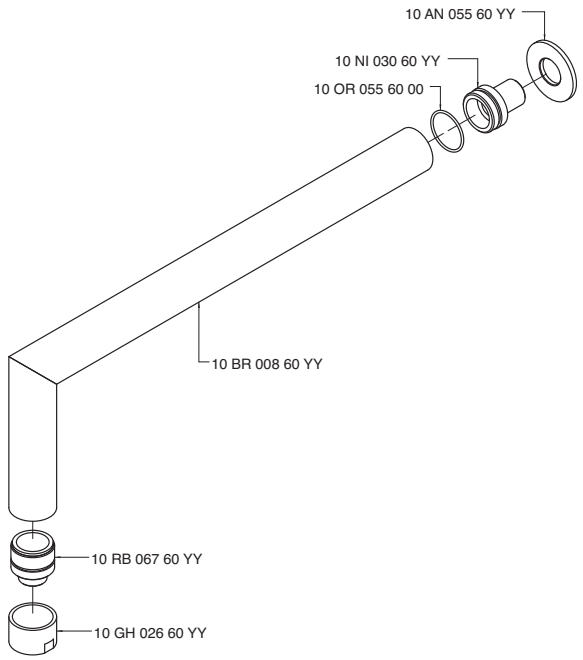

6800 C098 A00

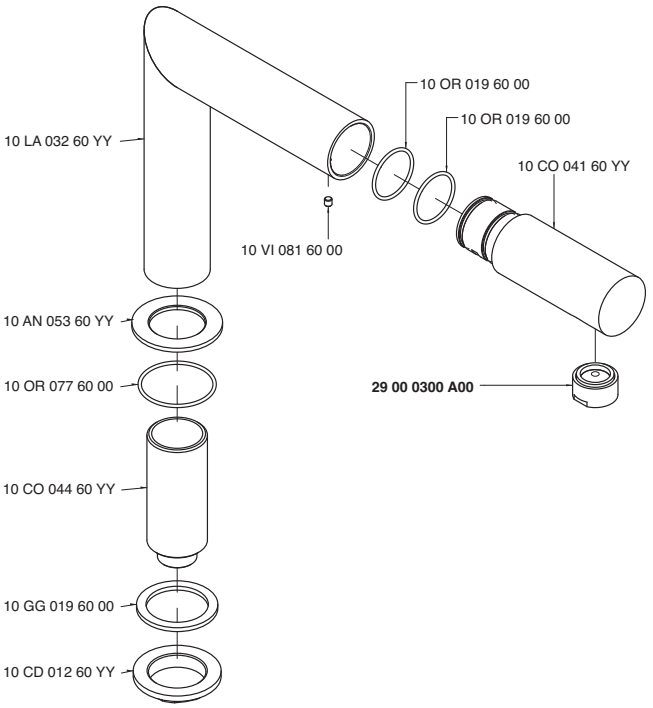

6800 C099 A00

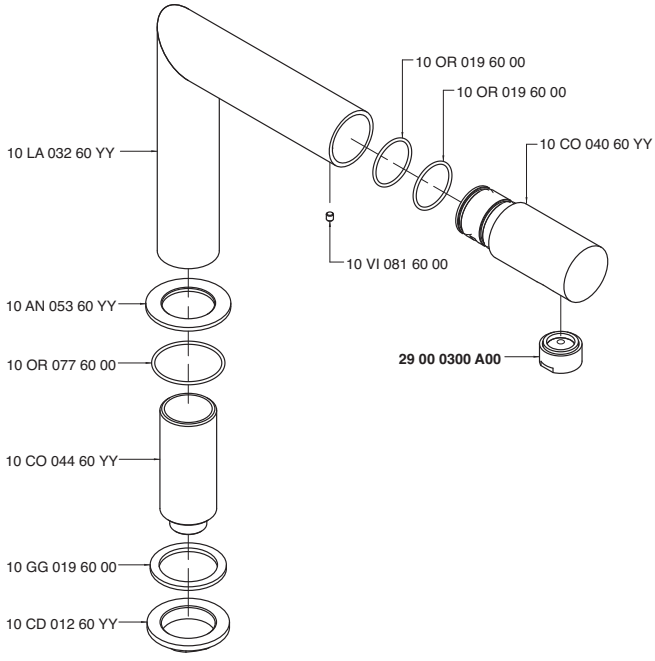

6800 C100 A00

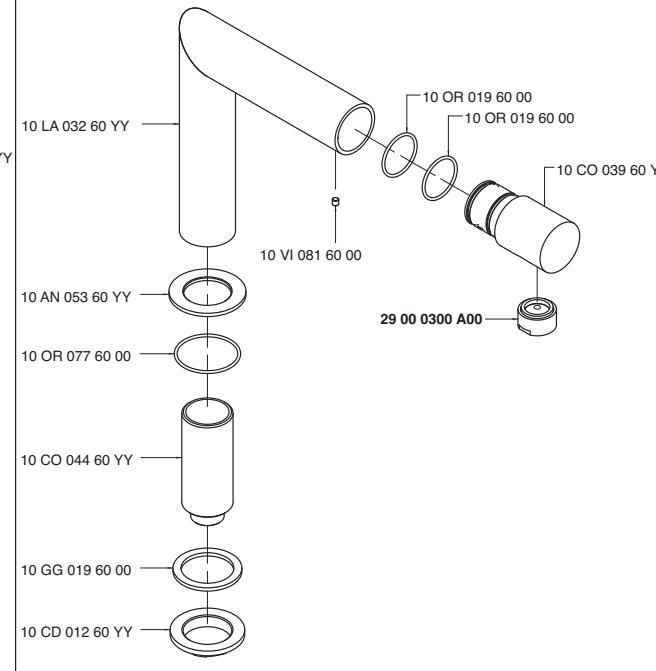

6800 C203 A00

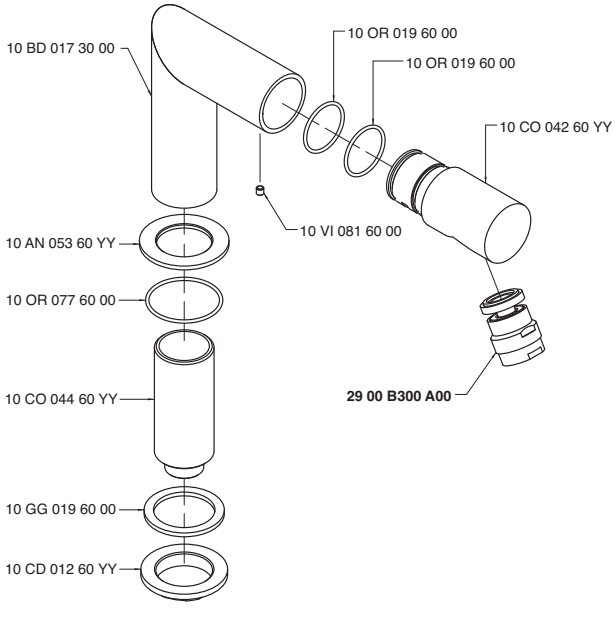

6800 C608 A00

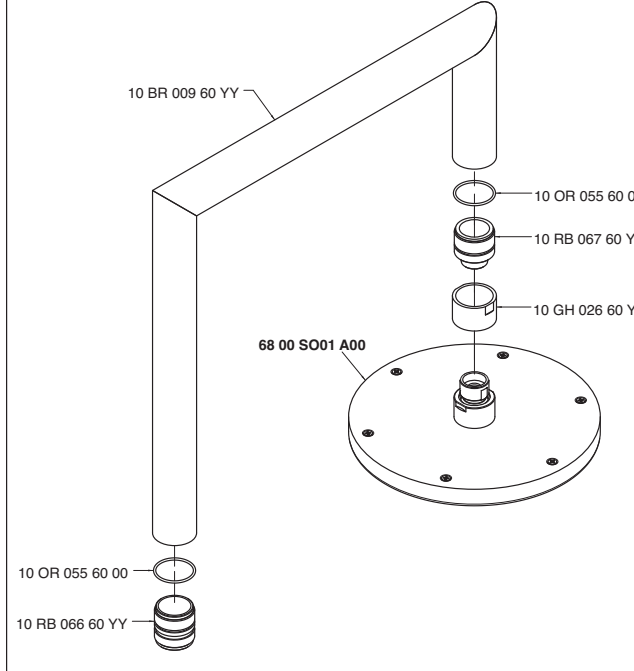

6800 CM04 A00

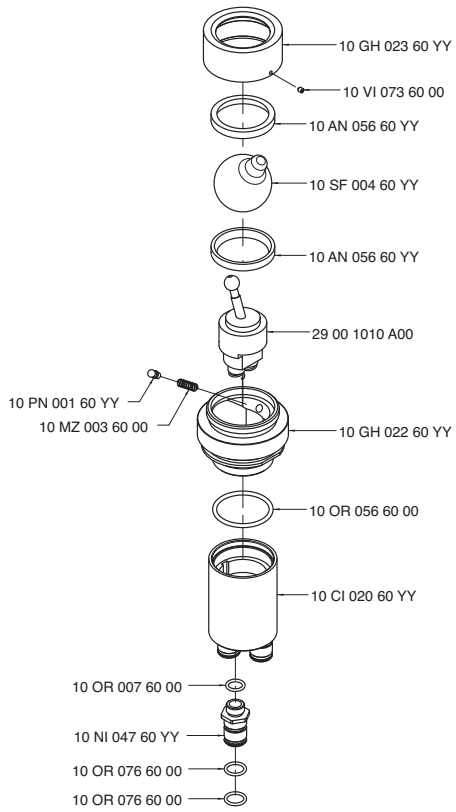

6800 CM05 AA0

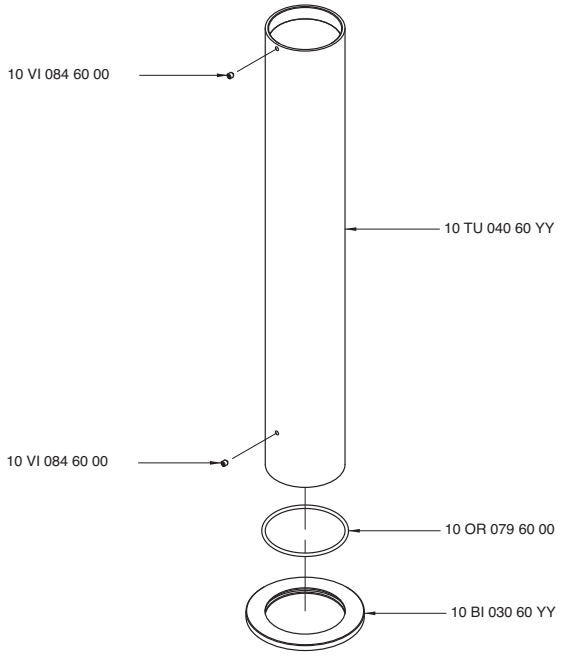

6800 CM05 AB0

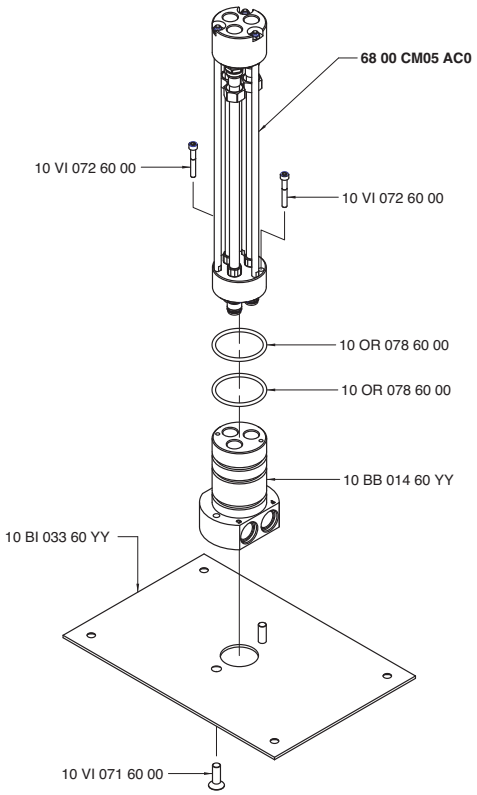

6800 CM05 AC0

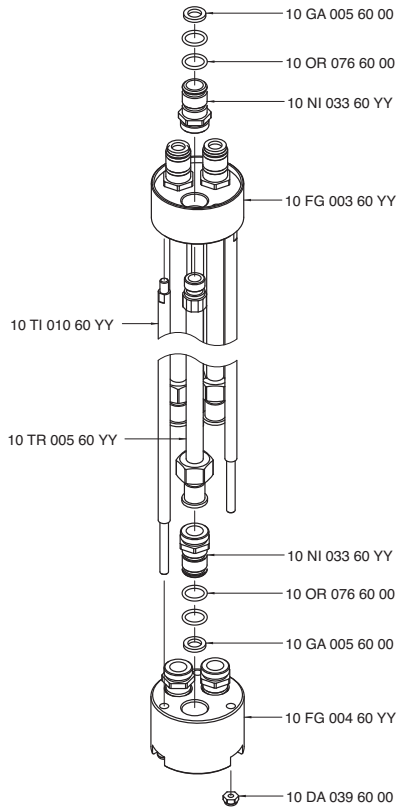

6800 KT01 A00

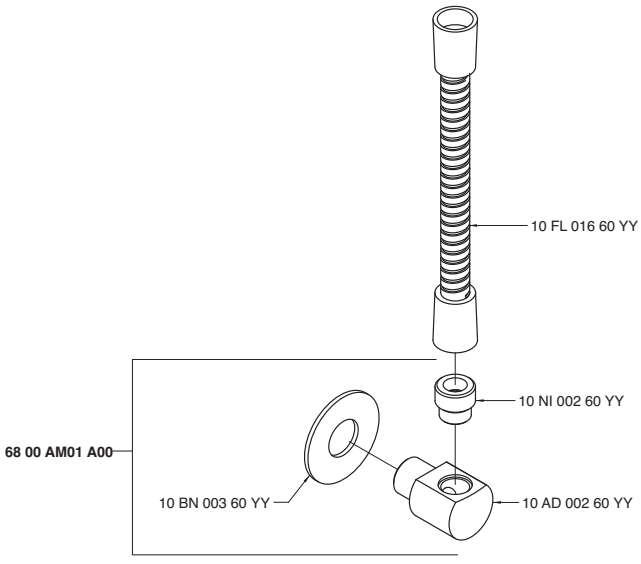

6800 PL01 A00

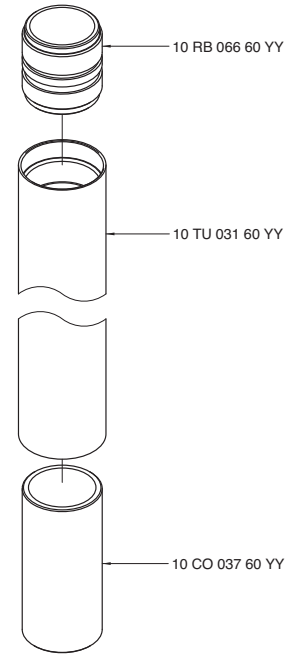

6800 PL02 A00

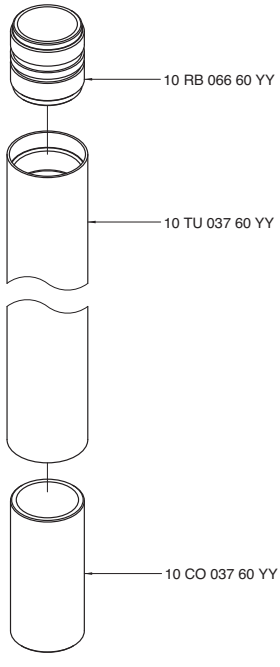

6800 SO01 A00

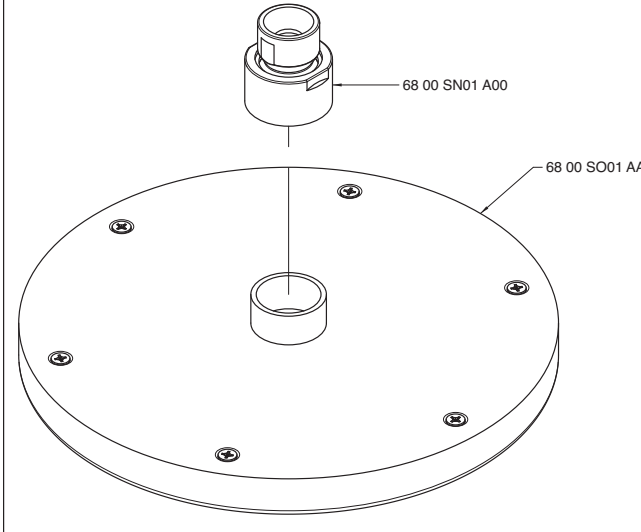

6800 V405 AA0

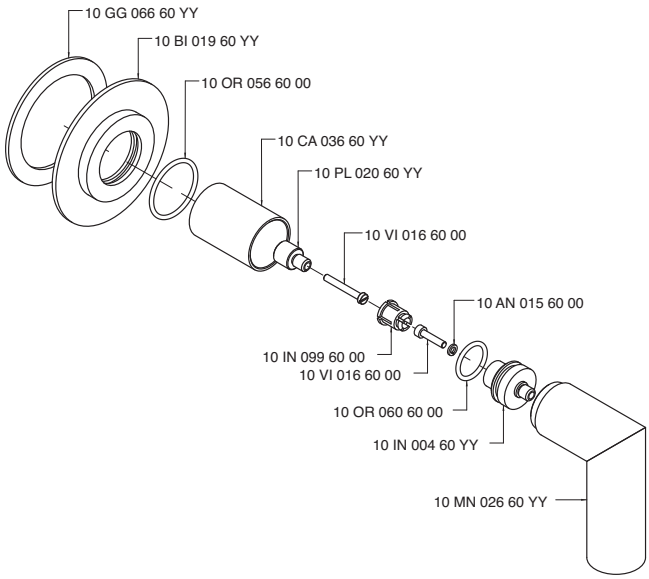

INDEX - 69

6901 0114 A00 69.059
6901 0115 A00 69.059
6901 0116 A00 69.059
6901 0300 A00 69.059
6901 0403 A00 69.029
6901 0403 AL0 69.030
6901 0417 A00 69.028
6901 0701 A00 69.060
6901 0702 A00 69.060
6901 1098 A00 69.004
6901 1099 A00 69.003
6901 1100 A00 69.002
6901 1103 A00 69.010
6901 1103 AA0 69.011
6901 1103 AAL 69.013
6901 1103 AL0 69.012
6901 1104 A00 69.007
6901 1105 A00 69.006
6901 1106 A00 69.005
6901 1120 A00 69.008
6901 1120 AL0 69.009
6901 1121 A00 69.031
6901 1121 AL0 69.032
6901 1201 A00 69.014
6901 1221 A00 69.015
6901 1221 AL0 69.016
6901 1400 A00 69.018
6901 1400 AE0 69.019
6901 1401 A00 69.020
6901 1402 A00 69.025
6901 1403 A00 69.061
6901 1505 A00 69.026
6901 1606 A00 69.023
6901 1606 AE0 69.024
6901 A021 A00 69.061
6901 A021 AL0 69.061
6901 A098 A00 69.061
6901 A099 A00 69.062
6901 A100 A00 69.062
6901 A113 A00 69.062
6901 A113 AA0 69.062
6901 A113 AAL 69.063
6901 A113 AL0 69.063
6901 A114 A00 69.063
6901 A115 A00 69.063
6901 A116 A00 69.064
6901 A120 A00 69.064
6901 A120 AL0 69.064
6901 A121 A00 69.064
6901 A121 AL0 69.065
6901 A201 A00 69.065
6901 A403 A00 69.065
6901 A414 A00 69.065
6901 A606 A00 69.066
6901 A701 A00 69.066
6901 AS01 A00 69.066
6901 B113 A00 69.066
6901 B401 A00 69.067
6901 B402 A00 69.067
6901 BD01 A00 69.067
6901 D403 A00 69.027
6901 F311 A00 69.017
6901 GE01 A00 69.067
6901 GV01 A00 69.068
6901 GV02 A00 69.068
6901 i401 A00 69.021
6901 i401 AA0 69.068
6901 KF01 A00 69.068
6901 LA01 A00 69.069
6901 LA02 A00 69.069
6901 LA03 A00 69.069
6901 LE01 A00 69.069
6901 MA01 A00 69.070
6901 MA02 A00 69.070
6901 N498 A00 69.022
6901 TG01 A00 69.070
6901 TG02 A00 69.070
6901 TG03 A00 69.071
6901 TG04 A00 69.071
6902 0114 A00 69.071
6902 0115 A00 69.071
6902 0116 A00 69.072
6902 0701 A00 69.072
6902 0702 A00 69.072
6902 1098 A00 69.035
6902 1099 A00 69.034
6902 1100 A00 69.033
6902 1103 A00 69.041
6902 1103 AA0 69.042
6902 1103 AAL 69.044
6902 1103 AL0 69.043
6902 1104 A00 69.038
6902 1105 A00 69.037
6902 1106 A00 69.036
6902 1120 A00 69.039
6902 1120 AL0 69.040
6902 1121 A00 69.057
6902 1121 AL0 69.058
6902 1201 A00 69.045
6902 1221 A00 69.046
6902 1221 AL0 69.047
6902 1400 A00 69.048
6902 1400 AE0 69.049
6902 1401 A00 69.050
6902 1402 A00 69.055
6902 1403 A00 69.072
6902 1505 A00 69.056
6902 1606 A00 69.053
6902 1606 AE0 69.054
6902 A021 A00 69.073
6902 A021 AL0 69.073
6902 A098 A00 69.073
6902 A099 A00 69.073
6902 A100 A00 69.074
6902 A113 A00 69.074
6902 A113 AA0 69.074
6902 A113 AAL 69.074
6902 A113 AL0 69.075
6902 A114 A00 69.075
6902 A115 A00 69.075
6902 A116 A00 69.075
6902 A120 A00 69.076
6902 A120 AL0 69.076
6902 A121 A00 69.076
6902 A121 AL0 69.076
6902 A201 A00 69.077
6902 A606 A00 69.077
6902 A701 A00 69.077
6902 B401 A00 69.077
6902 B402 A00 69.078
6902 GE01 A00 69.078
6902 i401 A00 69.051
6902 i401 AA0 69.078
6902 MA01 A00 69.078
6902 MA02 A00 69.078
6902 N498 A00 69.052
6903 0114 A00 69.059
6903 0115 A00 69.059
6903 0116 A00 69.059
6903 0701 A00 69.060
6903 0702 A00 69.060
6903 1098 A00 69.004
6903 1099 A00 69.003
6903 1100 A00 69.002
6903 1103 A00 69.010
6903 1103 AA0 69.011
6903 1103 AAL 69.013
6903 1103 AL0 69.012
6903 1104 A00 69.007
6903 1105 A00 69.006
6903 1106 A00 69.005
6903 1120 A00 69.008
6903 1120 AL0 69.009
6903 1121 A00 69.031
6903 1121 AL0 69.032
6903 1201 A00 69.014
6903 1221 A00 69.015
6903 1221 AL0 69.016
6903 1400 A00 69.018
6903 1400 AE0 69.019
6903 1401 A00 69.020
6903 1402 A00 69.025
6903 1403 A00 69.061
6903 1606 A00 69.023
6903 1606 AE0 69.024
6903 A021 A00 69.061
6903 A021 AL0 69.061
6903 A098 A00 69.061
6903 A099 A00 69.062
6903 A100 A00 69.062
6903 A113 A00 69.062
6903 A113 AA0 69.062
6903 A113 AAL 69.063
6903 A113 AL0 69.063
6903 A120 A00 69.064
6903 A120 AL0 69.064
6903 A121 A00 69.064
6903 A121 AL0 69.065
6903 A201 A00 69.065
6903 A606 A00 69.066
6903 A701 A00 69.066
6903 B401 A00 69.067
6903 B402 A00 69.067
6903 F311 A00 69.017
6903 GE01 A00 69.067
6903 i401 A00 69.021
6903 i401 AA0 69.068
6903 MA01 A00 69.070
6903 MA02 A00 69.070
6903 N498 A00 69.022
6904 0114 A00 69.059
6904 0115 A00 69.059
6904 0116 A00 69.059
6904 0701 A00 69.060
6904 0702 A00 69.060
6904 1098 A00 69.004
6904 1099 A00 69.003
6904 1100 A00 69.002
6904 1103 A00 69.010
6904 1103 AA0 69.011
6904 1103 AAL 69.013
6904 1103 AL0 69.012
6904 1104 A00 69.007
6904 1105 A00 69.006
6904 1106 A00 69.005
6904 1120 A00 69.008
6904 1120 AL0 69.009
6904 1121 A00 69.031
6904 1121 AL0 69.032
6904 1201 A00 69.014
6904 1221 A00 69.015
6904 1221 AL0 69.016
6904 1400 A00 69.018
6904 1400 AE0 69.019
6904 1401 A00 69.020
6904 1402 A00 69.025
6904 1403 A00 69.061
6904 1606 A00 69.023
6904 1606 AE0 69.024
6904 A021 A00 69.061
6904 A021 AL0 69.061
6904 A098 A00 69.061
6904 A099 A00 69.062
6904 A100 A00 69.062
6904 A113 A00 69.062
6904 A113 AA0 69.062
6904 A113 AAL 69.063
6904 A113 AL0 69.063
6904 A120 A00 69.064
6904 A120 AL0 69.064
6904 A121 A00 69.064
6904 A121 AL0 69.065
6904 A201 A00 69.065
6904 A606 A00 69.066
6904 A701 A00 69.066
6904 B401 A00 69.067
6904 B402 A00 69.067
6904 F311 A00 69.017
6904 GE01 A00 69.067
6904 i401 A00 69.021
6904 i401 AA0 69.068
6904 MA01 A00 69.070
6904 MA02 A00 69.070
6904 N498 A00 69.022

Modo - 69

6901 1100 A00
6903 1100 A00
6904 1100 A00

Monocomando lavabo da 110 mm

Single lever washbasin mixer
Waschtisch-Einhandbatterie
Monomando lavabo
Mitigeur lavabo

Codice - Code	Variante - Variant A
69 01 1100 A00	**69 01 A100 A00**
69 03 1100 A00	**69 03 A100 A00**
69 04 1100 A00	**69 04 A100 A00**

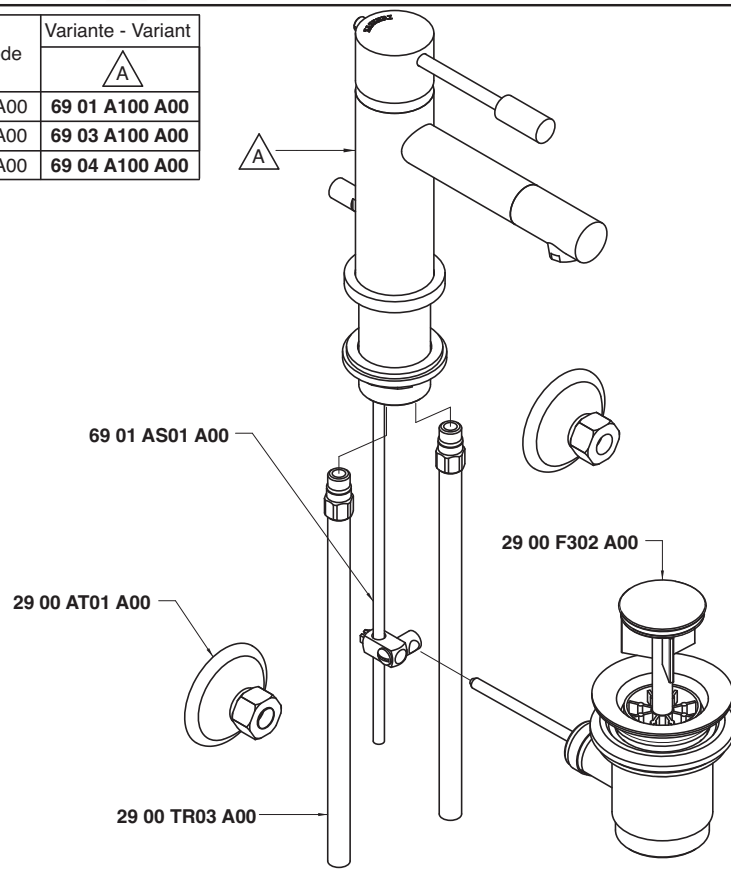

Condizioni di prova - Test conditions

Acqua calda - Hot water: **60±2 °C**
Acqua fredda - Cold water: **20±2 °C**
Classe areatore - Aerator class: **V**

P [bar]	Q l/min
0,1	
0,2	2,5
0,5	4,1
1	5,9
1,5	7,3
2	8,2
2,5	9,1
3	10,0
3,5	10,9
4	11,8
4,5	12,7
5	13,2

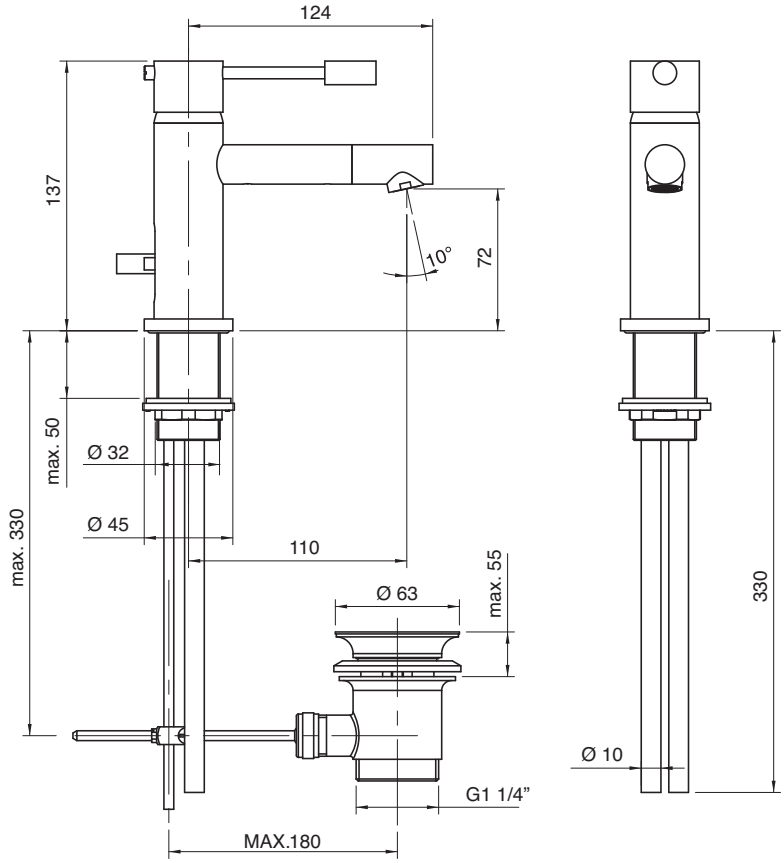

6901 1099 A00
6903 1099 A00
6904 1099 A00

Monocomando lavabo da 130 mm

Single lever washbasin mixer
Waschtisch-Einhandbatterie
Monomando lavabo
Mitigeur lavabo

Codice - Code	Variante - Variant A
69 01 1099 A00	**69 01 A099 A00**
69 03 1099 A00	**69 03 A099 A00**
69 04 1099 A00	**69 04 A099 A00**

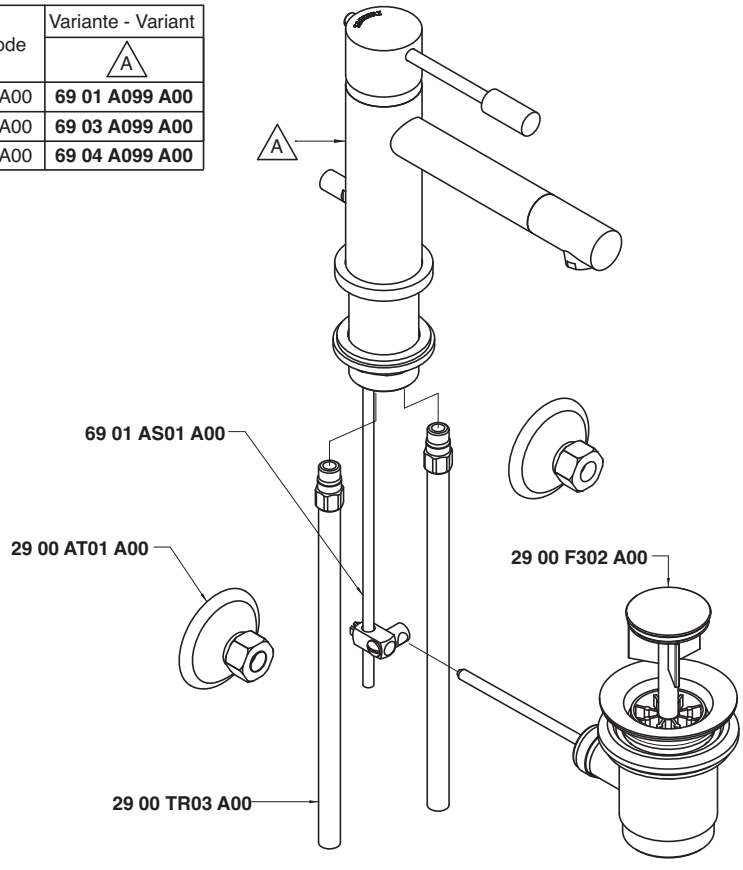

Condizioni di prova - Test conditions

Acqua calda - Hot water: **60±2 °C**
Acqua fredda - Cold water: **20±2 °C**
Classe areatore - Aerator class: **V**

P [bar]	Q l/min
0,1	
0,2	2,5
0,5	4,1
1	5,9
1,5	7,3
2	8,2
2,5	9,1
3	10,0
3,5	10,9
4	11,8
4,5	12,7
5	13,2

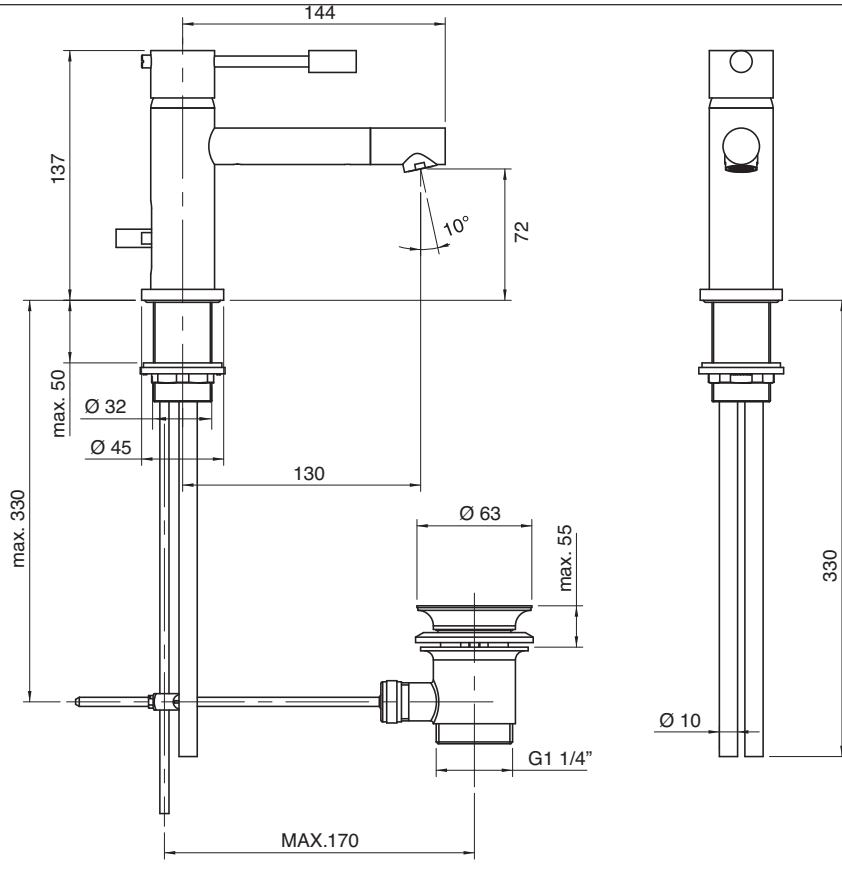

6901 1098 A00
6903 1098 A00
6904 1098 A00

Monocomando lavabo da 150 mm

Single lever washbasin mixer
Waschtisch-Einhandbatterie
Monomando lavabo
Mitigeur lavabo

Codice - Code	Variante - Variant A
69 01 1098 A00	**69 01 A098 A00**
69 03 1098 A00	**69 03 A098 A00**
69 04 1098 A00	**69 04 A098 A00**

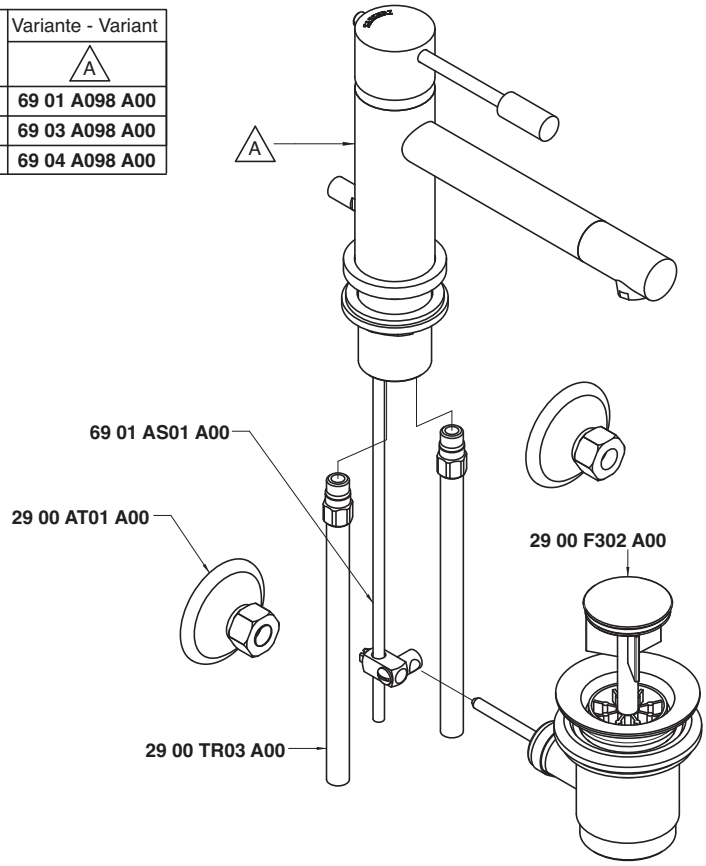

Condizioni di prova - Test conditions

Acqua calda - Hot water: **60±2 °C**
Acqua fredda - Cold water: **20±2 °C**
Classe areatore - Aerator class: **V**

P [bar]	Q l/min
0,1	
0,2	
0,5	3,9
1,0	5,7
1,5	7,0
2,0	8,1
2,5	9,0
3,0	10,0
3,5	10,8
4,0	11,5
4,5	12,3
5,0	12,9

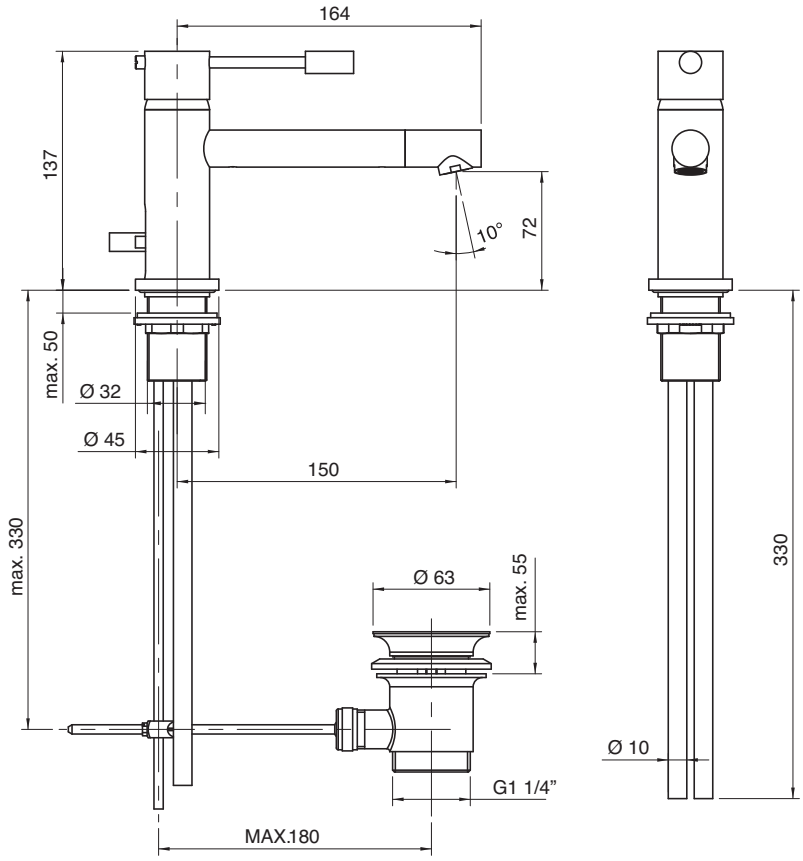

6901 1106 A00
6903 1106 A00
6904 1106 A00

Monocomando lavabo senza scarico da 110 mm

Single lever washbasin mixer without plug
Waschtisch-Einhandbatterie ohne Ablauf
Monomando lavabo sin desagüe
Mitigeur lavabo sans bonde vidange

Codice - Code	Variante - Variant A
69 01 1106 A00	**69 01 0116 A00**
69 03 1106 A00	**69 03 0116 A00**
69 04 1106 A00	**69 04 0116 A00**

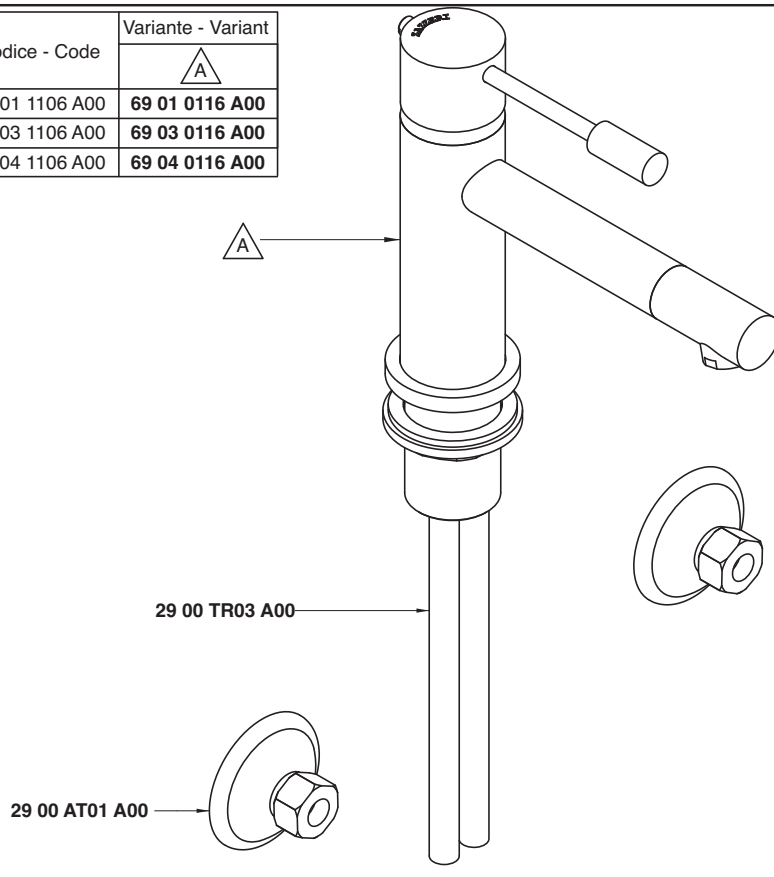

Condizioni di prova - Test conditions

Acqua calda - Hot water: **60±2 °C**
Acqua fredda - Cold water: **20±2 °C**
Classe areatore - Aerator class: **V**

P [bar]	Q l/min
0,1	
0,2	
0,5	3,9
1,0	5,7
1,5	7,0
2,0	8,1
2,5	9,0
3,0	10,0
3,5	10,8
4,0	11,5
4,5	12,3
5,0	12,9

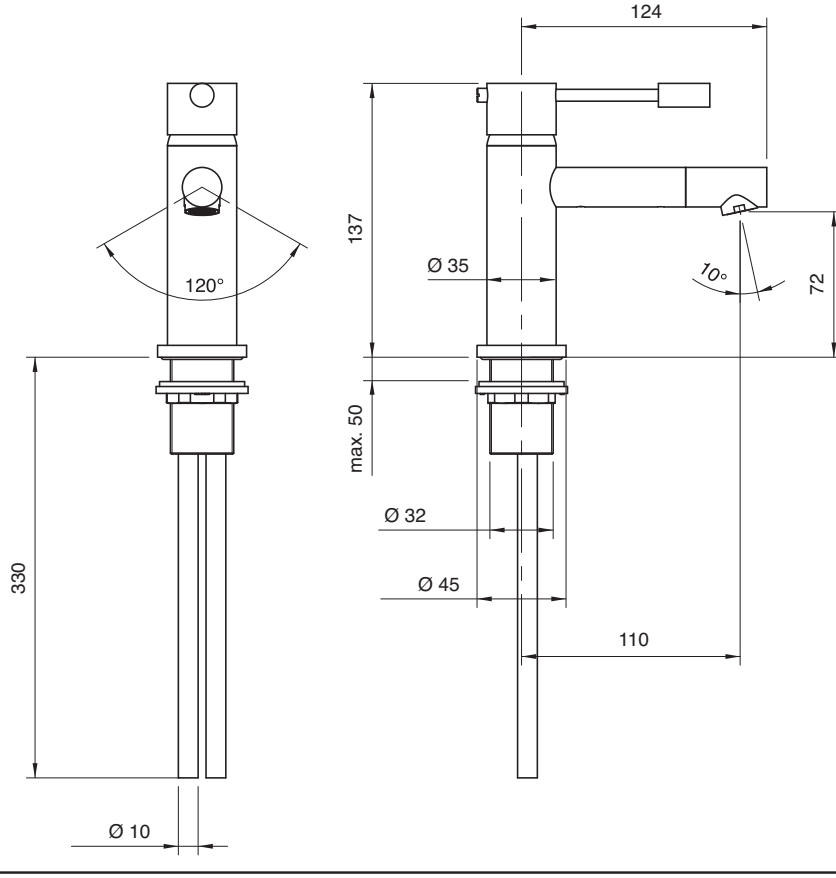

6901 1105 A00
6903 1105 A00
6904 1105 A00

Monocomando lavabo senza scarico da 130 mm

Single lever washbasin mixer without plug
Waschtisch-Einhandbatterie ohne Ablauf
Monomando lavabo sin desagüe
Mitigeur lavabo sans bonde vidange

Codice - Code	Variante - Variant A
69 01 1105 A00	**69 01 0115 A00**
69 03 1105 A00	**69 03 0115 A00**
69 04 1105 A00	**69 04 0115 A00**

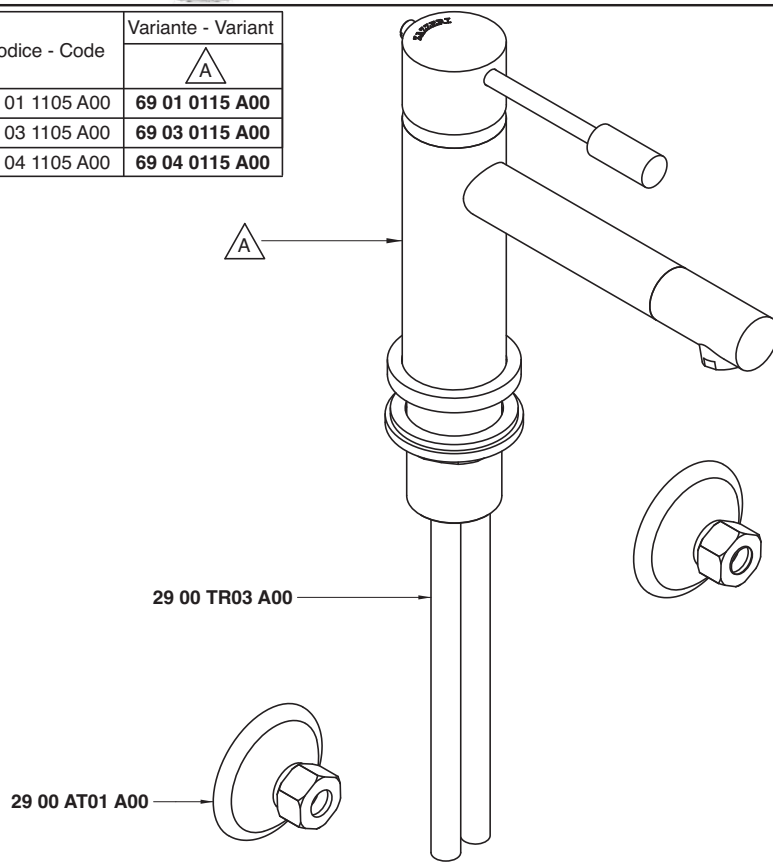

Condizioni di prova - Test conditions

Acqua calda - Hot water: **60±2 °C**
Acqua fredda - Cold water: **20±2 °C**
Classe areatore - Aerator class: **V**

P [bar]	Q l/min
0,1	
0,2	
0,5	3,9
1,0	5,7
1,5	7,0
2,0	8,1
2,5	9,0
3,0	10,0
3,5	10,8
4,0	11,5
4,5	12,3
5,0	12,9

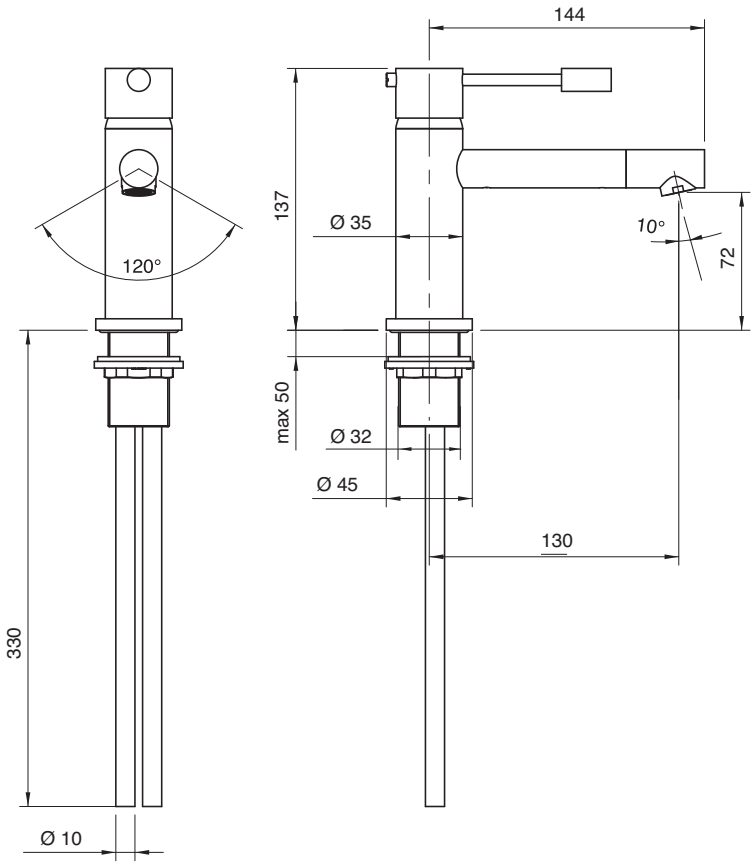

6901 1104 A00
6903 1104 A00
6904 1104 A00

Monocomando lavabo senza scarico da 150 mm

Single lever washbasin mixer without plug
Waschtisch-Einhandbatterie ohne Ablauf
Monomando lavabo sin desagüe
Mitigeur lavabo sans bonde vidange

Codice - Code	Variante - Variant A
69 01 1104 A00	**69 01 0114 A00**
69 03 1104 A00	**69 03 0114 A00**
69 04 1104 A00	**69 04 0114 A00**

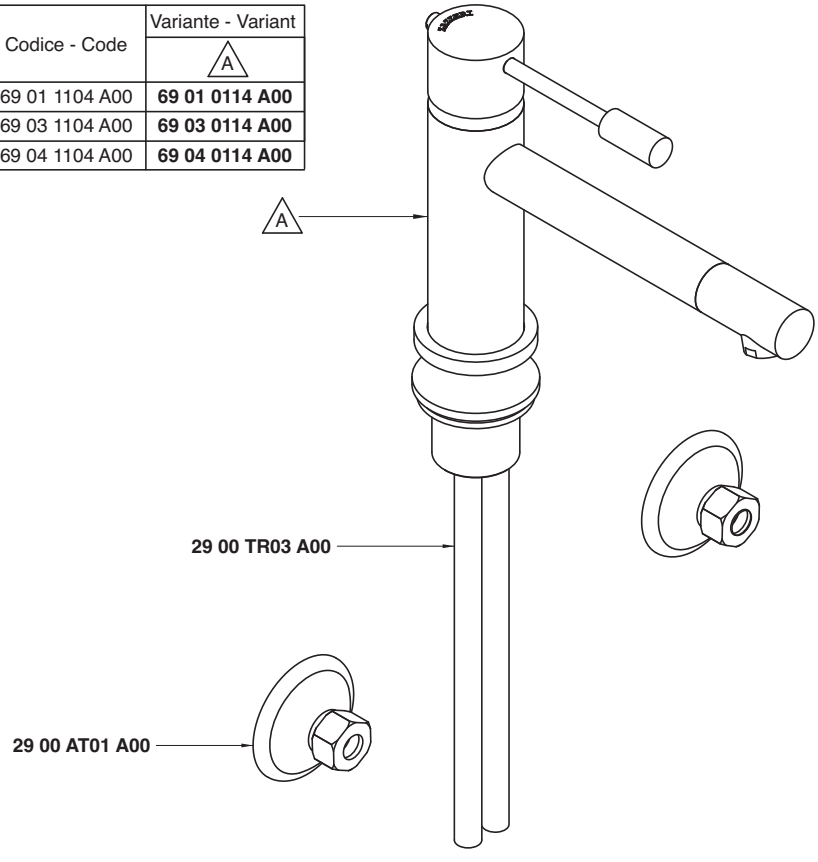

Condizioni di prova - Test conditions

Acqua calda - Hot water: **60±2 °C**
Acqua fredda - Cold water: **20±2 °C**
Classe areatore - Aerator class: **V**

P [bar]	Q l/min
0,1	
0,2	
0,5	3,9
1,0	5,7
1,5	7,0
2,0	8,1
2,5	9,0
3,0	10,0
3,5	10,8
4,0	11,5
4,5	12,3
5,0	12,9

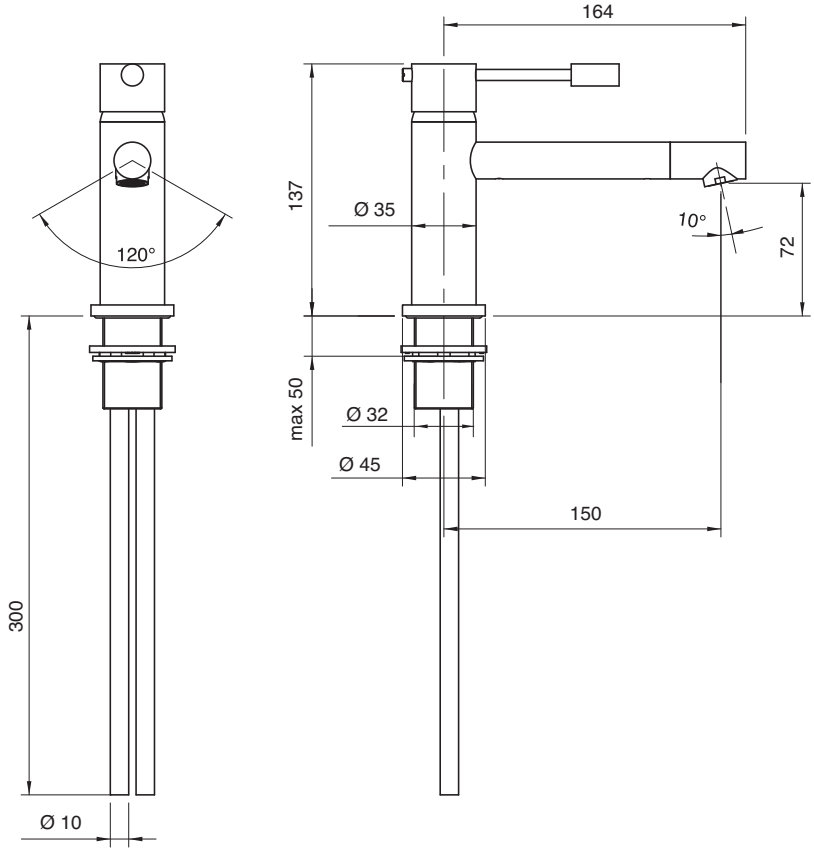

6901 1120 A00
6903 1120 A00
6904 1120 A00

Monocomando lavabo Ø 40 collo girevole senza scarico

Single lever washbasin mixer with revolving spout Ø 40 without drain
Waschtisch-Einhandbatterie mit Schwenkauslauf Ø 40 ohne Ablauf
Monomando lavabo caño giratorio Ø 40 sin desagüe
Mitigeur lavabo avec bec orientable Ø 40 sans bonde de vidange

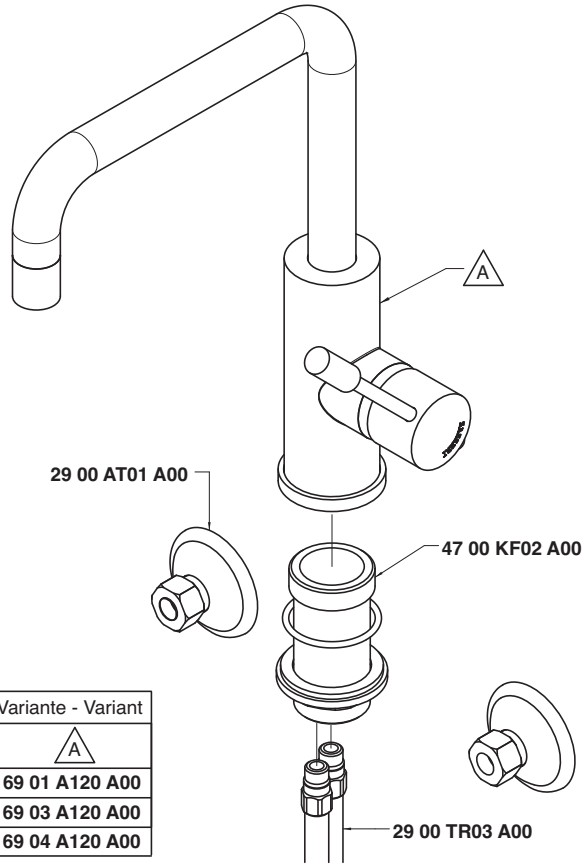

Codice - Code	Variante - Variant A
69 01 1120 A00	**69 01 A120 A00**
69 03 1120 A00	**69 03 A120 A00**
69 04 1120 A00	**69 04 A120 A00**

Condizioni di prova - Test conditions

Acqua calda - Hot water: **60±2 °C**
Acqua fredda - Cold water: **20±2 °C**
Classe areatore - Aerator class: **V**

P [bar]	Q l/min
0,10	
0,20	
0,50	3,86
1,00	5,69
1,50	7,03
2,00	8,17
2,50	9,16
3,00	10,00
3,50	10,90
4,00	11,70
4,50	12,48
5,00	13,18

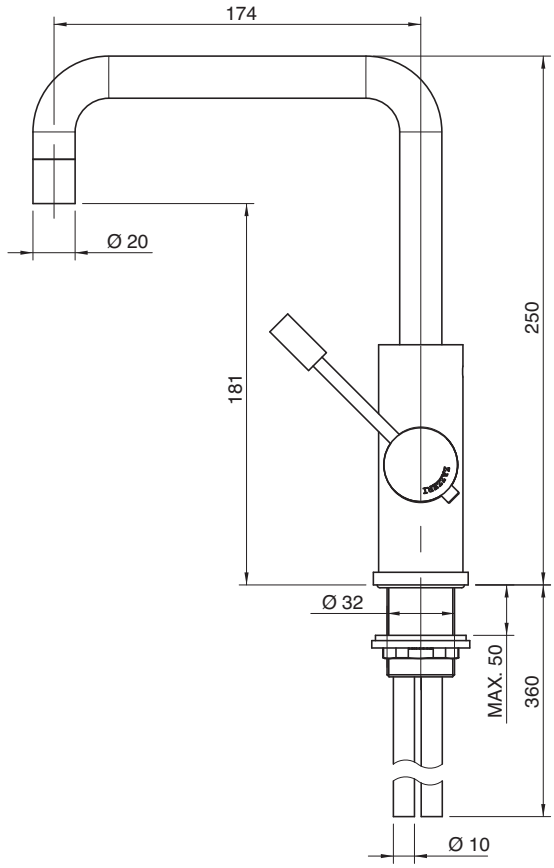

6901 1120 AL0
6903 1120 AL0
6904 1120 AL0

Monocomando lavabo Ø 40 collo girevole tondo senza scarico

Single lever washbasin mixer with round revolving spout Ø 40 without drain
Waschtisch-Einhandbatterie mit rundem Schwenkauslauf Ø 40 ohne Ablauf
Monomando lavabo caño giratorio redondo Ø 40 sin desagüe
Mitigeur lavabo avec bec orientable rond Ø 40 sans bonde de vidange

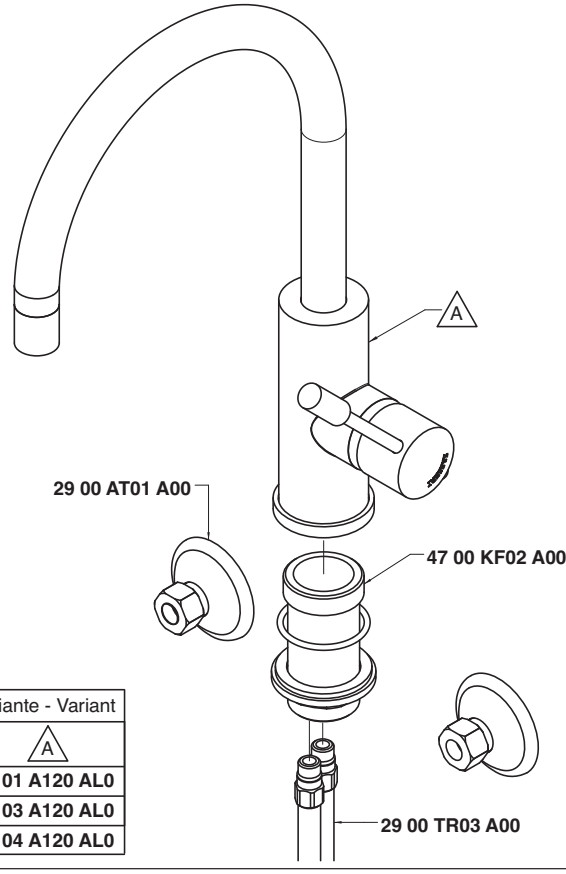

Codice - Code	Variante - Variant A
69 01 1120 AL0	**69 01 A120 AL0**
69 03 1120 AL0	**69 03 A120 AL0**
69 04 1120 AL0	**69 04 A120 AL0**

Condizioni di prova - Test conditions

Acqua calda - Hot water: **60±2 °C**
Acqua fredda - Cold water: **20±2 °C**
Classe areatore - Aerator class: **V**

P [bar]	Q l/min
0,10	
0,20	
0,50	3,86
1,00	5,69
1,50	7,03
2,00	8,17
2,50	9,16
3,00	10,00
3,50	10,90
4,00	11,70
4,50	12,48
5,00	13,18

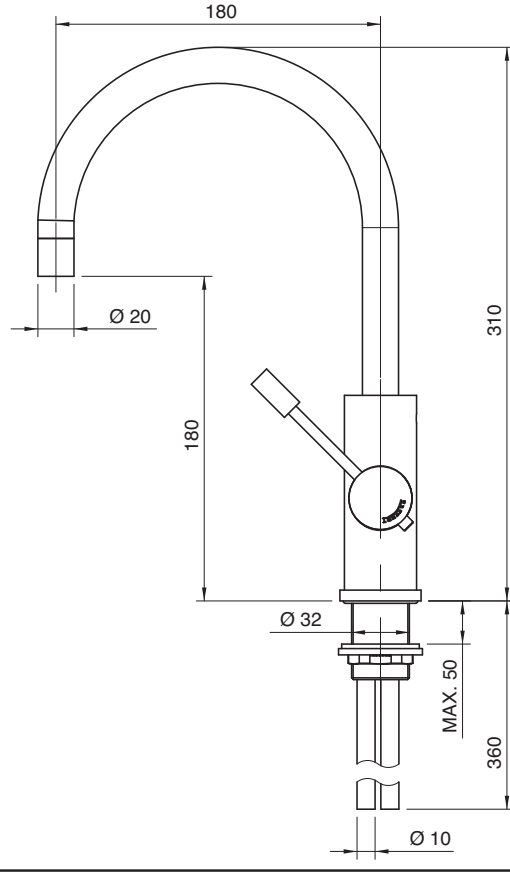

6901 1103 A00
6903 1103 A00
6904 1103 A00

Batteria lavabo a incasso completa

Built-in washbasin set
Wand-Waschtischbatterie UP-Mont.
Batería lavabo de empotrar
Mélangeur lavabo à encastrer

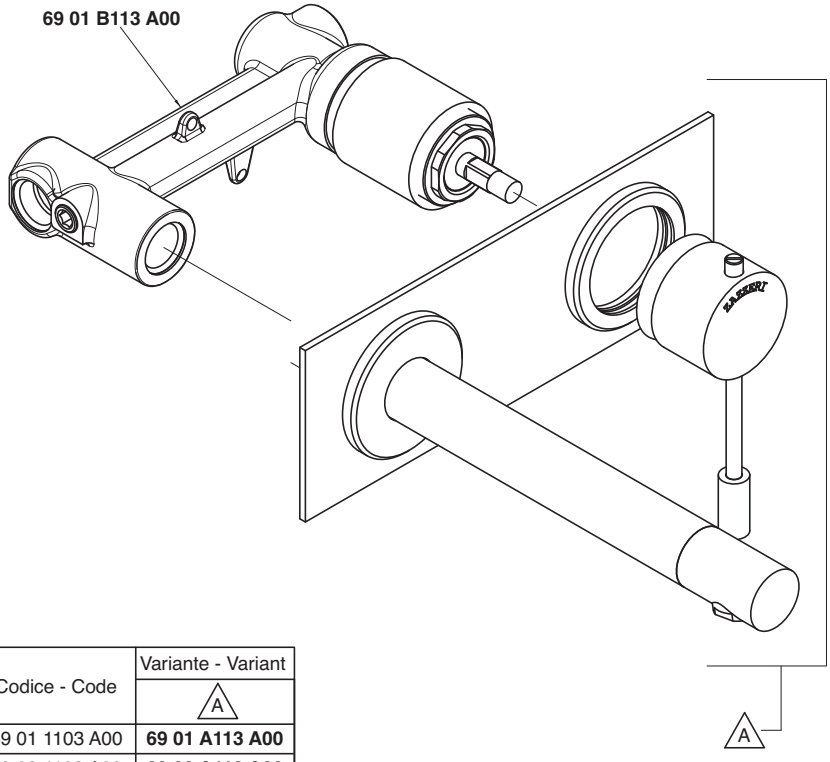

Codice - Code	Variante - Variant A
69 01 1103 A00	**69 01 A113 A00**
69 03 1103 A00	**69 03 A113 A00**
69 04 1103 A00	**69 04 A113 A00**

Condizioni di prova - Test conditions

Acqua calda - Hot water: **60±2 °C**
Acqua fredda - Cold water: **20±2 °C**
Classe areatore - Aerator class: **B**

P [bar]	Q l/min
0,1	
0,2	
0,5	7,5
1	10,29
1,5	12,5
2	14,4
2,5	16,0
3	17,5
3,5	18,6
4	19,8
4,5	21,1
5	22,2

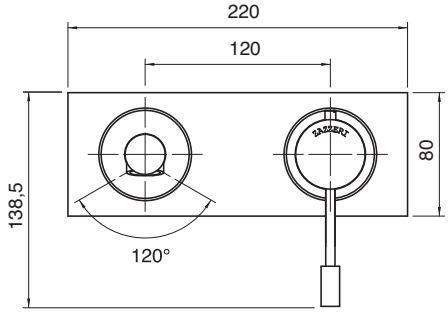

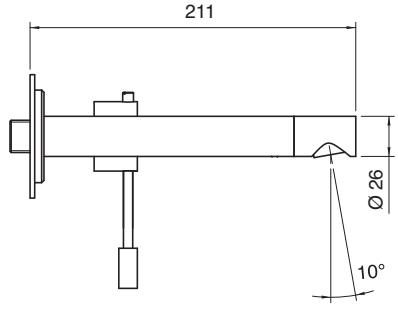

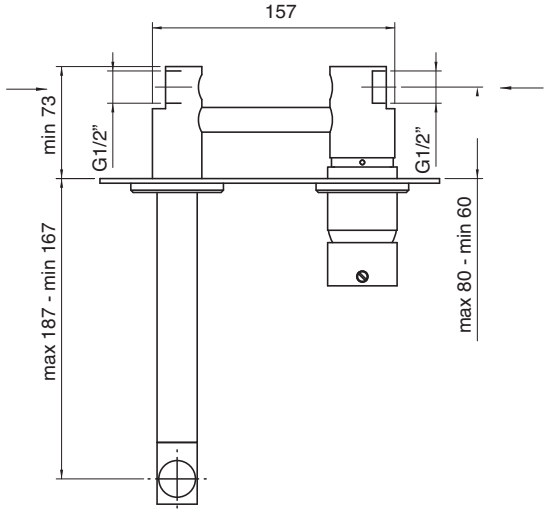

6901 1103 AA0
6903 1103 AA0
6904 1103 AA0

Batteria lavabo a incasso completa

Built-in washbasin set
Wand-Waschtischbatterie UP-Mont.
Batería lavabo de empotrar
Mélangeur lavabo à encastrer

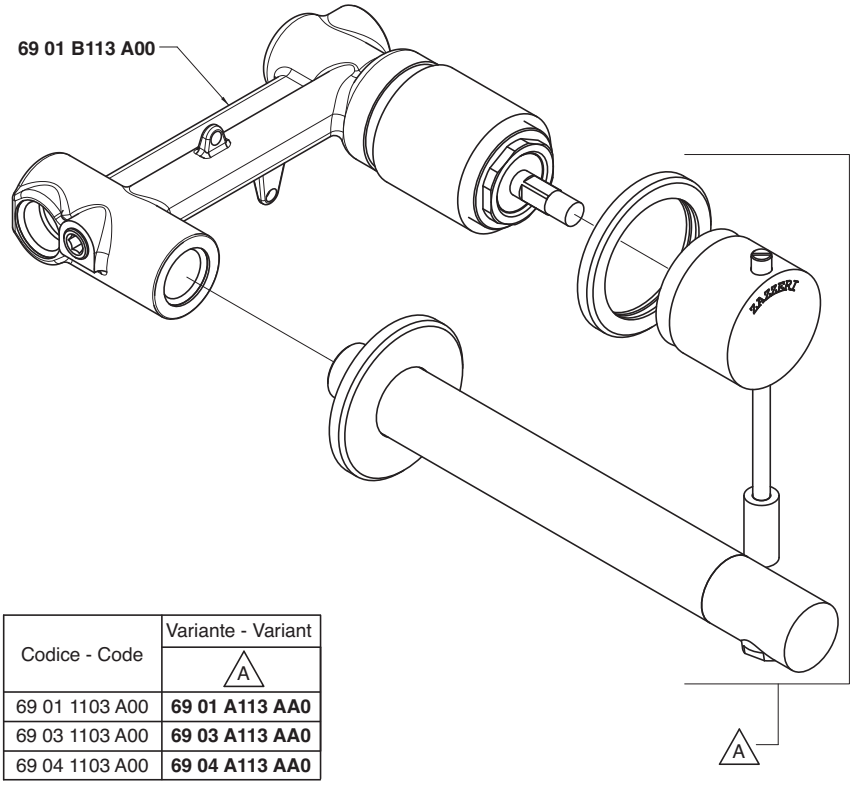

Codice - Code	Variante - Variant A
69 01 1103 A00	**69 01 A113 AA0**
69 03 1103 A00	**69 03 A113 AA0**
69 04 1103 A00	**69 04 A113 AA0**

Condizioni di prova - Test conditions

Acqua calda - Hot water: **60±2 °C**
Acqua fredda - Cold water: **20±2 °C**
Classe areatore - Aerator class: **B**

P [bar]	Q l/min
0,1	
0,2	
0,5	7,5
1	10,29
1,5	12,5
2	14,4
2,5	16,0
3	17,5
3,5	18,6
4	19,8
4,5	21,1
5	22,2

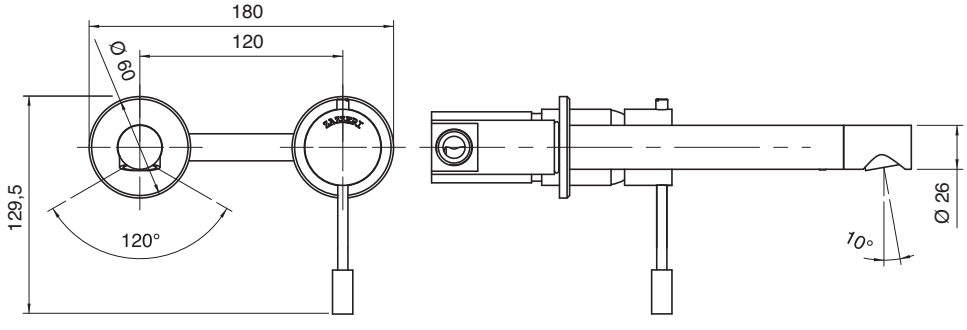

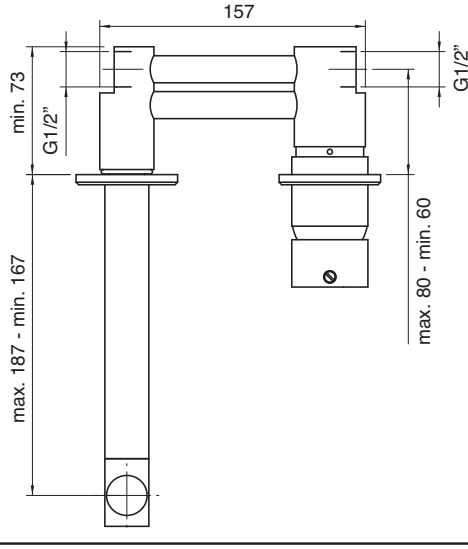

6901 1103 AL0
6903 1103 AL0
6904 1103 AL0

Batteria lavabo a incasso completa

Built-in washbasin set
Wand-Waschtischbatterie UP-Mont.
Batería lavabo de empotrar
Mélangeur lavabo à encastrer

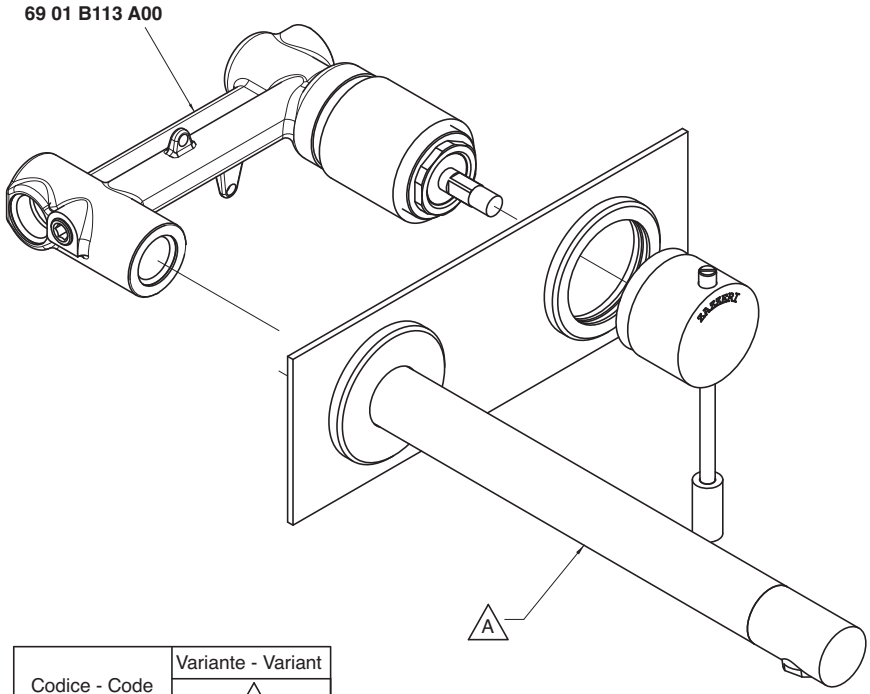

Codice - Code	Variante - Variant A
69 01 1103 AL0	**69 01 A113 AL0**
69 03 1103 AL0	**69 03 A113 AL0**
69 04 1103 AL0	**69 04 A113 AL0**

Condizioni di prova - Test conditions

Acqua calda - Hot water: **60±2 °C**
Acqua fredda - Cold water: **20±2 °C**
Classe areatore - Aerator class: **B**

P [bar]	Q l/min
0,1	
0,2	
0,5	7,4
1	10,21
1,5	12,4
2	14,2
2,5	15,8
3	17,2
3,5	18,6
4	19,8
4,5	21,0
5	22,2

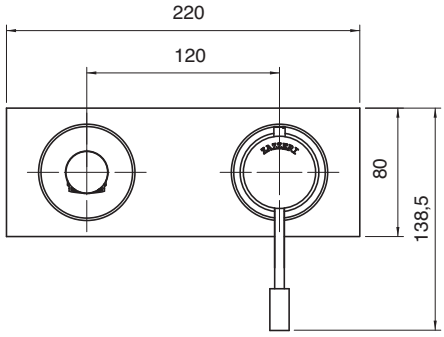

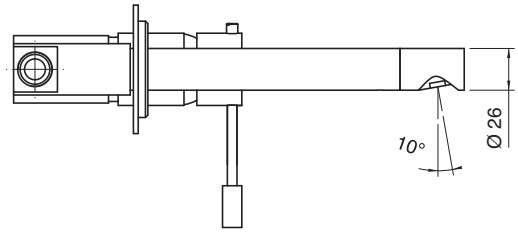

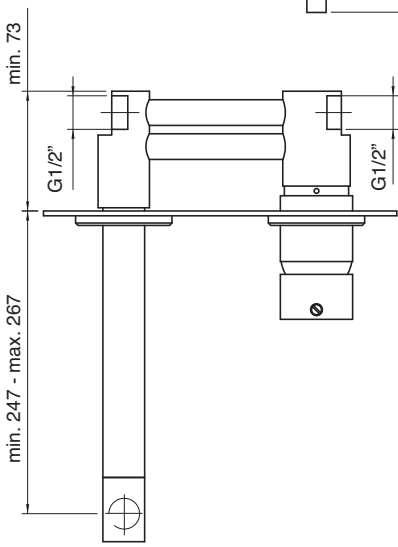

6901 1103 AAL
6903 1103 AAL
6904 1103 AAL

Batteria lavabo a incasso completa

Built-in washbasin set
Wand-Waschtischbatterie UP-Mont.
Batería lavabo de empotrar
Mélangeur lavabo à encastrer

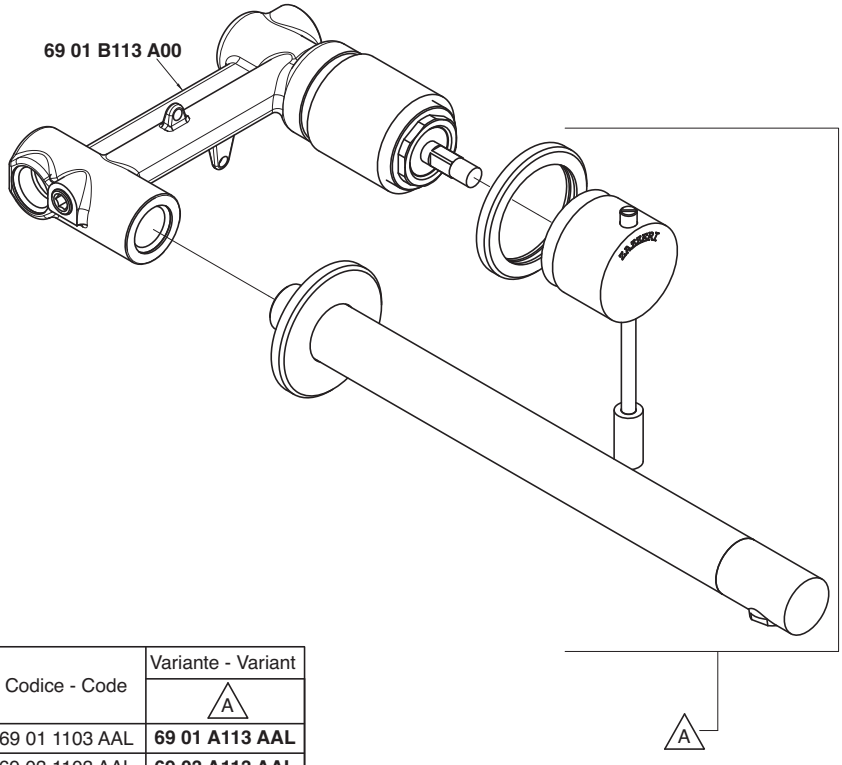

Codice - Code	Variante - Variant A
69 01 1103 AAL	**69 01 A113 AAL**
69 03 1103 AAL	**69 03 A113 AAL**
69 04 1103 AAL	**69 04 A113 AAL**

Condizioni di prova - Test conditions

Acqua calda - Hot water: **60±2 °C**
Acqua fredda - Cold water: **20±2 °C**
Classe areatore - Aerator class: **B**

P [bar]	Q l/min
0,1	
0,2	
0,5	7,4
1	10,21
1,5	12,4
2	14,2
2,5	15,8
3	17,2
3,5	18,6
4	19,8
4,5	21,0
5	22,2

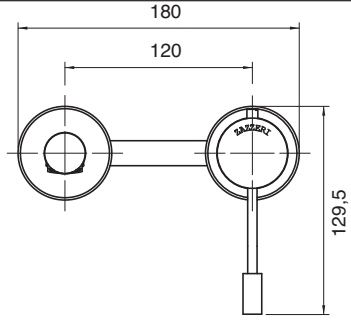

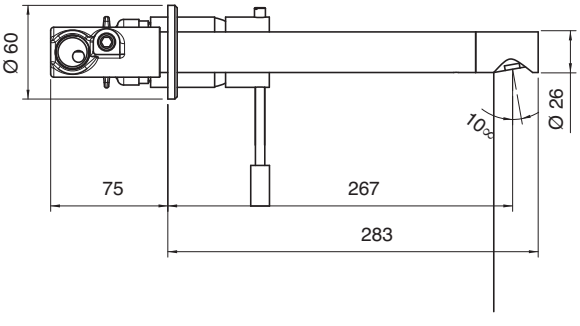

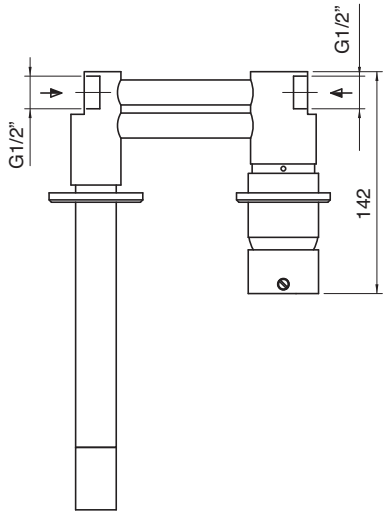

6901 1201 A00
6903 1201 A00
6904 1201 A00

Monocomando bidet

Single lever bidet mixer
Bidet-Einhandbatterie
Monomando bidé
Mitigeur bidet

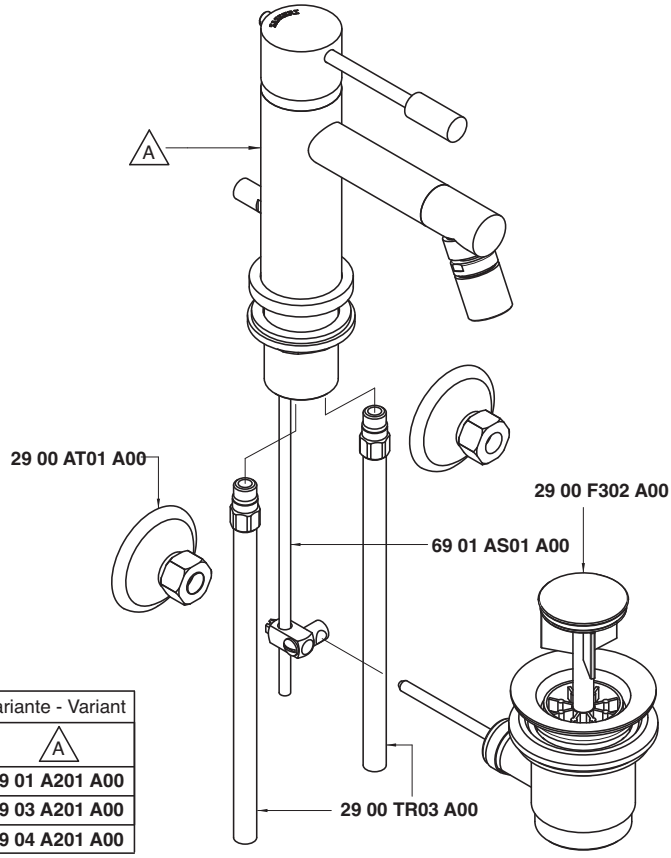

Codice - Code	Variante - Variant A
69 01 1201 A00	**69 01 A201 A00**
69 03 1201 A00	**69 03 A201 A00**
69 04 1201 A00	**69 04 A201 A00**

Condizioni di prova - Test conditions

Acqua calda - Hot water: **60±2 °C**
Acqua fredda - Cold water: **20±2 °C**
Classe areatore - Aerator class: **V**

P [bar]	Q l/min
0,10	
0,20	
0,50	3,81
1,00	5,57
1,50	6,90
2,00	8,03
2,50	8,97
3,00	9,85
3,50	10,67
4,00	11,35
4,50	12,17
5,00	12,79

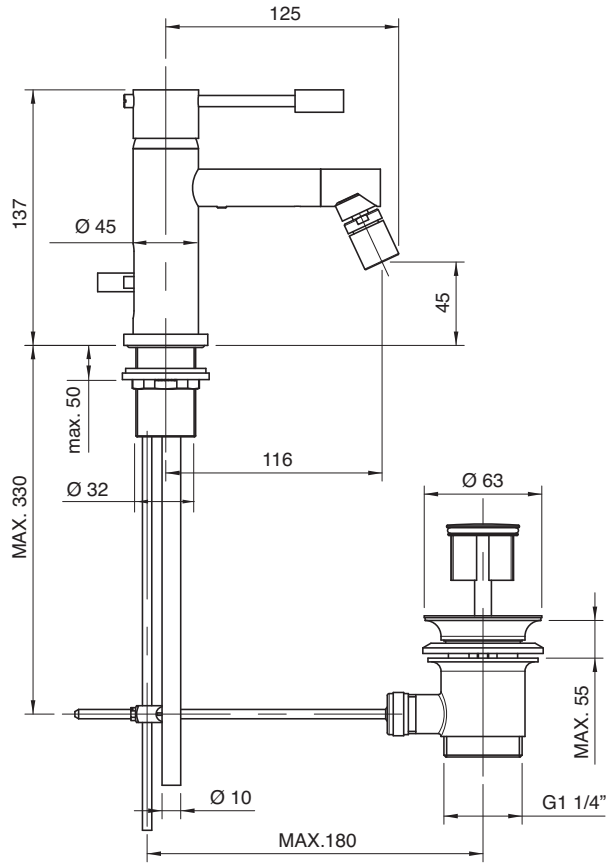

6901 1221 A00
6903 1221 A00
6904 1221 A00

Monocomando bidet Ø 40 collo girevole senza scarico

Single lever bidet mixer with revolving spout Ø 40 without drain
Bidet-Einhandbatterie mit Schwenkauslauf Ø 40 ohne Ablauf
Monomando bidé caño giratorio Ø 40 sin desagüe
Mitigeur bidet avec bec orientable Ø 40 sans bonde de vidange

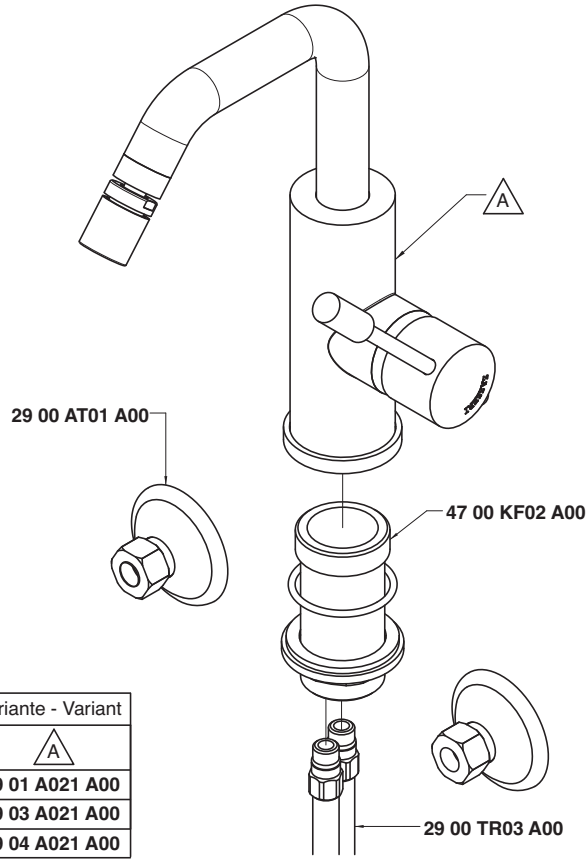

Codice - Code	Variante - Variant A
69 01 1221 A00	**69 01 A021 A00**
69 03 1221 A00	**69 03 A021 A00**
69 04 1221 A00	**69 04 A021 A00**

Condizioni di prova - Test conditions

Acqua calda - Hot water: **60±2 °C**
Acqua fredda - Cold water: **20±2 °C**
Classe areatore - Aerator class: **V**

P [bar]	Q l/min
0,10	
0,20	
0,50	3,51
1,00	5,18
1,50	6,42
2,00	7,45
2,50	8,35
3,00	9,19
3,50	9,95
4,00	10,70
4,50	11,38
5,00	12,10

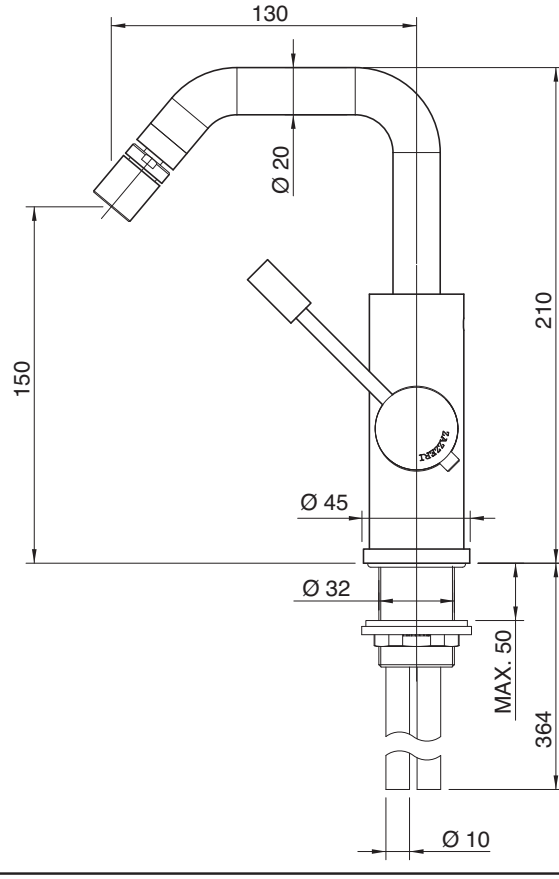

6901 1221 AL0
6903 1221 AL0
6904 1221 AL0

Monocomando bidet Ø 40 collo girevole tondo senza scarico

Single lever bidet mixer with round revolving spout Ø 40 without drain
Bidet-Einhandbatterie mit rundem Schwenkauslauf Ø 40 ohne Ablauf
Monomando bidé caño giratorio redondo Ø 40 sin desagüe
Mitigeur bidet avec bec orientable rond Ø 40 sans bonde de vidange

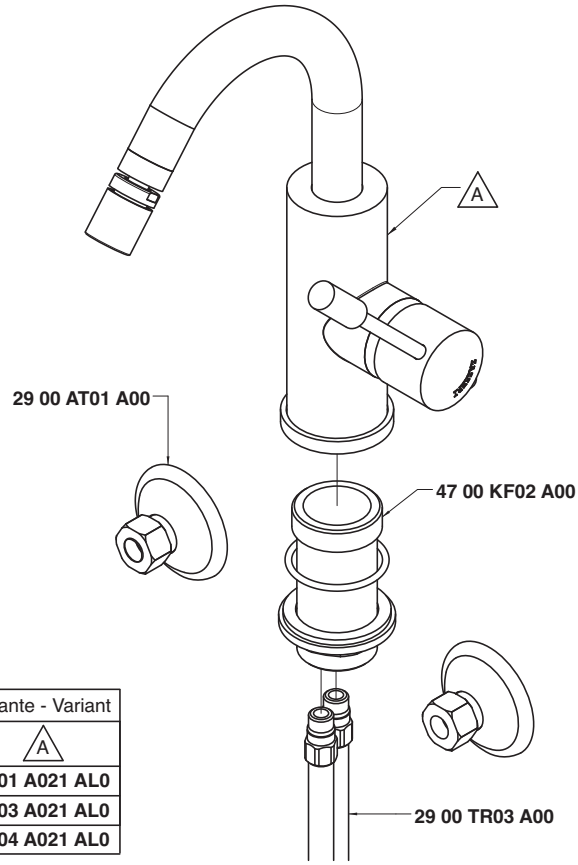

Codice - Code	Variante - Variant A
69 01 1221 AL0	**69 01 A021 AL0**
69 03 1221 AL0	**69 03 A021 AL0**
69 04 1221 AL0	**69 04 A021 AL0**

Condizioni di prova - Test conditions

Acqua calda - Hot water:	**60±2 °C**
Acqua fredda - Cold water:	**20±2 °C**
Classe areatore - Aerator class:	**V**

P [bar]	Q l/min
0,10	
0,20	
0,50	3,51
1,00	5,18
1,50	6,42
2,00	7,45
2,50	8,35
3,00	9,19
3,50	9,95
4,00	10,70
4,50	11,38
5,00	12,10

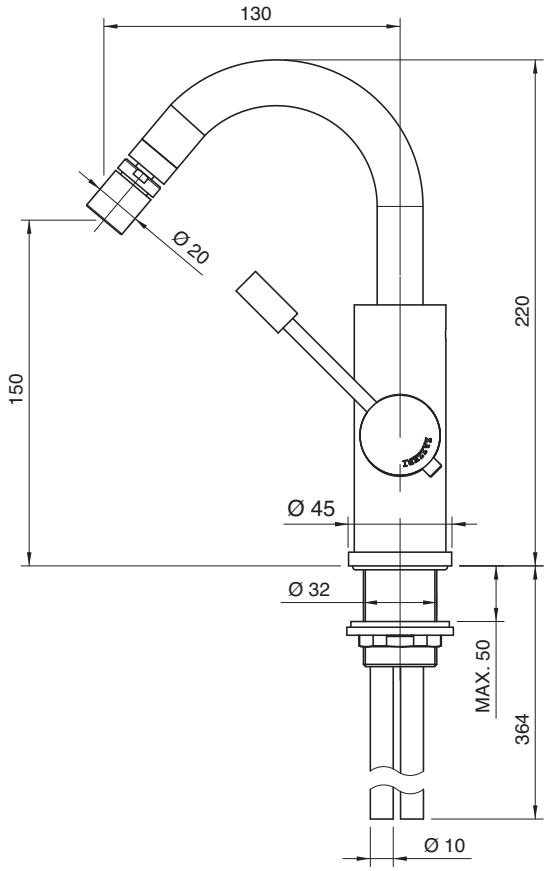

6901 F311 A00
6903 F311 A00
6904 F311 A00

Rubinetto incasso sottolavabo

Built-in tap under washbasin
Eckventil
Grifo de empotrar bajo lavabo
Robinet sous lavabo, à encastrer

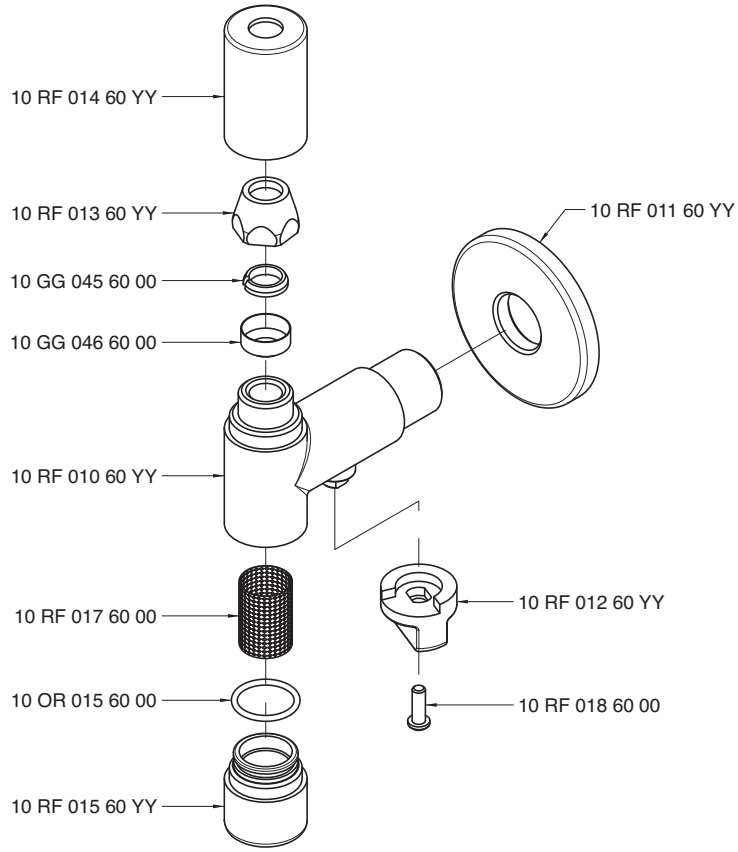

Condizioni di prova - Test conditions

Acqua calda - Hot water: **60±2 °C**
Acqua fredda - Cold water: **20±2 °C**

P [bar]	Q l/min
0,1	
0,2	
0,5	10,2
1,0	14,4
1,5	17,6
2,0	20,4
2,5	22,7
3,0	24,9
3,5	26,8
4,0	28,5
4,5	30,3
5,0	31,8

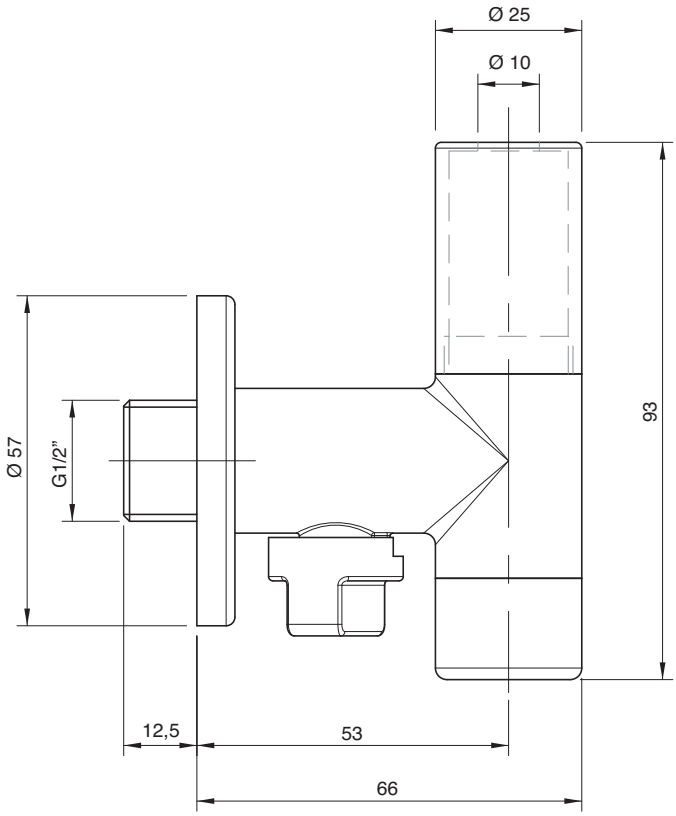

6901 1400 A00
6903 1400 A00
6904 1400 A00

Monocomando vasca

Single lever bathtub mixer
Wannen-Einhandbatterie
Monomando bañera
Mitigeur bain/douche

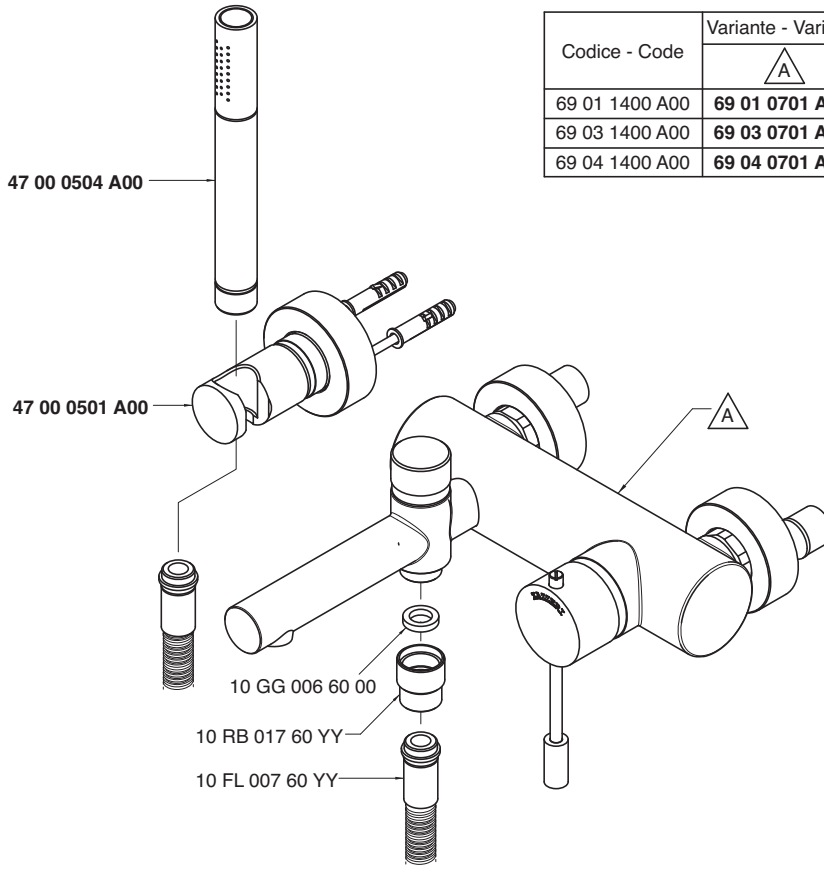

Codice - Code	Variante - Variant A
69 01 1400 A00	**69 01 0701 A00**
69 03 1400 A00	**69 03 0701 A00**
69 04 1400 A00	**69 04 0701 A00**

Getto vasca - Bathtub spout
Condizioni di prova - Test conditions

Acqua calda - Hot water: **60±2 °C**
Acqua fredda - Cold water: **20±2 °C**
Classe areatore - Aerator class: **B**

P [bar]	Q l/min
0,1	
0,2	
0,5	7,3
1	10,08
1,5	12,3
2	14,0
2,5	15,7
3	17,1
3,5	18,3
4	19,6
4,5	20,8
5	22,0

Doccetta - Hand shower
Condizioni di prova - Test conditions

Acqua calda - Hot water: **60±2 °C**
Acqua fredda - Cold water: **20±2 °C**

P [bar]	Q l/min
0,1	
0,2	
0,5	6,0
1	8,63
1,5	10,6
2	12,3
2,5	13,9
3	15,4
3,5	16,7
4	18,0
4,5	19,2
5	20,3

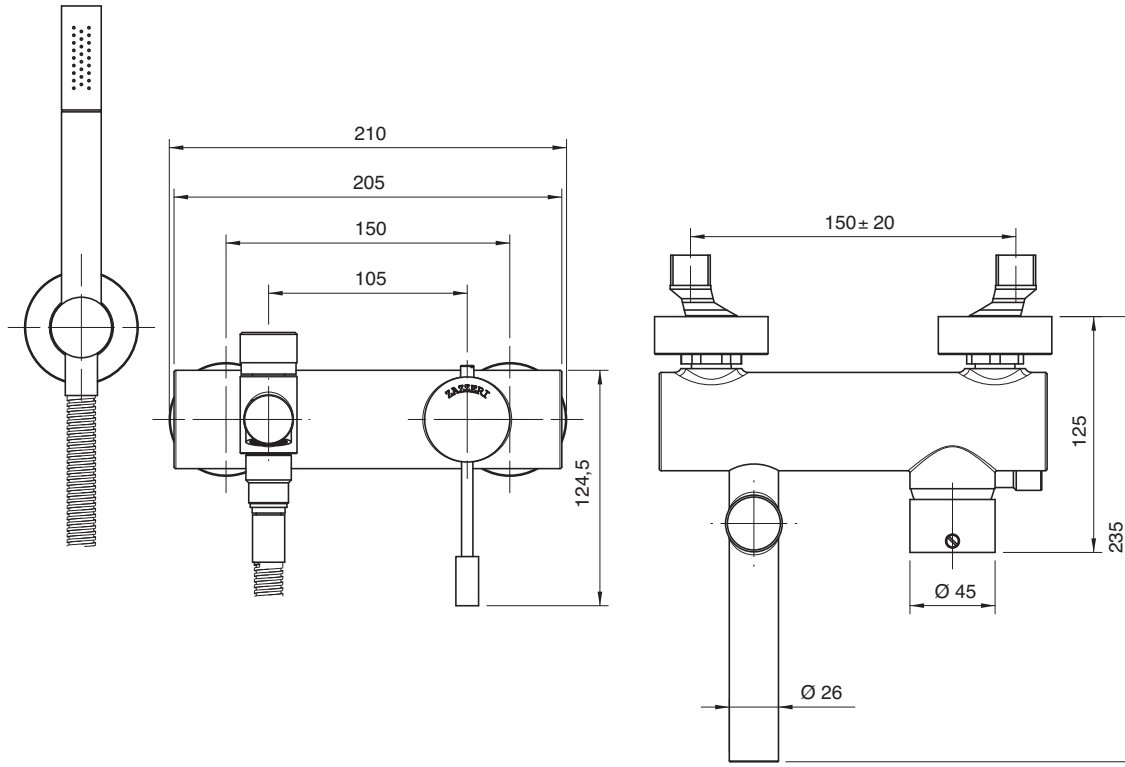

6901 1400 AE0
6903 1400 AE0
6904 1400 AE0

Monocomando vasca

Single lever bathtub mixer
Wannen-Einhandbatterie
Monomando bañera
Mitigeur bain/douche

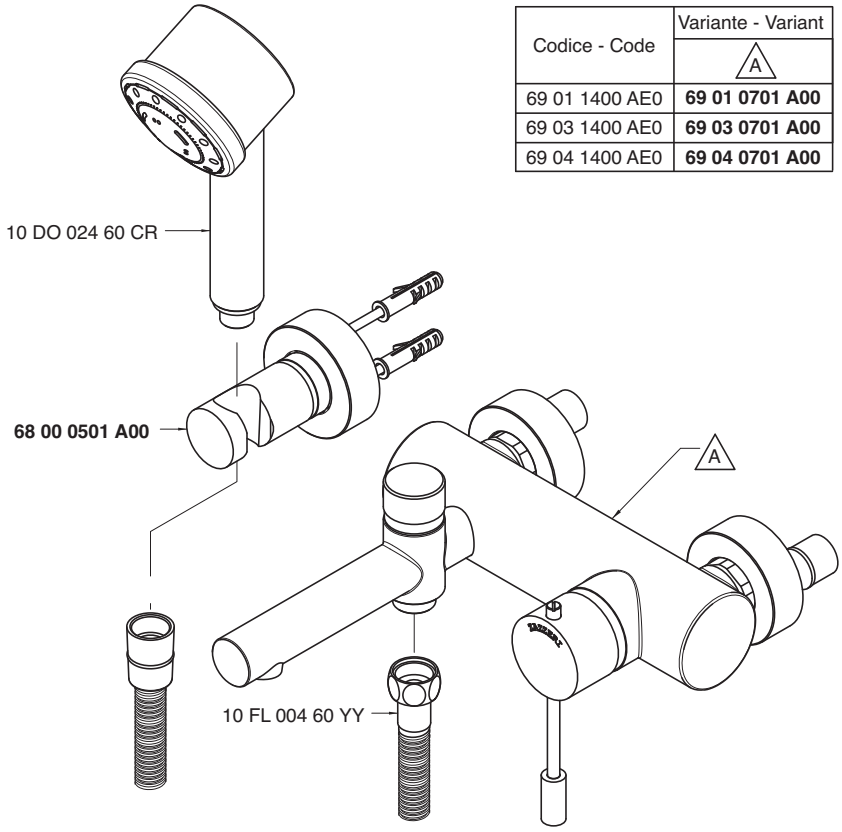

Codice - Code	Variante - Variant A
69 01 1400 AE0	**69 01 0701 A00**
69 03 1400 AE0	**69 03 0701 A00**
69 04 1400 AE0	**69 04 0701 A00**

Getto vasca - Bathtub spout
Condizioni di prova - Test conditions

Acqua calda - Hot water: **60±2 °C**
Acqua fredda - Cold water: **20±2 °C**
Classe areatore - Aerator class: **B**

P [bar]	Q l/min
0,1	
0,2	
0,5	7,3
1	10,08
1,5	12,3
2	14,0
2,5	15,7
3	17,1
3,5	18,3
4	19,6
4,5	20,8
5	22,0

Doccetta - Hand shower
Condizioni di prova - Test conditions

Acqua calda - Hot water: **60±2 °C**
Acqua fredda - Cold water: **20±2 °C**

P [bar]	Q l/min
0,1	
0,2	
0,5	4,9
1	6,99
1,5	8,6
2	9,8
2,5	10,7
3	11,2
3,5	11,3
4	11,3
4,5	11,3
5	11,5

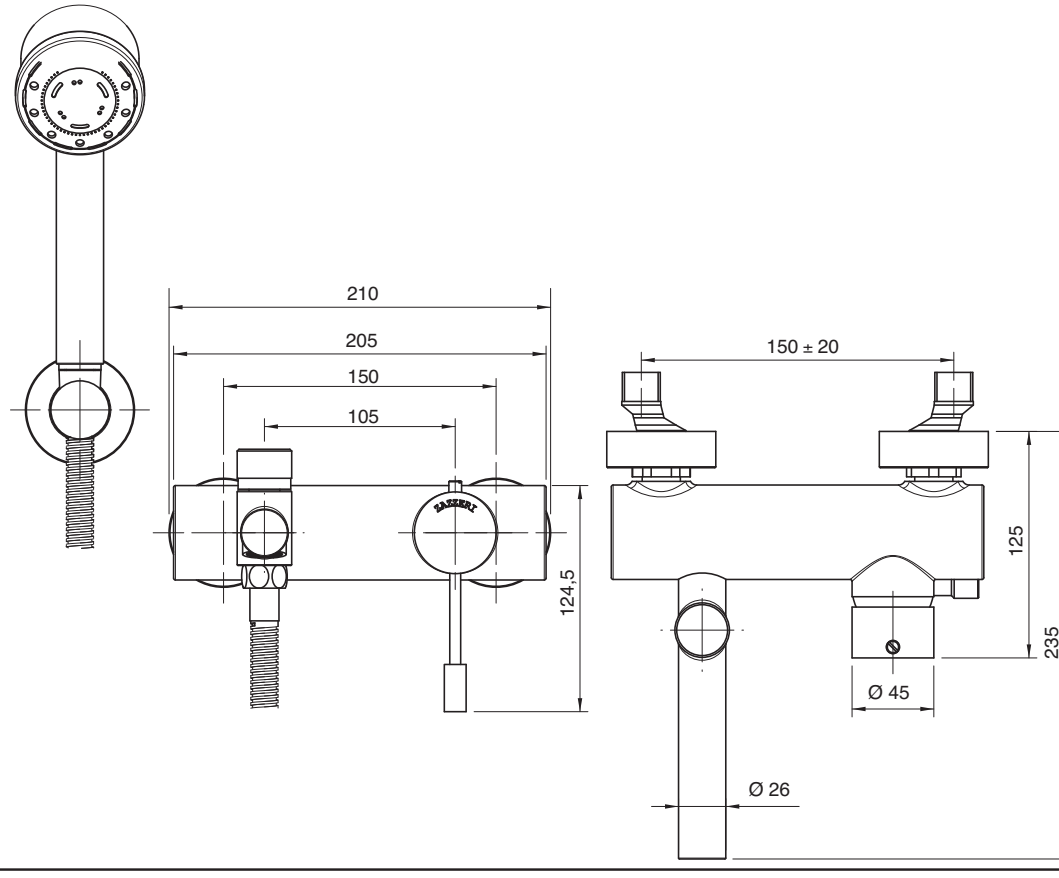

6901 1401 A00
6903 1401 A00
6904 1401 A00

Miscelatore ad incasso con deviatore - completo

Built-in single lever bathtub mixer
Wannen-Einhandb. UP-Mont.
Monomando bañera empotrado completo
Mitigeur bain/douche à encastrer complet

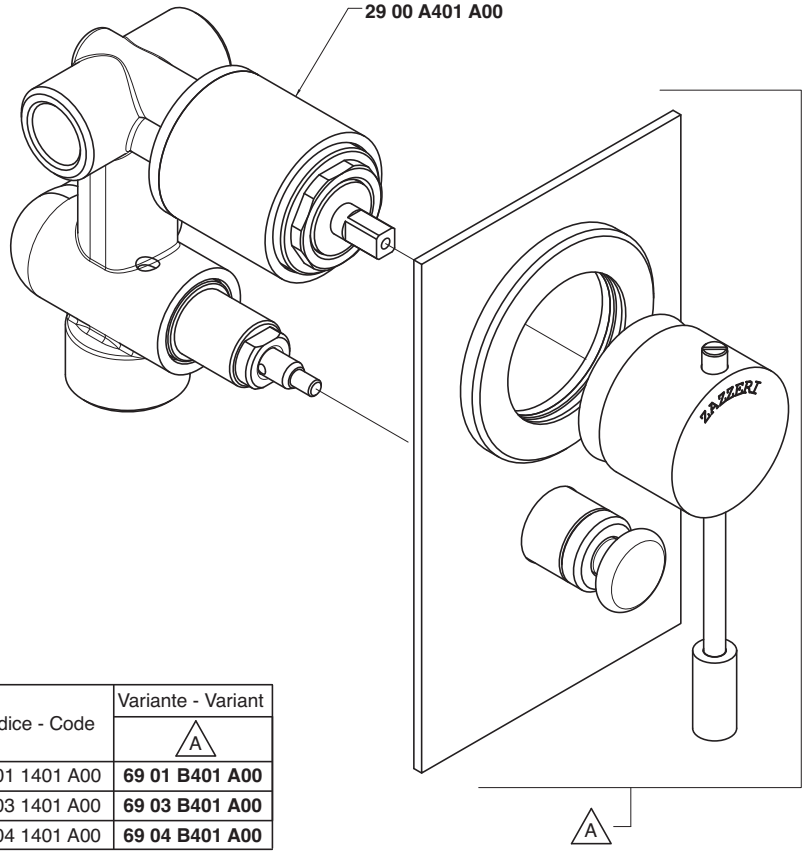

Codice - Code	Variante - Variant A
69 01 1401 A00	**69 01 B401 A00**
69 03 1401 A00	**69 03 B401 A00**
69 04 1401 A00	**69 04 B401 A00**

Uscita G 1/2" - Exit G 1/2"
Condizioni di prova - Test conditions
Acqua calda - Hot water: **60±2 °C**
Acqua fredda - Cold water: **20±2 °C**

P [bar]	Q l/min
0,1	
0,2	
0,5	11,3
1,0	15,9
1,5	19,4
2,0	22,4
2,5	25,0
3,0	27,5
3,5	29,7
4,0	31,8
4,5	33,8
5,0	35,5

Uscita G 3/4" - Exit G 3/4"
Condizioni di prova - Test conditions
Acqua calda - Hot water: **60±2 °C**
Acqua fredda - Cold water: **20±2 °C**

P [bar]	Q l/min
0,1	
0,2	
0,5	11,0
1,0	15,3
1,5	18,7
2,0	21,6
2,5	24,0
3,0	26,3
3,5	28,3
4,0	30,3
4,5	32,1
5,0	33,9

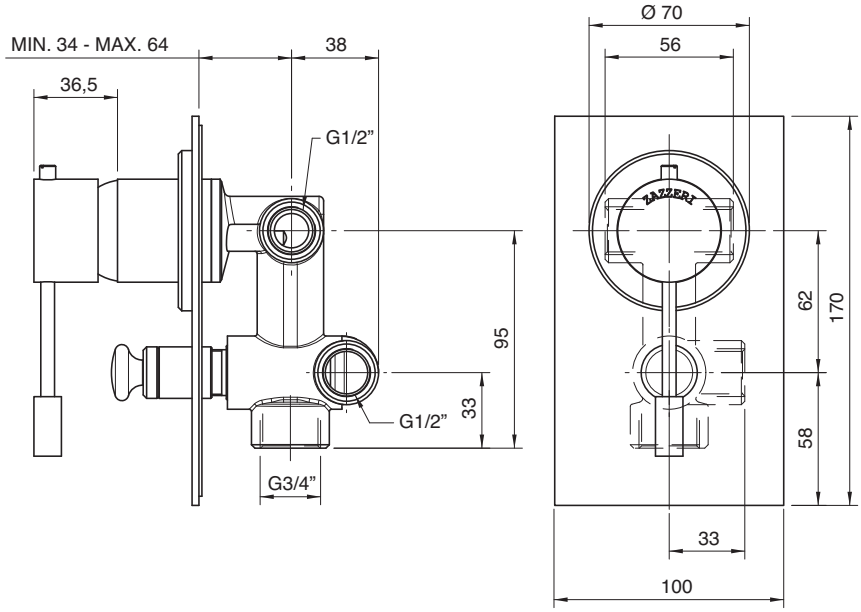

6901 i401 A00
6903 i401 A00
6904 i401 A00

Gruppo vasca incasso completo

Built-in bathtub set
Wannenbatterie UP-Mont.
Batería bañera empotrar
Mélangeur bain/douche à encastrer

Codice - Code	Variante - Variant A
69 01 I401 A00	**69 01 I401 AA0**
69 03 I401 A00	**69 03 I401 AA0**
69 04 I401 A00	**69 04 I401 AA0**

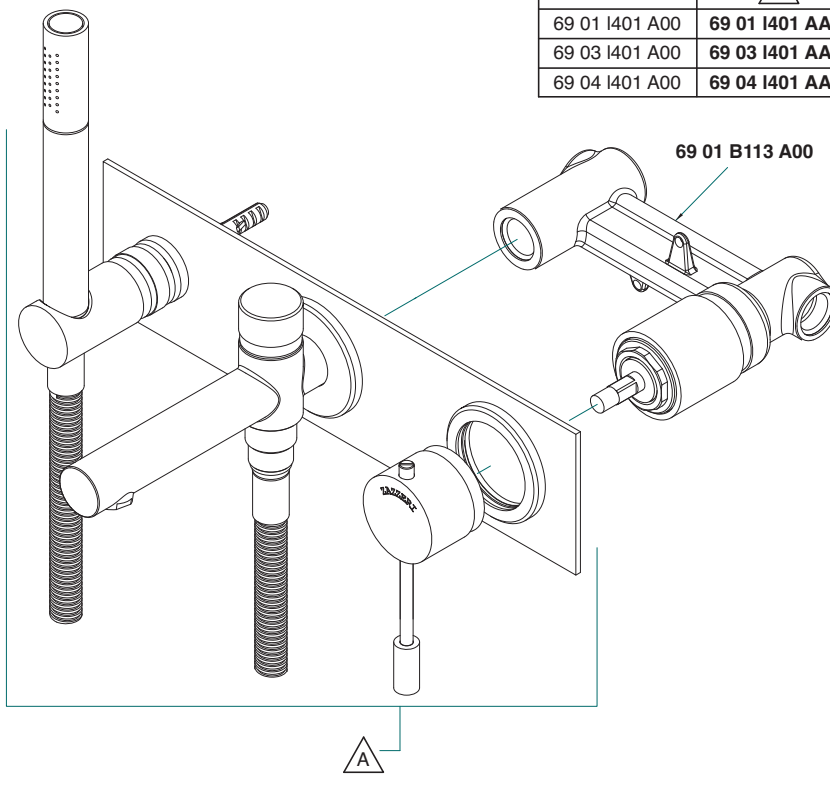

Getto vasca - Bathtub spout
Condizioni di prova - Test conditions

Acqua calda - Hot water: **60±2 °C**
Acqua fredda - Cold water: **20±2 °C**
Classe areatore - Aerator class: **B**

P [bar]	Q l/min
0,1	
0,2	
0,5	7,3
1,0	10,0
1,5	12,1
2,0	14,0
2,5	15,7
3,0	17,0
3,5	18,2
4,0	19,5
4,5	20,7
5,0	21,9

Doccetta - Hand shower
Condizioni di prova - Test conditions

Acqua calda - Hot water: **60±2 °C**
Acqua fredda - Cold water: **20±2 °C**

P [bar]	Q l/min
0,1	
0,2	
0,5	6,0
1,0	8,5
1,5	10,5
2,0	12,2
2,5	13,7
3,0	15,2
3,5	16,6
4,0	17,9
4,5	19,1
5,0	19,9

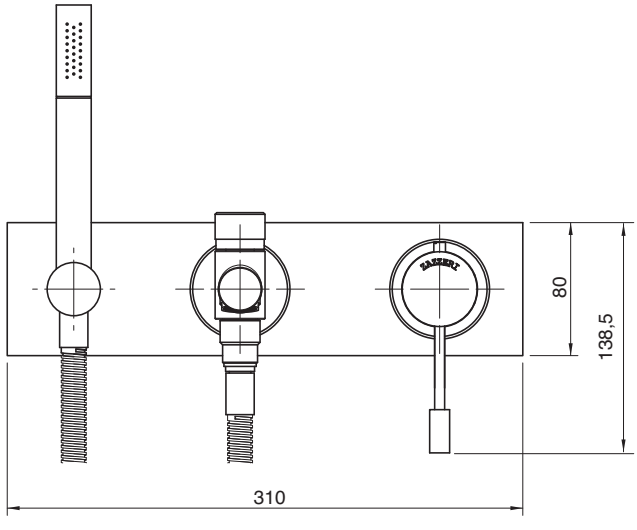

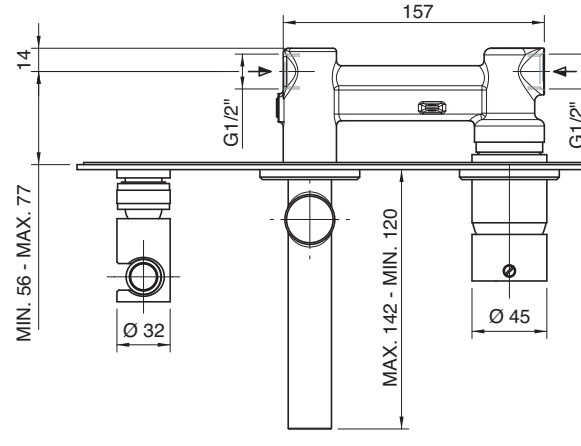

6901 N498 A00
6903 N498 A00
6904 N498 A00

Gruppo piano vasca 4 fori

4 hole bathtub set
Wannenrand-Vierlochb.
Batería borde bañera 4 orificios
Mélangeur bain/douche 4 trous sur gorge

Codice - Code	Variante - Variant A
69 01 N498 A00	**69 01 1403 A00**
69 03 N498 A00	**69 03 1403 A00**
69 04 N498 A00	**69 04 1403 A00**

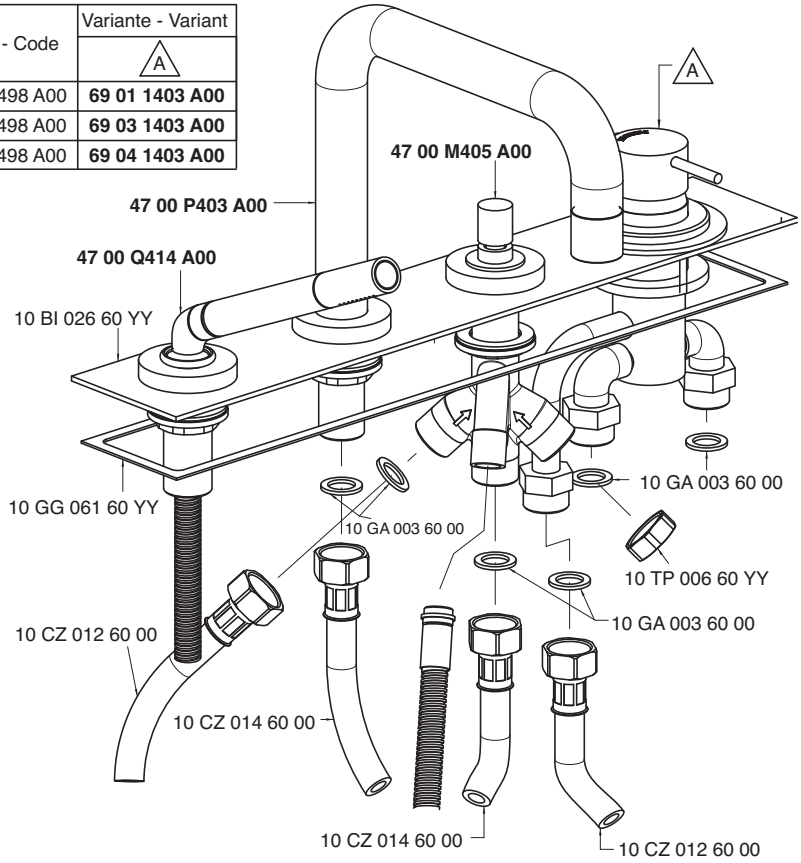

Getto piano vasca - Bathtub spout
Condizioni di prova - Test conditions

Acqua calda - Hot water: **60±2 °C**
Acqua fredda - Cold water: **20±2 °C**
Classe areatore - Aerator class: **C**

P [bar]	Q l/min
0,1	
0,2	
0,5	6,8
1,0	9,8
1,5	12,1
2,0	14,0
2,5	15,7
3,0	17,3
3,5	18,8
4,0	20,2
4,5	21,4
5,0	22,7

Doccetta - Hand shower
Condizioni di prova - Test conditions

Acqua calda - Hot water: **60±2 °C**
Acqua fredda - Cold water: **20±2 °C**

P [bar]	Q l/min
0,1	
0,2	
0,5	5,2
1,0	7,4
1,5	9,2
2,0	10,7
2,5	12,1
3,0	13,5
3,5	14,8
4,0	16,0
4,5	17,1
5,0	18,2

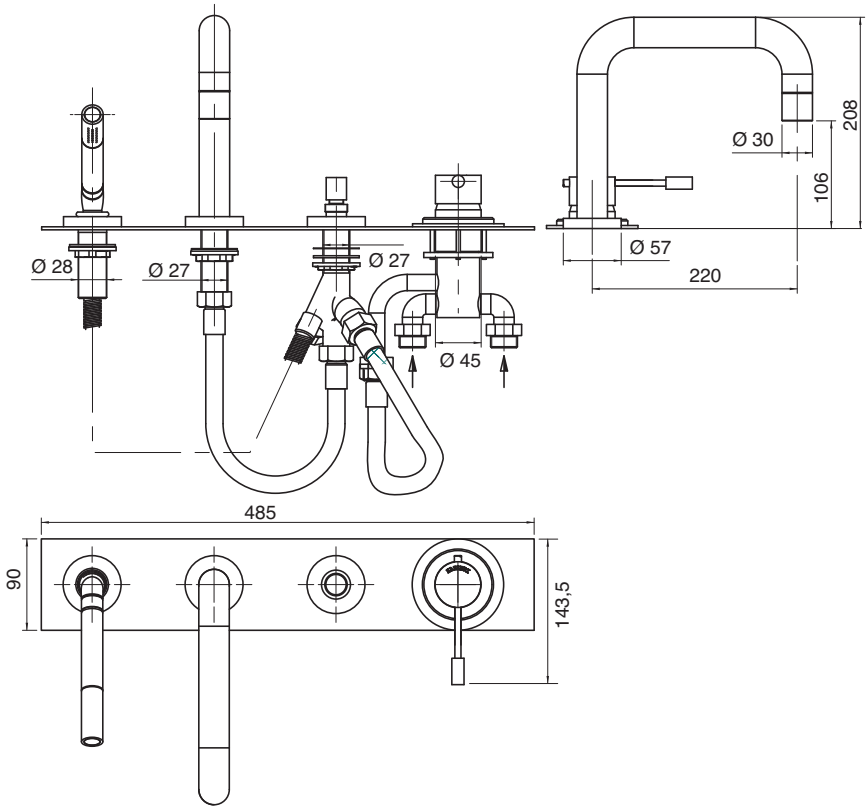

6901 1606 A00
6903 1606 A00
6904 1606 A00

Gruppo doccia esterno

External single lever shower mixer
Brause-Einhandb. Wandmont.
Monomando ducha externo
Mitigeur douche mural

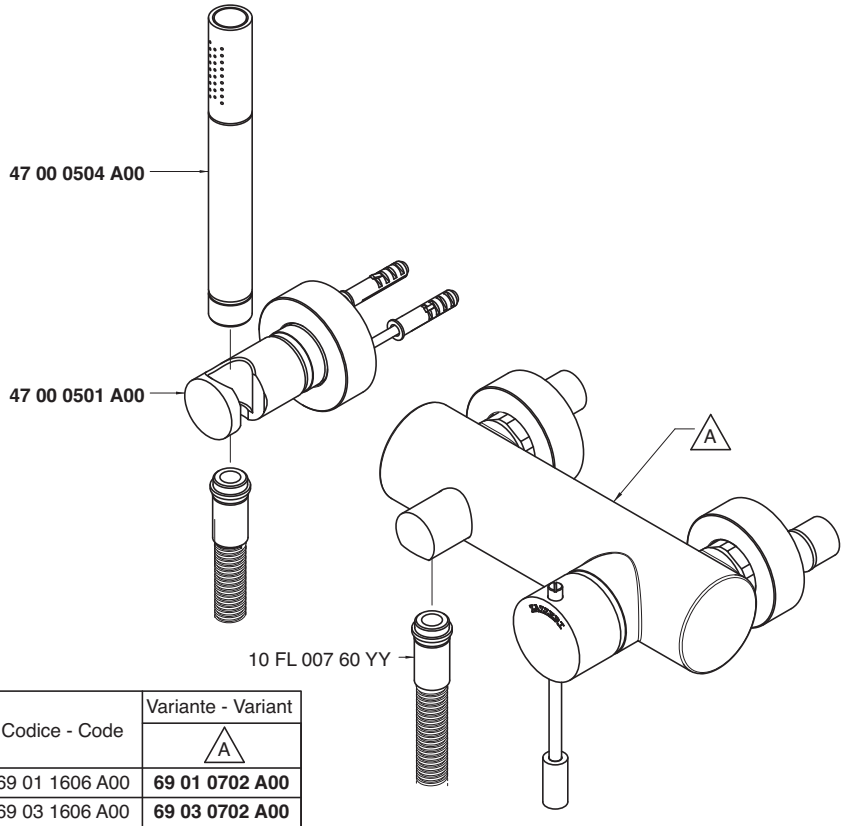

Codice - Code	Variante - Variant A
69 01 1606 A00	**69 01 0702 A00**
69 03 1606 A00	**69 03 0702 A00**
69 04 1606 A00	**69 04 0702 A00**

Condizioni di prova - Test conditions

Acqua calda - Hot water: **60±2 °C**
Acqua fredda - Cold water: **20±2 °C**

P [bar]	Q l/min
0,1	
0,2	
0,5	6,0
1,0	8,5
1,5	10,3
2,0	12,3
2,5	13,9
3,0	15,4
3,5	16,7
4,0	17,9
4,5	19,1
5,0	20,1

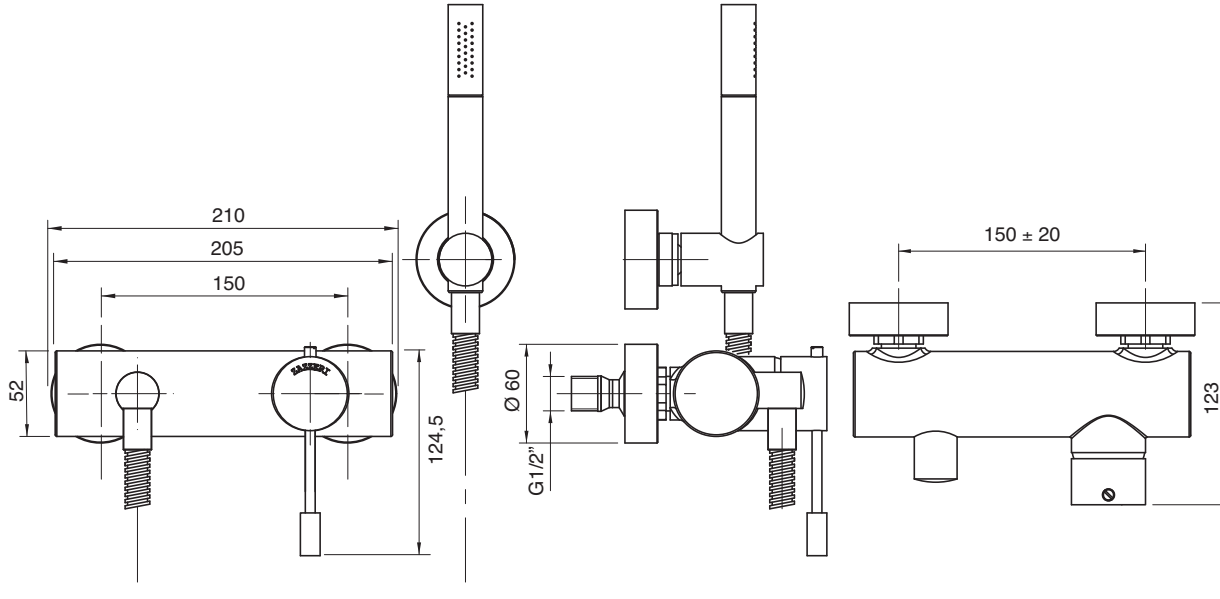

6901 1606 AE0
6903 1606 AE0
6904 1606 AE0

Gruppo doccia esterno con doccetta multifunzione

External shower set with multipurpose hand shower
Duschgarnitur AP-Montage mit Multifunktionsbrause
Grupo ducha externo con ducha de mano multifunción
Mitigeur bain/douche mural avec douchette multifonction

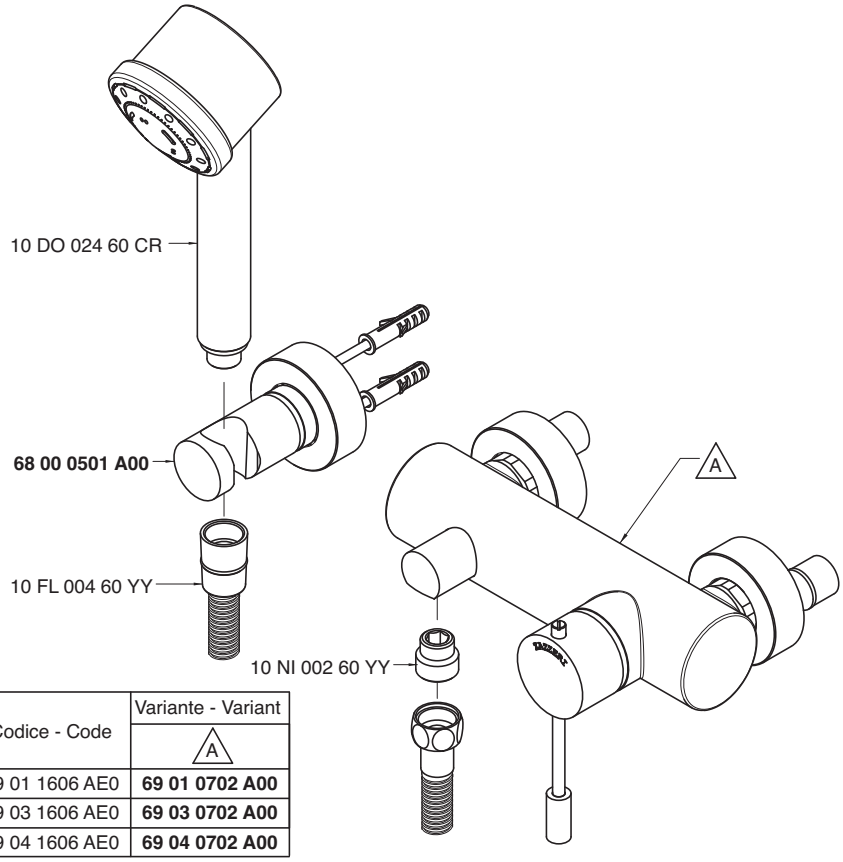

Codice - Code	Variante - Variant A
69 01 1606 AE0	**69 01 0702 A00**
69 03 1606 AE0	**69 03 0702 A00**
69 04 1606 AE0	**69 04 0702 A00**

Condizioni di prova - Test conditions

Acqua calda - Hot water: **60±2 °C**
Acqua fredda - Cold water: **20±2 °C**

P [bar]	Q l/min
0,1	
0,2	
0,5	4,9
1,0	7,0
1,5	8,6
2,0	9,8
2,5	10,7
3,0	11,2
3,5	11,3
4,0	11,3
4,5	11,3
5,0	11,5

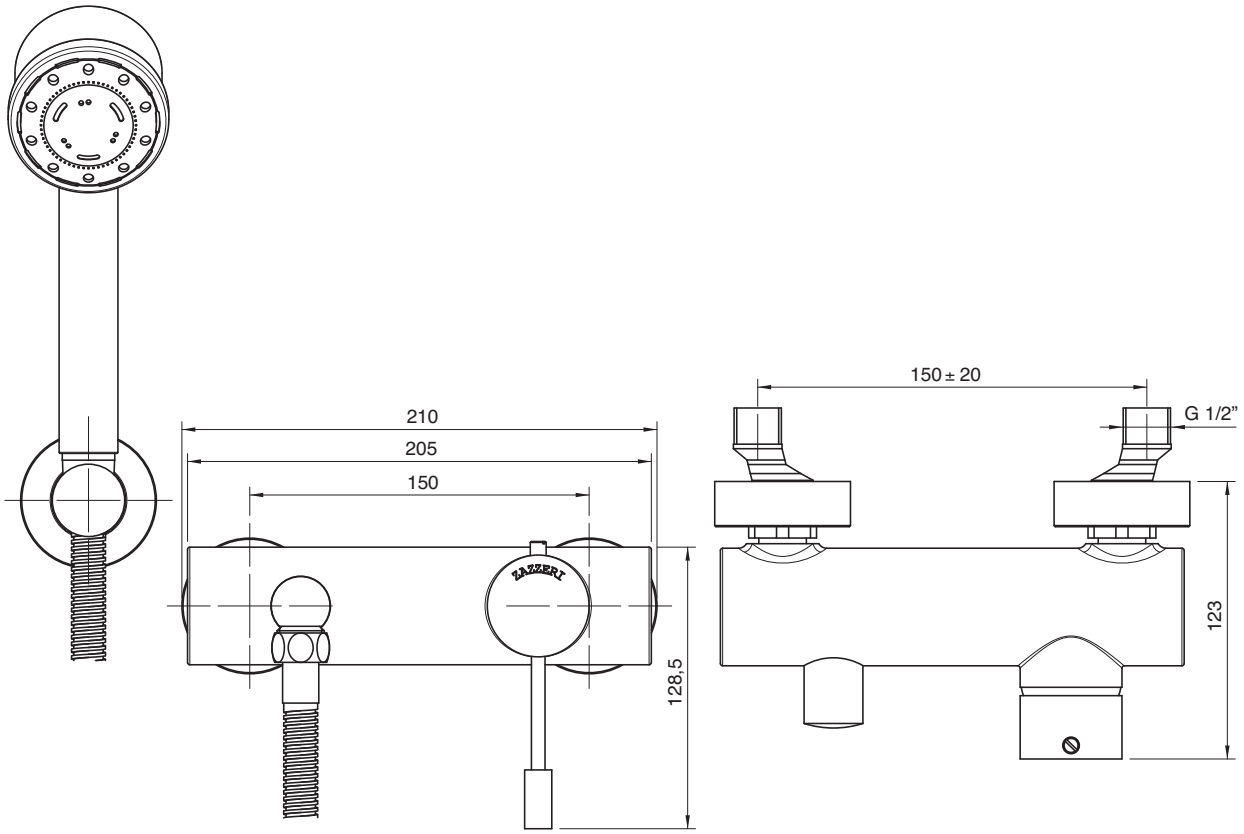

6901 1402 A00
6903 1402 A00
6904 1402 A00

Miscelatore ad incasso - completo

Built-in single lev. shower
Brause-Einhandb. UP-Mont.
Monom. ducha empotrado completo
Mitigeur douche à encastrer complet

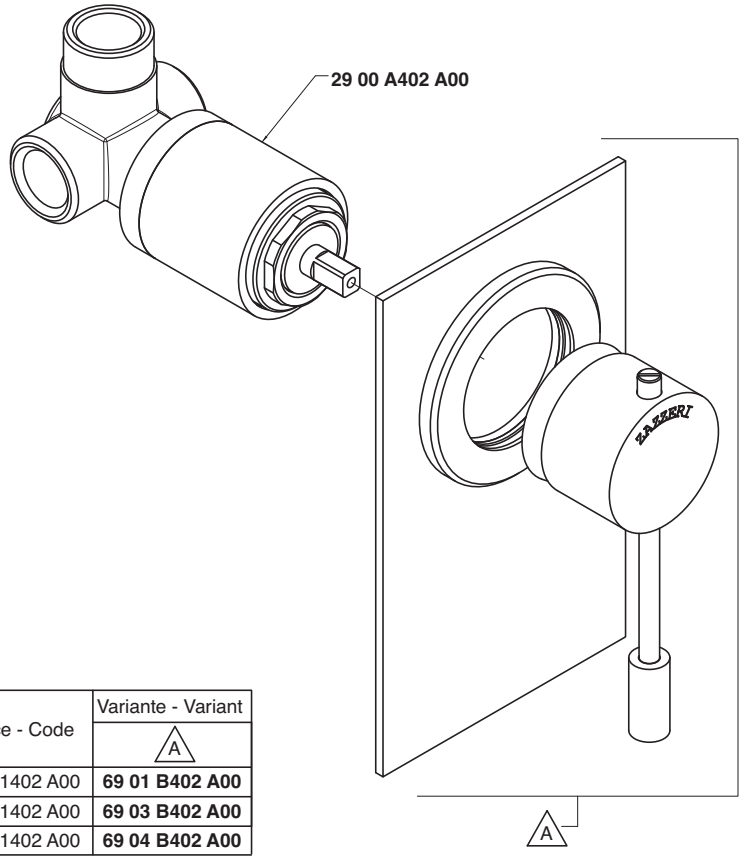

Codice - Code	Variante - Variant A
69 01 1402 A00	**69 01 B402 A00**
69 03 1402 A00	**69 03 B402 A00**
69 04 1402 A00	**69 04 B402 A00**

Condizioni di prova - Test conditions

Acqua calda - Hot water: **60±2 °C**
Acqua fredda - Cold water: **20±2 °C**

P [bar]	Q l/min
0,10	
0,20	
0,50	10,50
1,00	15,00
1,50	18,40
2,00	21,30
2,50	23,80
3,00	26,10
3,50	28,20
4,00	30,40
4,50	32,20
5,00	33,90

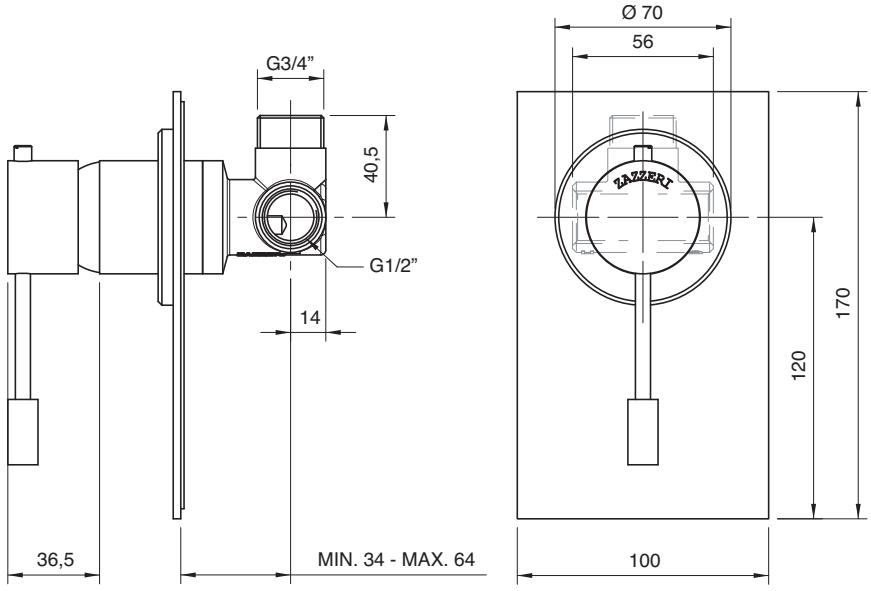

6901 1505 A00

Termostatico da incasso con comando coassiale completo

Built-in thermostatic unit with coaxial control
Thermostatische Up-Brausemischer Gruppe mit Koaxialbedienung
Grupo termostatico empotrado
Group mitigeur thermostatique avec contrôle coaxiale

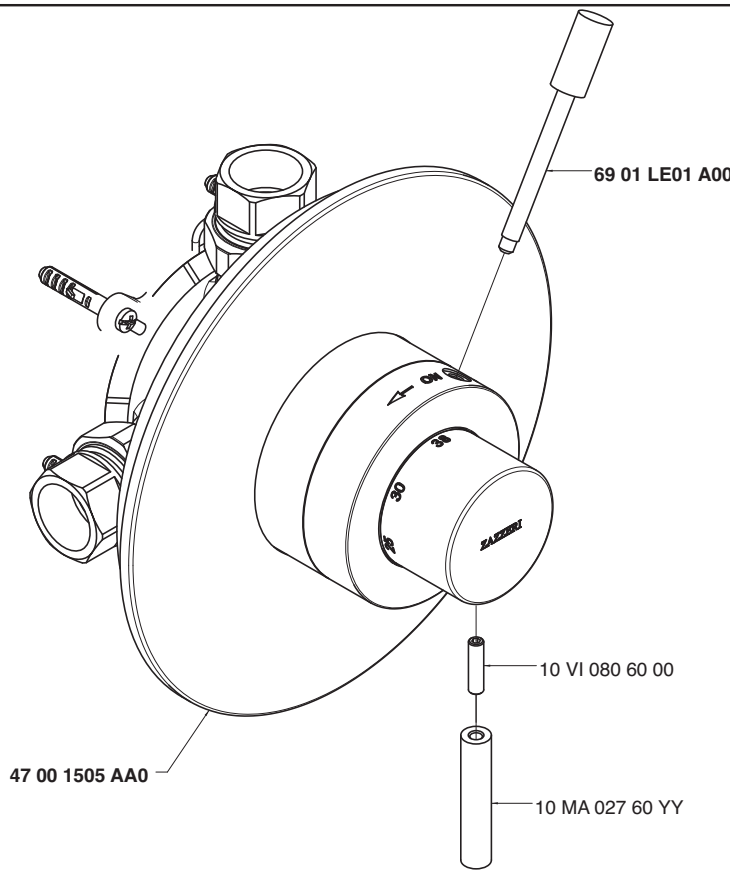

Condizioni di prova - Test conditions

Acqua calda - Hot water: **60±2 °C**
Acqua fredda - Cold water: **20±2 °C**

P [bar]	Q l/min
0,1	
0,2	
0,5	21,0
1,0	29,5
1,5	35,3
2,0	41,5
2,5	46,2
3,0	50,0
3,5	53,7
4,0	58,0
4,5	61,0
5,0	65,4

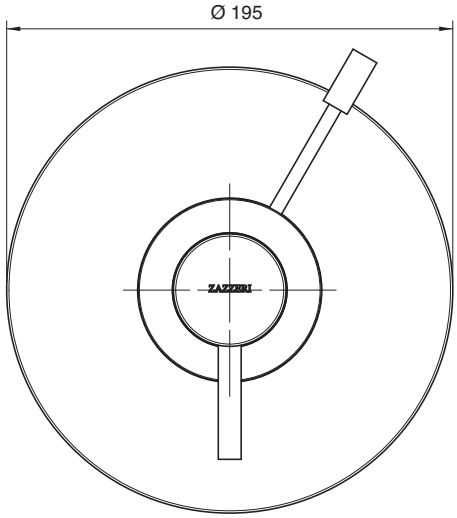

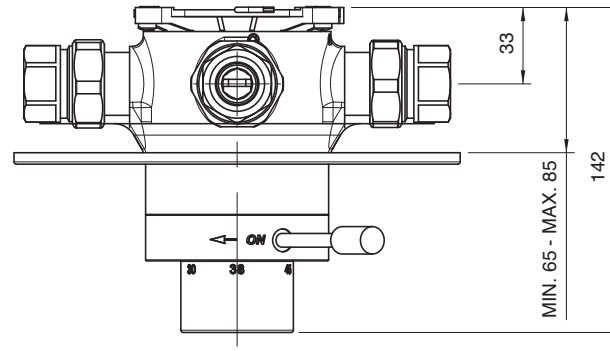

6901 D403 A00

Getto vasca a parete con deviatore e doccetta

Wall mtd bathtub spout w/hand shower
Wanneneinlauf Wandmontage mit Handbrause
Caño de pared bañera con ducha de mano
Bec bain/douche mural avec douchette

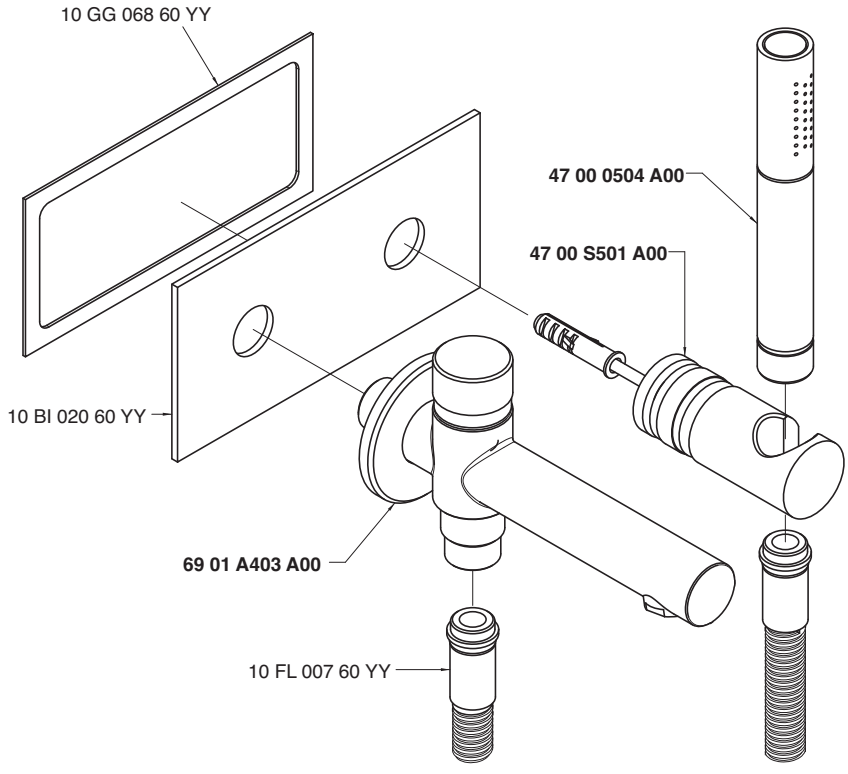

Getto vasca - Bathtub spout

Condizioni di prova - Test conditions

Acqua calda - Hot water: **60±2 °C**
Acqua fredda - Cold water: **20±2 °C**
Classe areatore - Aerator class: **B**

P [bar]	Q l/min
0,1	
0,2	
0,5	7,3
1,0	10,0
1,5	12,1
2,0	14,0
2,5	15,7
3,0	17,0
3,5	18,2
4,0	19,5
4,5	20,7
5,0	21,9

Doccetta - Hand shower

Condizioni di prova - Test conditions

Acqua calda - Hot water: **60±2 °C**
Acqua fredda - Cold water: **20±2 °C**

P [bar]	Q l/min
0,1	
0,2	
0,5	6,0
1,0	8,5
1,5	10,5
2,0	12,2
2,5	13,7
3,0	15,2
3,5	16,6
4,0	17,9
4,5	19,1
5,0	19,9

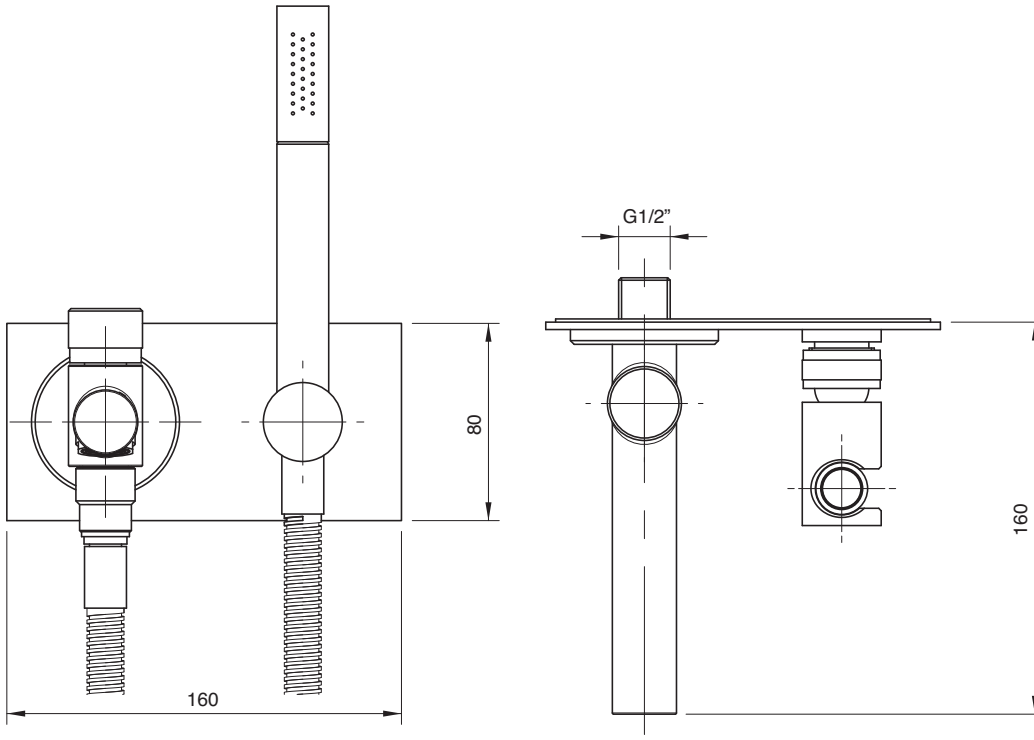

6901 0417 A00

Asta saliscendi con doccetta

Shower with sliding bar
Duschgarnitur mit Gleitstange
Ducha con barra corredera
Garniture douche avec barre coulissante

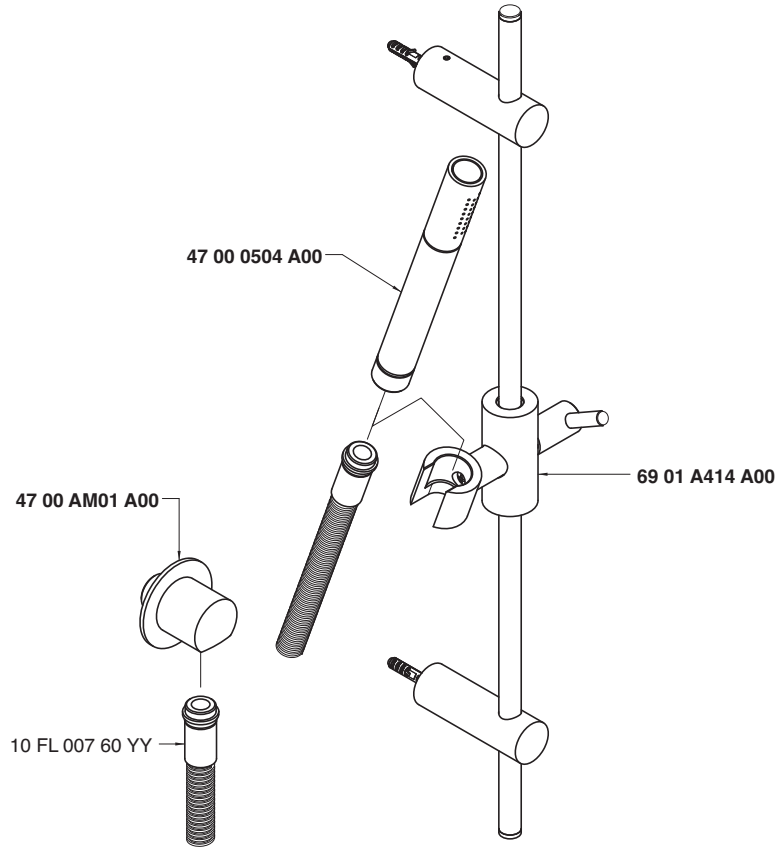

Condizioni di prova - Test conditions

Acqua calda - Hot water: **60±2 °C**
Acqua fredda - Cold water: **20±2 °C**

P [bar]	Q l/min
0,1	
0,2	
0,5	6,0
1,0	8,7
1,5	10,7
2,0	12,4
2,5	14,0
3,0	15,3
3,5	16,7
4,0	17,9
4,5	19,2
5,0	20,4

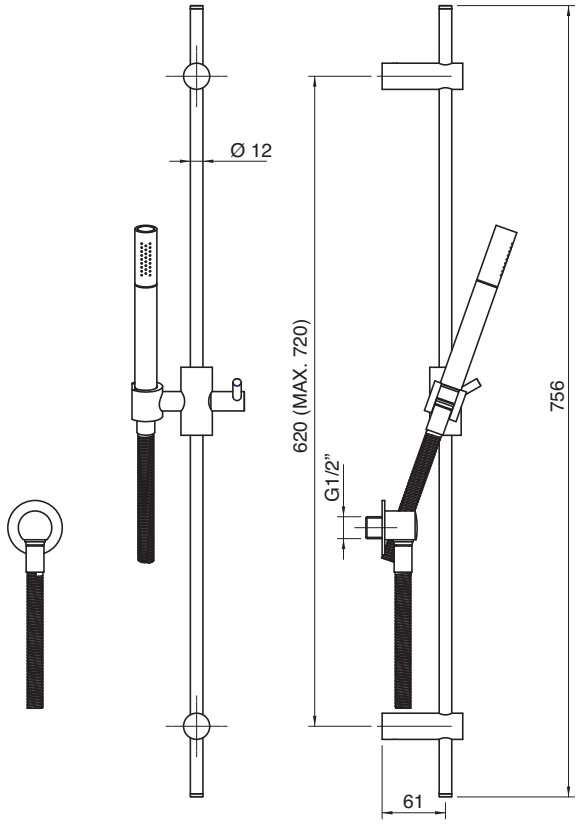

6901 0403 A00

Getto vasca a parete da 190 mm

Wall mtd tub spout
Wanneneinlauf Wandmontage
Caño mural para bañera
Bec bain mural

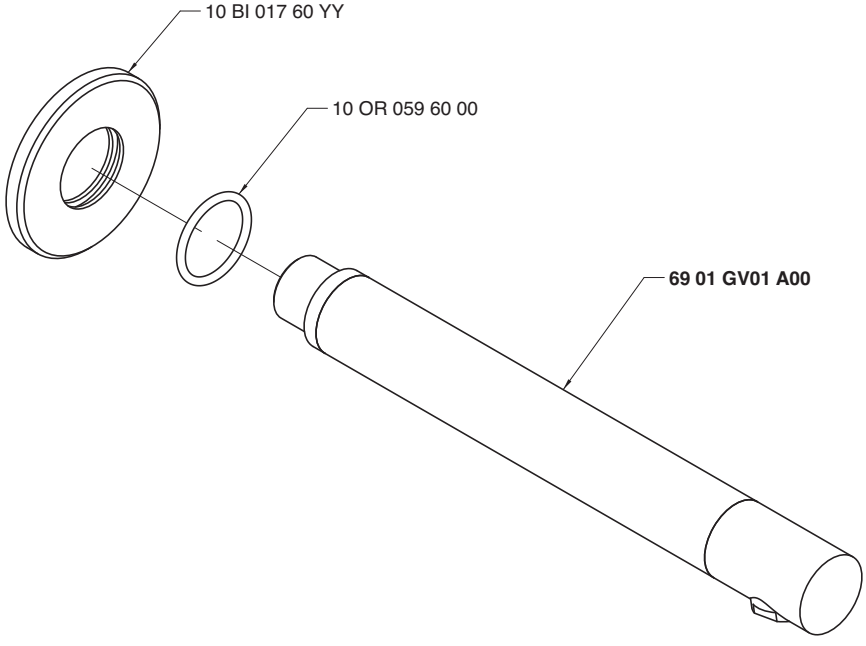

Condizioni di prova - Test conditions

Acqua calda - Hot water:	**60±2 °C**
Acqua fredda - Cold water:	**20±2 °C**
Classe areatore - Aerator class:	**B**

P [bar]	Q l/min
0,1	
0,2	
0,5	8,7
1,0	11,9
1,5	14,5
2,0	16,6
2,5	18,5
3,0	20,1
3,5	21,6
4,0	23,1
4,5	24,6
5,0	25,8

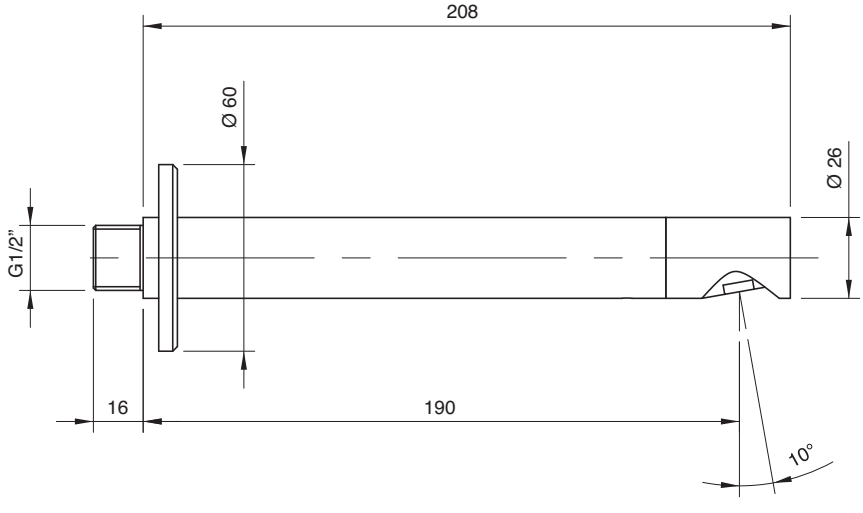

6901 0403 AL0

Getto vasca a parete da 260 mm

Wall mtd tub spout
Wanneneinlauf Wandmontage
Caño mural para bañera
Bec bain mural

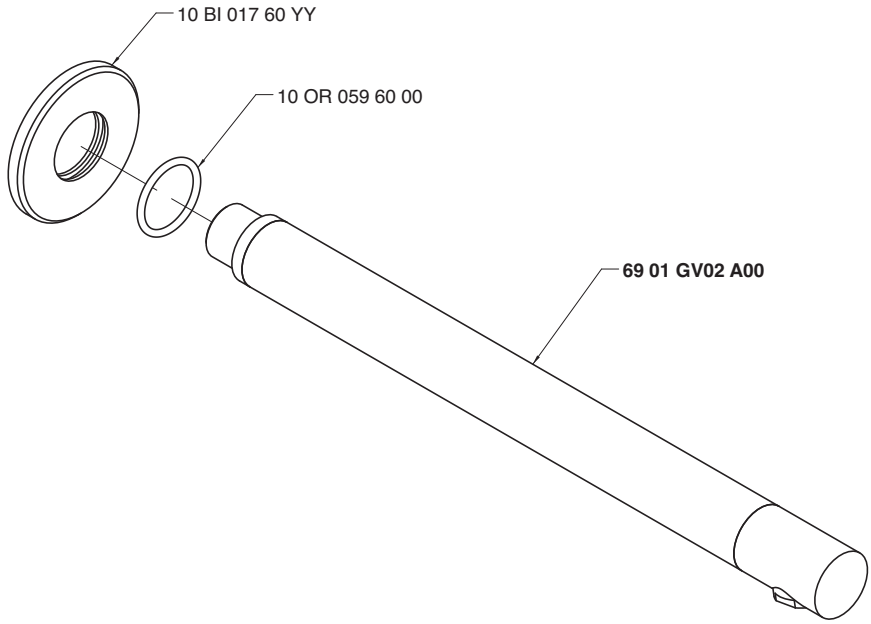

Condizioni di prova - Test conditions

Acqua calda - Hot water: **60±2 °C**
Acqua fredda - Cold water: **20±2 °C**
Classe areatore - Aerator class: **B**

P [bar]	Q l/min
0,1	
0,2	
0,5	8,7
1,0	11,9
1,5	14,5
2,0	16,6
2,5	18,5
3,0	20,1
3,5	21,6
4,0	23,1
4,5	24,6
5,0	25,8

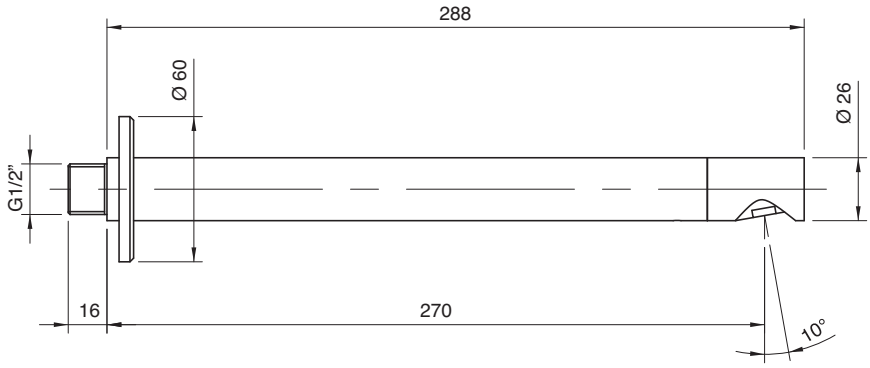

6901 1121 A00
6903 1121 A00
6904 1121 A00

Monocomando lavello Ø 40 collo girevole

Single lever sink mixer with revolving spout Ø 40 without drain
Spülbecken-Einhandbatterie mit Schwenkauslauf Ø 40 ohne Ablauf
Mitigeur avec bec orientable Ø 40 sans bonde de vidange
Monomando fregadero caño giratorio Ø 40 sin desagüe

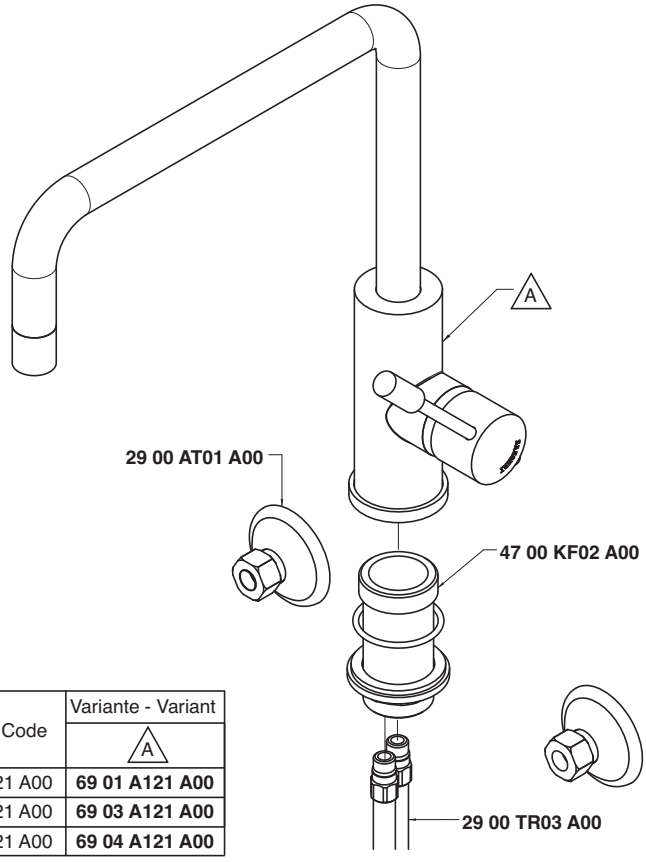

Codice - Code	Variante - Variant A
69 01 1121 A00	**69 01 A121 A00**
69 03 1121 A00	**69 03 A121 A00**
69 04 1121 A00	**69 04 A121 A00**

Condizioni di prova - Test conditions

Acqua calda - Hot water: **60±2 °C**
Acqua fredda - Cold water: **20±2 °C**
Classe areatore - Aerator class: **V**

P [bar]	Q l/min
0,10	
0,20	
0,50	3,86
1,00	5,69
1,50	7,03
2,00	8,17
2,50	9,16
3,00	10,00
3,50	10,90
4,00	11,70
4,50	12,48
5,00	13,18

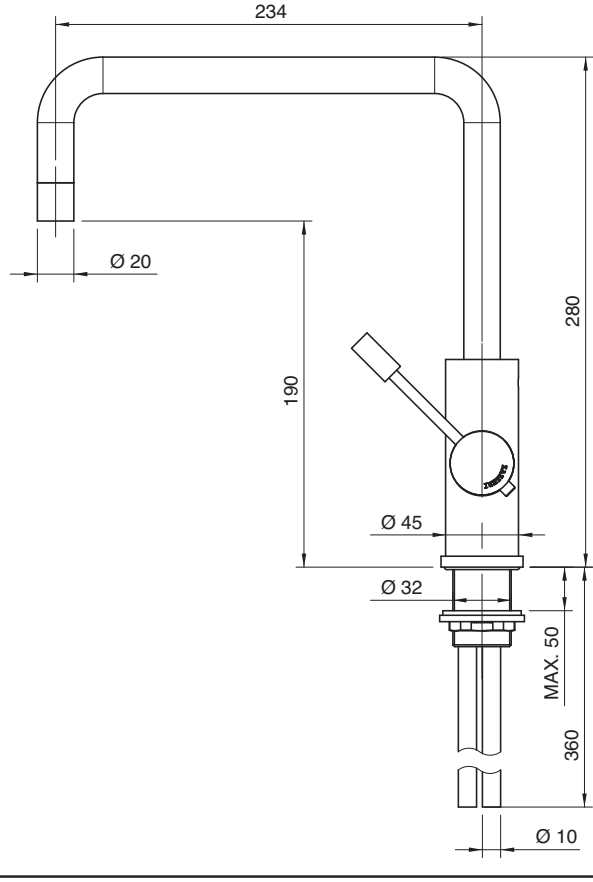

6901 1121 AL0
6903 1121 AL0
6904 1121 AL0

Monocomando lavello Ø 40 collo girevole tondo

Single lever sink mixer with round revolving spout Ø 40 without drain
Spülbecken-Einhandbatterie mit rundem Schwenkauslauf Ø 40 ohne Ablauf
Monomando fregadero caño giratorio redondo Ø 40 sin desagüe
Mitigeur avec bec orientable rond Ø 40 sans bonde de vidange

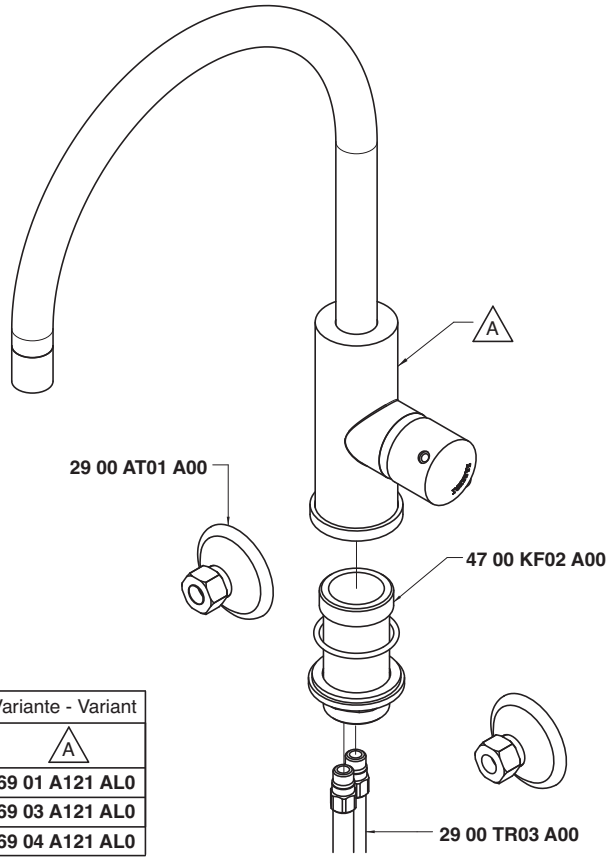

Codice - Code	Variante - Variant A
69 01 1121 AL0	**69 01 A121 AL0**
69 03 1121 AL0	**69 03 A121 AL0**
69 04 1121 AL0	**69 04 A121 AL0**

Condizioni di prova - Test conditions

Acqua calda - Hot water: **60±2 °C**
Acqua fredda - Cold water: **20±2 °C**
Classe areatore - Aerator class: **V**

P [bar]	Q l/min
0,10	
0,20	
0,50	3,86
1,00	5,69
1,50	7,03
2,00	8,17
2,50	9,16
3,00	10,00
3,50	10,90
4,00	11,70
4,50	12,48
5,00	13,18

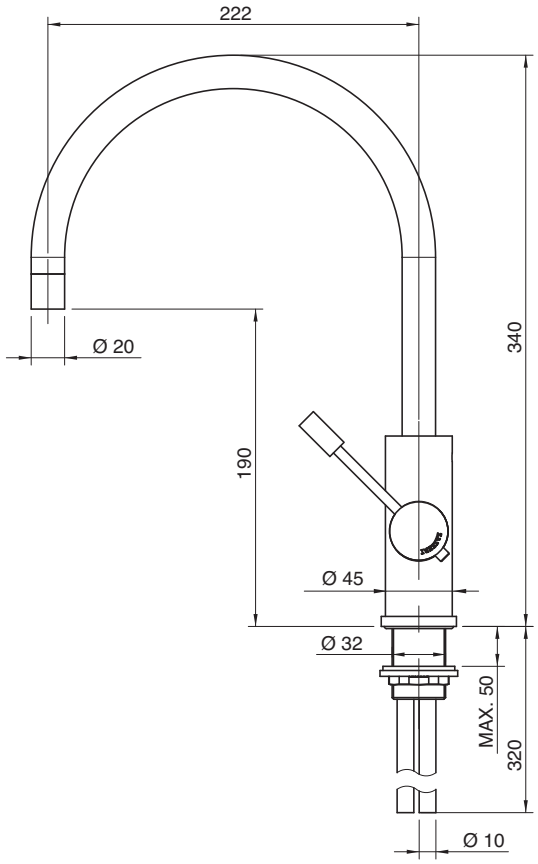

6902 1100 A00

Monocomando lavabo da 110 mm

Single lever washbasin mixer
Waschtisch-Einhandbatterie
Monomando lavabo
Mitigeur lavabo

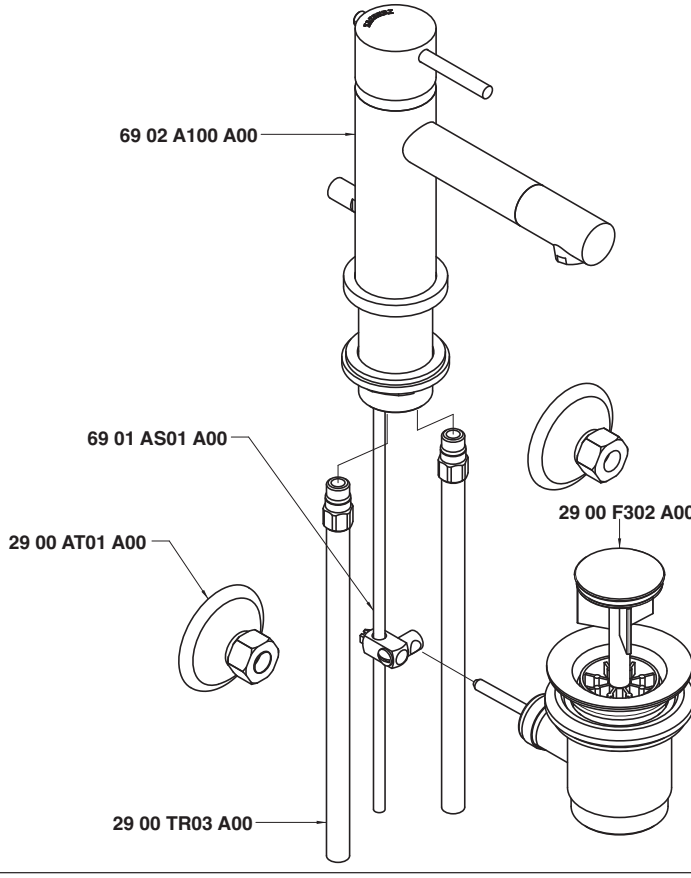

Condizioni di prova - Test conditions

Acqua calda - Hot water: **60±2 °C**
Acqua fredda - Cold water: **20±2 °C**
Classe areatore - Aerator class: **V**

P [bar]	Q l/min
0,1	
0,2	
0,5	3,9
1,0	5,7
1,5	7,0
2,0	8,1
2,5	9,0
3,0	10,0
3,5	10,8
4,0	11,5
4,5	12,3
5,0	12,9

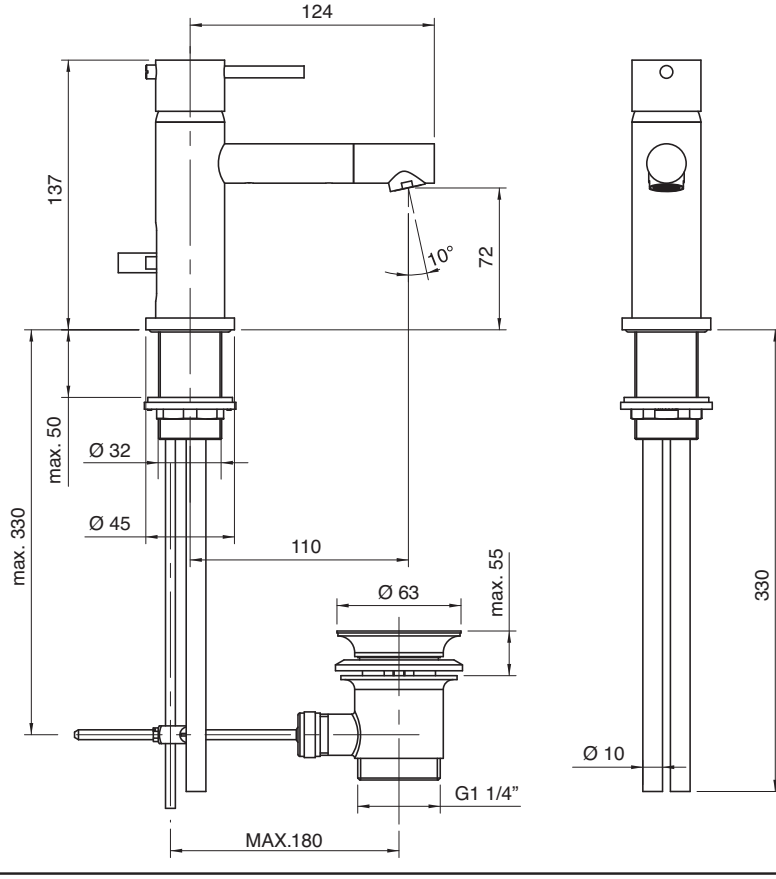

6902 1099 A00

Monocomando lavabo da 130 mm

Single lever washbasin mixer
Waschtisch-Einhandbatterie
Monomando lavabo
Mitigeur lavabo

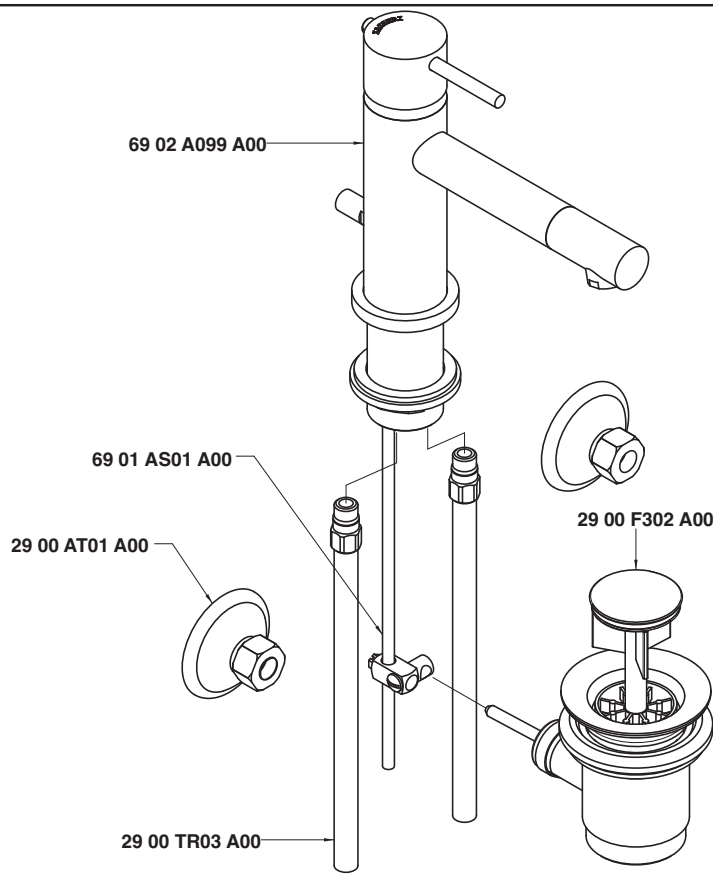

Condizioni di prova - Test conditions

Acqua calda - Hot water: **60±2 °C**
Acqua fredda - Cold water: **20±2 °C**
Classe areatore - Aerator class: **V**

P [bar]	Q l/min
0,1	
0,2	
0,5	3,9
1,0	5,7
1,5	7,0
2,0	8,1
2,5	9,0
3,0	10,0
3,5	10,8
4,0	11,5
4,5	12,3
5,0	12,9

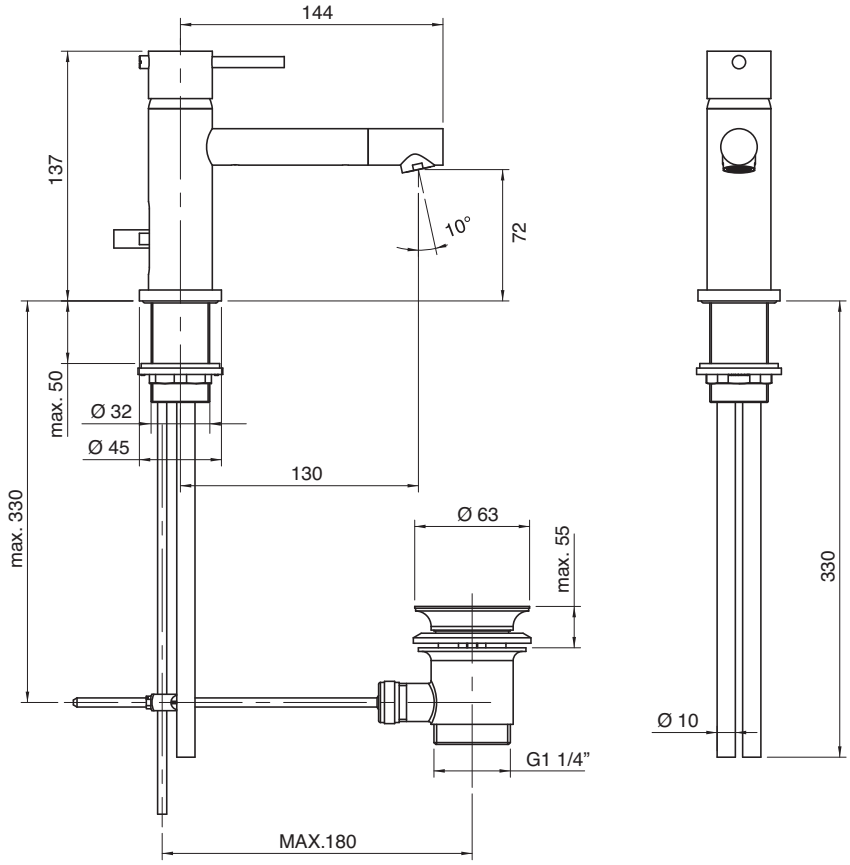

6902 1098 A00

Monocomando lavabo da 150 mm

Single lever washbasin mixer
Waschtisch-Einhandbatterie
Monomando lavabo
Mitigeur lavabo

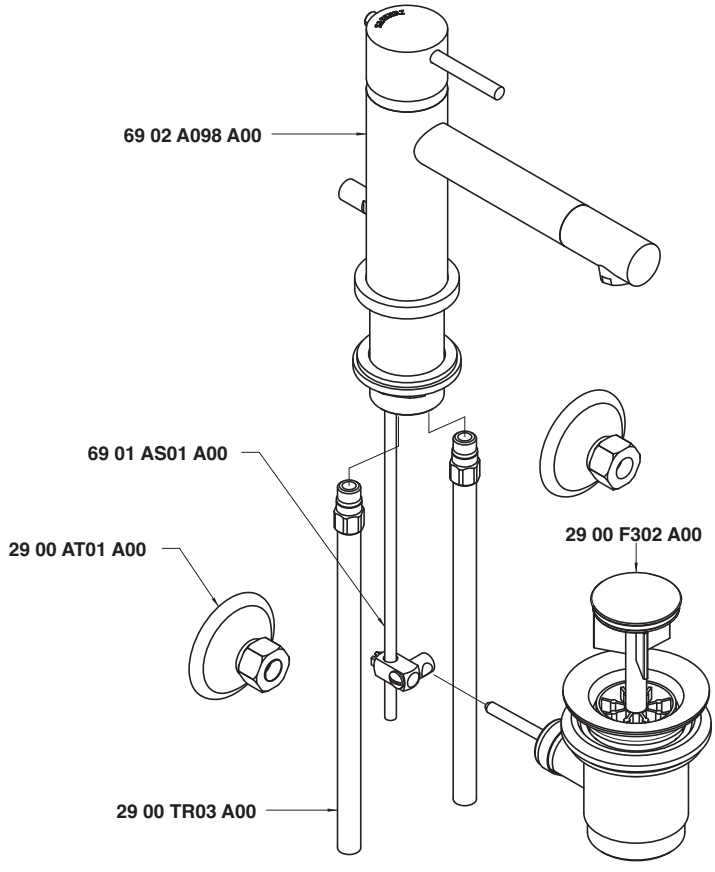

Condizioni di prova - Test conditions

Acqua calda - Hot water:	**60±2 °C**
Acqua fredda - Cold water:	**20±2 °C**
Classe areatore - Aerator class:	**V**

P [bar]	Q l/min
0,1	
0,2	
0,5	3,9
1,0	5,7
1,5	7,0
2,0	8,1
2,5	9,0
3,0	10,0
3,5	10,8
4,0	11,5
4,5	12,3
5,0	12,9

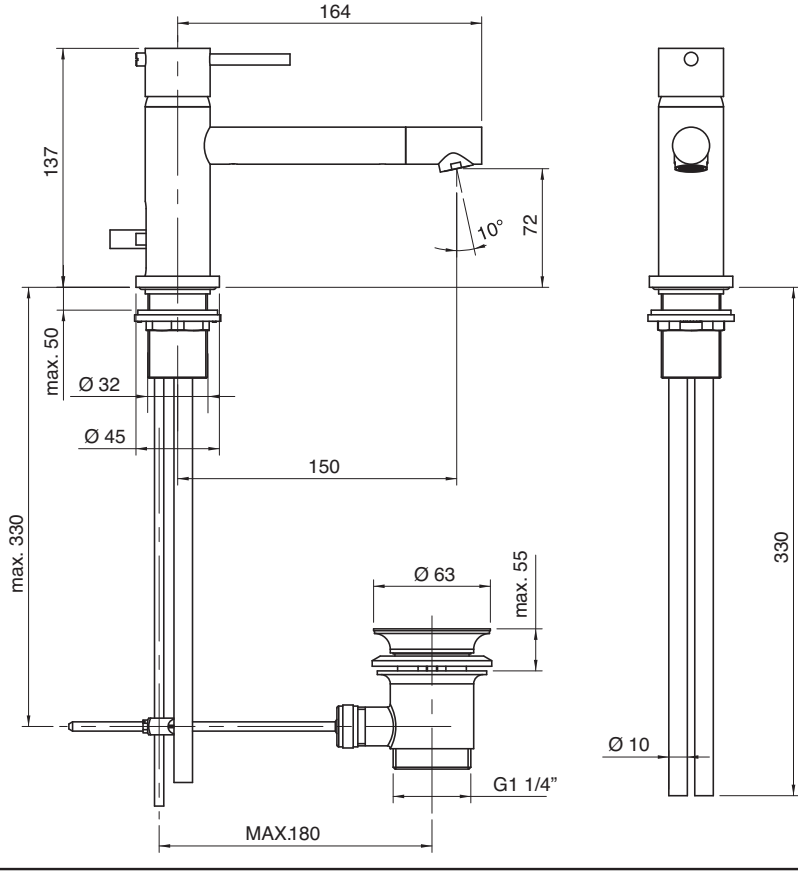

6902 1106 A00

Monocomando lavabo senza scarico da 110 mm

Single lever washbasin mixer without plug
Waschtisch-Einhandbatterie ohne Ablauf
Monomando lavabo sin desagüe
Mitigeur lavabo sans bonde vidange

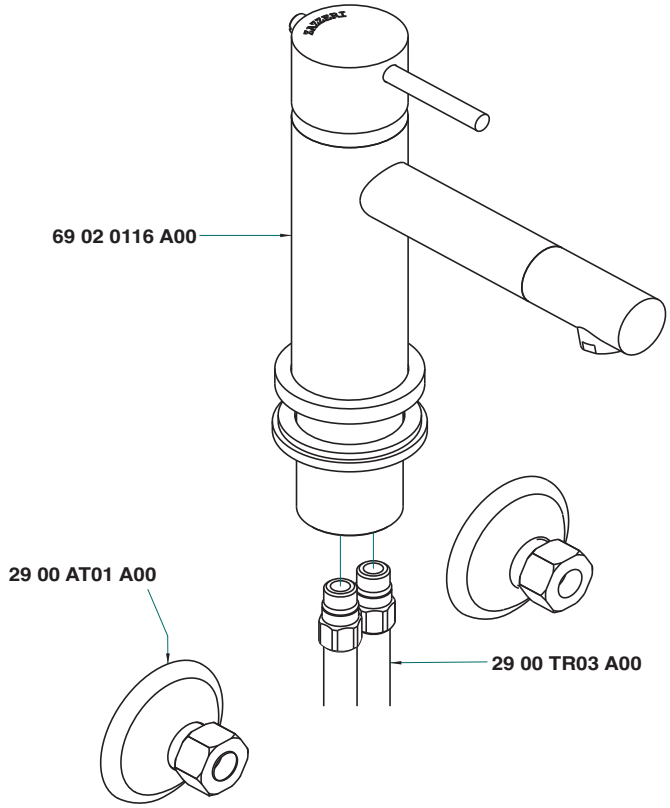

Condizioni di prova - Test conditions

Acqua calda - Hot water: **60±2 °C**
Acqua fredda - Cold water: **20±2 °C**
Classe areatore - Aerator class: **V**

P [bar]	Q l/min
0,1	
0,2	
0,5	3,9
1,0	5,7
1,5	7,0
2,0	8,1
2,5	9,0
3,0	10,0
3,5	10,8
4,0	11,5
4,5	12,3
5,0	12,9

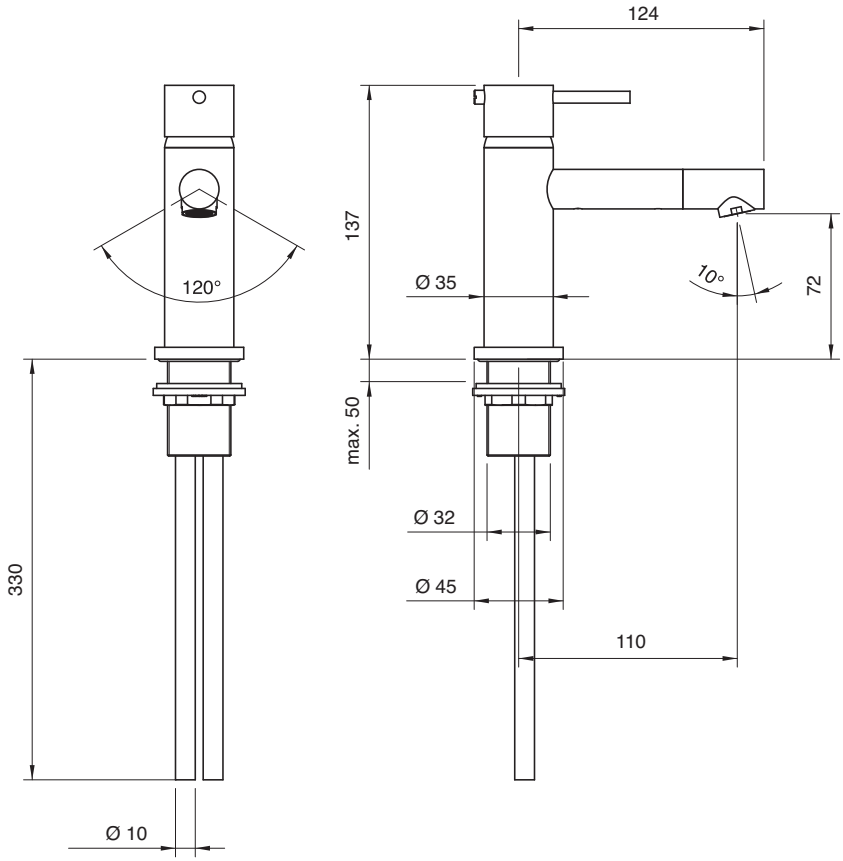

6902 1105 A00

Monocomando lavabo senza scarico da 130 mm

Single lever washbasin mixer without plug
Waschtisch-Einhandbatterie ohne Ablauf
Monomando lavabo sin desagüe
Mitigeur lavabo sans bonde vidange

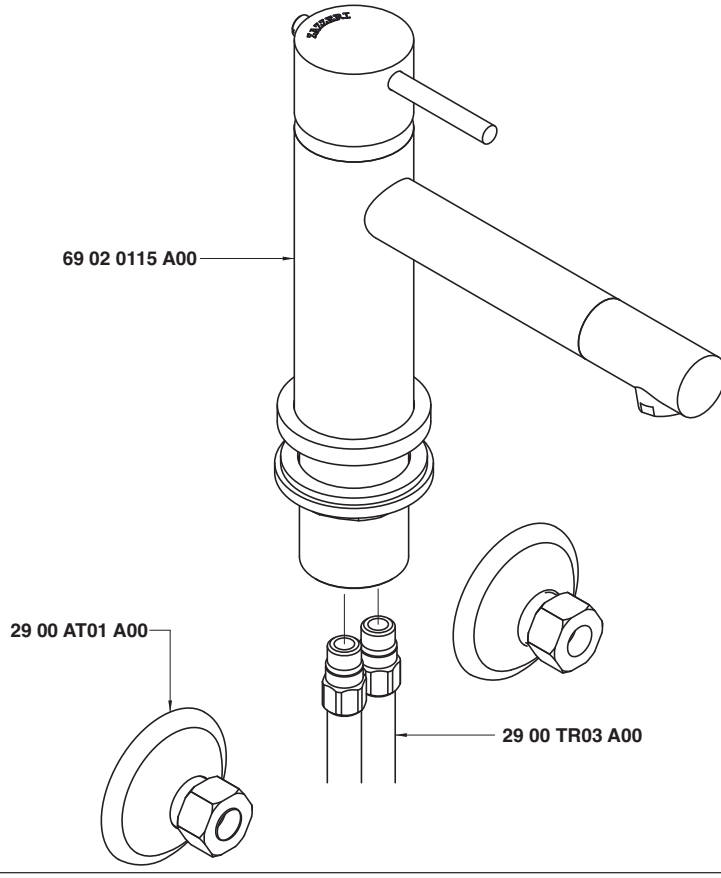

Condizioni di prova - Test conditions

Acqua calda - Hot water:	**60±2 °C**
Acqua fredda - Cold water:	**20±2 °C**
Classe areatore - Aerator class:	**V**

P [bar]	Q l/min
0,1	
0,2	
0,5	3,9
1,0	5,7
1,5	7,0
2,0	8,1
2,5	9,0
3,0	10,0
3,5	10,8
4,0	11,5
4,5	12,3
5,0	12,9

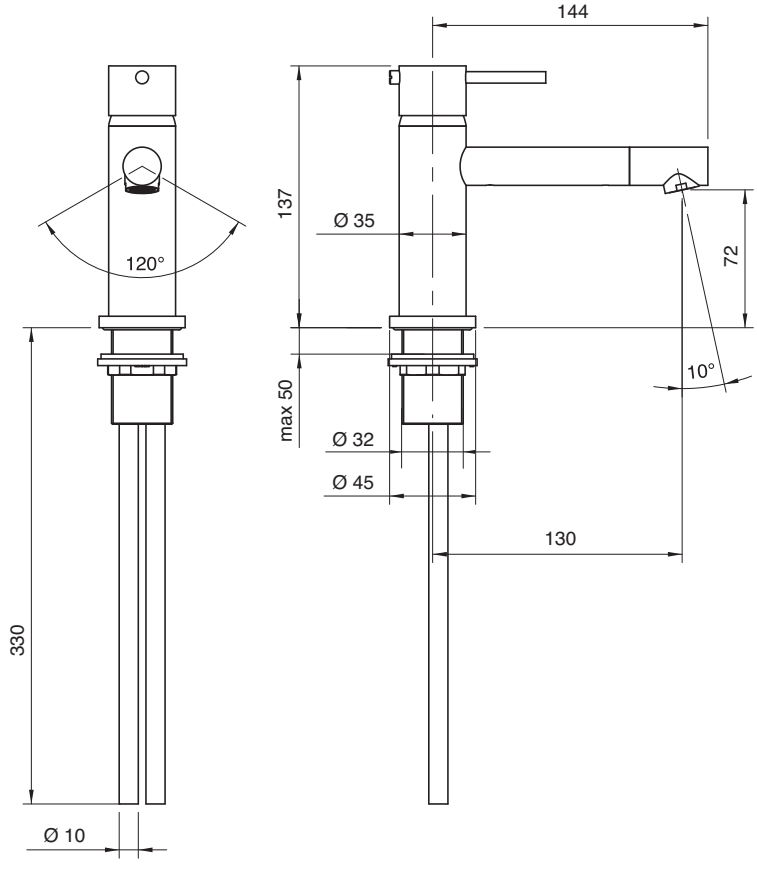

6902 1104 A00

Monocomando lavabo senza scarico da 150 mm

Single lever washbasin mixer without plug
Waschtisch-Einhandbatterie ohne Ablauf
Monomando lavabo sin desagüe
Mitigeur lavabo sans bonde vidange

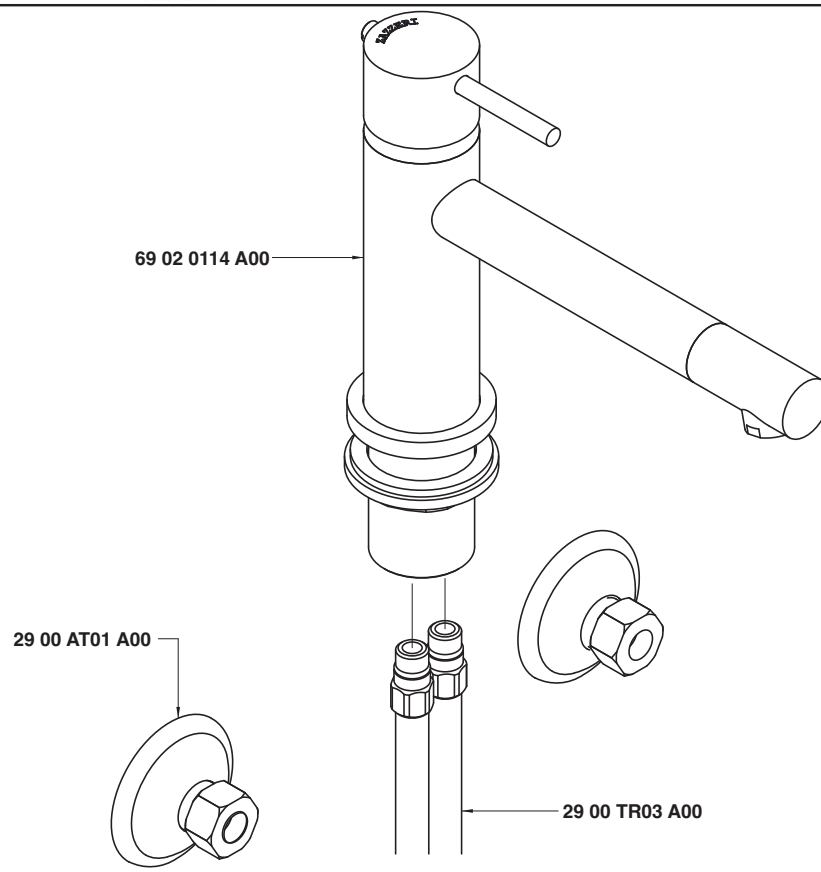

Condizioni di prova - Test conditions

Acqua calda - Hot water:	**60±2 °C**
Acqua fredda - Cold water:	**20±2 °C**
Classe areatore - Aerator class:	**V**

P [bar]	Q l/min
0,1	
0,2	
0,5	3,9
1,0	5,7
1,5	7,0
2,0	8,1
2,5	9,0
3,0	10,0
3,5	10,8
4,0	11,5
4,5	12,3
5,0	12,9

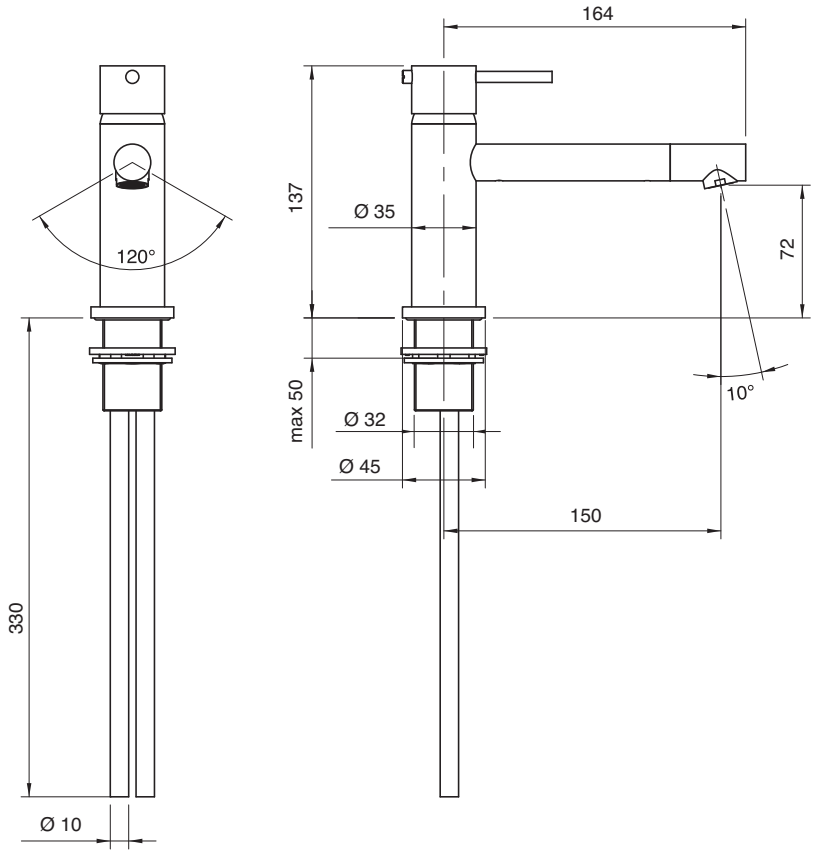

6902 1120 A00

Monocomando lavabo Ø 40 collo girevole senza scarico

Single lever washbasin mixer with revolving spout Ø 40 without drain
Waschtisch-Einhandbatterie mit Schwenkauslauf Ø 40 ohne Ablauf
Monomando lavabo caño giratorio Ø 40 sin desagüe
Mitigeur lavabo avec bec orientable Ø 40 sans bonde de vidange

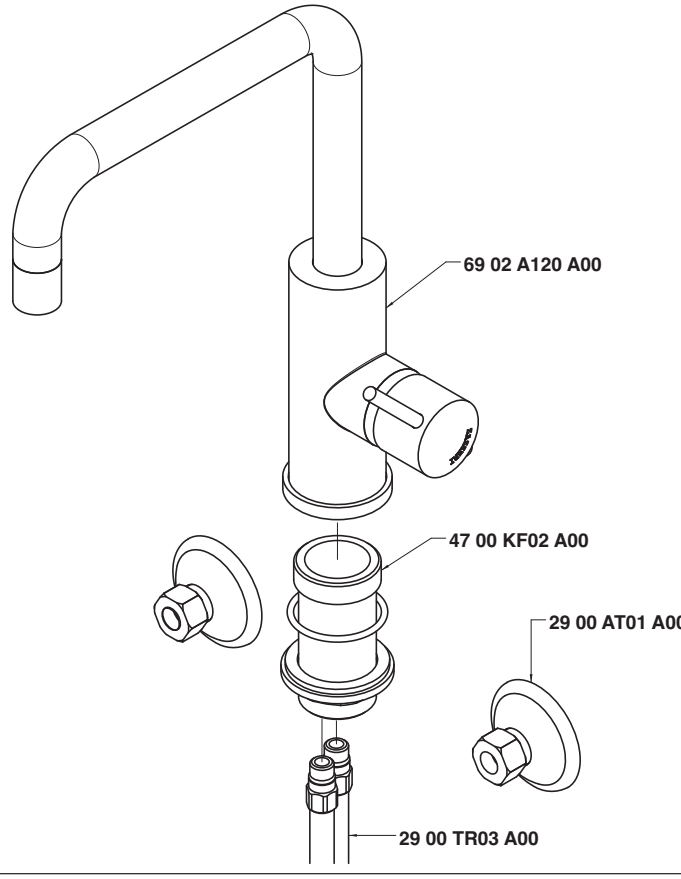

Condizioni di prova - Test conditions

Acqua calda - Hot water:	**60±2 °C**
Acqua fredda - Cold water:	**20±2 °C**
Classe areatore - Aerator class:	**V**

P [bar]	Q l/min
0,10	
0,20	
0,50	3,86
1,00	5,69
1,50	7,03
2,00	8,17
2,50	9,16
3,00	10,00
3,50	10,90
4,00	11,70
4,50	12,48
5,00	13,18

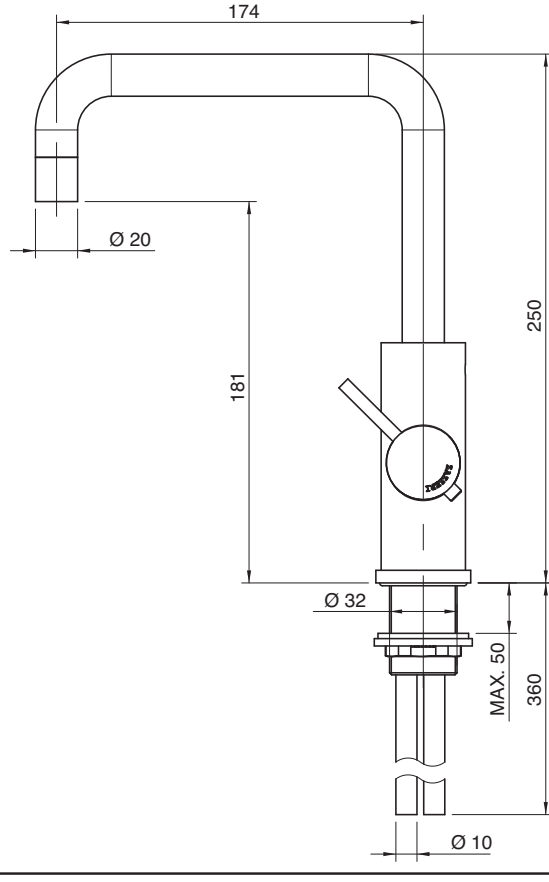

6902 1120 AL0

Monocomando lavabo Ø 40 collo girevole tondo senza scarico

Single lever washbasin mixer with round revolving spout Ø 40 without drain
Waschtisch-Einhandbatterie mit rundem Schwenkauslauf Ø 40 ohne Ablauf
Monomando lavabo caño giratorio redondo Ø 40 sin desagüe
Mitigeur lavabo avec bec orientable rond Ø 40 sans bonde de vidange

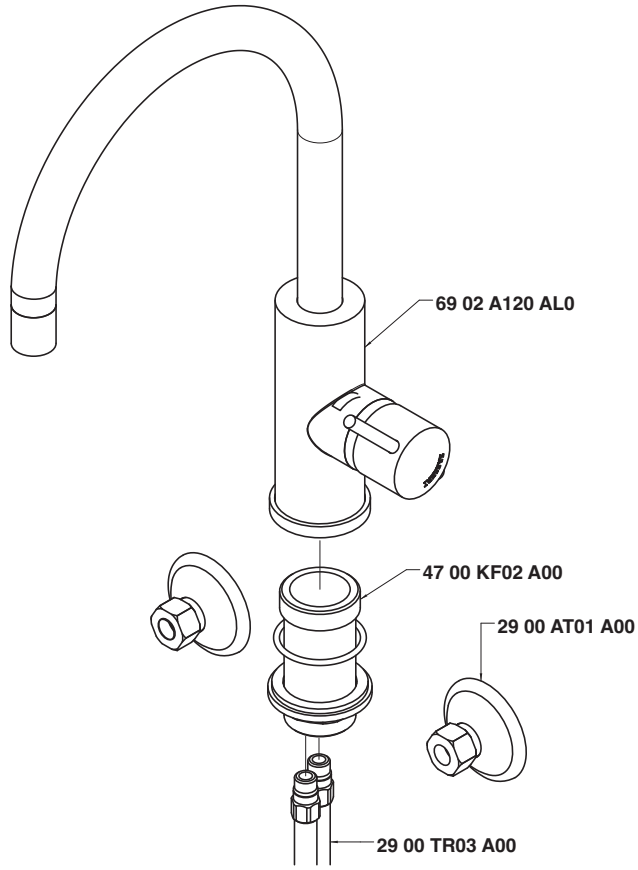

Condizioni di prova - Test conditions

Acqua calda - Hot water:	**60±2 °C**
Acqua fredda - Cold water:	**20±2 °C**
Classe areatore - Aerator class:	**V**

P [bar]	Q l/min
0,10	
0,20	
0,50	3,86
1,00	5,69
1,50	7,03
2,00	8,17
2,50	9,16
3,00	10,00
3,50	10,90
4,00	11,70
4,50	12,48
5,00	13,18

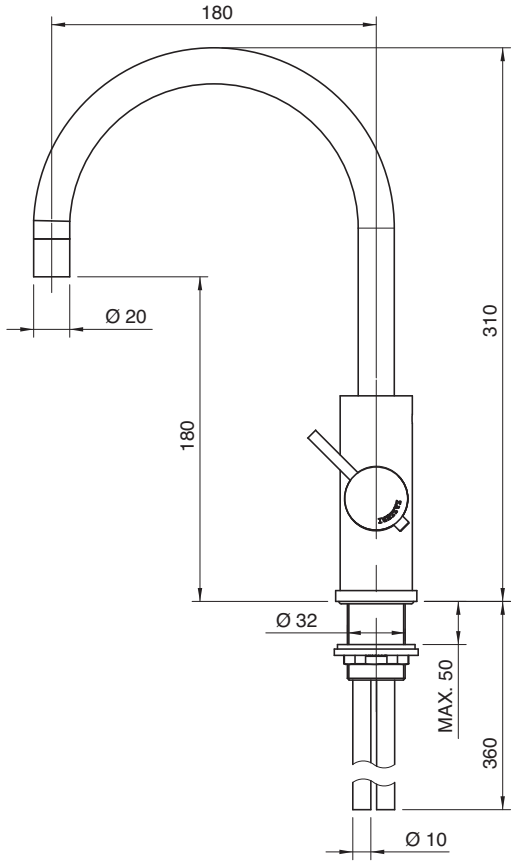

6902 1103 A00

Batteria lavabo a incasso - completa

Built-in washbasin set
Wand-Waschtischbatterie UP-Mont.
Batería lavabo de empotrar
Mélangeur lavabo à encastrer

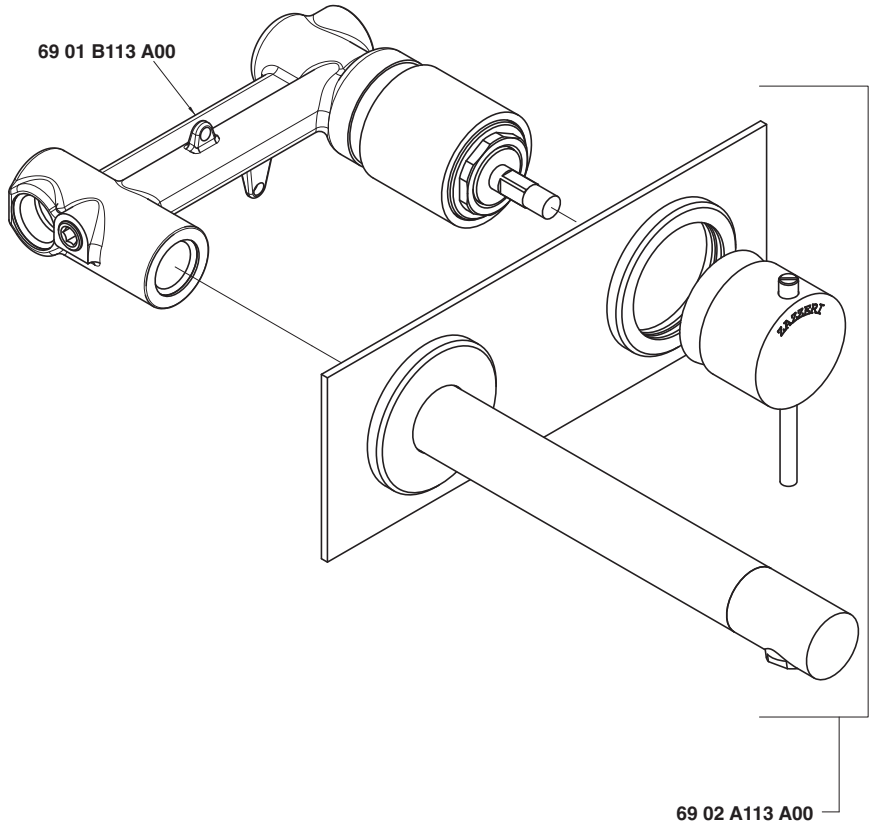

Condizioni di prova - Test conditions

Acqua calda - Hot water:	**60±2 °C**
Acqua fredda - Cold water:	**20±2 °C**
Classe areatore - Aerator class:	**b**

P [bar]	Q l/min
0,1	
0,2	
0,5	7,5
1	10,29
1,5	12,5
2	14,4
2,5	16,0
3	17,5
3,5	18,6
4	19,8
4,5	21,1
5	22,2

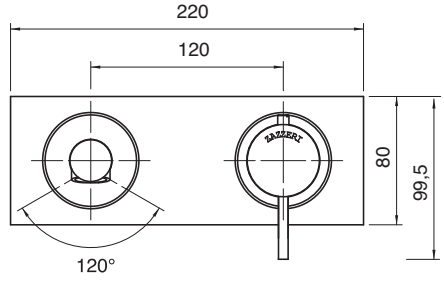

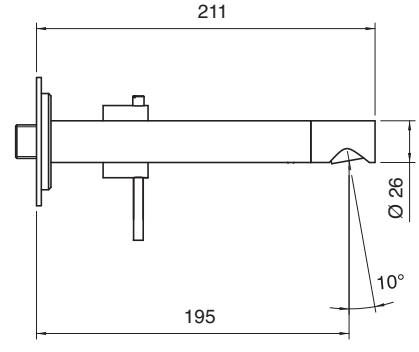

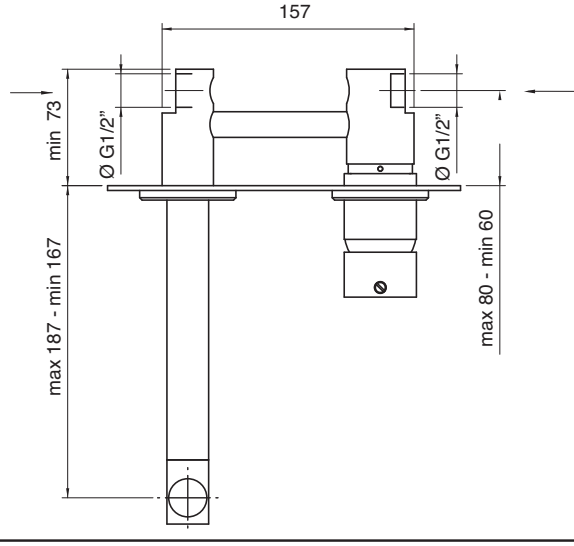

6902 1103 AA0

Batteria lavabo a incasso - completa

Built-in washbasin set
Wand-Waschtischbatterie UP-Mont.
Batería lavabo de empotrar
Mélangeur lavabo à encastrer

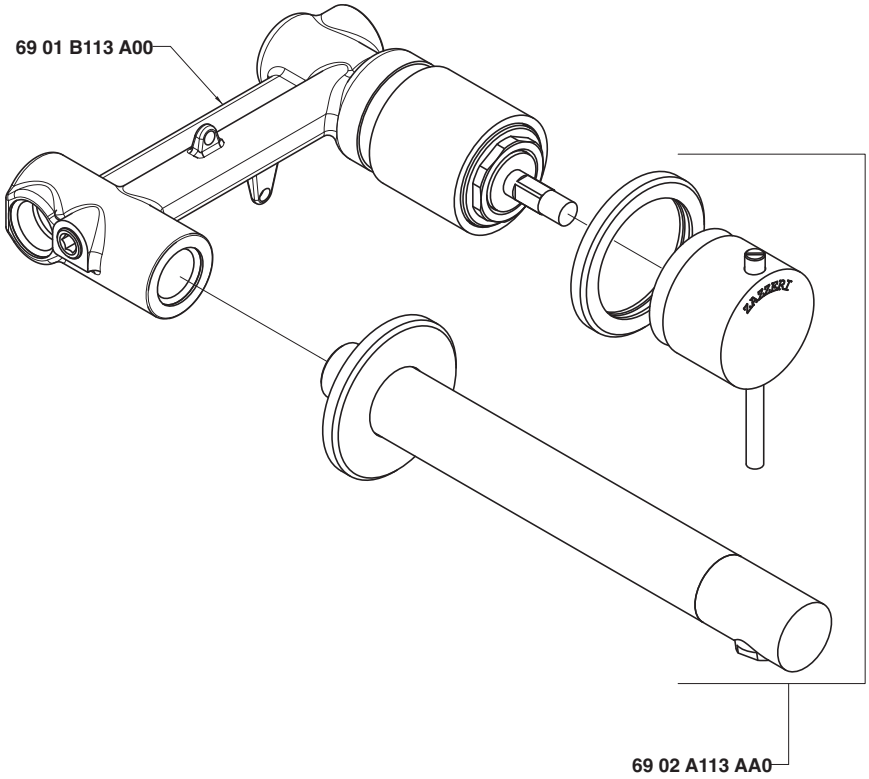

Condizioni di prova - Test conditions

Acqua calda - Hot water:	**60±2 °C**
Acqua fredda - Cold water:	**20±2 °C**
Classe areatore - Aerator class:	**B**

P [bar]	Q l/min
0,1	
0,2	
0,5	7,5
1	10,29
1,5	12,5
2	14,4
2,5	16,0
3	17,5
3,5	18,6
4	19,8
4,5	21,1
5	22,2

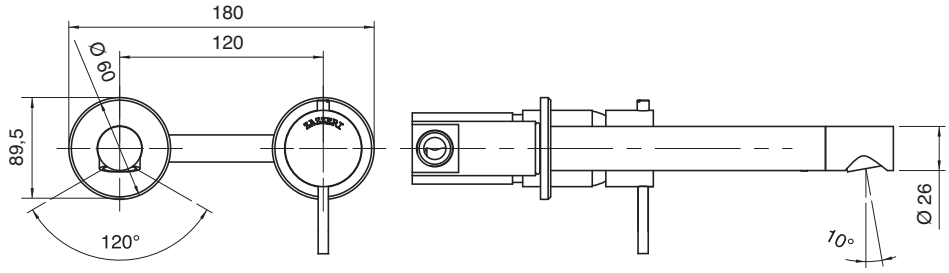

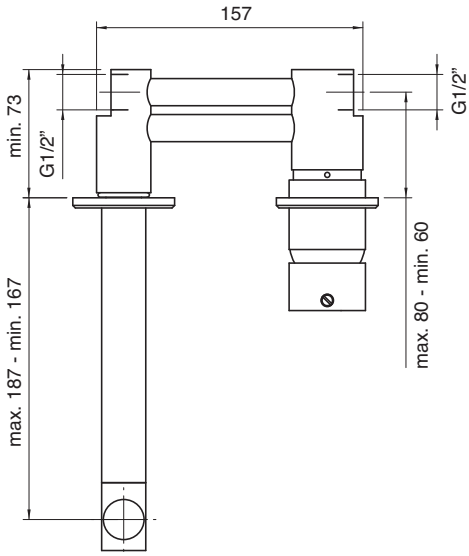

6902 1103 AL0

Batteria lavabo a incasso - completa

Built-in washbasin set
Wand-Waschtischbatterie UP-Mont.
Batería lavabo de empotrar
Mélangeur lavabo à encastrer

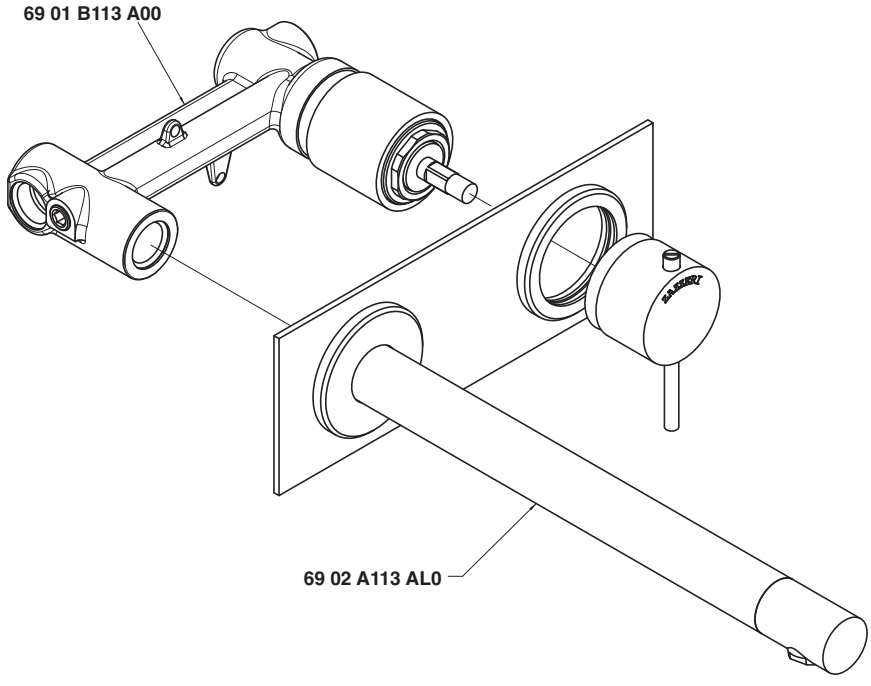

Condizioni di prova - Test conditions

Acqua calda - Hot water:	**60±2 °C**
Acqua fredda - Cold water:	**20±2 °C**
Classe areatore - Aerator class:	**B**

P [bar]	Q l/min
0,1	
0,2	
0,5	7,4
1	10,21
1,5	12,4
2	14,2
2,5	15,8
3	17,2
3,5	18,6
4	19,8
4,5	21,0
5	22,2

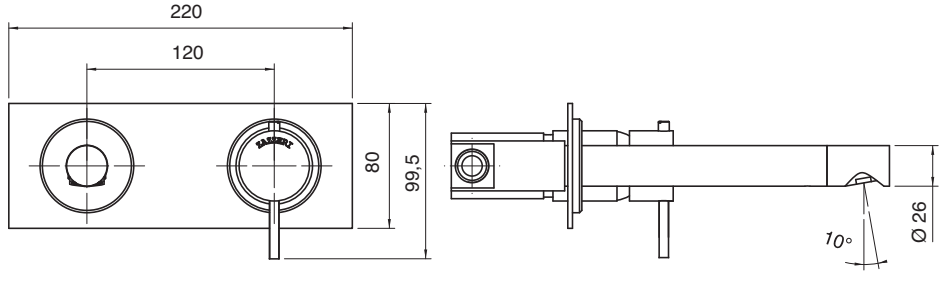

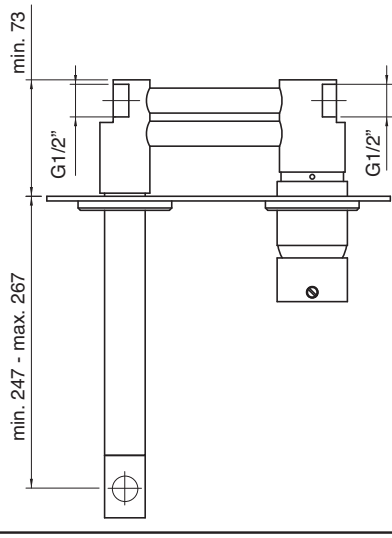

6902 1103 AAL

Batteria lavabo a incasso - completa

Built-in washbasin set
Wand-Waschtischbatterie UP-Mont.
Batería lavabo de empotrar
Mélangeur lavabo à encastrer

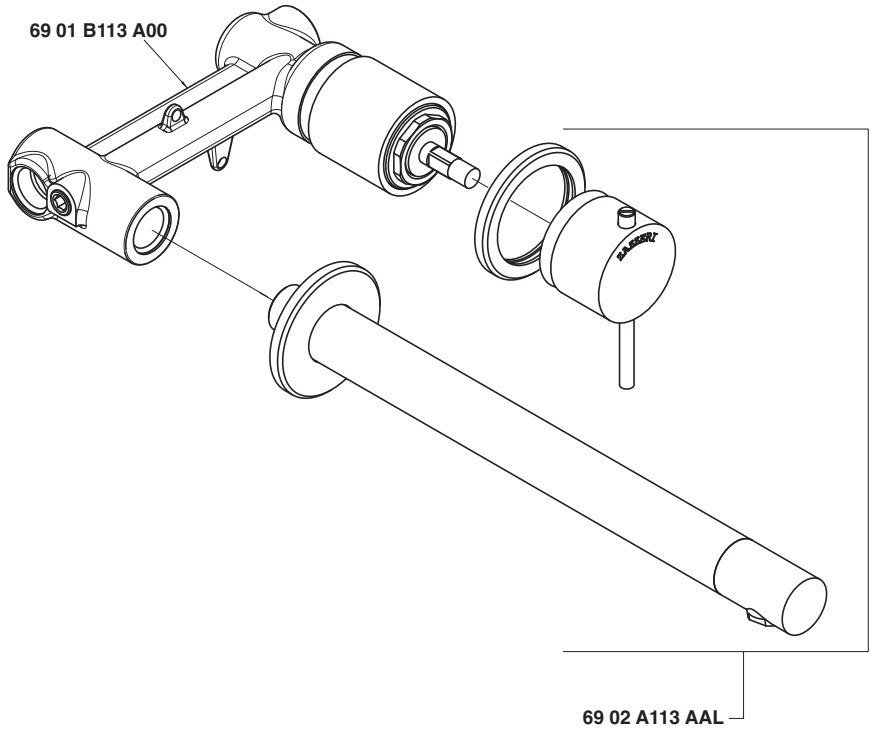

Condizioni di prova - Test conditions

Acqua calda - Hot water:	**60±2 °C**
Acqua fredda - Cold water:	**20±2 °C**
Classe areatore - Aerator class:	**B**

P [bar]	Q l/min
0,1	
0,2	
0,5	7,4
1	10,21
1,5	12,4
2	14,2
2,5	15,8
3	17,2
3,5	18,6
4	19,8
4,5	21,0
5	22,2

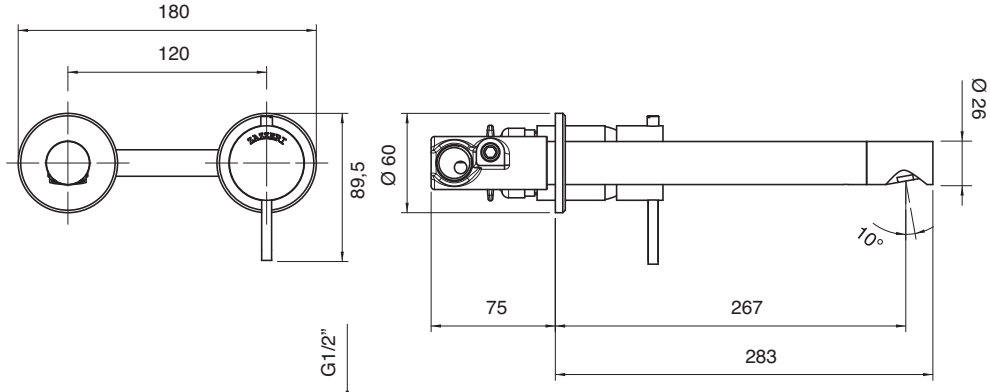

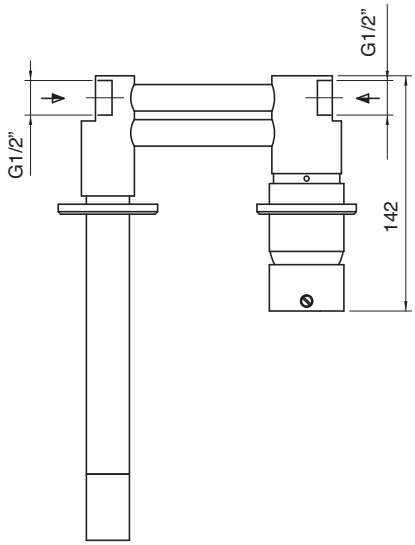

6902 1201 A00

Monocomando bidet

Single lever bidet mixer
Bidet-Einhandbatterie
Monomando bidé
Mitigeur bidet

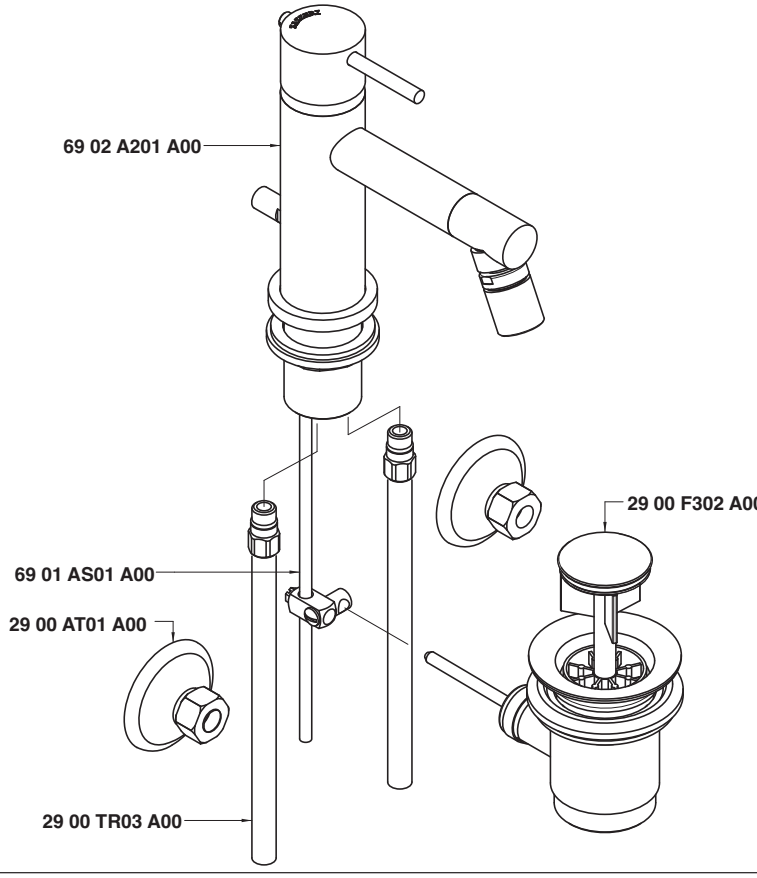

Condizioni di prova - Test conditions

Acqua calda - Hot water:	**60±2 °C**
Acqua fredda - Cold water:	**20±2 °C**
Classe areatore - Aerator class:	**V**

P [bar]	Q l/min
0,10	
0,20	
0,50	3,81
1,00	5,57
1,50	6,90
2,00	8,03
2,50	8,97
3,00	9,85
3,50	10,67
4,00	11,35
4,50	12,17
5,00	12,79

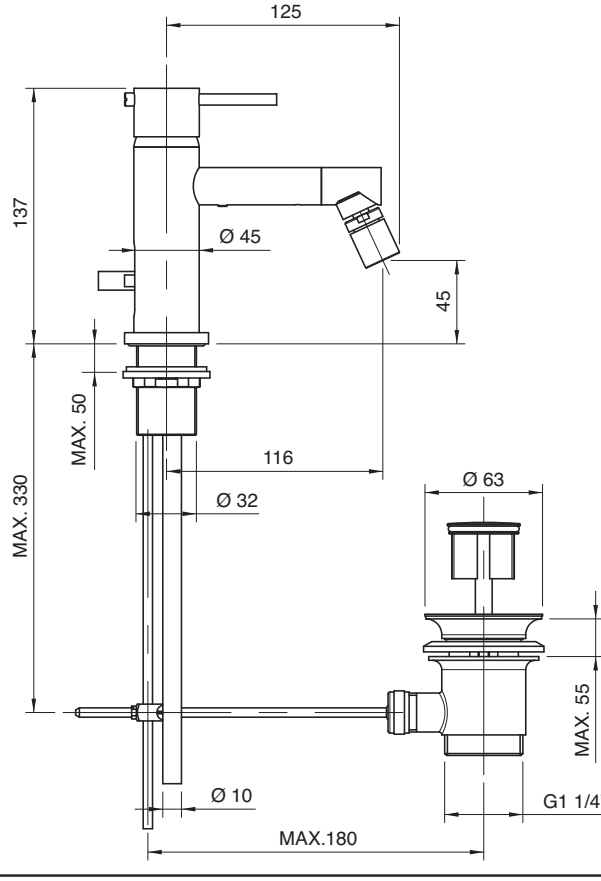

6902 1221 A00

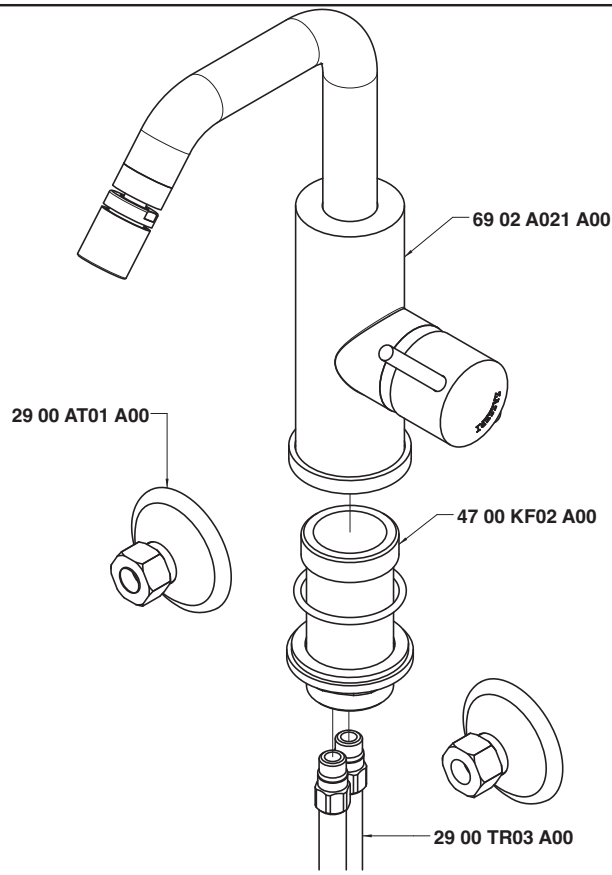

Condizioni di prova - Test conditions

Acqua calda - Hot water: **60±2 °C**
Acqua fredda - Cold water: **20±2 °C**
Classe areatore - Aerator class: **V**

P [bar]	Q l/min
0,10	
0,20	
0,50	3,51
1,00	5,18
1,50	6,42
2,00	7,45
2,50	8,35
3,00	9,19
3,50	9,95
4,00	10,70
4,50	11,38
5,00	12,10

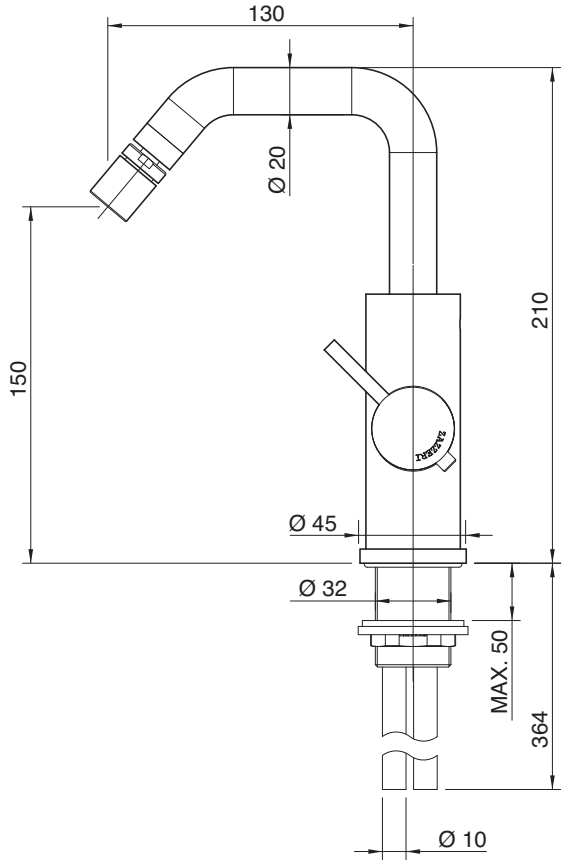

6902 1221 AL0

Monocomando bidet Ø 40 collo girevole tondo senza scarico

Single lever bidet mixer with round revolving spout Ø 40 without drain
Bidet-Einhandbatterie mit rundem Schwenkauslauf Ø 40 ohne Ablauf
Monomando bidé caño giratorio redondo Ø 40 sin desagüe
Mitigeur bidet avec bec orientable rond Ø 40 sans bonde de vidange

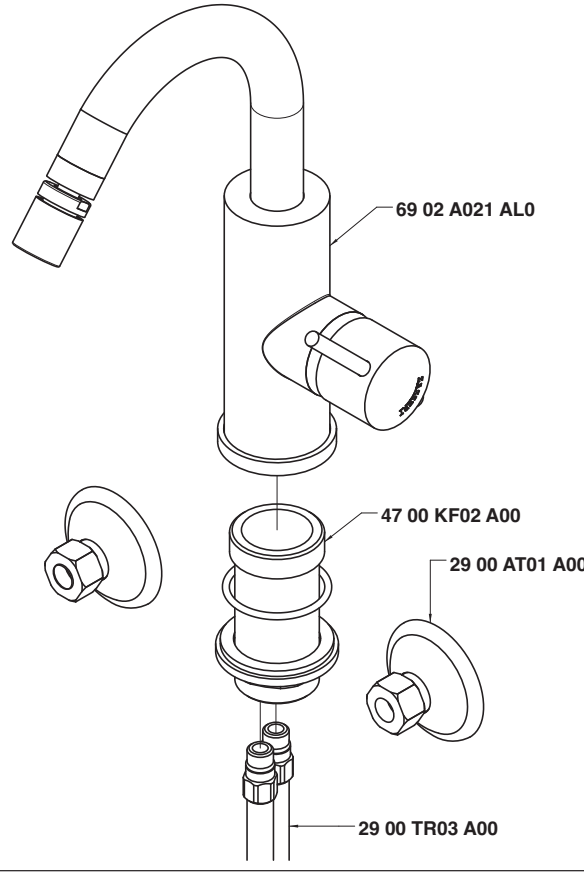

Condizioni di prova - Test conditions

Acqua calda - Hot water:	**60±2 °C**
Acqua fredda - Cold water:	**20±2 °C**
Classe areatore - Aerator class:	**V**

P [bar]	Q l/min
0,10	
0,20	
0,50	3,51
1,00	5,18
1,50	6,42
2,00	7,45
2,50	8,35
3,00	9,19
3,50	9,95
4,00	10,70
4,50	11,38
5,00	12,10

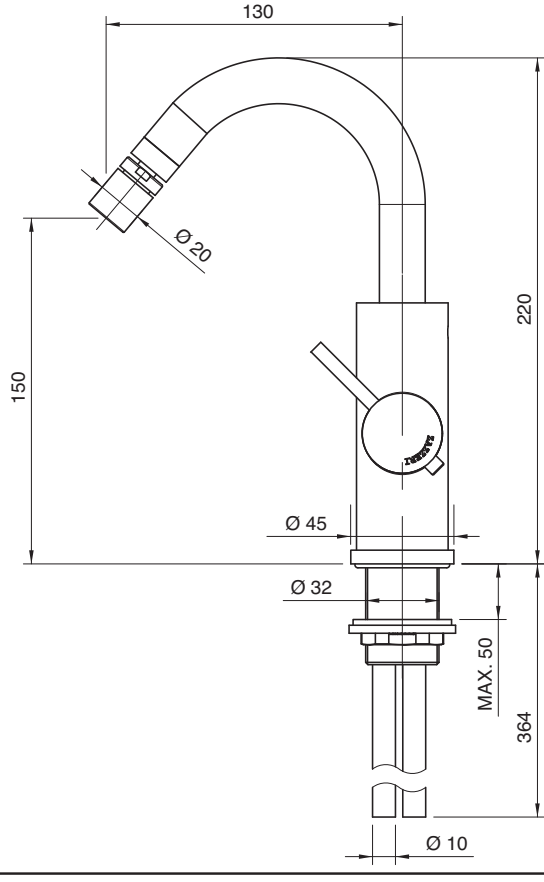

6902 1400 A00

Monocomando vasca

Single lever bathtub mixer
Wannen-Einhandbatterie
Monomando bañera
Mitigeur bain/douche

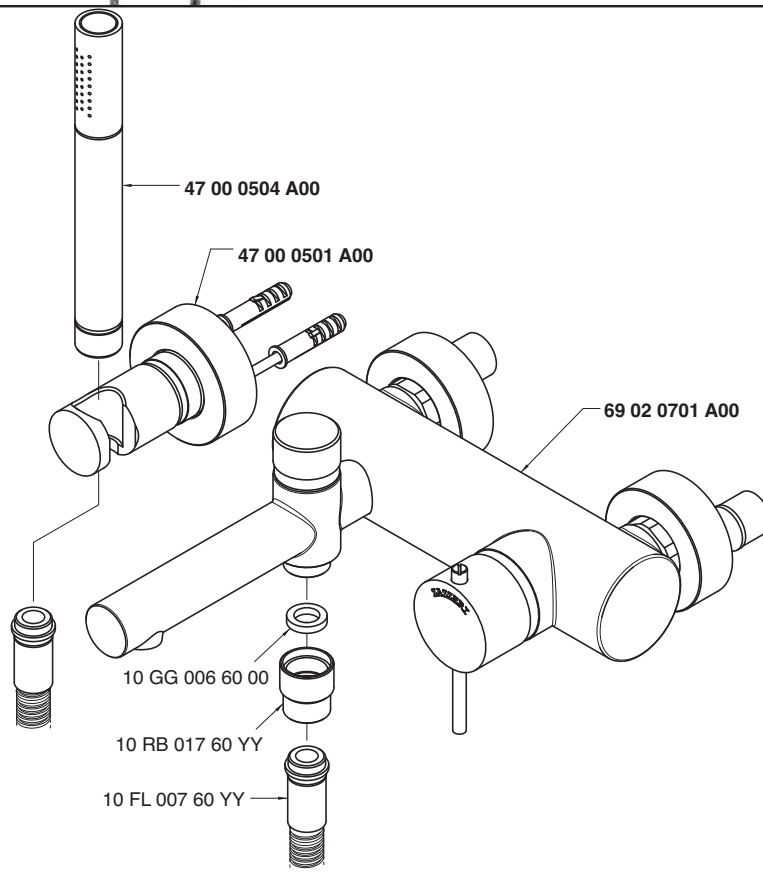

Getto vasca - Bathtub spout

Condizioni di prova - Test conditions

Acqua calda - Hot water: **60±2 °C**
Acqua fredda - Cold water: **20±2 °C**
Classe areatore - Aerator class: **B**

P [bar]	Q l/min
0,1	
0,2	
0,5	7,3
1	10,08
1,5	12,3
2	14,0
2,5	15,7
3	17,1
3,5	18,3
4	19,6
4,5	20,8
5	22,0

Doccetta - Hand shower

Condizioni di prova - Test conditions

Acqua calda - Hot water: **60±2 °C**
Acqua fredda - Cold water: **20±2 °C**

P [bar]	Q l/min
0,1	
0,2	
0,5	6,0
1	8,63
1,5	10,6
2	12,3
2,5	13,9
3	15,4
3,5	16,7
4	18,0
4,5	19,2
5	20,3

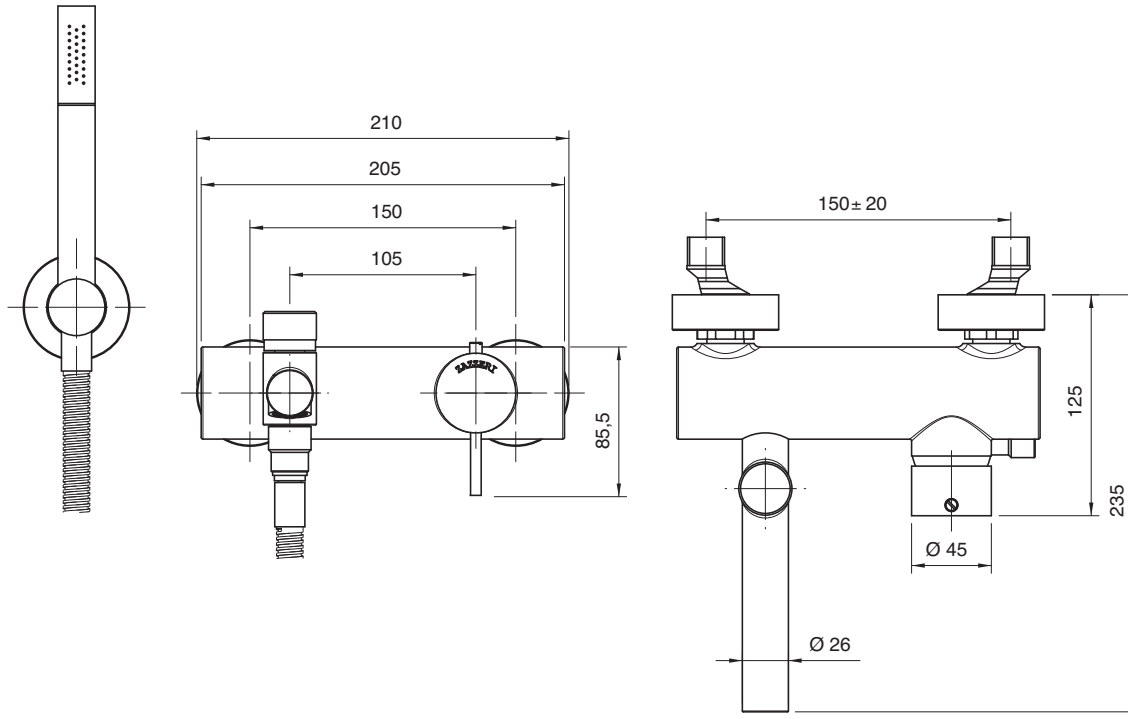

6902 1400 AE0

Monocomando vasca

Single lever bathtub mixer
Wannen-Einhandbatterie
Monomando bañera
Mitigeur bain/douche

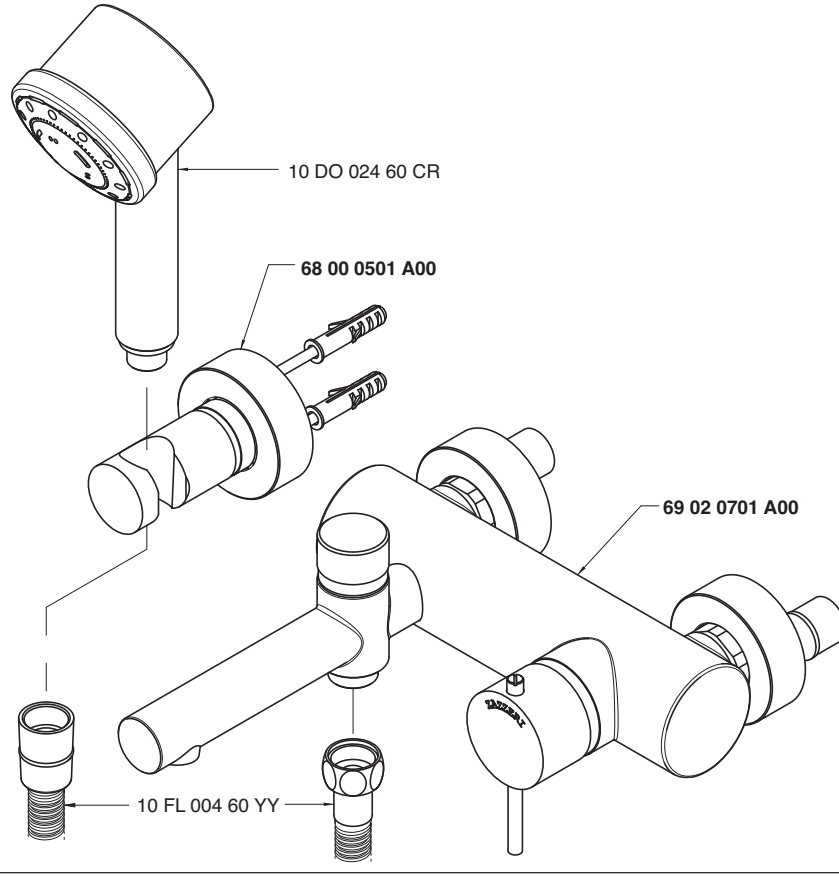

Getto vasca - Bathtub spout

Condizioni di prova - Test conditions

Acqua calda - Hot water: **60±2 °C**
Acqua fredda - Cold water: **20±2 °C**
Classe areatore - Aerator class: **B**

P [bar]	Q l/min
0,1	
0,2	
0,5	7,3
1	10,08
1,5	12,3
2	14,0
2,5	15,7
3	17,1
3,5	18,3
4	19,6
4,5	20,8
5	22,0

Doccetta - Hand shower

Condizioni di prova - Test conditions

Acqua calda - Hot water: **60±2 °C**
Acqua fredda - Cold water: **20±2 °C**

P [bar]	Q l/min
0,1	
0,2	
0,5	4,9
1	6,99
1,5	8,6
2	9,8
2,5	10,7
3	11,2
3,5	11,3
4	11,3
4,5	11,3
5	11,5

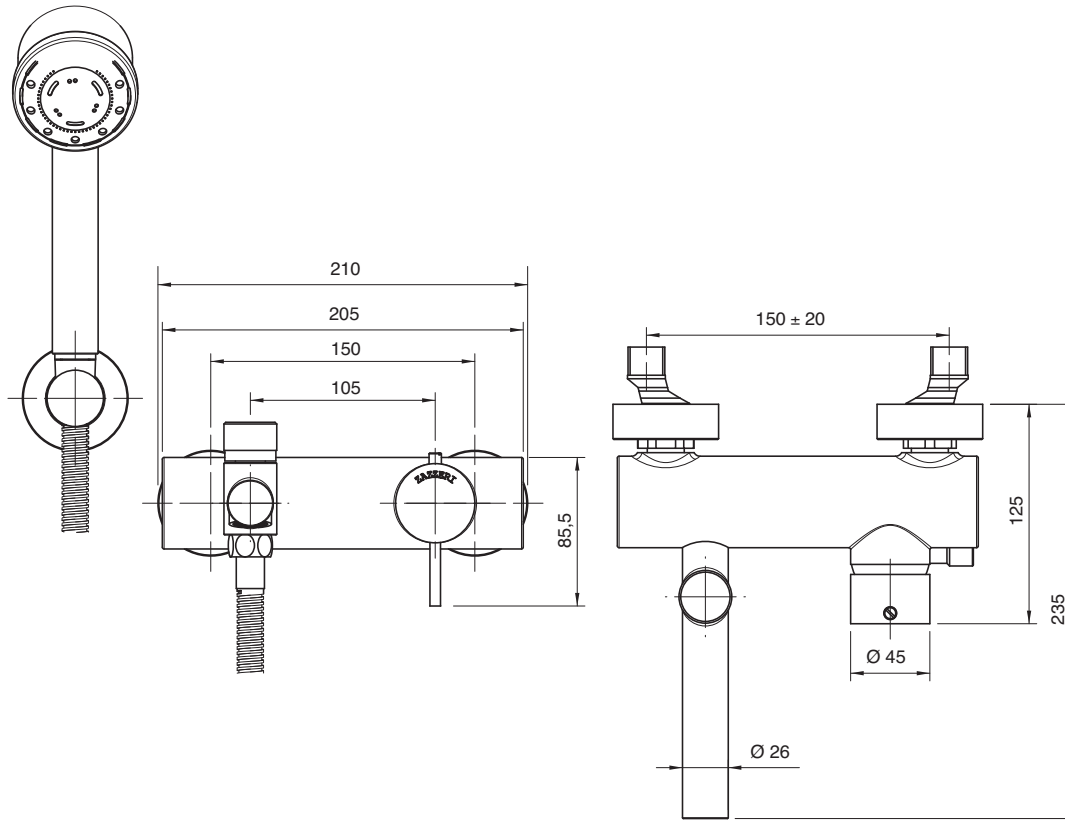

6902 1401 A00

Miscelatore ad incasso con deviatore - completo

Built-in single lever bathtub mixer
Wannen-Einhandb. UP-Mont.
Monomando bañera empotrado completo
Mitigeur bain/douche à encastrer complet

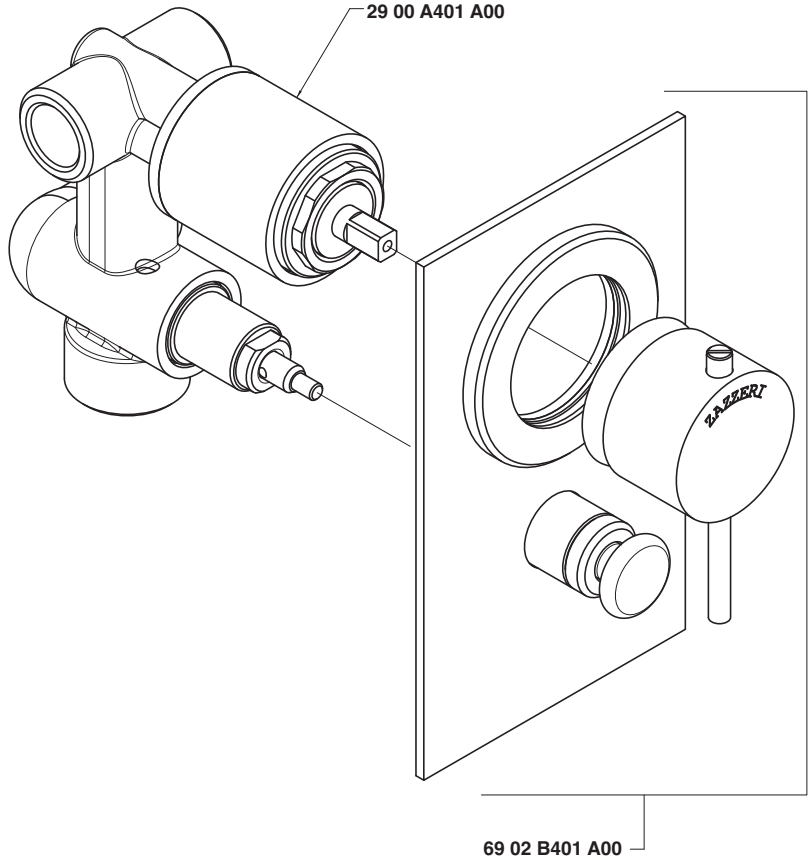

Uscita G 1/2" - Exit G 1/2"

Condizioni di prova - Test conditions

Acqua calda - Hot water: **60±2 °C**
Acqua fredda - Cold water: **20±2 °C**

P [bar]	Q l/min
0,1	
0,2	
0,5	11,3
1,0	15,9
1,5	19,4
2,0	22,4
2,5	25,0
3,0	27,5
3,5	29,7
4,0	31,8
4,5	33,8
5,0	35,5

Uscita G 3/4" - Exit G 3/4"

Condizioni di prova - Test conditions

Acqua calda - Hot water: **60±2 °C**
Acqua fredda - Cold water: **20±2 °C**

P [bar]	Q l/min
0,1	
0,2	
0,5	11,0
1,0	15,3
1,5	18,7
2,0	21,6
2,5	24,0
3,0	26,3
3,5	28,3
4,0	30,3
4,5	32,1
5,0	33,9

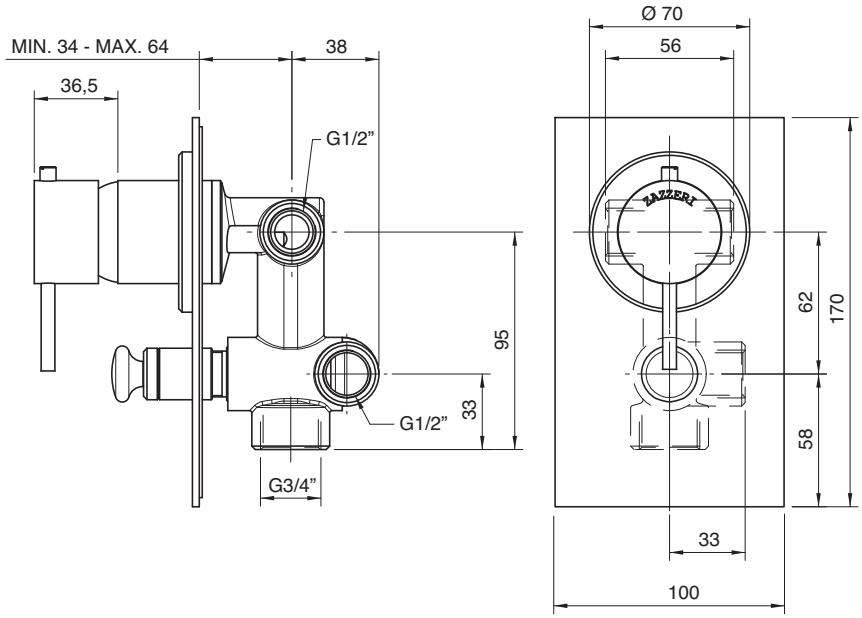

6902 i401 A00

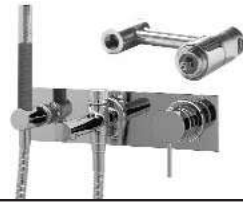

Gruppo vasca incasso - completo

Built-in bathtub set
Wannenbatterie UP-Mont.
Batería bañera empotrar
Mélangeur bain/douche à encastrer

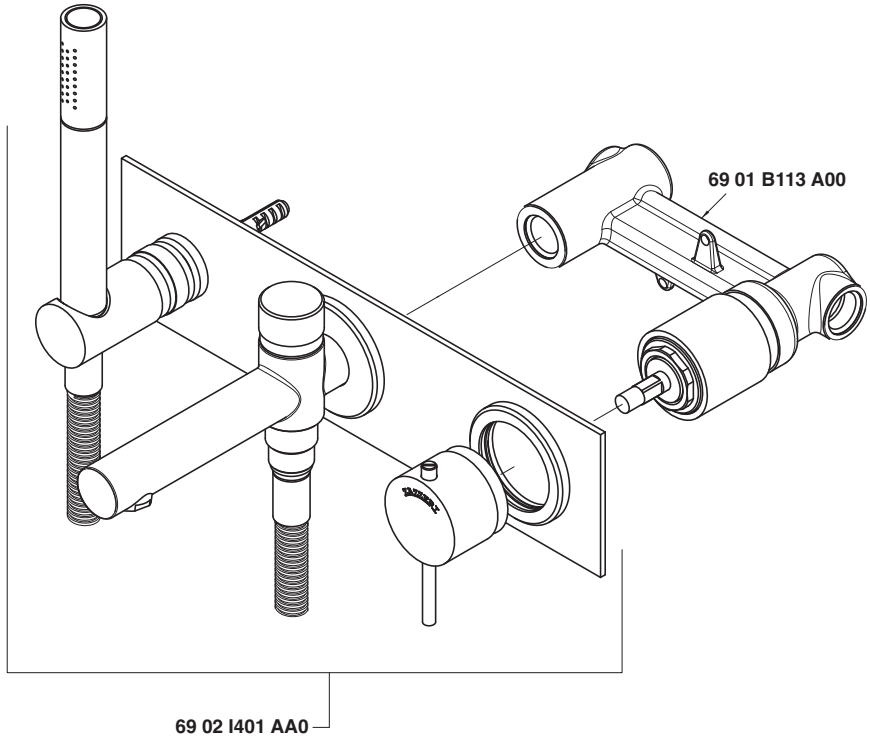

Getto vasca - Bathtub spout

Condizioni di prova - Test conditions

Acqua calda - Hot water: **60±2 °C**
Acqua fredda - Cold water: **20±2 °C**
Classe areatore - Aerator class: **B**

P [bar]	Q l/min
0,1	
0,2	
0,5	7,3
1,0	10,0
1,5	12,1
2,0	14,0
2,5	15,7
3,0	17,0
3,5	18,2
4,0	19,5
4,5	20,7
5,0	21,9

Doccetta - Hand shower

Condizioni di prova - Test conditions

Acqua calda - Hot water: **60±2 °C**
Acqua fredda - Cold water: **20±2 °C**

P [bar]	Q l/min
0,1	
0,2	
0,5	6,0
1,0	8,5
1,5	10,5
2,0	12,2
2,5	13,7
3,0	15,2
3,5	16,6
4,0	17,9
4,5	19,1
5,0	19,9

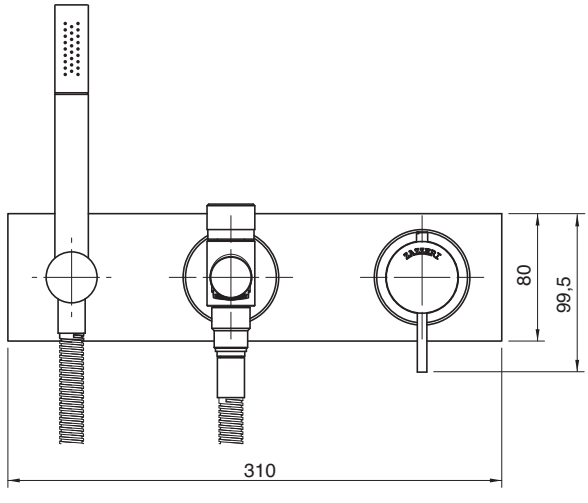

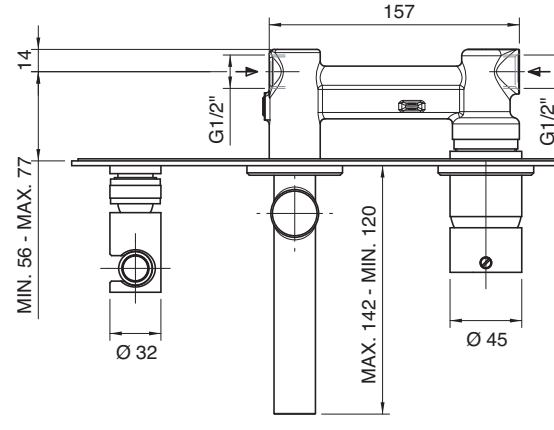

6902 N498 A00

Gruppo piano vasca 4 fori

4 hole bathtub set
Wannenrand-Vierlochb.
Batería borde bañera 4 orificios
Mélangeur bain/douche 4 trous sur gorge

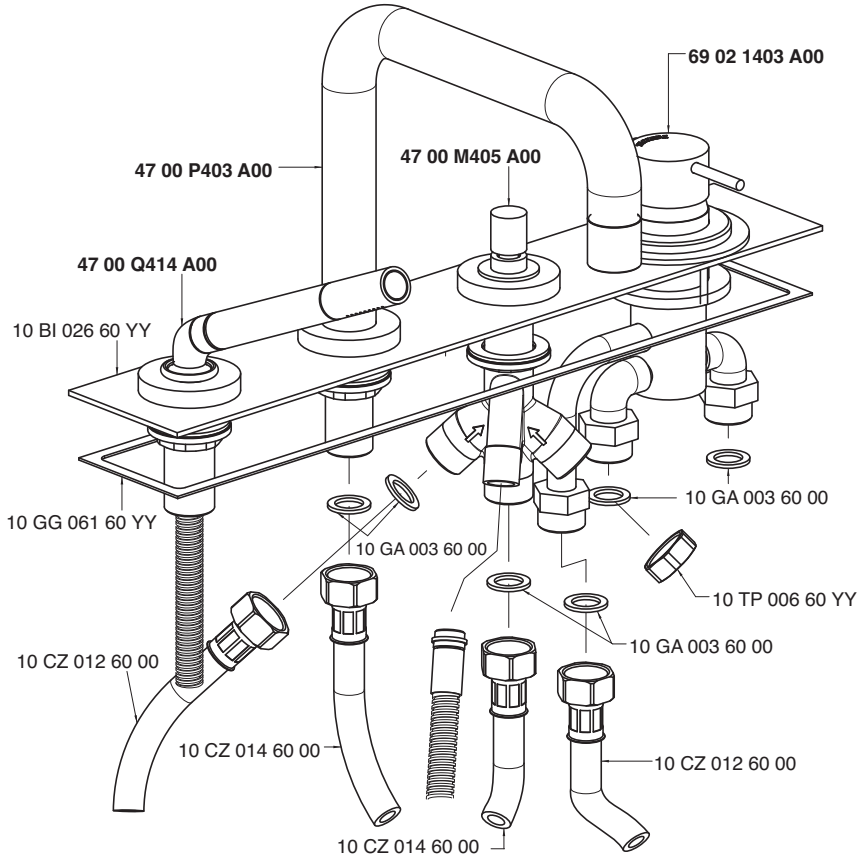

Getto piano vasca - Bathtub spout
Condizioni di prova - Test conditions

Acqua calda - Hot water: **60±2 °C**
Acqua fredda - Cold water: **20±2 °C**
Classe areatore - Aerator class: **C**

P [bar]	Q l/min
0,1	
0,2	
0,5	6,8
1,0	9,8
1,5	12,1
2,0	14,0
2,5	15,7
3,0	17,3
3,5	18,8
4,0	20,2
4,5	21,4
5,0	22,7

Doccetta - Hand shower
Condizioni di prova - Test conditions

Acqua calda - Hot water: **60±2 °C**
Acqua fredda - Cold water: **20±2 °C**

P [bar]	Q l/min
0,1	
0,2	
0,5	5,2
1,0	7,4
1,5	9,2
2,0	10,7
2,5	12,1
3,0	13,5
3,5	14,8
4,0	16,0
4,5	17,1
5,0	18,2

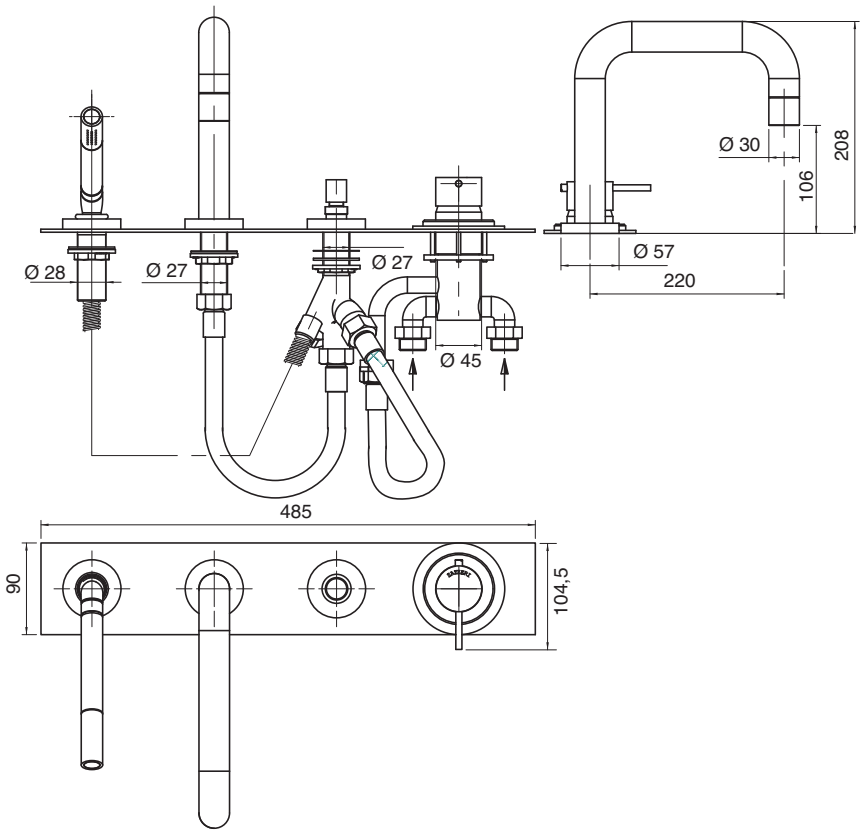

6902 1606 A00

Gruppo doccia esterno

External single lever shower mixer
Brause-Einhandb. Wandmont.
Monomando ducha externo
Mitigeur douche mural

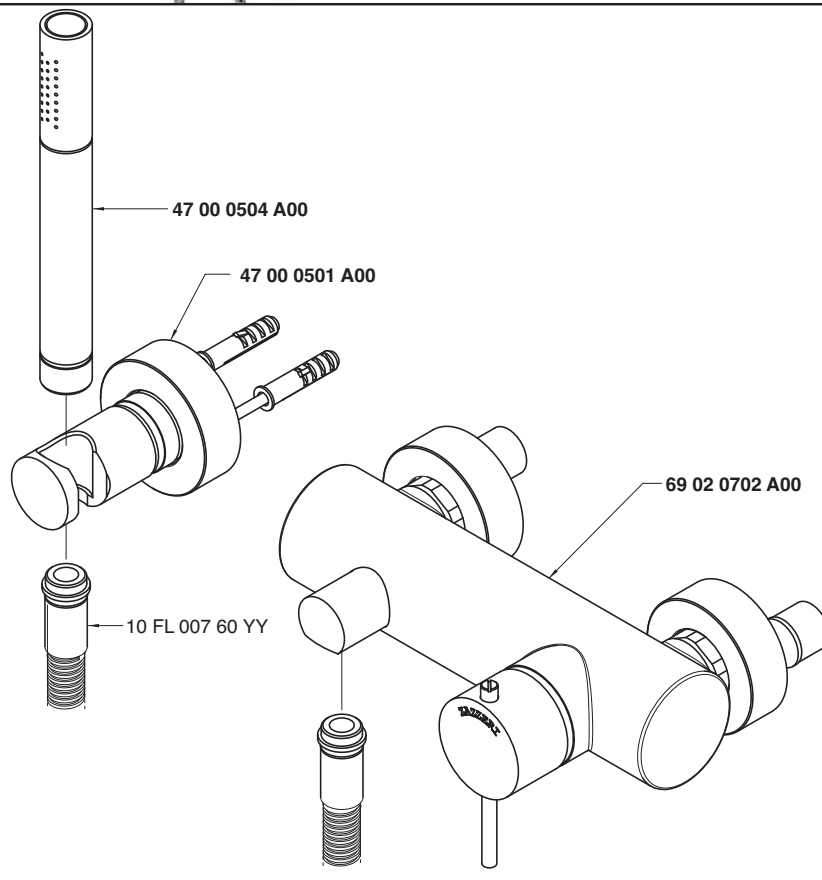

Condizioni di prova - Test conditions

Acqua calda - Hot water: **60±2 °C**
Acqua fredda - Cold water: **20±2 °C**

P [bar]	Q l/min
0,1	
0,2	
0,5	6,0
1,0	8,5
1,5	10,3
2,0	12,3
2,5	13,9
3,0	15,4
3,5	16,7
4,0	17,9
4,5	19,1
5,0	20,1

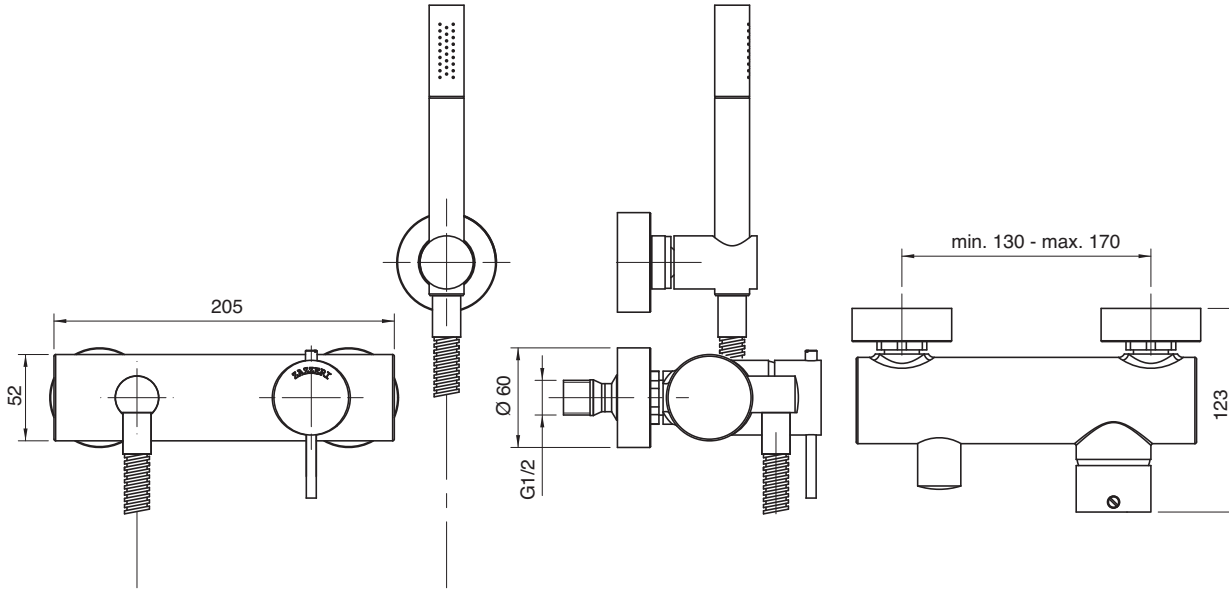

6902 1606 AE0

Gruppo doccia esterno con doccetta multifunzione

External shower set with multipurpose hand shower
Duschgarnitur AP-Montage mit Multifunktionsbrause
Grupo ducha externo con ducha de mano multifunción
Mitigeur bain/douche mural avec douchette multifonction

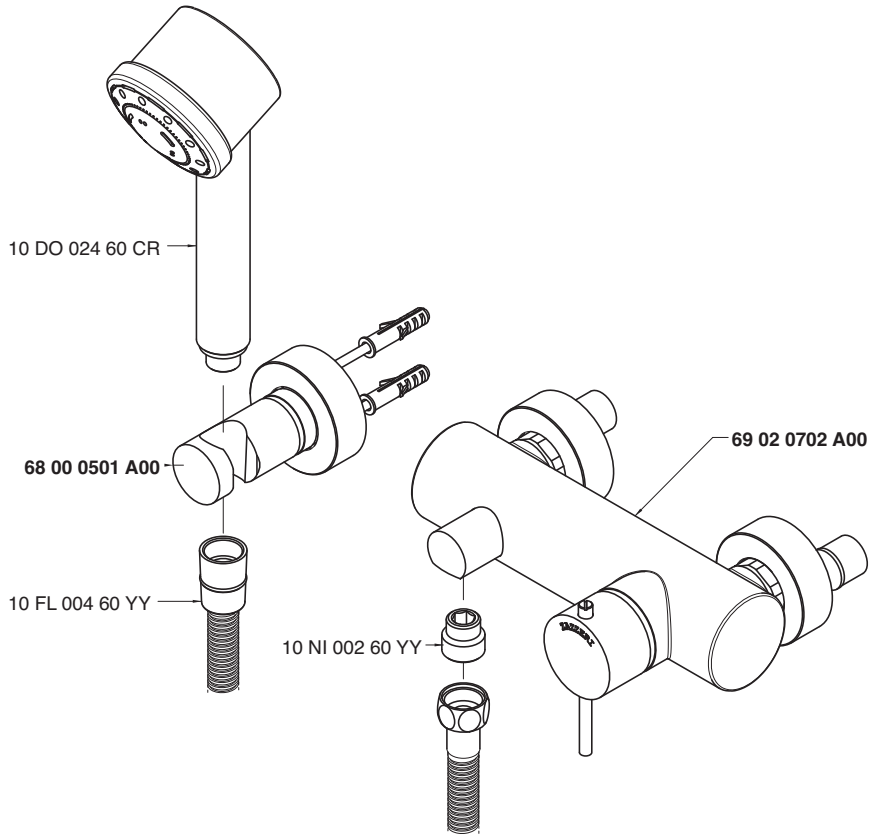

Condizioni di prova - Test conditions

Acqua calda - Hot water: **60±2 °C**
Acqua fredda - Cold water: **20±2 °C**

P [bar]	Q l/min
0,1	
0,2	
0,5	4,9
1,0	7,0
1,5	8,6
2,0	9,8
2,5	10,7
3,0	11,2
3,5	11,3
4,0	11,3
4,5	11,3
5,0	11,5

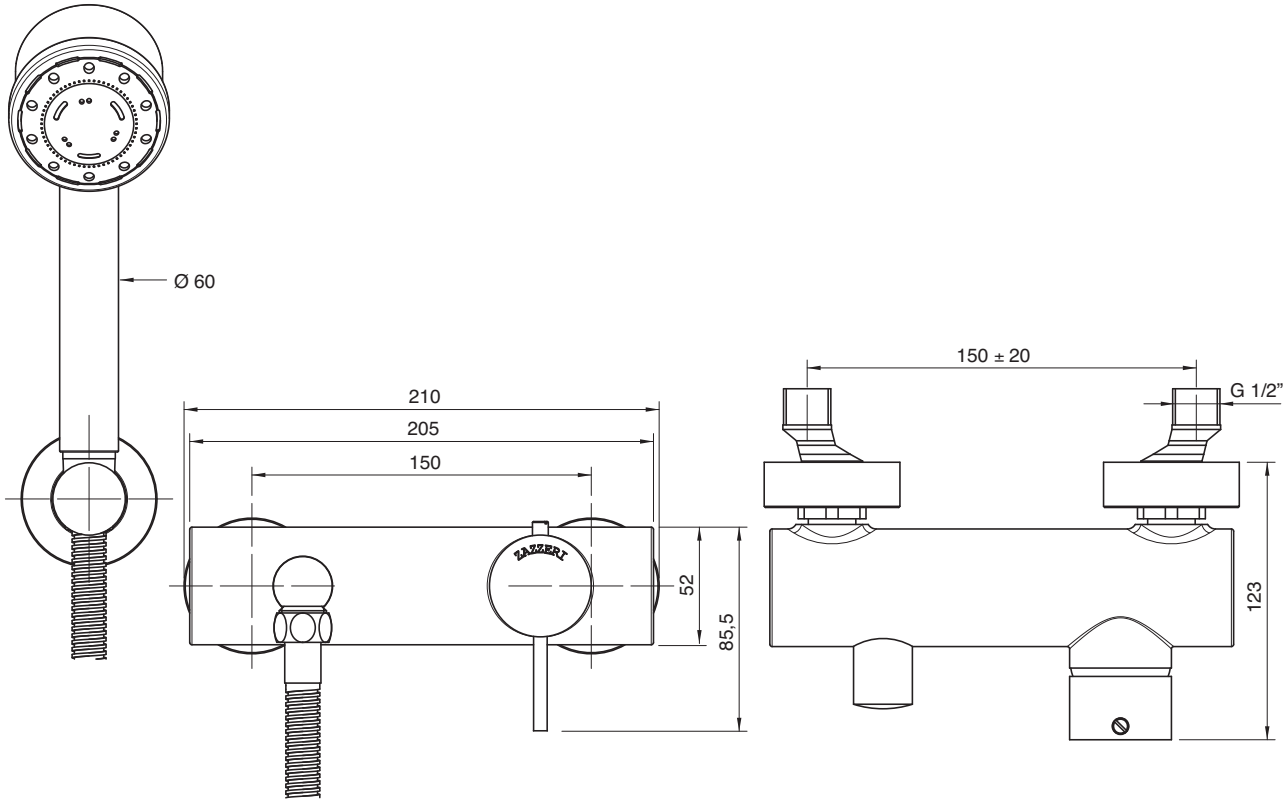

6902 1402 A00

Miscelatore ad incasso - completo

Built-in single lev. shower
Brause-Einhandb. UP-Mont.
Monom. ducha empotrado completo
Mitigeur douche à encastrer complet

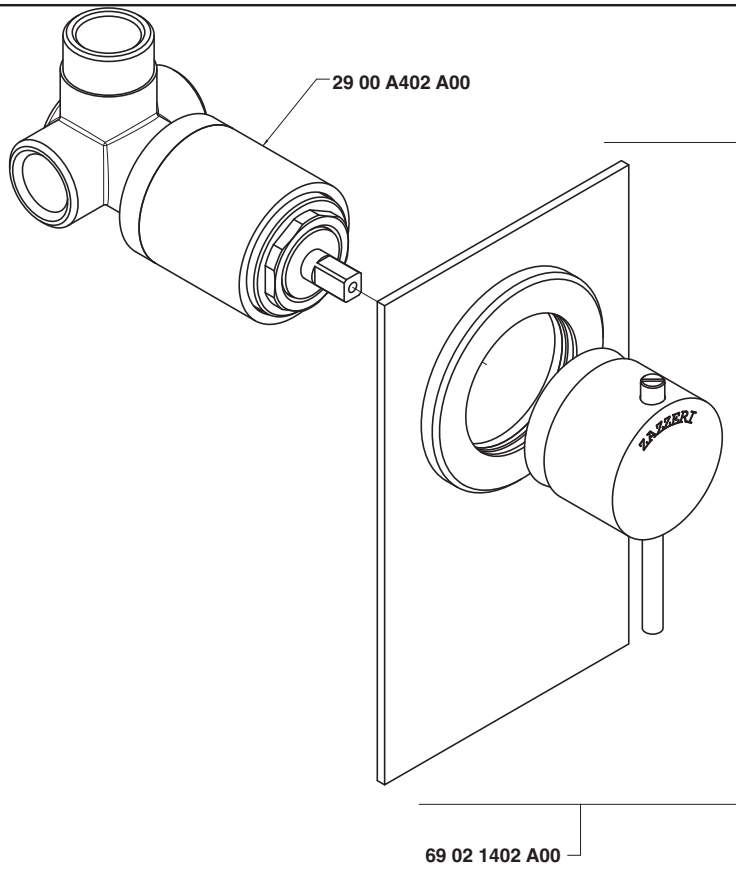

Condizioni di prova - Test conditions

Acqua calda - Hot water:	**60±2 °C**
Acqua fredda - Cold water:	**20±2 °C**
Classe areatore - Aerator class:	**V**

P [bar]	Q l/min
0,10	
0,20	
0,50	10,50
1,00	15,00
1,50	18,40
2,00	21,30
2,50	23,80
3,00	26,10
3,50	28,20
4,00	30,40
4,50	32,20
5,00	33,90

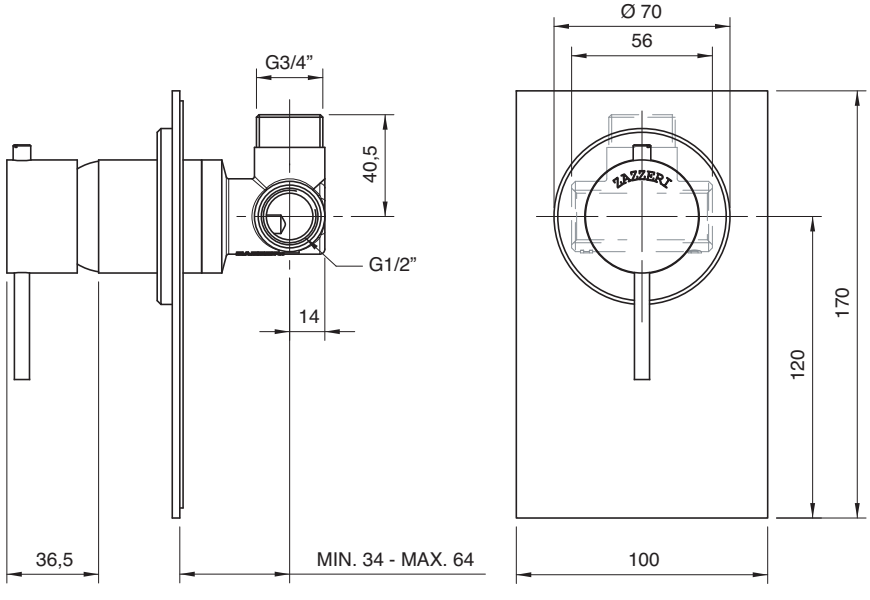

6902 1505 A00

Termostatico da incasso con comando coassiale

Built-in thermostatic unit with coaxial control
Thermostatische Up-Brausemischer Gruppe mit Koaxialbedienung
Grupo termostatico empotrado
Group mitigeur thermostatique avec contrôle coaxiale

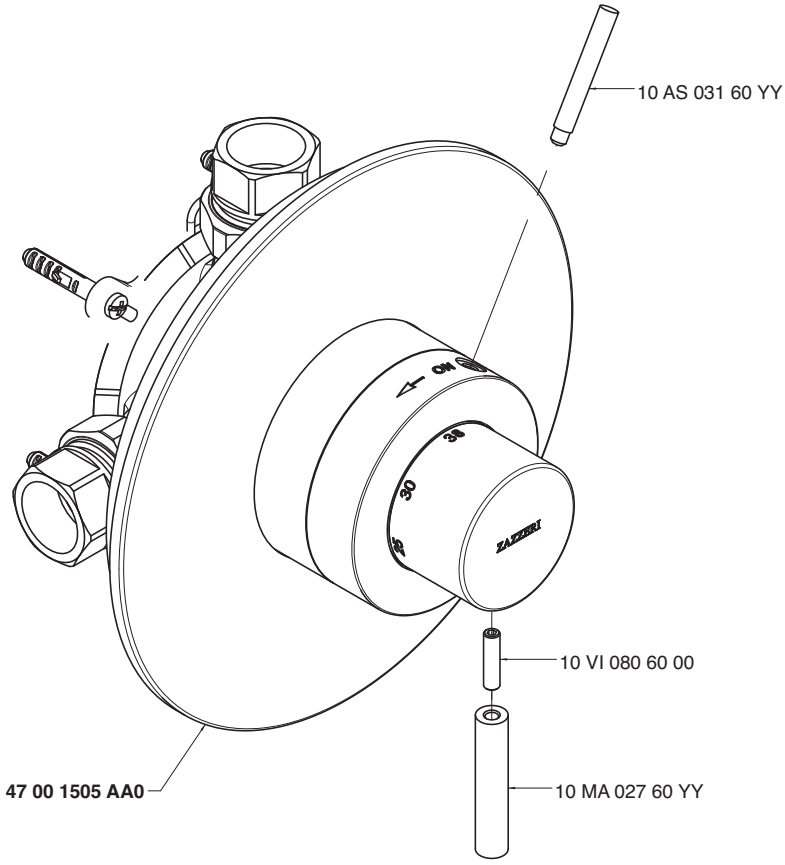

Condizioni di prova - Test conditions

Acqua calda - Hot water:	**60±2 °C**
Acqua fredda - Cold water:	**20±2 °C**
Classe areatore - Aerator class:	**V**

P [bar]	Q l/min
0,1	
0,2	
0,5	21,0
1,0	29,5
1,5	35,3
2,0	41,5
2,5	46,2
3,0	50,0
3,5	53,7
4,0	58,0
4,5	61,0
5,0	65,4

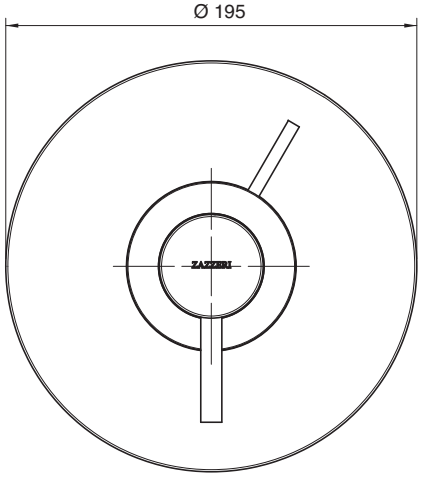

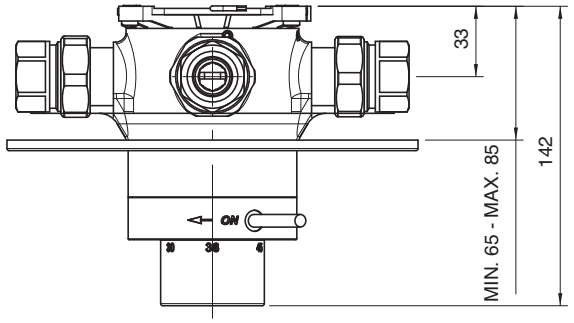

6902 1121 A00

Monocomando lavello Ø 40 collo girevole

Single lever sink mixer with revolving spout Ø 40 without drain
Spülbecken-Einhandbatterie mit Schwenkauslauf Ø 40 ohne Ablauf
Monomando fregadero caño giratorio Ø 40 sin desagüe
Mitigeur avec bec orientable Ø 40 sans bonde de vidange

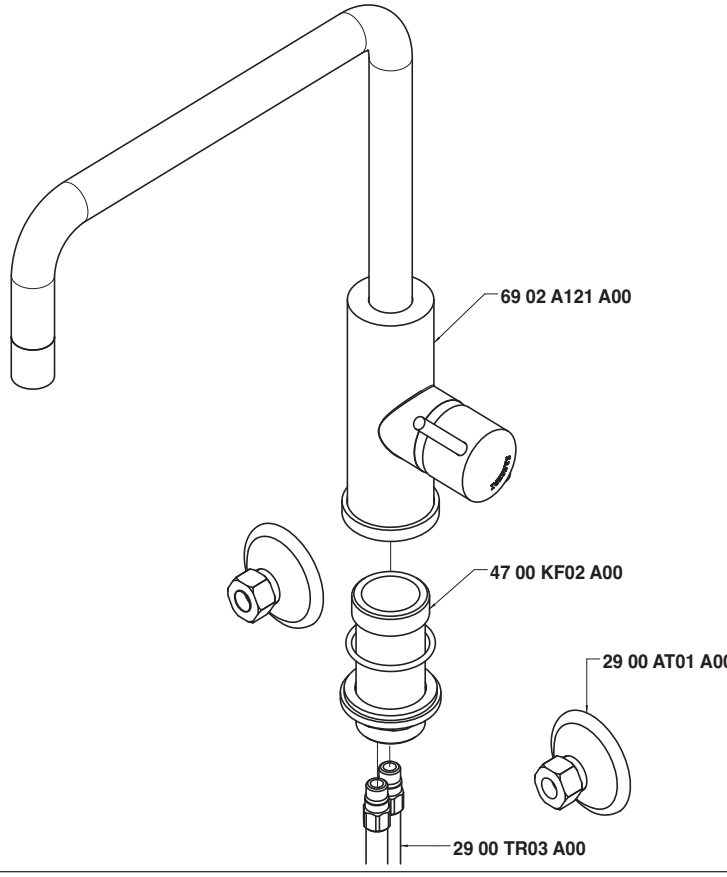

Condizioni di prova - Test conditions

Acqua calda - Hot water:	**60±2 °C**
Acqua fredda - Cold water:	**20±2 °C**
Classe areatore - Aerator class:	**V**

P [bar]	Q l/min
0,10	
0,20	
0,50	3,86
1,00	5,69
1,50	7,03
2,00	8,17
2,50	9,16
3,00	10,00
3,50	10,90
4,00	11,70
4,50	12,48
5,00	13,18

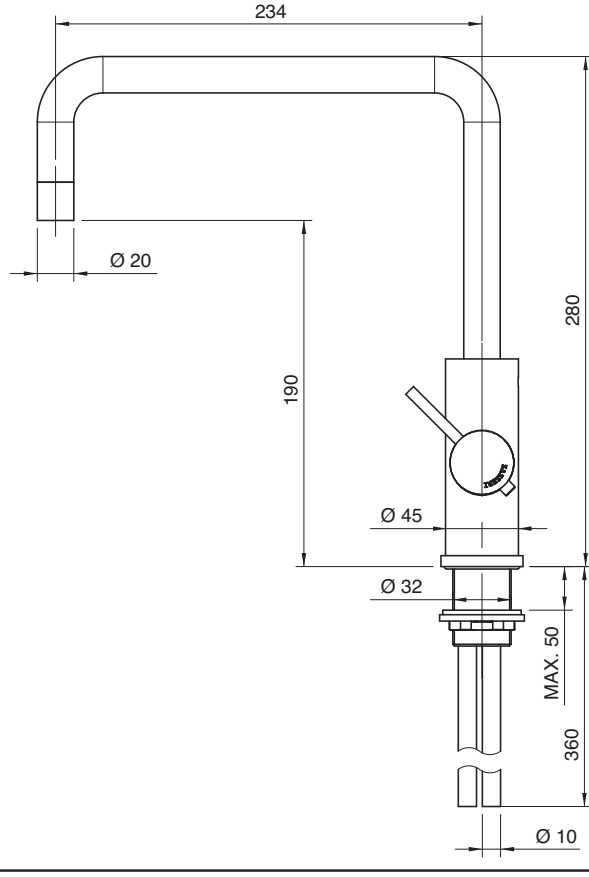

6902 1121 AL0

Monocomando lavello Ø 40 collo girevole tondo

Single lever sink mixer with round revolving spout Ø 40 without drain
Spülbecken-Einhandbatterie mit rundem Schwenkauslauf Ø 40 ohne Ablauf
Monomando fregadero caño giratorio redondo Ø 40 sin desagüe
Mitigeur avec bec orientable rond Ø 40 sans bonde de vidange

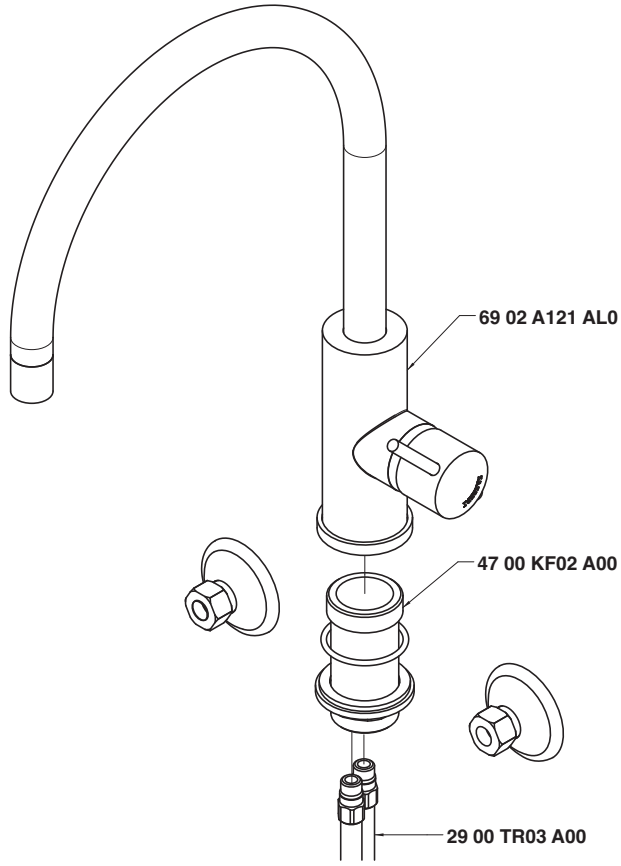

Condizioni di prova - Test conditions

Acqua calda - Hot water:	**60±2 °C**
Acqua fredda - Cold water:	**20±2 °C**
Classe areatore - Aerator class:	**V**

P [bar]	Q l/min
0,10	
0,20	
0,50	3,86
1,00	5,69
1,50	7,03
2,00	8,17
2,50	9,16
3,00	10,00
3,50	10,90
4,00	11,70
4,50	12,48
5,00	13,18

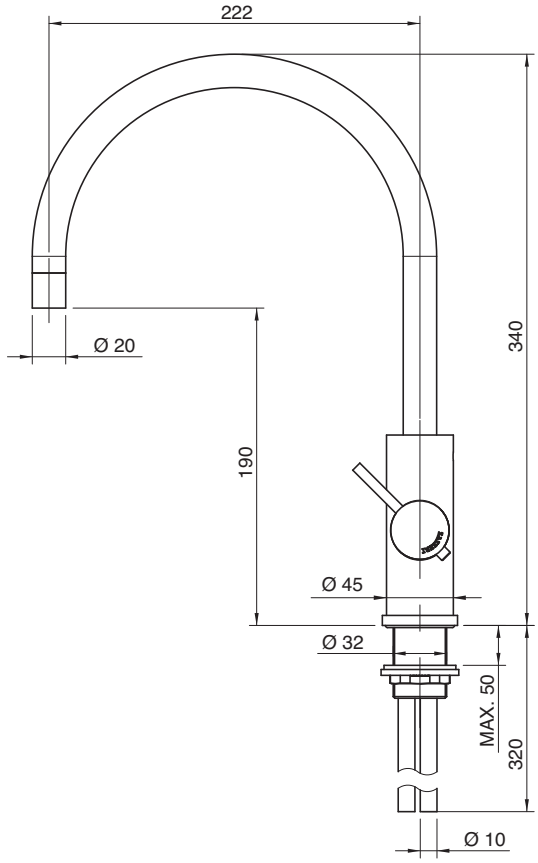

6901 0114 A00
6903 0114 A00
6904 0114 A00

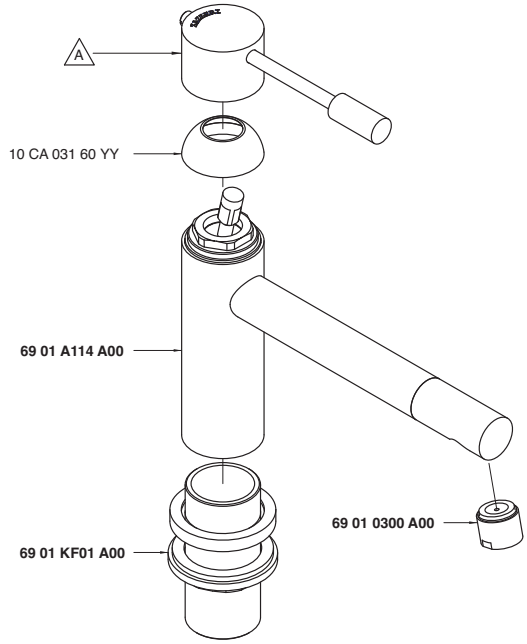

Codice - Code	Variante - Variant A
69 01 0114 A00	**69 01 MA01 A00**
69 03 0114 A00	**69 03 MA01 A00**
69 04 0114 A00	**69 04 MA01 A00**

6901 0115 A00
6903 0115 A00
6904 0115 A00

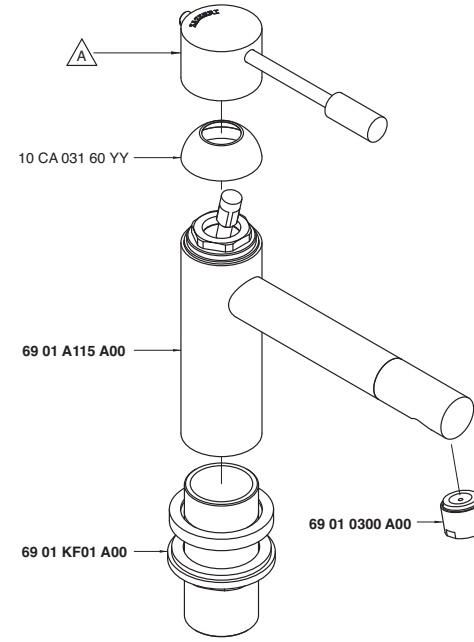

Codice - Code	Variante - Variant A
69 01 0115 A00	**69 01 MA01 A00**
69 03 0115 A00	**69 03 MA01 A00**
69 04 0115 A00	**69 04 MA01 A00**

6901 0116 A00
6903 0116 A00
6904 0116 A00

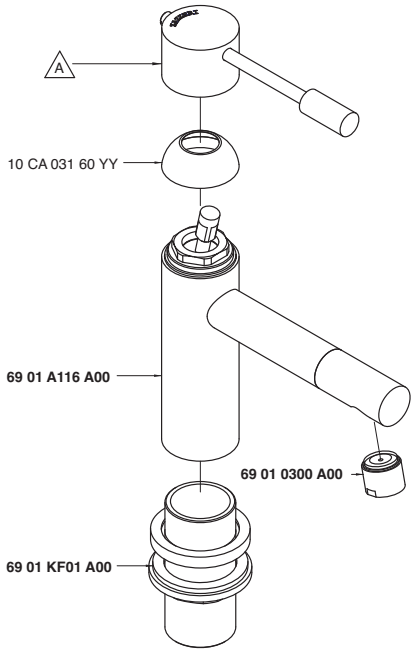

Codice - Code	Variante - Variant A
69 01 0116 A00	**69 01 MA01 A00**
69 03 0116 A00	**69 03 MA01 A00**
69 04 0116 A00	**69 04 MA01 A00**

6901 0300 A00

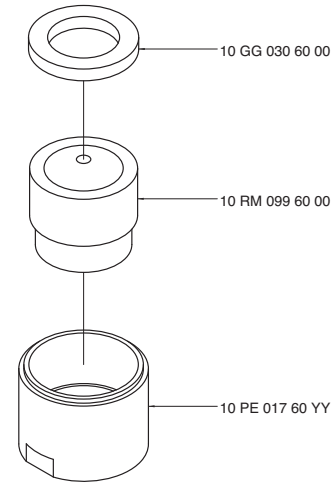

6901 0403 A00

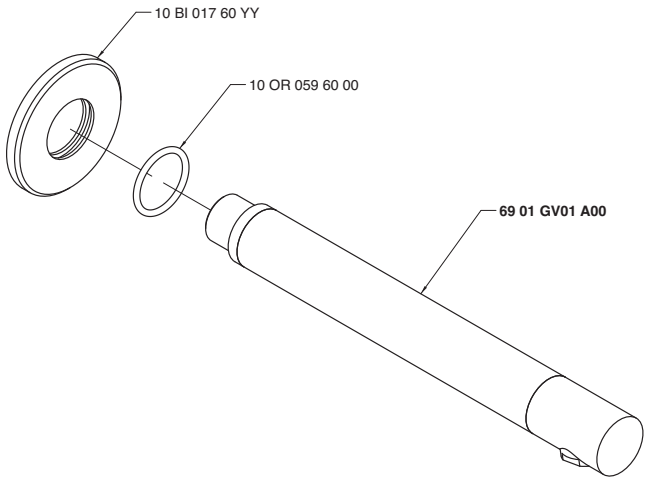

6901 0403 AL0

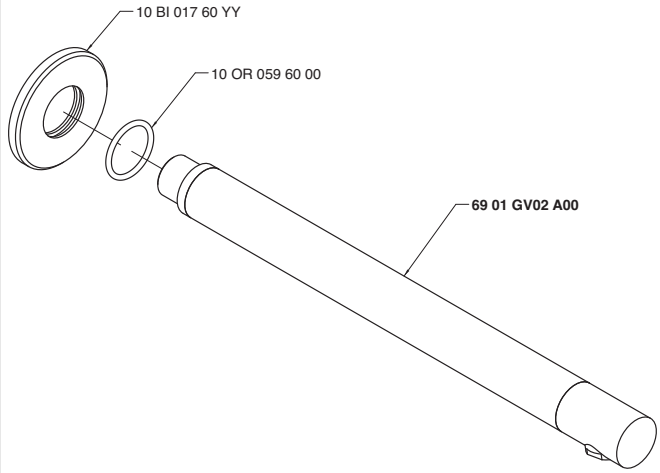

6901 0701 A00
6903 0701 A00
6904 0701 A00

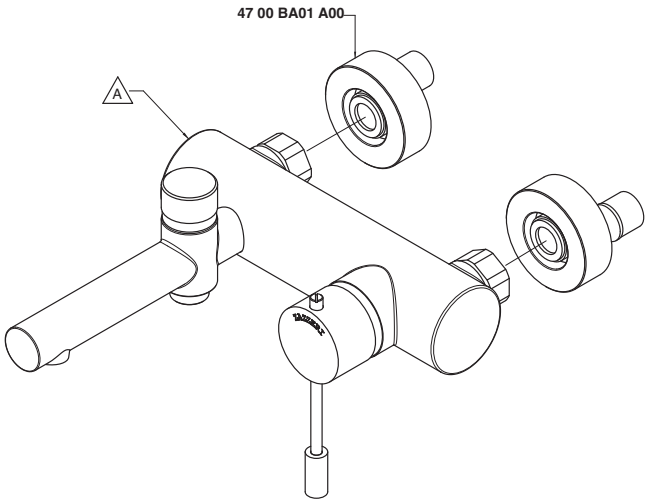

Codice - Code	Variante - Variant A
69 01 0701 A00	**69 01 A701 A00**
69 03 0701 A00	**69 03 A701 A00**
69 04 0701 A00	**69 04 A701 A00**

6901 0702 A00
6903 0702 A00
6904 0702 A00

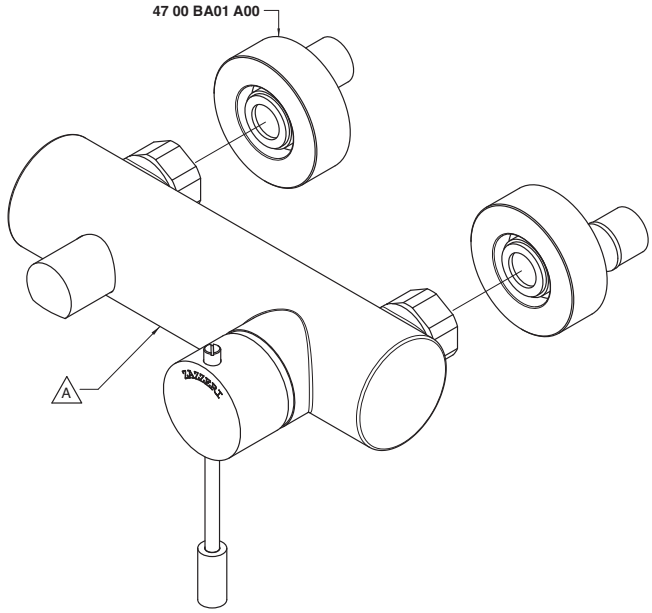

Codice - Code	Variante - Variant A
69 01 0702 A00	**69 01 A606 A00**
69 03 0702 A00	**69 03 A606 A00**
69 04 0702 A00	**69 04 A606 A00**

6901 1403 A00
6903 1403 A00
6904 1403 A00

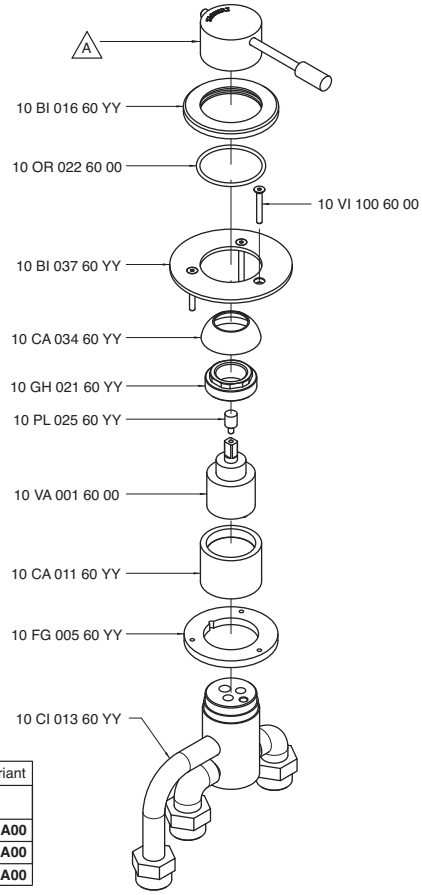

Codice - Code	Variante - Variant A
69 01 1403 A00	**69 01 MA02 A00**
69 03 1403 A00	**69 03 MA02 A00**
69 04 1403 A00	**69 04 MA02 A00**

6901 A021 A00
6903 A021 A00
6904 A021 A00

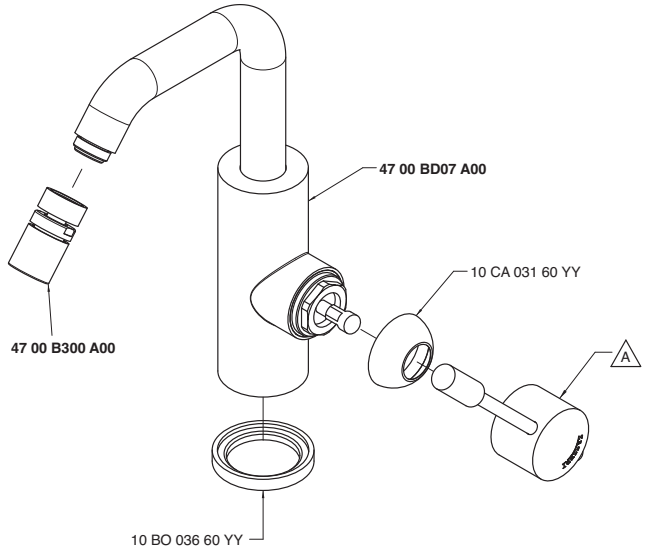

Codice - Code	Variante - Variant A
69 01 A021 A00	**69 01 MA01 A00**
69 03 A021 A00	**69 03 MA01 A00**
69 04 A021 A00	**69 04 MA01 A00**

6901 A021 AL0
6903 A021 AL0
6904 A021 AL0

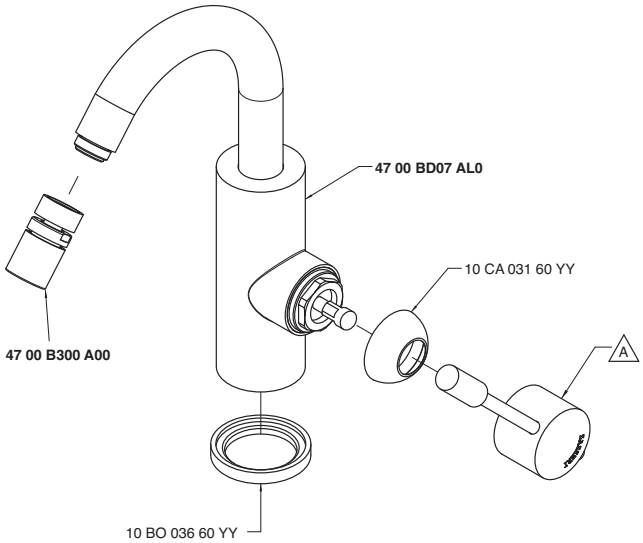

Codice - Code	Variante - Variant A
69 01 A021AL0	**69 01 MA01 A00**
69 03 A021 AL0	**69 03 MA01 A00**
69 04 A021 AL0	**69 04 MA01 A00**

6901 A098 A00
6903 A098 A00
6904 A098 A00

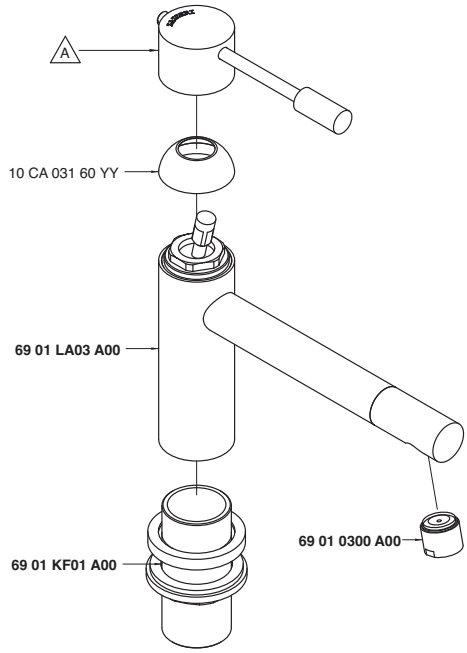

Codice - Code	Variante - Variant A
69 01 A098 A00	**69 01 MA01 A00**
69 03 A098 A00	**69 03 MA01 A00**
69 04 A098 A00	**69 04 MA01 A00**

6901 A099 A00
6903 A099 A00
6904 A099 A00

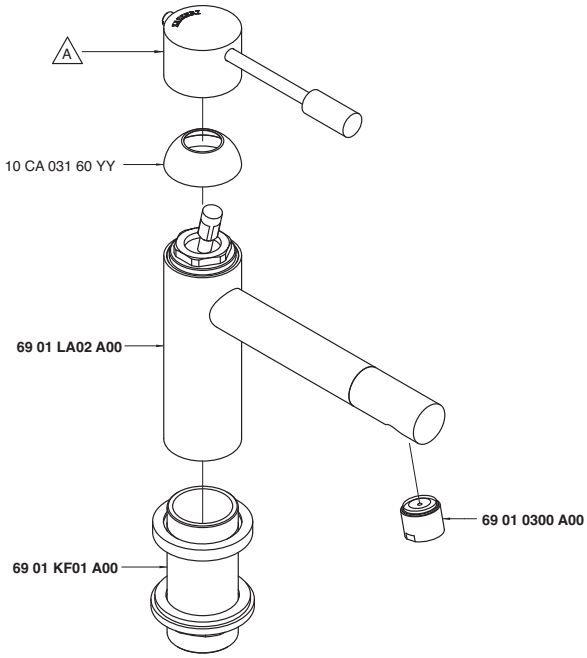

Codice - Code	Variante - Variant A
69 01 A099 A00	**69 01 MA01 A00**
69 03 A099 A00	**69 03 MA01 A00**
69 04 A099 A00	**69 04 MA01 A00**

6901 A100 A00
6903 A100 A00
6904 A100 A00

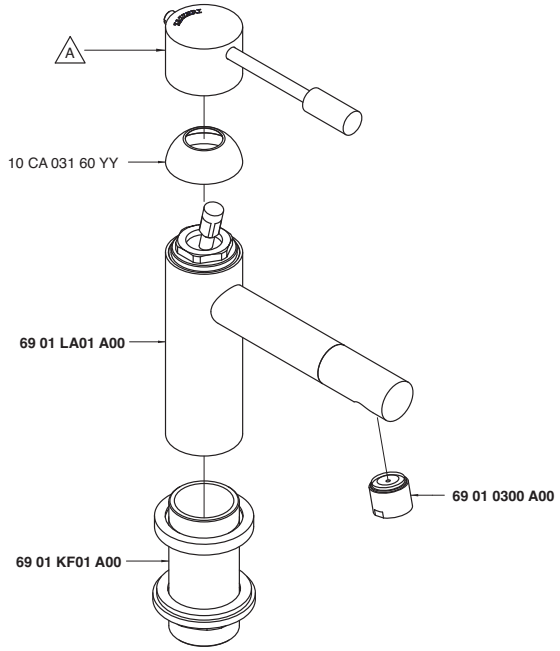

Codice - Code	Variante - Variant A
69 01 A100 A00	**69 01 MA01 A00**
69 03 A100 A00	**69 03 MA01 A00**
69 04 A100 A00	**69 04 MA01 A00**

6901 A113 A00
6903 A113 A00
6904 A113 A00

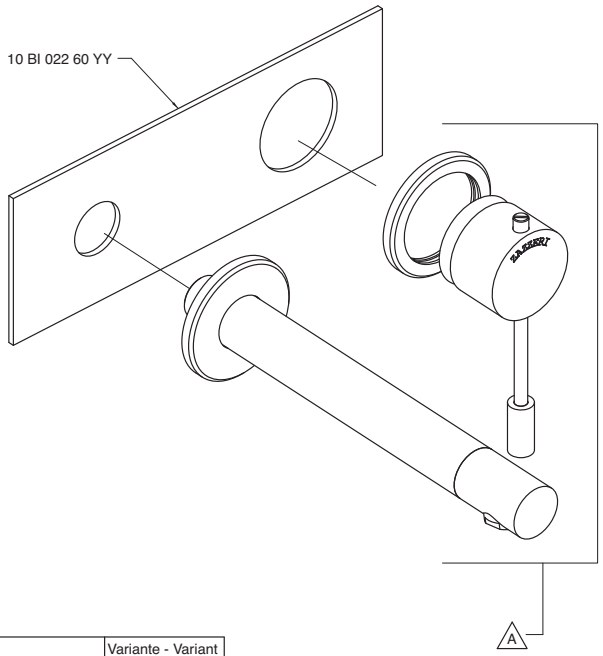

Codice - Code	Variante - Variant A
69 01 A113 A00	**69 01 A113 AA0**
69 03 A113 A00	**69 03 A113 AA0**
69 04 A113 A00	**69 04 A113 AA0**

6901 A113 AA0
6903 A113 AA0
6904 A113 AA0

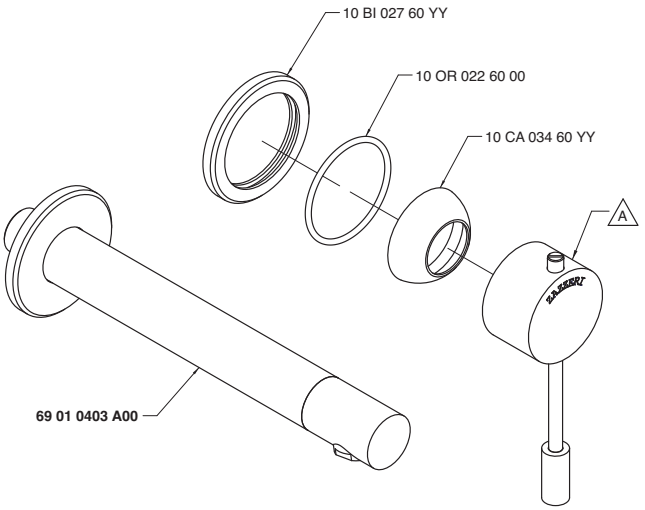

Codice - Code	Variante - Variant A
69 01 A113 AA0	**69 01 MA02 A00**
69 03 A113 AA0	**69 03 MA02 A00**
69 04 A113 AA0	**69 04 MA02 A00**

6901 A113 AAL
6903 A113 AAL
6904 A113 AAL

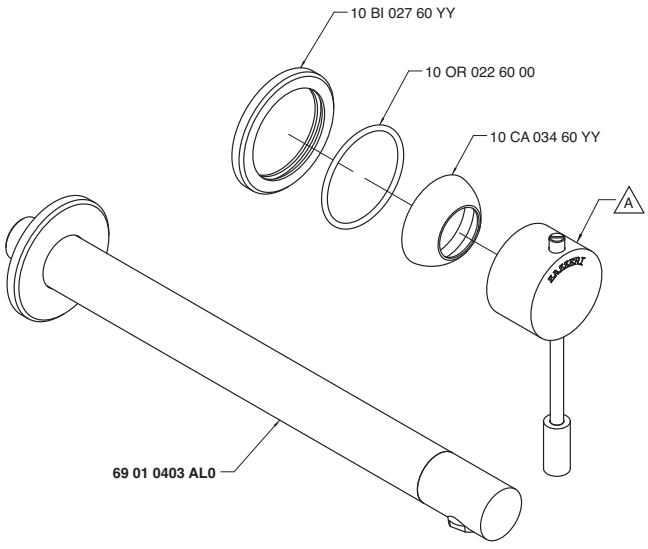

Codice - Code	Variante - Variant A
69 01 A113 AAL	**69 01 MA02 A00**
69 03 A113 AAL	**69 03 MA02 A00**
69 04 A113 AAL	**69 04 MA02 A00**

6901 A113 AL0
6903 A113 AL0
6904 A113 AL0

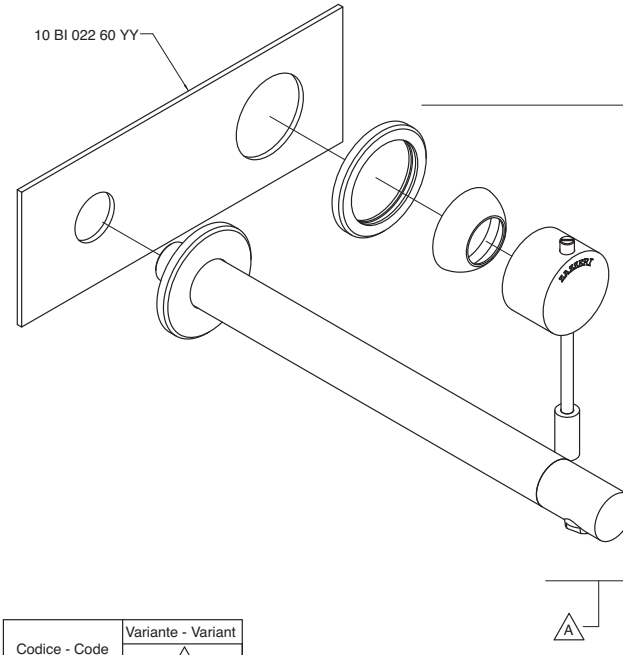

Codice - Code	Variante - Variant A
69 01 A113 AL0	**69 01 A113 AAL**
69 03 A113 AL0	**69 03 A113 AAL**
69 04 A113 AL0	**69 04 A113 AAL**

6901 A114 A00

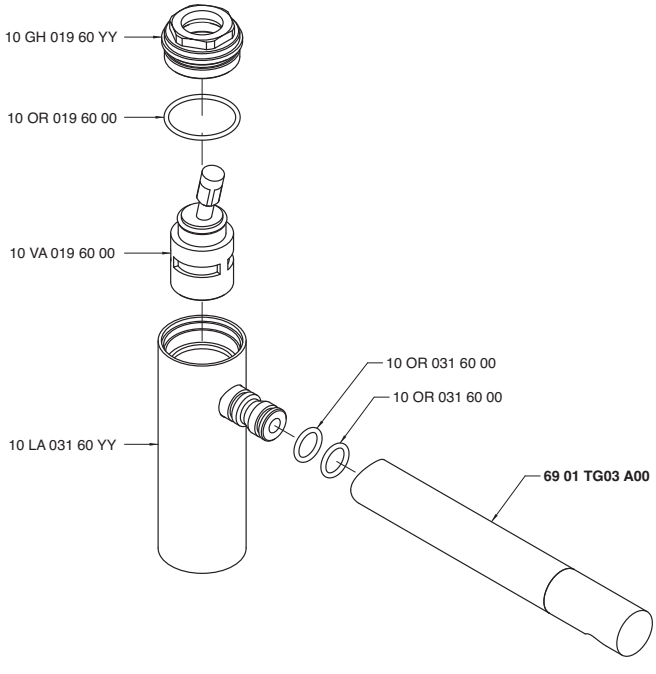

6901 A115 A00

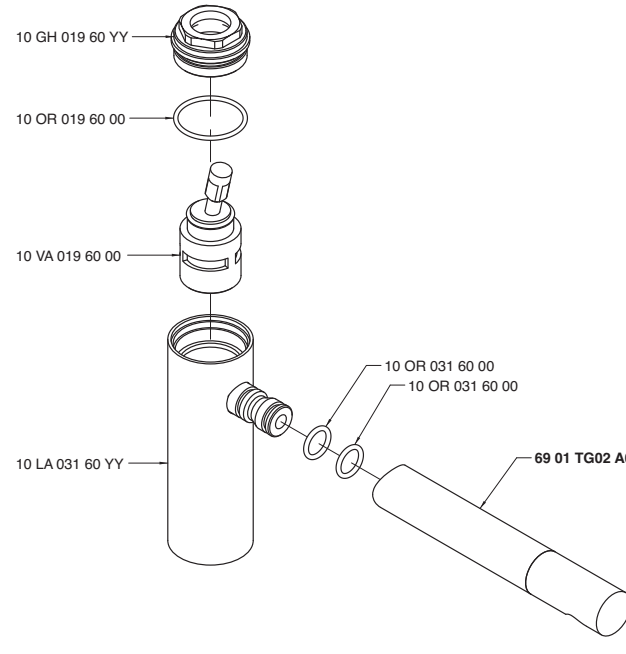

6901 A116 A00

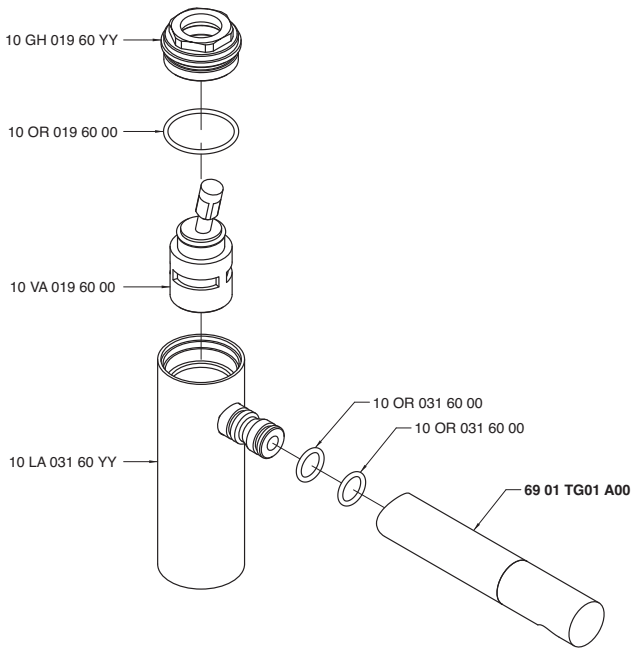

6901 A120 A00
6903 A120 A00
6904 A120 A00

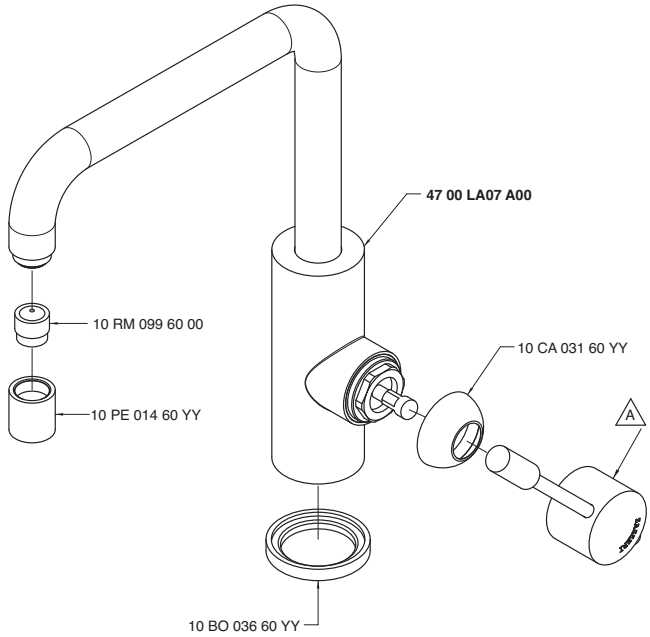

Codice - Code	Variante - Variant A
69 01 A120 A00	**69 01 MA01 A00**
69 03 A120 A00	**69 03 MA01 A00**
69 04 A120 A00	**69 04 MA01 A00**

6901 A120 AL0
6903 A120 AL0
6904 A120 AL0

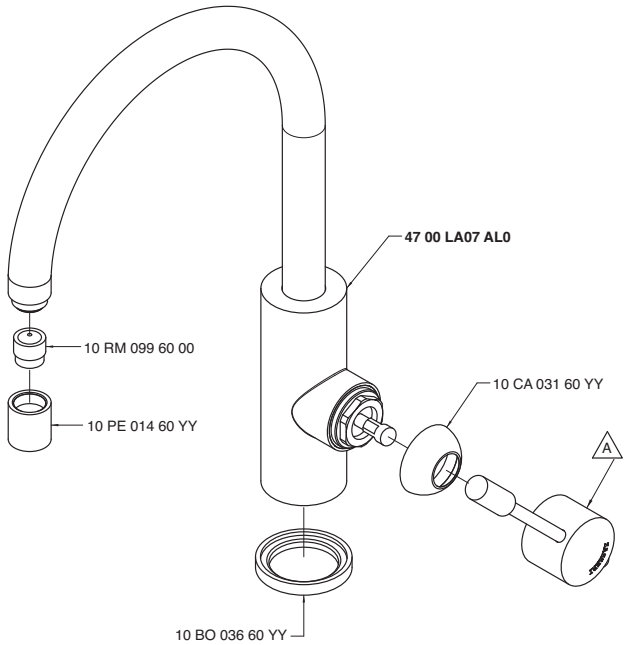

Codice - Code	Variante - Variant A
69 01 A120 AL0	**69 01 MA01 A00**
69 03 A120 AL0	**69 03 MA01 A00**
69 04 A120 AL0	**69 04 MA01 A00**

6901 A121 A00
6903 A121 A00
6904 A121 A00

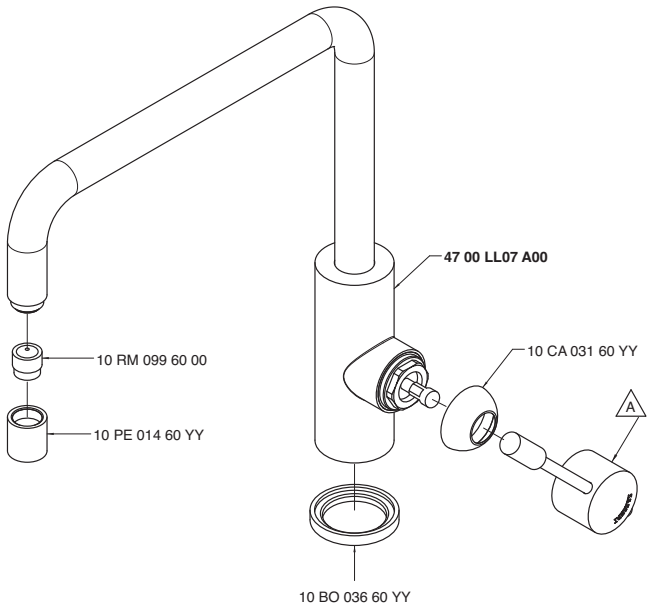

Codice - Code	Variante - Variant A
69 01 A121 A00	**69 01 MA01 A00**
69 03 A121 A00	**69 03 MA01 A00**
69 04 A121 A00	**69 04 MA01 A00**

6901 A121 AL0
6903 A121 AL0
6904 A121 AL0

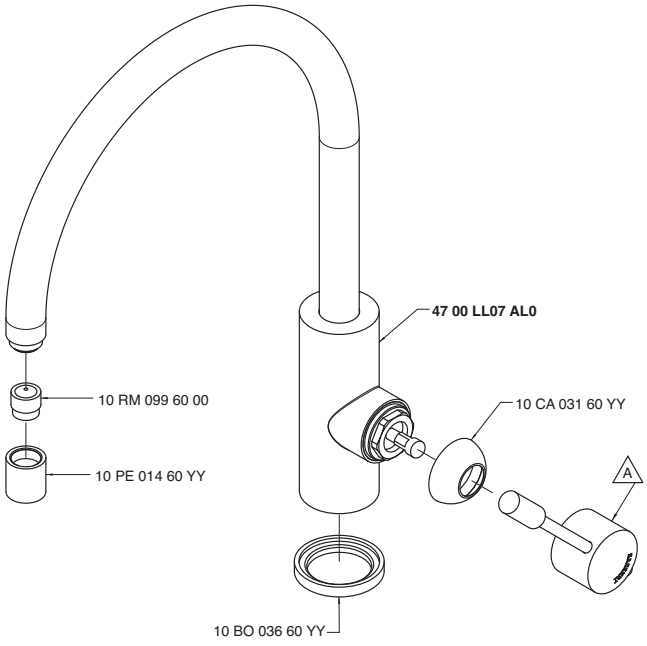

Codice - Code	Variante - Variant A
69 01 A121 AL0	**69 01 MA01 A00**
69 03 A121 AL0	**69 03 MA01 A00**
69 04 A121 AL0	**69 04 MA01 A00**

6901 A201 A00
6903 A201 A00
6904 A201 A00

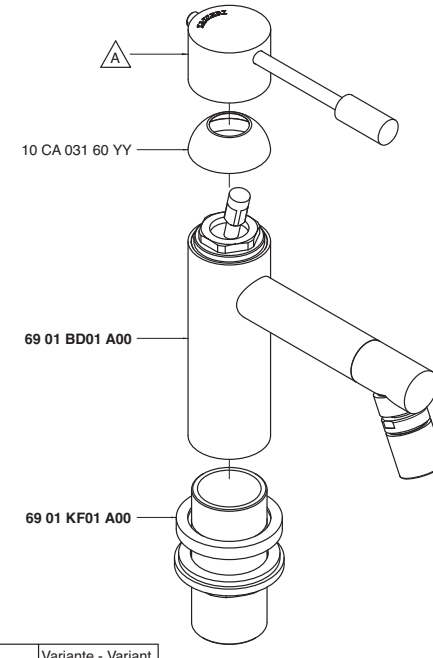

Codice - Code	Variante - Variant A
69 01 A201 A00	**69 01 MA01 A00**
69 03 A201 A00	**69 03 MA01 A00**
69 04 A201 A00	**69 04 MA01 A00**

6901 A403 A00

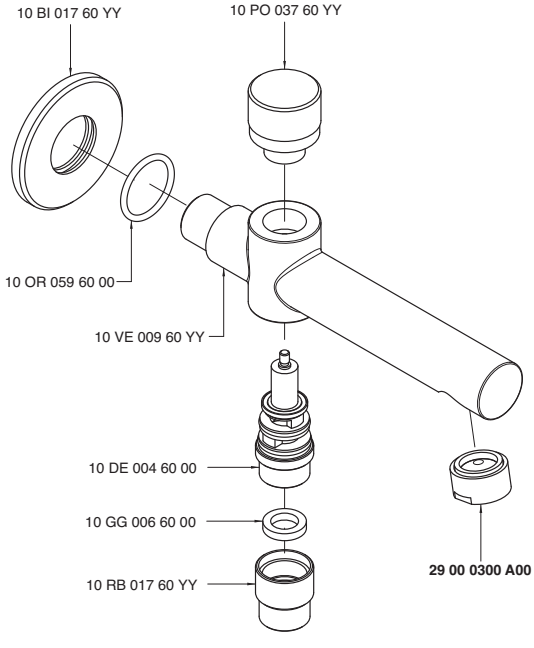

6901 A414 A00

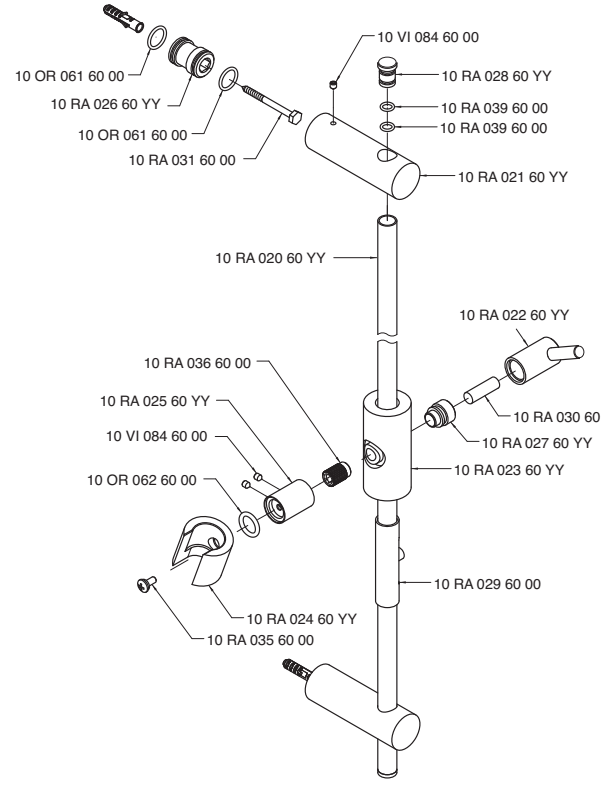

6901 A606 A00
6903 A606 A00
6904 A606 A00

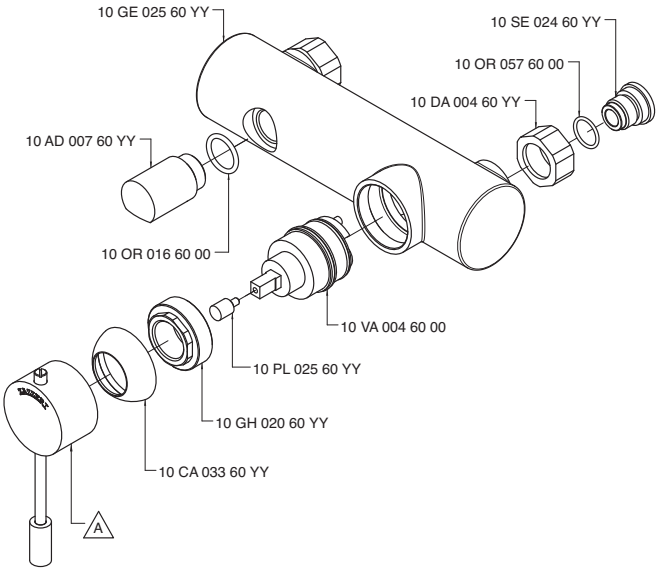

Codice - Code	Variante - Variant A
69 01 A606 A00	**69 01 MA02 A00**
69 03 A606 A00	**69 03 MA02 A00**
69 04 A606 A00	**69 04 MA02 A00**

6901 A701 A00
6903 A701 A00
6904 A701 A00

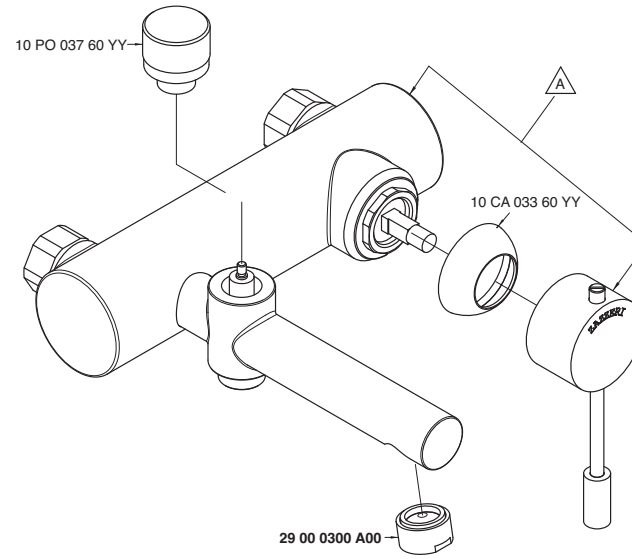

Codice - Code	Variante - Variant A
69 01 A701 A00	**69 01 GE01 A00**
69 03 A701 A00	**69 03 GE01 A00**
69 04 A701 A00	**69 04 GE01 A00**

6901 AS01 A00

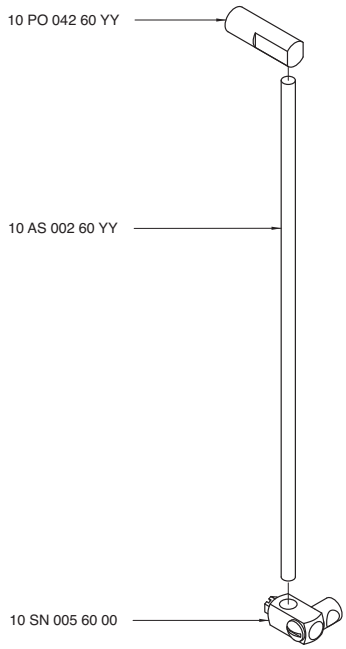

6901 B113 A00

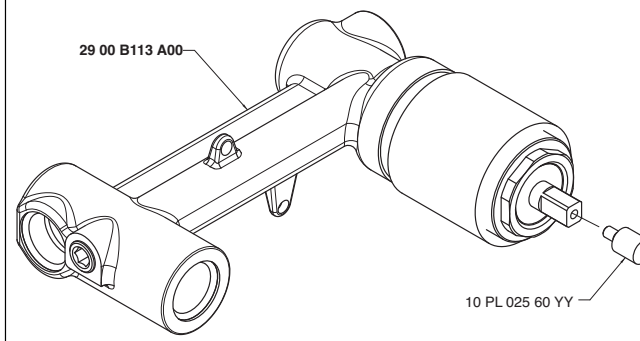

6901 B401 A00
6903 B401 A00
6904 B401 A00

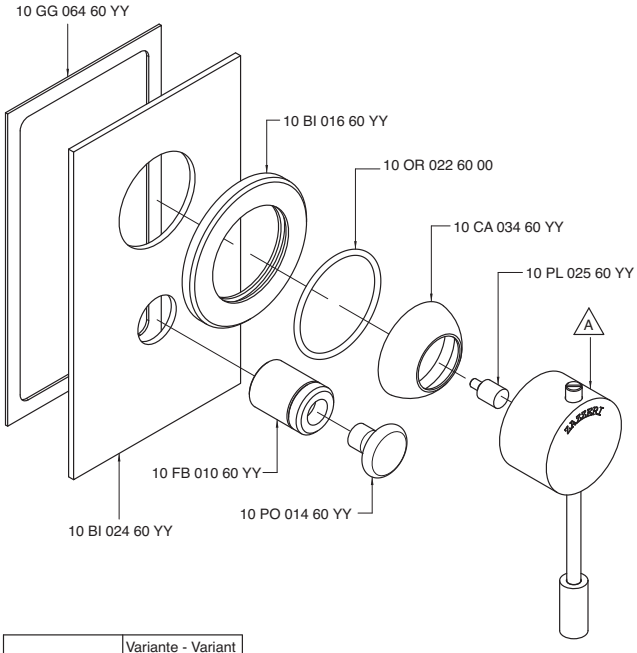

Codice - Code	Variante - Variant A
69 01 B401 A00	**69 01 MA02 A00**
69 03 B401 A00	**69 03 MA02 A00**
69 04 B401 A00	**69 04 MA02 A00**

6901 B402 A00
6903 B402 A00
6904 B402 A00

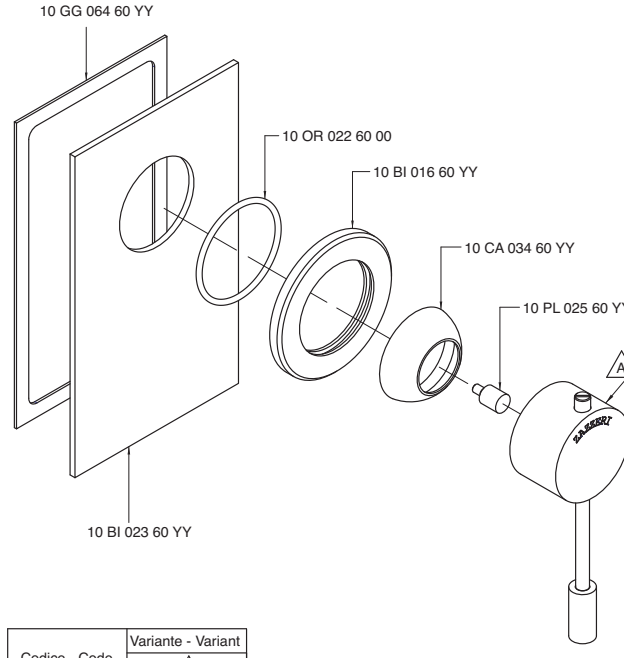

Codice - Code	Variante - Variant A
69 01 B402 A00	**69 01 MA02 A00**
69 03 B402 A00	**69 03 MA02 A00**
69 04 B402 A00	**69 04 MA02 A00**

6901 BD01 A00

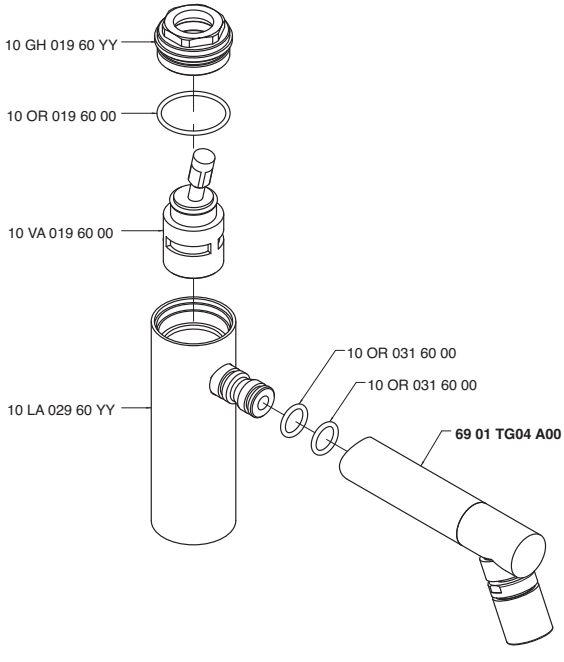

6901 GE01 A00
6903 GE01 A00
6904 GE01 A00

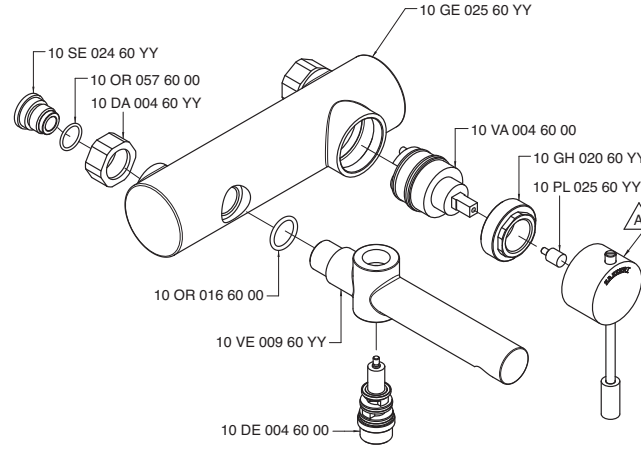

Codice - Code	Variante - Variant A
69 01 GE01 A00	**69 01 MA02 A00**
69 03 GE01 A00	**69 03 MA02 A00**
69 04 GE01 A00	**69 04 MA02 A00**

6901 GV01 A00

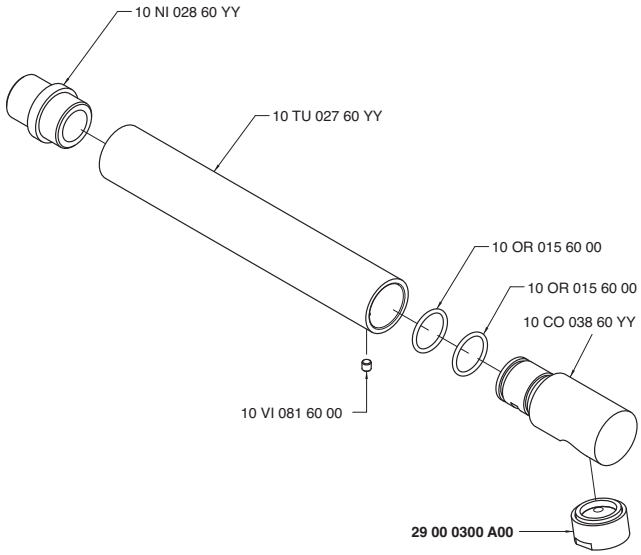

6901 GV02 A00

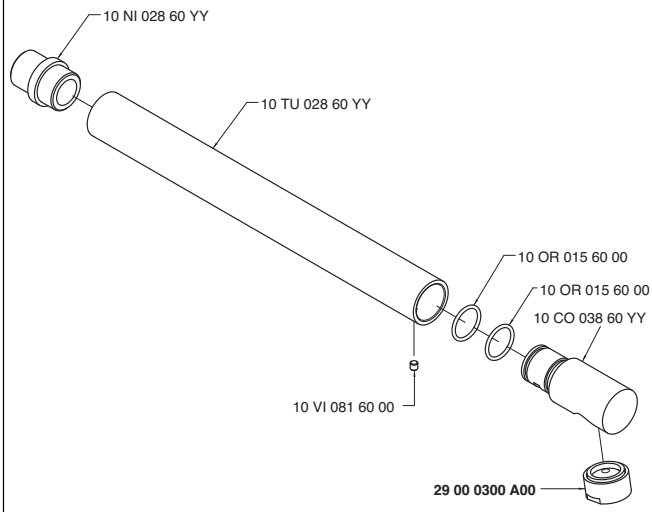

6901 i401 AA0
6903 i401 AA0
6904 i401 AA0

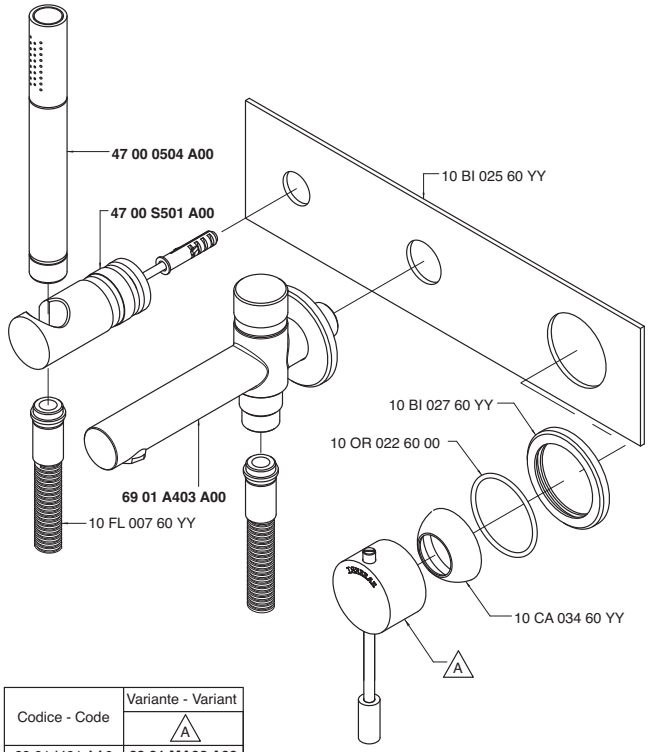

Codice - Code	Variante - Variant A
69 01 I401 AA0	**69 01 MA02 A00**
69 03 I401 AA0	**69 03 MA02 A00**
69 04 I401 AA0	**69 04 MA02 A00**

6901 KF01 A00

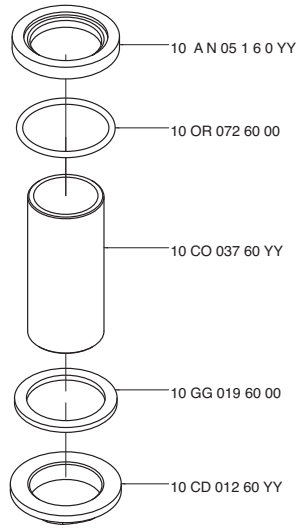

6901 LA01 A00

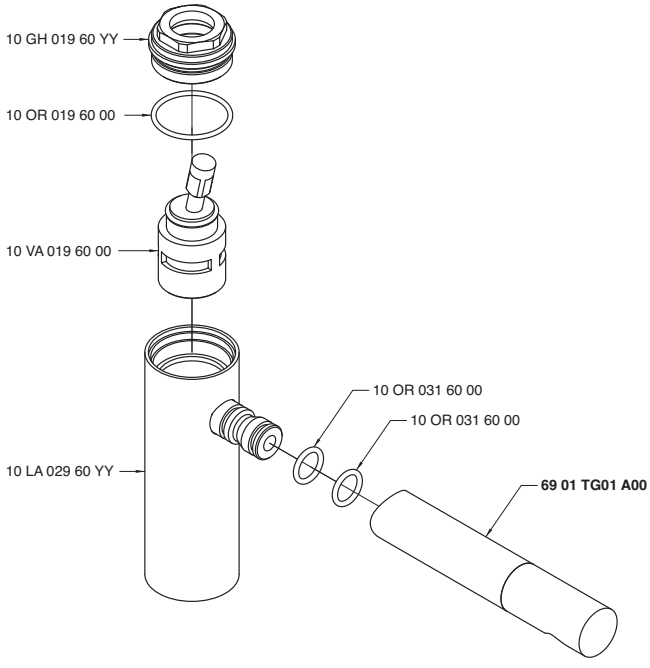

6901 LA02 A00

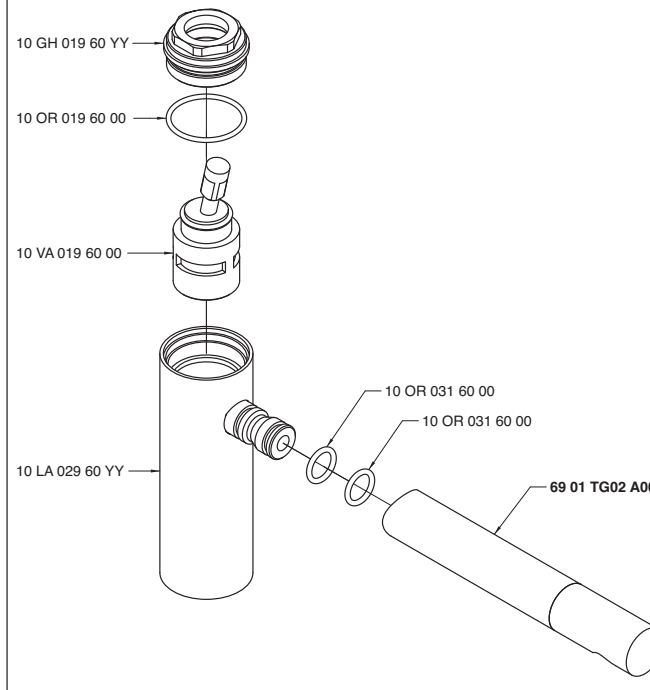

6901 LA03 A00

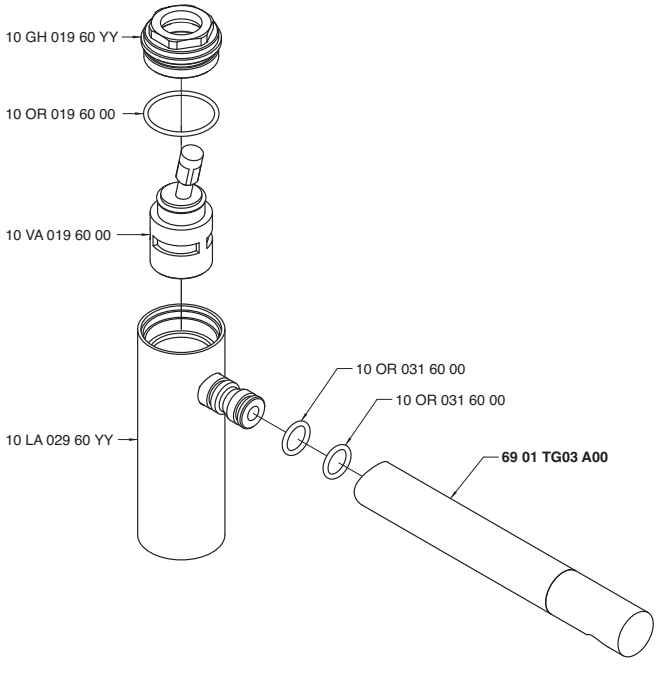

6901 LE01 A00

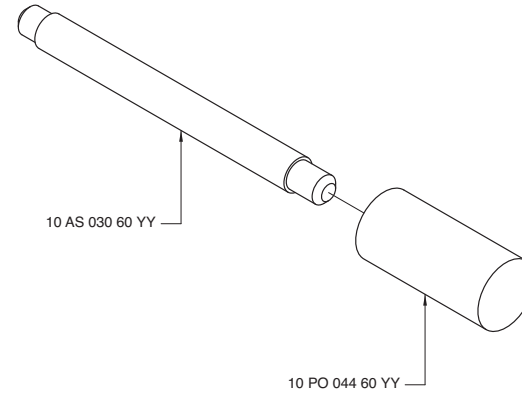

6901 MA01 A00
6903 MA01 A00
6904 MA01 A00

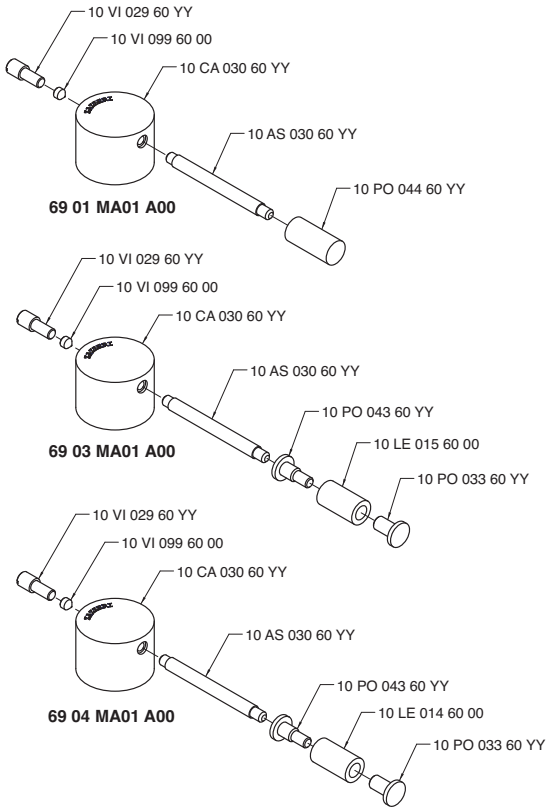

6901 MA02 A00
6903 MA02 A00
6904 MA02 A00

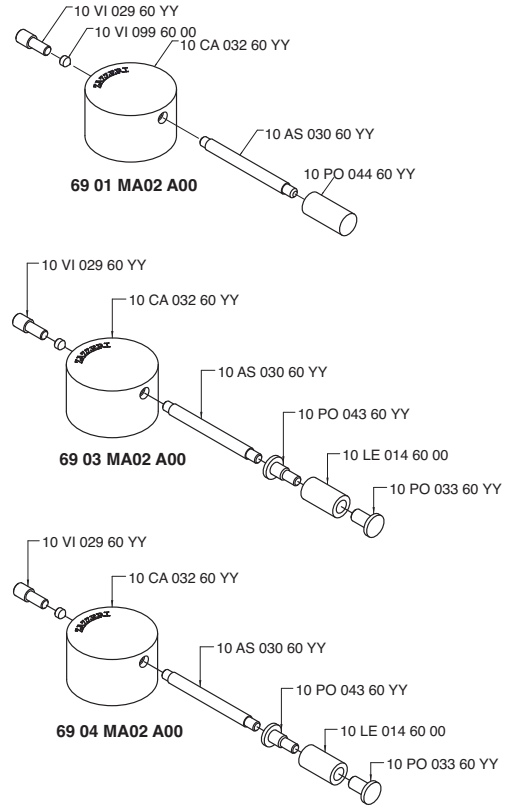

6901 TG01 A00

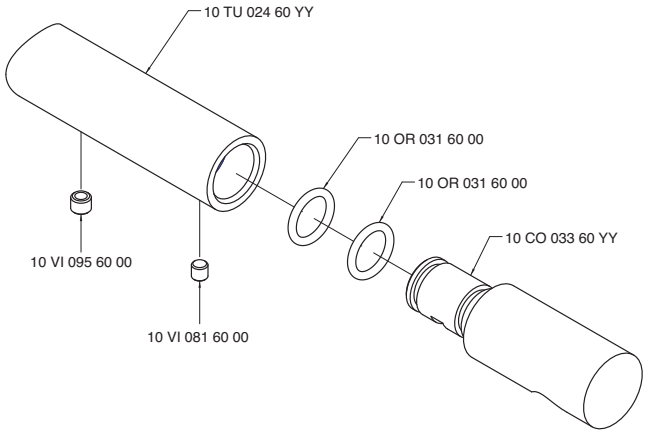

6901 TG02 A00

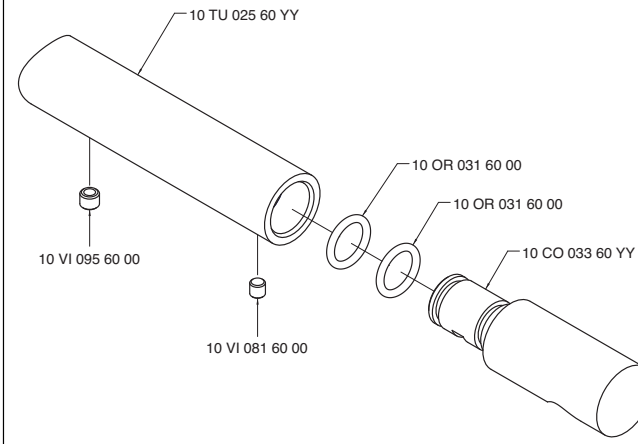

6901 TG03 A00

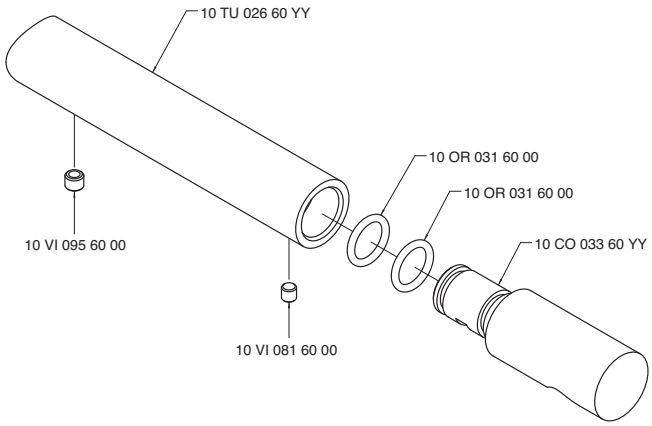

6901 TG04 A00

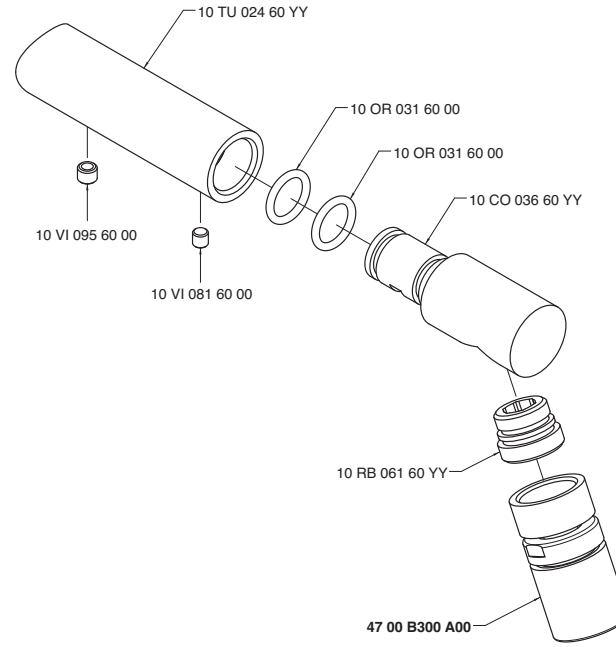

6902 0114 A00

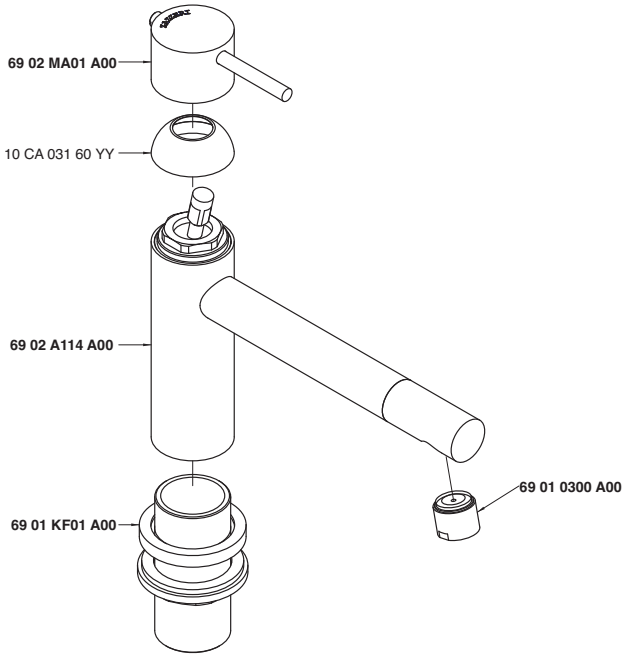

6902 0115 A00

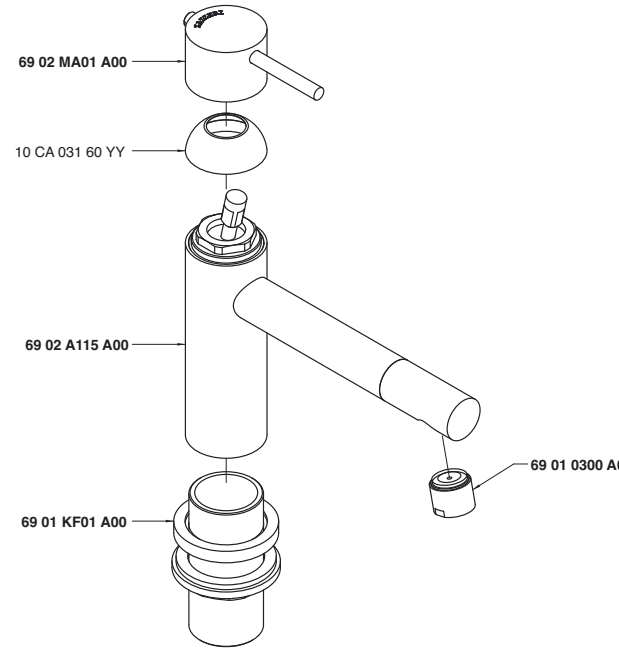

6902 0116 A00

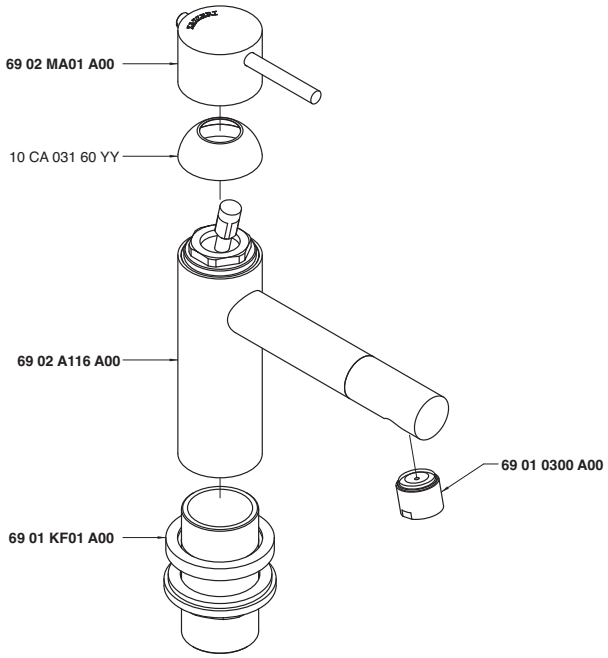

6902 0701 A00

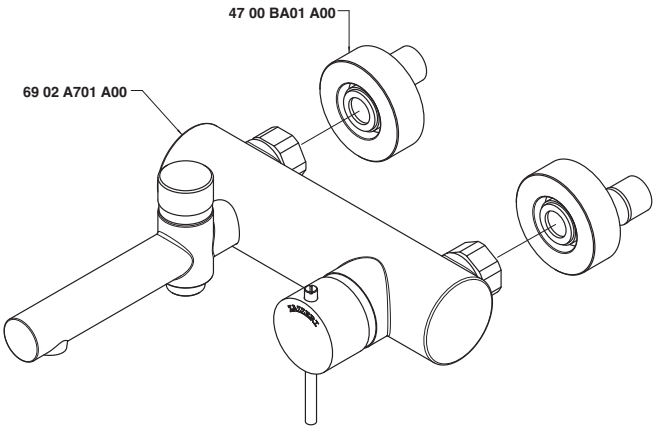

6902 0702 A00

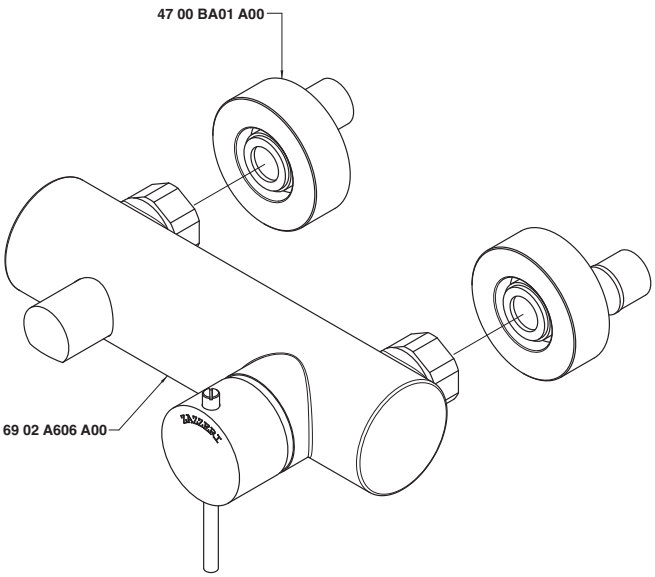

6902 1403 A00

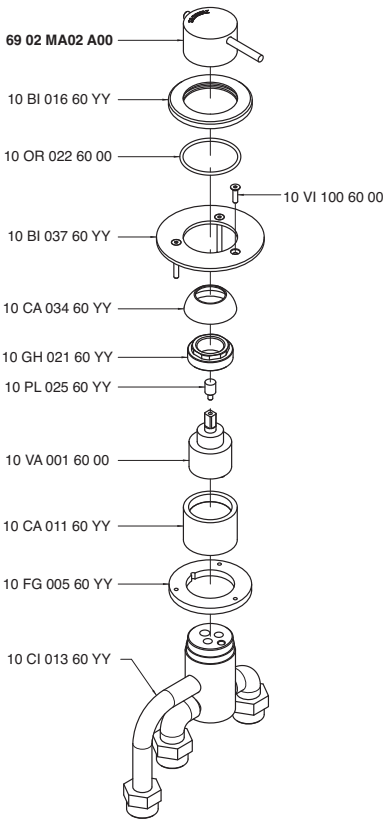

6902 A021 A00

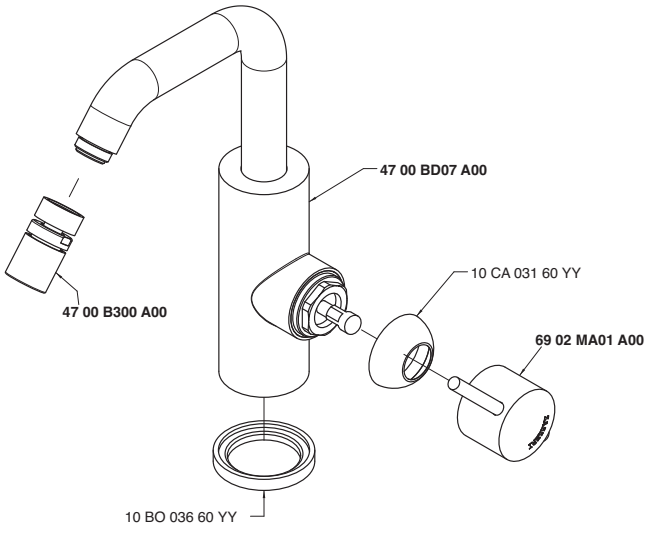

6902 A021 AL0

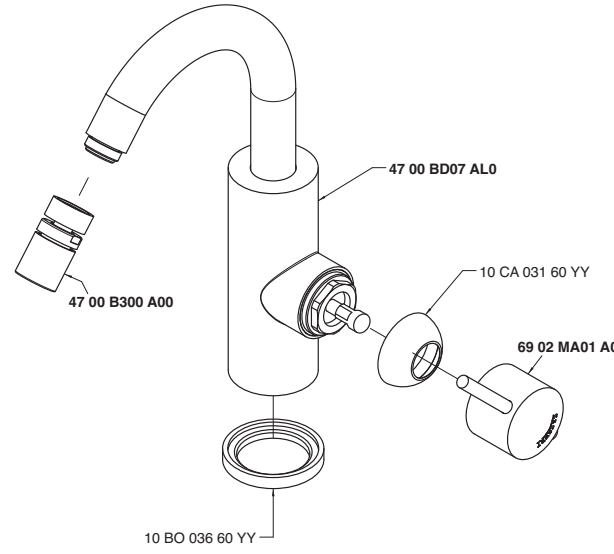

6902 A098 A00

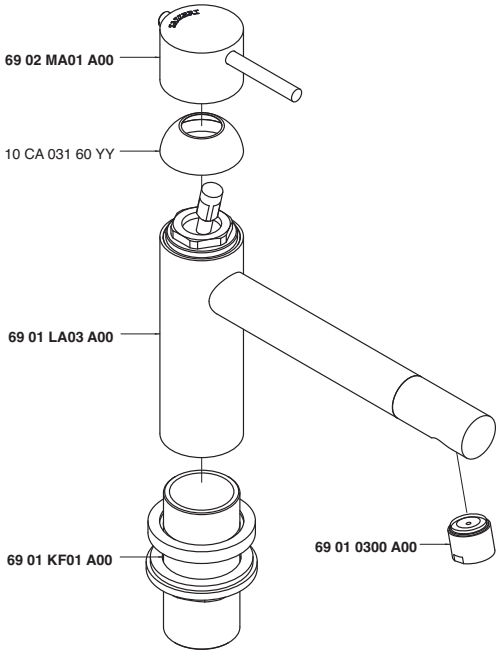

6902 A099 A00

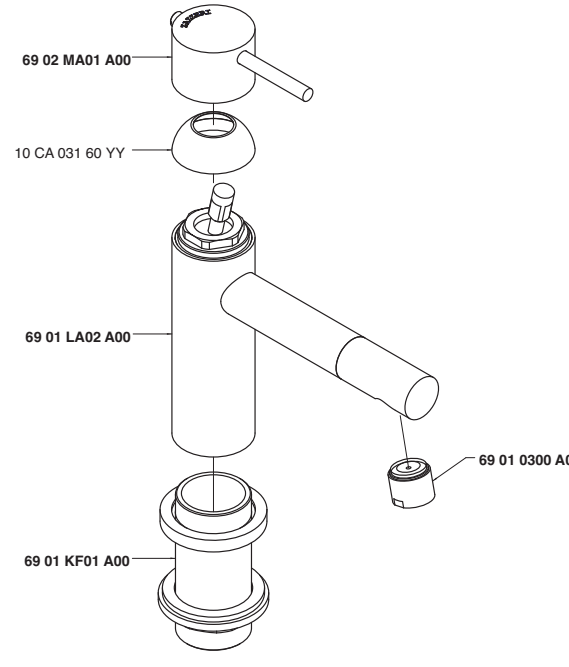

6902 A100 A00

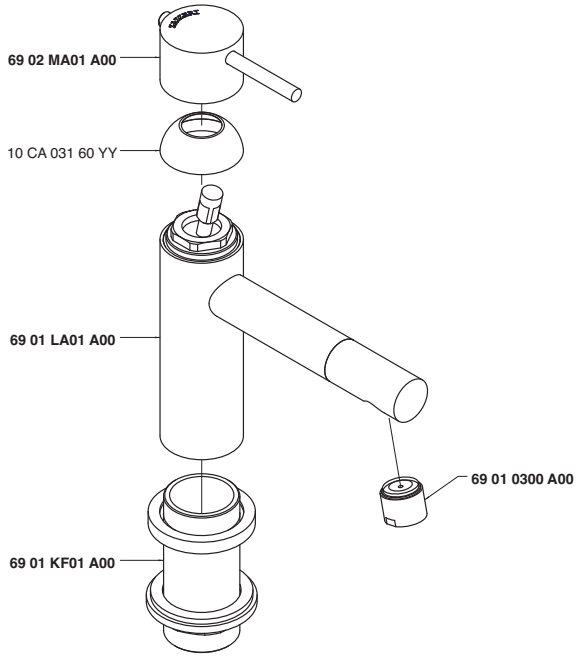

6902 A113 A00

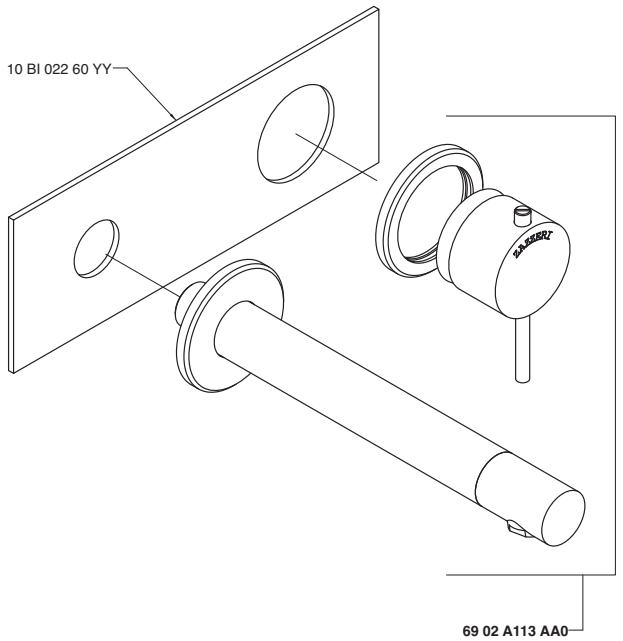

6902 A113 AA0

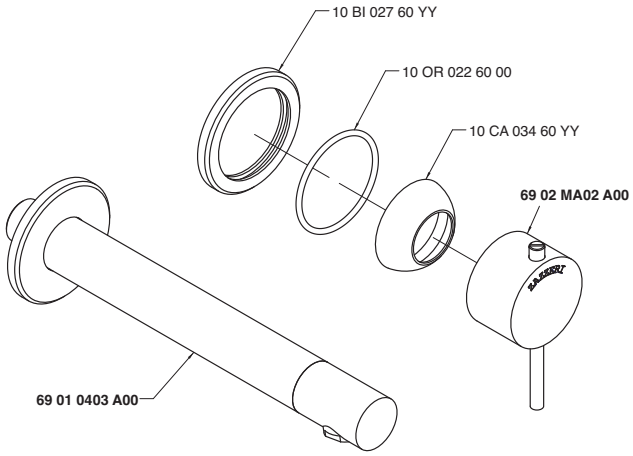

6902 A113 AAL

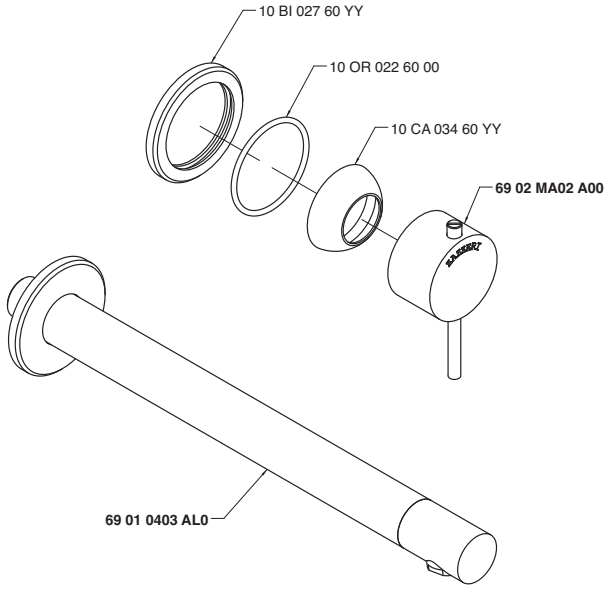

6902 A113 AL0

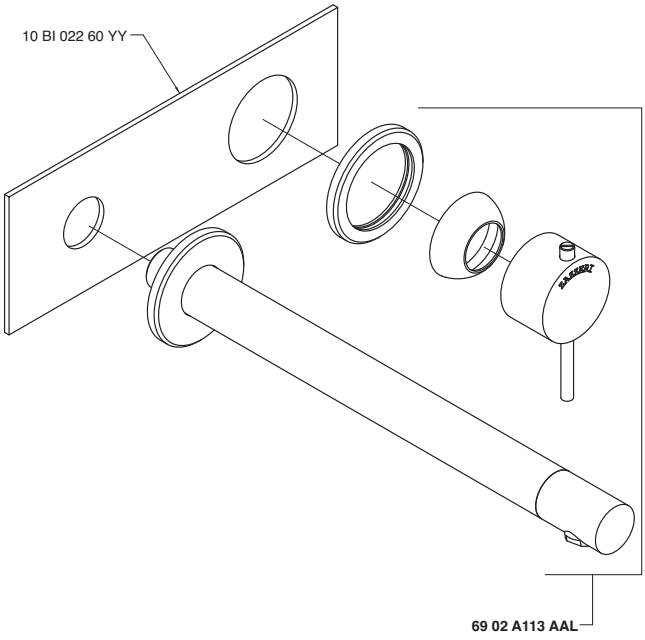

6902 A114 A00

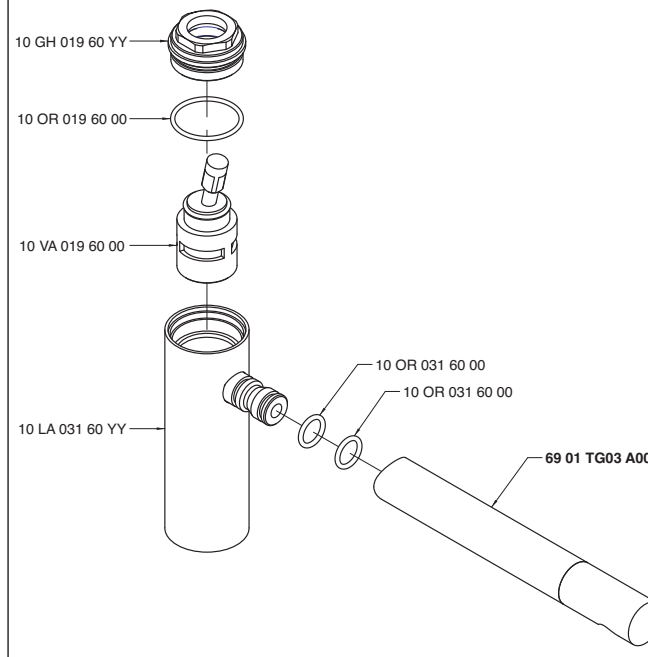

6902 A115 A00

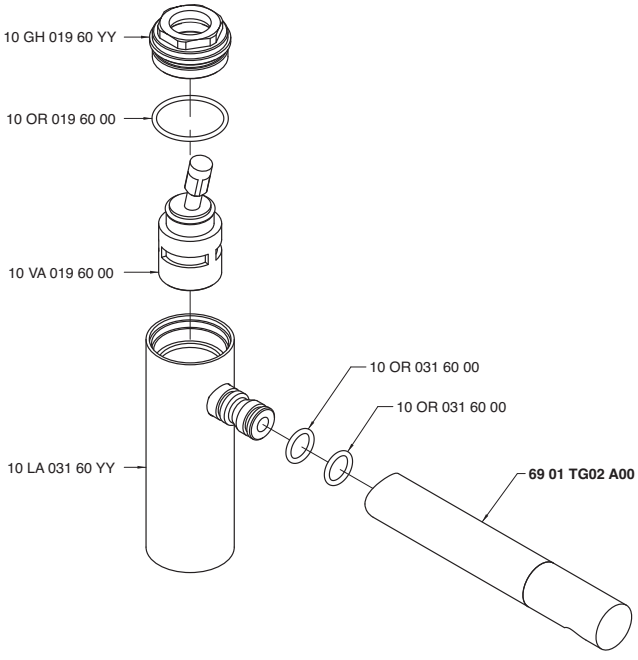

6902 A116 A00

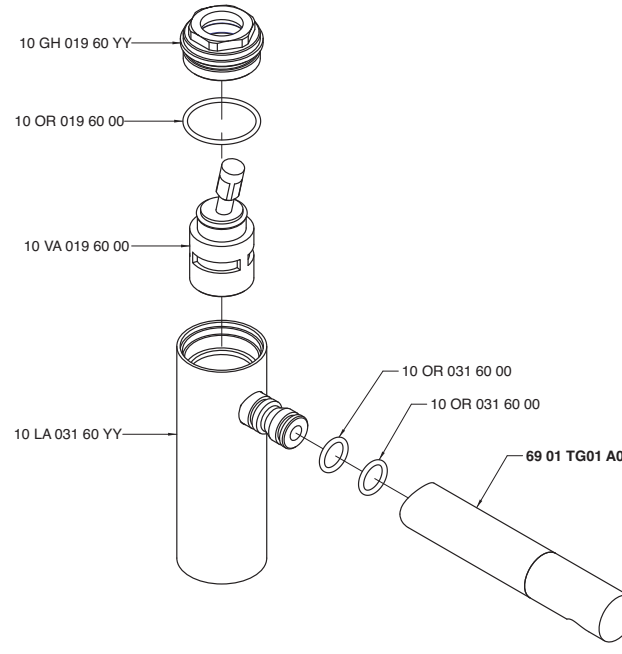

6902 A120 A00

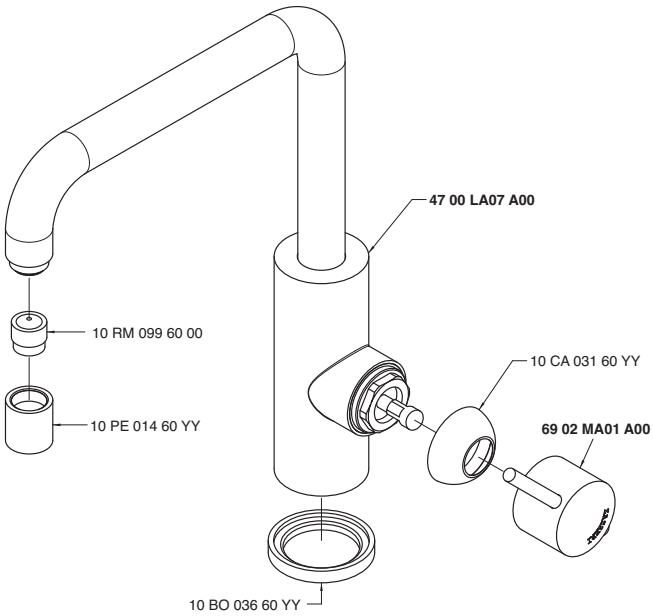

6902 A120 AL0

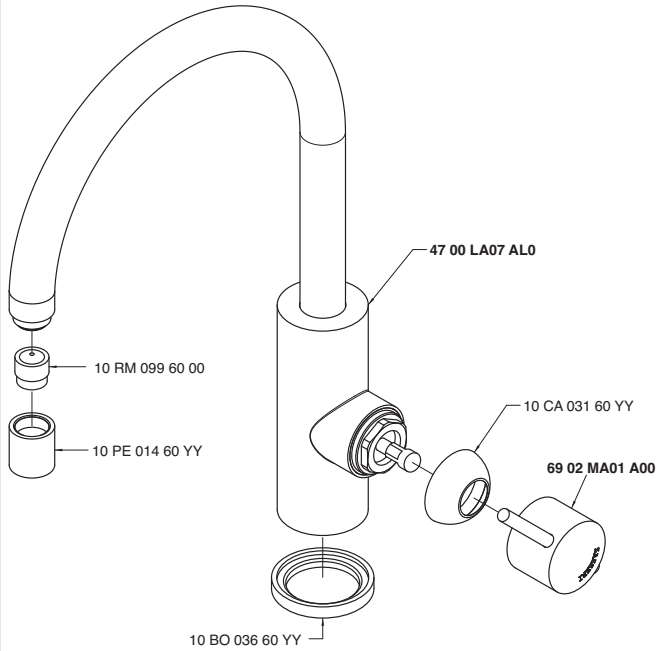

6902 A121 A00

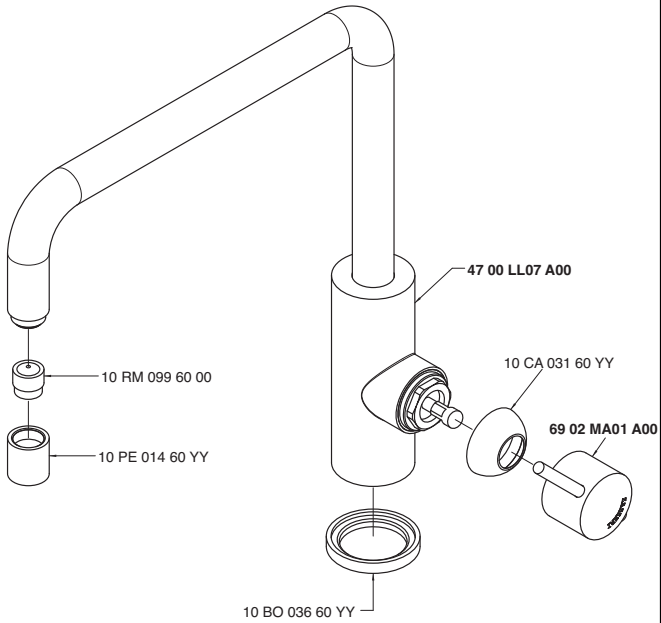

6902 A121 AL0

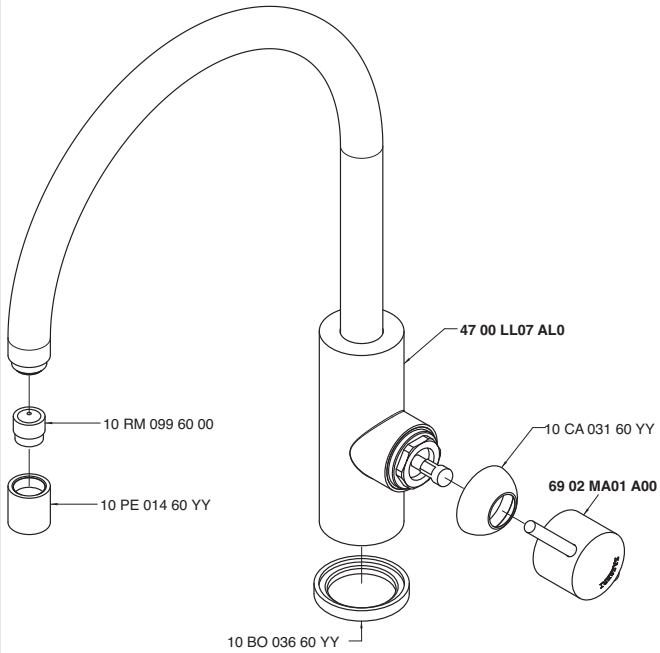

6902 A201 A00

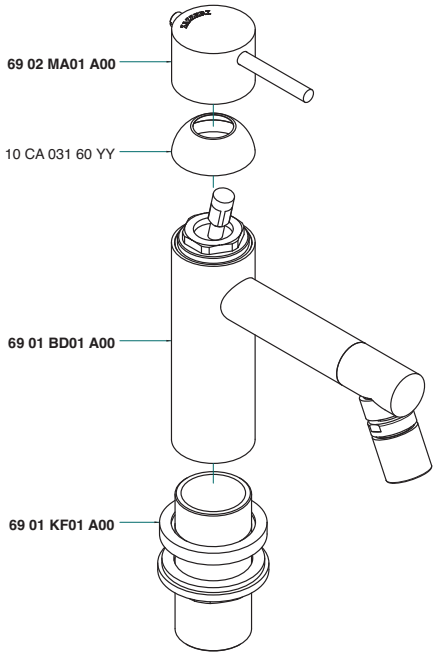

6902 A606 A00

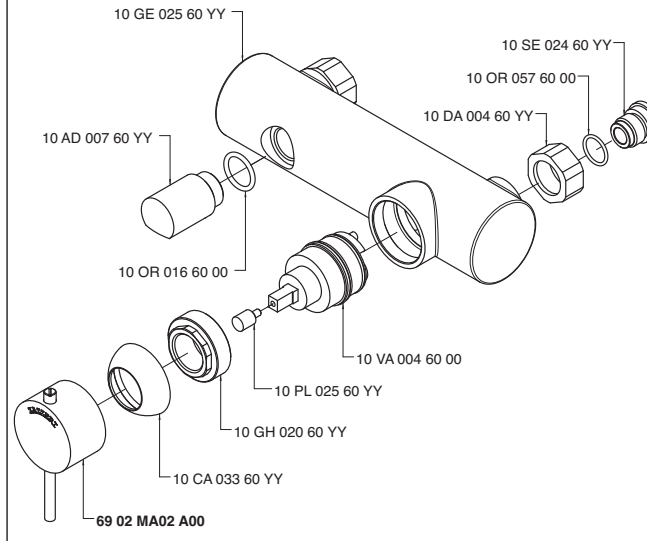

6902 A701 A00

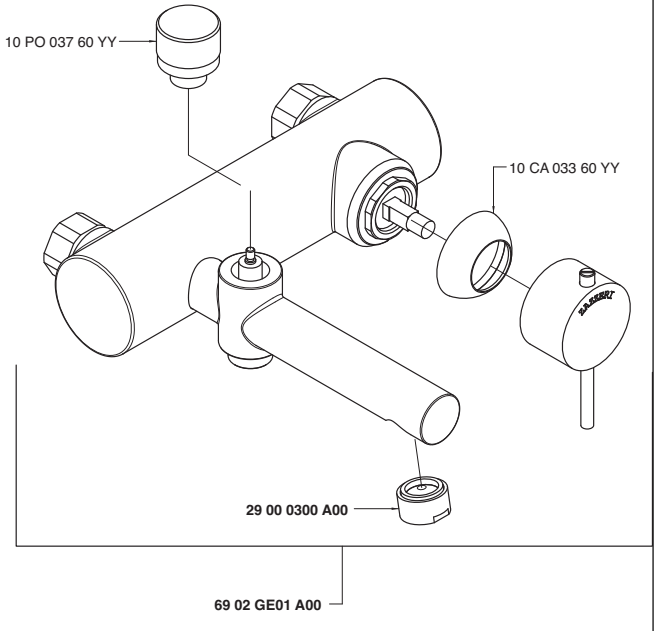

6902 B401 A00

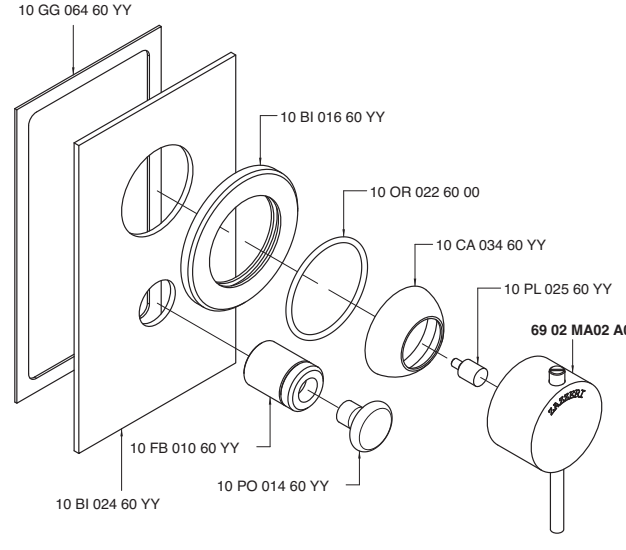

6902 B402 A00

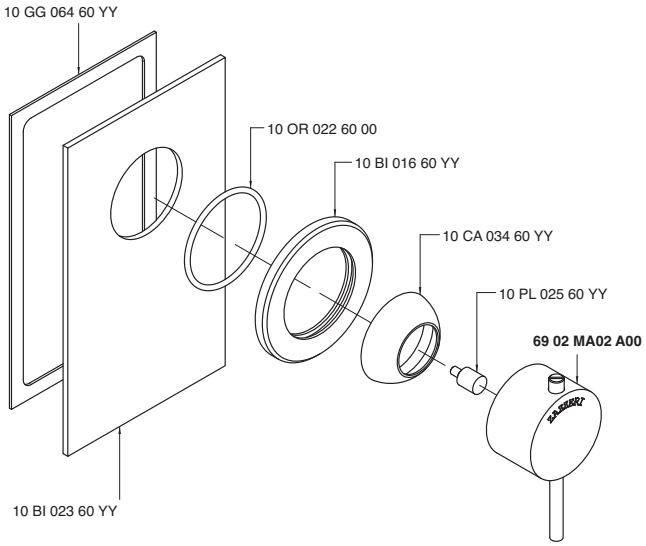

6902 GE01 A00

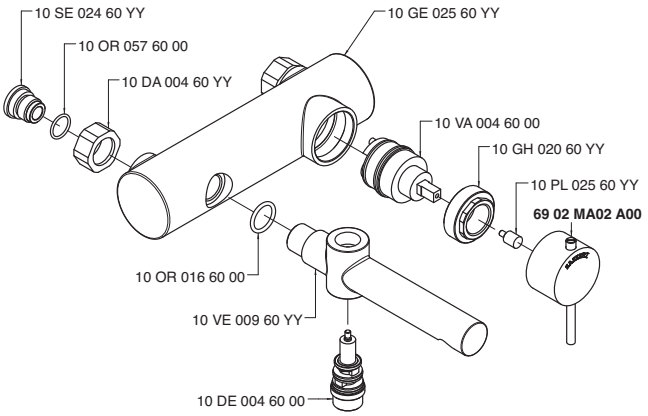

6902 i401 AA0

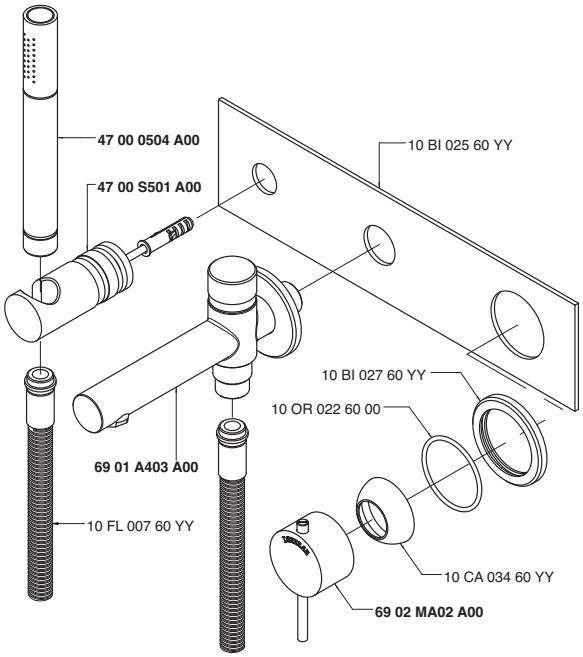

6902 MA01 A00

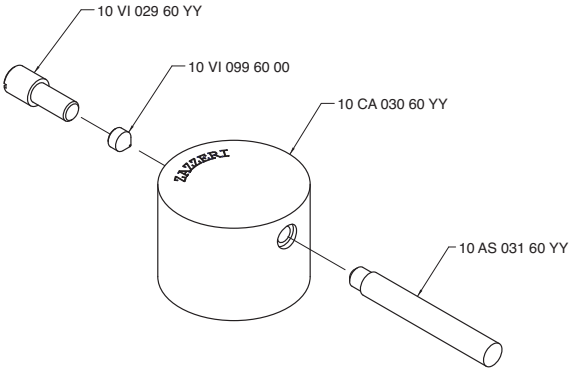

6902 MA02 A00

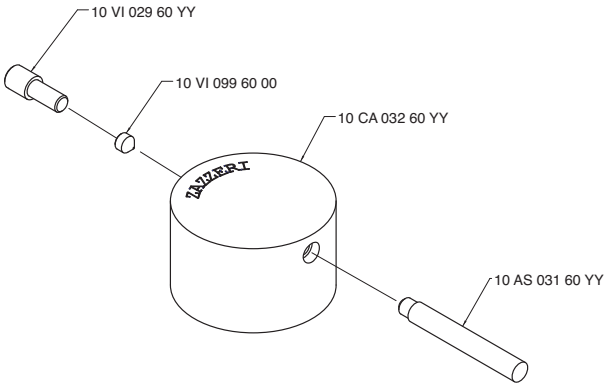

INDEX - 47

4700 0102 A00 47.002
4700 0102 AL0 47.003
4700 0105 A00 47.117
4700 0113 A00 47.015
4700 0114 A00 47.016
4700 0201 A00 47.004
4700 0202 A00 47.117
4700 0203 A00 47.005
4700 0203 AL0 47.006
4700 0300 A00 47.117
4700 0401 A00 47.020
4700 0405 A00 47.041
4700 0406 A00 47.043
4700 0414 A00 47.045
4700 0417 A00 47.047
4700 0420 A00 47.048
4700 0450 A00 47.022
4700 0501 A00 47.117
4700 0504 A00 47.118
4700 0530 A00 47.031
4700 0606 A00 47.053
4700 0610 A00 47.118
4700 0610 AA0 47.118
4700 0611 A00 47.118
4700 0611 AA0 47.119
4700 0701 A00 47.119
4700 0702 A00 47.119
4700 0703 A00 47.119
4700 0706 A00 47.120
4700 1403 A00 47.120
4700 1403 AM0 47.120
4700 1403 AR0 47.120
4700 1403 AS0 47.120
4700 1403 AW0 47.120
4700 1505 A00 47.120
4700 1505 AA0 47.120
4700 1515 A00 47.038
4700 1515 AA0 47.120
4700 1516 A00 47.037
4700 1516 AA0 47.121
4700 1523 A00 47.121
4700 1525 A00 47.121
4700 1530 A00 47.033
4700 1530 AA0 47.034
4700 1533 A00 47.121
4700 1534 A00 47.122
4700 1535 A00 47.032
4700 1538 A00 47.035
4700 1538 AA0 47.036
4700 3102 A00 47.007
4700 3102 AL0 47.008
4700 3103 A00 47.049
4700 3103 AL0 47.050
4700 3201 A00 47.009
4700 3201 AL0 47.010
4700 4102 A00 47.011
4700 4102 AL0 47.012
4700 4103 A00 47.051
4700 4103 AL0 47.052
4700 4201 A00 47.013
4700 4201 AL0 47.014
4700 A021 A00 47.122
4700 A021 AL0 47.122
4700 A100 A00 47.122
4700 A100 AL0 47.123
4700 A100 ALM 47.123
4700 A100 ALR 47.123
4700 A100 ALS 47.123
4700 A100 ALW 47.123
4700 A100 AM0 47.122
4700 A100 AR0 47.122
4700 A100 AS0 47.122
4700 A100 AW0 47.122
4700 A102 A00 47.123
4700 A102 AL0 47.123
4700 A105 A00 47.123
4700 A107 A00 47.124
4700 A111 A00 47.124
4700 A111 AL0 47.124
4700 A111 ALM 47.124
4700 A111 ALR 47.124
4700 A111 ALS 47.124
4700 A111 ALW 47.124
4700 A111 AM0 47.124
4700 A111 AR0 47.124
4700 A111 AS0 47.124
4700 A111 AW0 47.124
4700 A113 A00 47.124
4700 A114 A00 47.125
4700 A120 A00 47.125
4700 A120 AL0 47.125
4700 A121 A00 47.125
4700 A121 AL0 47.126
4700 A129 A00 47.126
4700 A129 AW0 47.126
4700 A130 A00 47.126
4700 A130 AW0 47.126
4700 A135 A00 47.126
4700 A135 AW0 47.126
4700 A136 A00 47.127
4700 A136 AW0 47.127
4700 A201 A00 47.127
4700 A201 AL0 47.127
4700 A201 ALM 47.127
4700 A201 ALR 47.127
4700 A201 ALS 47.127
4700 A201 ALW 47.127
4700 A201 AM0 47.127
4700 A201 AR0 47.127
4700 A201 AS0 47.127
4700 A201 AW0 47.127
4700 A202 A00 47.127
4700 A203 A00 47.128
4700 A203 AL0 47.128
4700 A231 A00 47.128
4700 A231 AW0 47.128
4700 A302 A00 47.128
4700 A312 A00 47.129
4700 A312 AL0 47.129
4700 A313 A00 47.129
4700 A313 AL0 47.129
4700 A321 A00 47.130
4700 A321 AL0 47.130
4700 A403 A00 47.130
4700 A406 A00 47.130
4700 A412 A00 47.131
4700 A412 AL0 47.131
4700 A413 A00 47.131
4700 A413 AL0 47.131
4700 A414 AS0 47.132
4700 A417 A00 47.132
4700 A421 A00 47.132
4700 A421 AL0 47.132
4700 A606 A00 47.133
4700 A701 A00 47.133
4700 A704 A00 47.133
4700 A704 AM0 47.133
4700 A704 AR0 47.133
4700 A704 AS0 47.133
4700 A704 AW0 47.133
4700 A708 A00 47.133
4700 A708 AM0 47.133
4700 A708 AR0 47.133
4700 A708 AS0 47.133
4700 A708 AW0 47.133
4700 AC02 A00 47.134
4700 AM01 A00 47.134
4700 AS01 A00 47.134
4700 AS02 A00 47.134
4700 AS03 A00 47.135
4700 B105 A00 47.135
4700 B202 A00 47.135
4700 B300 A00 47.135
4700 B300 AB0 47.136
4700 B300 AC0 47.136
4700 B301 A00 47.136
4700 B405 A00 47.136
4700 B406 A00 47.137
4700 BA01 A00 47.137
4700 BD01 A00 47.137
4700 BD01 AL0 47.137
4700 BD03 A00 47.138
4700 BD03 AL0 47.138
4700 BD03 ALM 47.138
4700 BD03 ALR 47.138
4700 BD03 ALS 47.138
4700 BD03 ALW 47.138
4700 BD03 AM0 47.138
4700 BD03 AR0 47.138
4700 BD03 AS0 47.138
4700 BD03 AW0 47.138
4700 BD04 A00 47.138
4700 BD04 AL0 47.138
4700 BD05 A00 47.139
4700 BD07 A00 47.139
4700 BD07 AL0 47.139
4700 C102 A00 47.139
4700 C102 AL0 47.140
4700 C203 A00 47.140
4700 C203 AL0 47.140
4700 C406 A00 47.140
4700 CL01 AA0 47.141
4700 CL01 ALA 47.141
4700 CL02 AA0 47.141
4700 CL02 ALA 47.141
4700 CL03 AA0 47.142
4700 CL03 ALA 47.142
4700 CL04 A00 47.142
4700 CL05 AA0 47.142
4700 CL05 ALA 47.143
4700 D403 A00 47.044
4700 E401 A00 47.021
4700 E414 A00 47.046
4700 E450 A00 47.023
4700 F309 A00 47.018
4700 F309 A00 47.143
4700 G309 A00 47.017
4700 GE01 A00 47.143
4700 i401 A00 47.024
4700 i401 AA0 47.143
4700 K414 A00 47.144
4700 KF01 A00 47.144
4700 KF02 A00 47.144
4700 LA01 A00 47.144
4700 LA01 AL0 47.145
4700 LA03 A00 47.145
4700 LA03 AL0 47.145
4700 LA03 ALM 47.145
4700 LA03 ALR 47.145
4700 LA03 ALS 47.145
4700 LA03 ALW 47.145
4700 LA03 AM0 47.145
4700 LA03 AR0 47.145
4700 LA03 AS0 47.145
4700 LA03 AW0 47.145
4700 LA04 A00 47.145
4700 LA04 AL0 47.146
4700 LA05 A00 47.146
4700 LA06 A00 47.146
4700 LA07 A00 47.146
4700 LA07 AL0 47.147
4700 LA08 A00 47.147
4700 LA09 A00 47.147
4700 LL01 A00 47.147
4700 LL01 AL0 47.148
4700 LL03 A00 47.148
4700 LL03 AL0 47.148
4700 LL03 ALM 47.148
4700 LL03 ALR 47.148
4700 LL03 ALS 47.148
4700 LL03 ALW 47.148
4700 LL03 AM0 47.148
4700 LL03 AR0 47.148
4700 LL03 AS0 47.148
4700 LL03 AW0 47.148
4700 LL04 A00 47.148
4700 LL04 AL0 47.149
4700 LL07 A00 47.149
4700 LL07 AL0 47.149
4700 M405 A00 47.149
4700 M610 A00 47.039
4700 M610 A00 47.150
4700 M610 AA0 47.040
4700 M610 AA0 47.150
4700 MA01 A00 47.150
4700 MA02 A00 47.150
4700 MA02 AM0 47.150
4700 MA02 AR0 47.150
4700 MA02 AS0 47.150
4700 MA02 AW0 47.150
4700 MA05 A00 47.151
4700 MA05 AW0 47.151
4700 MA06 A00 47.151
4700 N399 A00 47.019
4700 N608 A00 47.025
4700 N608 AA0 47.026
4700 N609 A00 47.027
4700 N609 AA0 47.028
4700 P107 A00 47.151
4700 P403 A00 47.152
4700 P405 A00 47.152
4700 PE01 A00 47.152
4700 PL01 A00 47.152
4700 PL04 A00 47.153
4700 PZ01 A00 47.153
4700 PZ02 A00 47.153
4700 Q414 A00 47.153
4700 R606 A00 47.029
4700 R606 AE0 47.030
4700 S501 A00 47.154
4700 SN01 A00 47.154
4700 SN02 A00 47.154
4700 SO02 A00 47.154
4700 SO02 AA0 47.155
4700 SO03 A00 47.155
4700 SO03 AA0 47.155
4700 T401 A00 47.155
4700 V405 A00 47.042
4700 V405 AA0 47.156
4701 0102 A00 47.002
4701 0102 AL0 47.003
4701 0105 A00 47.117
4701 0113 A00 47.015
4701 0114 A00 47.016
4701 0201 A00 47.004
4701 0202 A00 47.117
4701 0203 A00 47.005
4701 0203 AL0 47.006
4701 0401 A00 47.020
4701 0406 A00 47.043
4701 0450 A00 47.022
4701 0606 A00 47.053

Da-Da - 47

4701 0701 A00 47.119
4701 0702 A00 47.119
4701 0703 A00 47.119
4701 0706 A00 47.120
4701 3102 A00 47.007
4701 3102 AL0 47.008
4701 3103 A00 47.049
4701 3103 AL0 47.050
4701 3201 A00 47.009
4701 3201 AL0 47.010
4701 4102 A00 47.011
4701 4102 AL0 47.012
4701 4103 A00 47.051
4701 4103 AL0 47.052
4701 4201 A00 47.013
4701 4201 AL0 47.014
4701 A312 A00 47.129
4701 A312 AL0 47.129
4701 A313 A00 47.129
4701 A313 AL0 47.129
4701 A321 A00 47.130
4701 A321 AL0 47.130
4701 A412 A00 47.131
4701 A412 AL0 47.131
4701 A413 A00 47.131
4701 A413 AL0 47.131
4701 A421 A00 47.132
4701 A421 AL0 47.132
4701 A606 A00 47.133
4701 A701 A00 47.133
4701 B105 A00 47.135
4701 B202 A00 47.135
4701 B406 A00 47.137
4701 BD01 A00 47.137
4701 BD01 AL0 47.137
4701 BD04 A00 47.138
4701 BD04 AL0 47.138
4701 C406 A00 47.140
4701 E401 A00 47.021
4701 E450 A00 47.023
4701 GE01 A00 47.143
4701 i401 A00 47.024
4701 LA01 A00 47.144
4701 LA01 AL0 47.145
4701 LA04 A00 47.145
4701 LA04 AL0 47.146
4701 LL01 A00 47.147
4701 LL01 AL0 47.148
4701 LL04 A00 47.148
4701 LL04 AL0 47.149
4701 N399 A00 47.019
4701 N608 A00 47.025
4701 N608 AA0 47.026
4701 N609 A00 47.027
4701 N609 AA0 47.028
4701 P107 A00 47.151
4701 R606 A00 47.029
4701 R606 AE0 47.030
4702 0102 A00 47.054
4702 0102 AL0 47.055
4702 0102 ALM 47.055
4702 0102 ALR 47.055
4702 0102 ALS 47.055
4702 0102 ALW 47.055
4702 0102 AM0 47.054
4702 0102 AR0 47.054
4702 0102 AS0 47.054
4702 0102 AW0 47.054
4702 0113 A00 47.067
4702 0113 AM0 47.067
4702 0113 AR0 47.067
4702 0113 AS0 47.067
4702 0113 AW0 47.067
4702 0114 A00 47.068
4702 0114 AM0 47.068
4702 0114 AR0 47.068
4702 0114 AS0 47.068
4702 0114 AW0 47.068
4702 0201 A00 47.056
4702 0201 AM0 47.056
4702 0201 AR0 47.056
4702 0201 AS0 47.056
4702 0201 AW0 47.056
4702 0203 A00 47.057
4702 0203 AL0 47.058
4702 0203 ALM 47.058
4702 0203 ALR 47.058
4702 0203 ALS 47.058
4702 0203 ALW 47.058
4702 0203 AM0 47.057
4702 0203 AR0 47.057
4702 0203 AS0 47.057
4702 0203 AW0 47.057
4702 0401 A00 47.070
4702 0401 AM0 47.070
4702 0401 AR0 47.070
4702 0401 AS0 47.070
4702 0401 AW0 47.070
4702 0405 A00 47.080
4702 0405 AM0 47.080
4702 0405 AR0 47.080
4702 0405 AS0 47.080
4702 0405 AW0 47.080
4702 0406 AD0 47.082
4702 0406 ADM 47.082
4702 0406 ADR 47.082
4702 0406 ADS 47.082
4702 0406 ADW 47.082
4702 0406 AS0 47.083
4702 0406 ASM 47.083
4702 0406 ASR 47.083
4702 0406 ASS 47.083
4702 0406 ASW 47.083
4702 0450 A00 47.072
4702 0450 AM0 47.072
4702 0450 AR0 47.072
4702 0450 AS0 47.072
4702 0450 AW0 47.072
4702 0606 A00 47.088
4702 0606 AM0 47.088
4702 0606 AR0 47.088
4702 0606 AS0 47.088
4702 0606 AW0 47.088
4702 0701 A00 47.156
4702 0701 AM0 47.156
4702 0701 AR0 47.156
4702 0701 AS0 47.156
4702 0701 AW0 47.156
4702 0702 A00 47.156
4702 0702 AM0 47.156
4702 0702 AR0 47.156
4702 0702 AS0 47.156
4702 0702 AW0 47.156
4702 0703 A00 47.156
4702 0703 AM0 47.156
4702 0703 AR0 47.156
4702 0703 AS0 47.156
4702 0703 AW0 47.156
4702 0706 A00 47.157
4702 0706 AM0 47.157
4702 0706 AR0 47.157
4702 0706 AS0 47.157
4702 0706 AW0 47.157
4702 3102 A00 47.059
4702 3102 AL0 47.060
4702 3102 ALM 47.060
4702 3102 ALR 47.060
4702 3102 ALS 47.060
4702 3102 ALW 47.060
4702 3102 AM0 47.059
4702 3102 AR0 47.059
4702 3102 AS0 47.059
4702 3102 AW0 47.059
4702 3103 A00 47.084
4702 3103 AL0 47.085
4702 3103 ALM 47.085
4702 3103 ALR 47.085
4702 3103 ALS 47.085
4702 3103 ALW 47.085
4702 3103 AM0 47.084
4702 3103 AR0 47.084
4702 3103 AS0 47.084
4702 3103 AW0 47.084
4702 3201 A00 47.061
4702 3201 AL0 47.062
4702 3201 ALM 47.062
4702 3201 ALR 47.062
4702 3201 ALS 47.062
4702 3201 ALW 47.062
4702 3201 AM0 47.061
4702 3201 AR0 47.061
4702 3201 AS0 47.061
4702 3201 AW0 47.061
4702 4102 A00 47.063
4702 4102 AL0 47.064
4702 4102 ALM 47.064
4702 4102 ALR 47.064
4702 4102 ALS 47.064
4702 4102 ALW 47.064
4702 4102 AM0 47.063
4702 4102 AR0 47.063
4702 4102 AS0 47.063
4702 4102 AW0 47.063
4702 4103 A00 47.086
4702 4103 AL0 47.087
4702 4103 ALM 47.087
4702 4103 ALR 47.087
4702 4103 ALS 47.087
4702 4103 ALW 47.087
4702 4103 AM0 47.086
4702 4103 AR0 47.086
4702 4103 AS0 47.086
4702 4103 AW0 47.086
4702 4201 A00 47.065
4702 4201 AL0 47.066
4702 4201 ALM 47.066
4702 4201 ALR 47.066
4702 4201 ALS 47.066
4702 4201 ALW 47.066
4702 4201 AM0 47.065
4702 4201 AR0 47.065
4702 4201 AS0 47.065
4702 4201 AW0 47.065
4702 A105 A00 47.157
4702 A105 AM0 47.157
4702 A105 AR0 47.157
4702 A105 AS0 47.157
4702 A105 AW0 47.157
4702 A107 A00 47.157
4702 A107 AM0 47.157
4702 A107 AR0 47.157
4702 A107 AS0 47.157
4702 A107 AW0 47.157
4702 A113 A00 47.157
4702 A113 AM0 47.157
4702 A113 AR0 47.157
4702 A113 AS0 47.157
4702 A113 AW0 47.157
4702 A114 A00 47.158
4702 A114 AM0 47.158
4702 A114 AR0 47.158
4702 A114 AS0 47.158
4702 A114 AW0 47.158
4702 A202 A00 47.158
4702 A202 AM0 47.158
4702 A202 AR0 47.158
4702 A202 AS0 47.158
4702 A202 AW0 47.158
4702 A312 A00 47.158
4702 A312 AL0 47.158
4702 A312 ALM 47.158
4702 A312 ALR 47.158
4702 A312 ALS 47.158
4702 A312 ALW 47.158
4702 A312 AM0 47.158
4702 A312 AR0 47.158
4702 A312 AS0 47.158
4702 A312 AW0 47.158
4702 A313 A00 47.159
4702 A313 AL0 47.159
4702 A313 ALM 47.159
4702 A313 ALR 47.159
4702 A313 ALS 47.159
4702 A313 ALW 47.159
4702 A313 AM0 47.159
4702 A313 AR0 47.159
4702 A313 AS0 47.159
4702 A313 AW0 47.159
4702 A321 A00 47.159
4702 A321 AL0 47.159
4702 A321 ALM 47.159
4702 A321 ALR 47.159
4702 A321 ALS 47.159
4702 A321 ALW 47.159
4702 A321 AM0 47.159
4702 A321 AR0 47.159
4702 A321 AS0 47.159
4702 A321 AW0 47.159
4702 A406 A00 47.160
4702 A406 AM0 47.160
4702 A406 AR0 47.160
4702 A406 AS0 47.160
4702 A406 AW0 47.160
4702 A412 A00 47.160
4702 A412 AL0 47.160
4702 A412 ALM 47.160
4702 A412 ALR 47.160
4702 A412 ALS 47.160
4702 A412 ALW 47.160
4702 A412 AM0 47.160
4702 A412 AR0 47.160
4702 A412 AS0 47.160
4702 A412 AW0 47.160
4702 A413 A00 47.160
4702 A413 AL0 47.161
4702 A413 ALM 47.161
4702 A413 ALR 47.161
4702 A413 ALS 47.161
4702 A413 ALW 47.161
4702 A413 AM0 47.160
4702 A413 AR0 47.160
4702 A413 AS0 47.160
4702 A413 AW0 47.160
4702 A421 A00 47.161
4702 A421 AL0 47.161
4702 A421 ALM 47.161
4702 A421 ALR 47.161
4702 A421 ALS 47.161
4702 A421 ALW 47.161
4702 A421 AM0 47.161
4702 A421 AR0 47.161
4702 A421 AS0 47.161
4702 A421 AW0 47.161
4702 A606 A00 47.161
4702 A606 AM0 47.161
4702 A606 AR0 47.161
4702 A606 AS0 47.161
4702 A606 AW0 47.161
4702 A701 A00 47.162
4702 A701 AM0 47.162
4702 A701 AR0 47.162
4702 A701 AS0 47.162
4702 A701 AW0 47.162
4702 B105 AD0 47.162

4702 B105 AS0 47.162
4702 B202 AD0 47.162
4702 B202 AS0 47.163
4702 BD01 A00 47.163
4702 BD01 AL0 47.163
4702 BD01 ALM 47.163
4702 BD01 ALR 47.163
4702 BD01 ALS 47.163
4702 BD01 ALW 47.163
4702 BD01 AM0 47.163
4702 BD01 AR0 47.163
4702 BD01 AS0 47.163
4702 BD01 AW0 47.163
4702 BD04 A00 47.163
4702 BD04 AL0 47.164
4702 BD04 ALM 47.164
4702 BD04 ALR 47.164
4702 BD04 ALS 47.164
4702 BD04 ALW 47.164
4702 BD04 AM0 47.163
4702 BD04 AR0 47.163
4702 BD04 AS0 47.163
4702 BD04 AW0 47.163
4702 D105 A00 47.164
4702 D105 AM0 47.164
4702 D105 AR0 47.164
4702 D105 AS0 47.164
4702 D105 AW0 47.164
4702 D107 A00 47.164
4702 D107 AM0 47.164
4702 D107 AR0 47.164
4702 D107 AS0 47.164
4702 D107 AW0 47.164
4702 D202 A00 47.164
4702 D202 AM0 47.164
4702 D202 AR0 47.164
4702 D202 AS0 47.164
4702 D202 AW0 47.164
4702 E401 A00 47.071
4702 E401 AM0 47.071
4702 E401 AR0 47.071
4702 E401 AS0 47.071
4702 E401 AW0 47.071
4702 E450 A00 47.073
4702 E450 AM0 47.073
4702 E450 AR0 47.073
4702 E450 AS0 47.073
4702 E450 AW0 47.073
4702 G107 AD0 47.165
4702 G107 AS0 47.165
4702 GE01 A00 47.165
4702 GE01 AM0 47.165
4702 GE01 AR0 47.165
4702 GE01 AS0 47.165
4702 GE01 AW0 47.165
4702 LA01 A00 47.165
4702 LA01 AL0 47.166
4702 LA01 ALM 47.166
4702 LA01 ALR 47.166
4702 LA01 ALS 47.166
4702 LA01 ALW 47.166
4702 LA01 AM0 47.165
4702 LA01 AR0 47.165
4702 LA01 AS0 47.165
4702 LA01 AW0 47.165
4702 LA04 A00 47.166
4702 LA04 AL0 47.166
4702 LA04 ALM 47.166
4702 LA04 ALR 47.166
4702 LA04 ALS 47.166
4702 LA04 ALW 47.166
4702 LA04 AM0 47.166
4702 LA04 AR0 47.166
4702 LA04 AS0 47.166
4702 LA04 AW0 47.166
4702 LL01 A00 47.166
4702 LL01 AL0 47.167
4702 LL01 ALM 47.167
4702 LL01 ALR 47.167
4702 LL01 ALS 47.167
4702 LL01 ALW 47.167
4702 LL01 AM0 47.166
4702 LL01 AR0 47.166
4702 LL01 AS0 47.166
4702 LL01 AW0 47.166
4702 LL04 A00 47.167
4702 LL04 AL0 47.167
4702 LL04 ALM 47.167
4702 LL04 ALR 47.167
4702 LL04 ALS 47.167
4702 LL04 ALW 47.167
4702 LL04 AM0 47.167
4702 LL04 AR0 47.167
4702 LL04 AS0 47.167
4702 LL04 AW0 47.167
4702 MA01 A00 47.167
4702 MA01 AM0 47.167
4702 MA01 AR0 47.167
4702 MA01 AS0 47.167
4702 MA01 AW0 47.167
4702 N399 A00 47.069
4702 N399 AM0 47.069
4702 N399 AR0 47.069
4702 N399 AS0 47.069
4702 N399 AW0 47.069
4702 N608 A00 47.074
4702 N608 AA0 47.075
4702 N608 AAM 47.075
4702 N608 AAR 47.075
4702 N608 AAS 47.075
4702 N608 AAW 47.075
4702 N608 AM0 47.074
4702 N608 AR0 47.074
4702 N608 AS0 47.074
4702 N608 AW0 47.074
4702 N609 A00 47.076
4702 N609 AA0 47.077
4702 N609 AAM 47.077
4702 N609 AAR 47.077
4702 N609 AAS 47.077
4702 N609 AAW 47.077
4702 N609 AM0 47.076
4702 N609 AR0 47.076
4702 N609 AS0 47.076
4702 N609 AW0 47.076
4702 R606 A00 47.078
4702 R606 AE0 47.079
4702 R606 AEM 47.079
4702 R606 AER 47.079
4702 R606 AES 47.079
4702 R606 AEW 47.079
4702 R606 AM0 47.078
4702 R606 AR0 47.078
4702 R606 AS0 47.078
4702 R606 AW0 47.078
4702 S105 A00 47.168
4702 S105 AM0 47.168
4702 S105 AR0 47.168
4702 S105 AS0 47.168
4702 S105 AW0 47.168
4702 S107 A00 47.168
4702 S107 AM0 47.168
4702 S107 AR0 47.168
4702 S107 AS0 47.168
4702 S107 AWO 47.168
4702 S202 A00 47.168
4702 S202 AM0 47.168
4702 S202 AR0 47.168
4702 S202 AS0 47.168
4702 S202 AW0 47.168
4702 V405 A00 47.081
4702 V405 AA0 47.168
4702 V405 AAM 47.168
4702 V405 AAR 47.168
4702 V405 AAS 47.168
4702 V405 AAW 47.168
4702 V405 AM0 47.081
4702 V405 AR0 47.081
4702 V405 AS0 47.081
4702 V405 AW0 47.081
4703 0450 A00 47.106
4703 0450 AM0 47.106
4703 0450 AR0 47.106
4703 0450 AS0 47.106
4703 0450 AW0 47.106
4703 0702 A00 47.169
4703 0702 AM0 47.169
4703 0702 AR0 47.169
4703 0702 AS0 47.169
4703 0702 AW0 47.169
4703 0703 A00 47.169
4703 0703 AM0 47.169
4703 0703 AR0 47.169
4703 0703 AS0 47.169
4703 0703 AW0 47.169
4703 1100 A00 47.094
4703 1100 AL0 47.095
4703 1100 AM0 47.094
4703 1100 AML 47.095
4703 1100 AR0 47.094
4703 1100 ARL 47.095
4703 1100 AS0 47.094
4703 1100 ASL 47.095
4703 1100 AW0 47.094
4703 1100 AWL 47.095
4703 1101 A00 47.113
4703 1101 AL0 47.114
4703 1101 AM0 47.113
4703 1101 AML 47.114
4703 1101 AR0 47.113
4703 1101 ARL 47.114
4703 1101 AS0 47.113
4703 1101 ASL 47.114
4703 1101 AW0 47.113
4703 1101 AWL 47.114
4703 1103 A00 47.102
4703 1103 AL0 47.103
4703 1103 AM0 47.102
4703 1103 AML 47.103
4703 1103 AR0 47.102
4703 1103 ARL 47.103
4703 1103 AS0 47.102
4703 1103 ASL 47.103
4703 1103 AW0 47.102
4703 1103 AWL 47.103
4703 1120 A00 47.098
4703 1120 AL0 47.099
4703 1121 A00 47.115
4703 1121 AL0 47.116
4703 1129 A00 47.090
4703 1129 AW0 47.090
4703 1130 A00 47.089
4703 1130 AW0 47.089
4703 1135 A00 47.092
4703 1135 AW0 47.092
4703 1136 A00 47.091
4703 1136 AW0 47.091
4703 1201 A00 47.096
4703 1201 AL0 47.097
4703 1201 AM0 47.096
4703 1201 AML 47.097
4703 1201 AR0 47.096
4703 1201 ARL 47.097
4703 1201 AS0 47.096
4703 1201 ASL 47.097
4703 1201 AW0 47.096
4703 1201 AWL 47.097
4703 1221 A00 47.100
4703 1221 AL0 47.101
4703 1231 A00 47.093
4703 1231 AW0 47.093
4703 1400 A00 47.104
4703 1400 AE0 47.105
4703 1400 AEM 47.105
4703 1400 AER 47.105
4703 1400 AES 47.105
4703 1400 AEW 47.105
4703 1400 AM0 47.104
4703 1400 AR0 47.104
4703 1400 AS0 47.104
4703 1400 AW0 47.104
4703 1401 A00 47.108
4703 1401 AM0 47.108
4703 1401 AR0 47.108
4703 1401 AS0 47.108
4703 1401 AW0 47.108
4703 1402 A00 47.112
4703 1402 AM0 47.112
4703 1402 AR0 47.112
4703 1402 AS0 47.112
4703 1402 AW0 47.112
4703 1606 A00 47.110
4703 1606 AE0 47.111
4703 1606 AEM 47.111
4703 1606 AER 47.111
4703 1606 AES 47.111
4703 1606 AEW 47.111
4703 1606 AM0 47.110
4703 1606 AR0 47.110
4703 1606 AS0 47.110
4703 1606 AW0 47.110
4703 A113 A00 47.169
4703 A113 AA0 47.169
4703 A113 AAM 47.169
4703 A113 AAR 47.169
4703 A113 AAS 47.169
4703 A113 AAW 47.169
4703 A113 AL0 47.170
4703 A113 ALM 47.170
4703 A113 ALR 47.170
4703 A113 ALS 47.170
4703 A113 ALW 47.170
4703 A113 AM0 47.169
4703 A113 AR0 47.169
4703 A113 AS0 47.169
4703 A113 AW0 47.169
4703 B401 A00 47.170
4703 B401 AM0 47.170
4703 B401 AR0 47.170
4703 B401 AS0 47.170
4703 B401 AW0 47.170
4703 B402 A00 47.170
4703 B402 AM0 47.170
4703 B402 AR0 47.170
4703 B402 AS0 47.170
4703 B402 AW0 47.170
4703 E450 A00 47.107
4703 E450 AM0 47.107
4703 E450 AR0 47.107
4703 E450 AS0 47.107
4703 E450 AW0 47.107
4703 N498 A00 47.109
4703 N498 AM0 47.109
4703 N498 AR0 47.109
4703 N498 AS0 47.109
4703 N498 AW0 47.109

4700 0102 A00
4701 0102 A00

Batteria lavabo collo girevole quadro

Washbasin set with square revolving spout
Waschtischbatterie m. Schwenkauslauf quadrat.
Batería lavabo caño giratorio cuadrado
Mélangeur lavabo, bec orientable carré

Codice - Code	Variante - Variant A
47 00 0102 A00	**47 00 0105 A00**
47 01 0102 A00	**47 01 0105 A00**

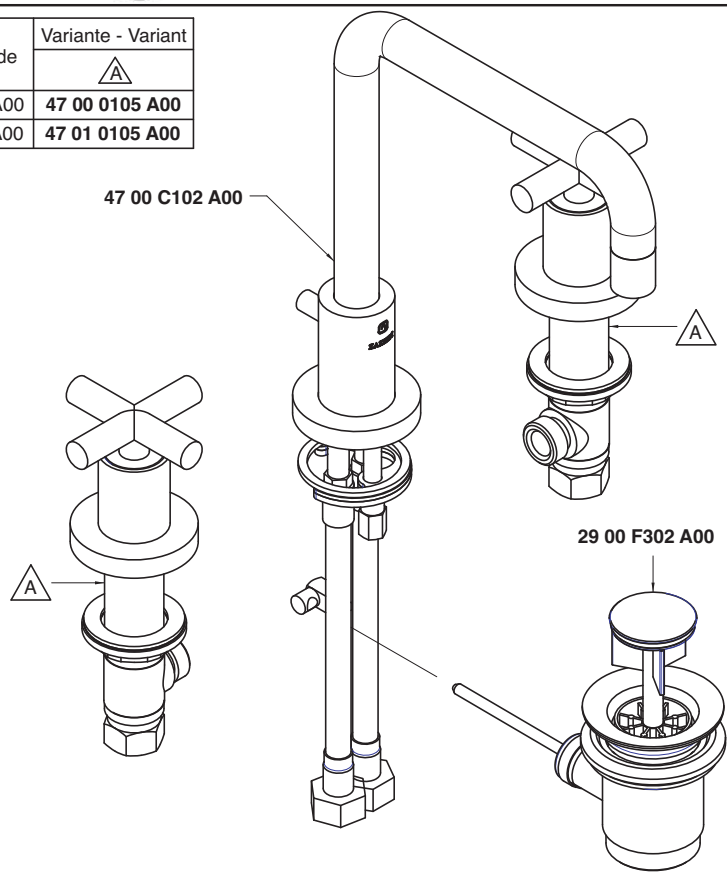

Condizioni di prova - Test conditions

Acqua calda - Hot water: **60±2 °C**
Acqua fredda - Cold water: **20±2 °C**
Classe areatore - Aerator class: **V**

P [bar]	Q l/min
0,10	
0,20	
0,50	5,52
1,00	7,80
1,50	9,50
2,00	11,00
2,50	12,30
3,00	13,45
3,50	14,54
4,00	15,50
4,50	16,30
5,00	17,20

4700

Vitone tradizionale
Compression valves

Condizioni di prova - Test conditions

Acqua calda - Hot water: **60±2 °C**
Acqua fredda - Cold water: **20±2 °C**
Classe areatore - Aerator class: **V**

P [bar]	Q l/min
0,10	
0,20	
0,50	5,33
1,00	7,59
1,50	9,30
2,00	10,70
2,50	12,00
3,00	13,00
3,50	14,10
4,00	15,10
4,50	15,90
5,00	16,80

4701

180°
Vitone ceramico
Ceramic discs

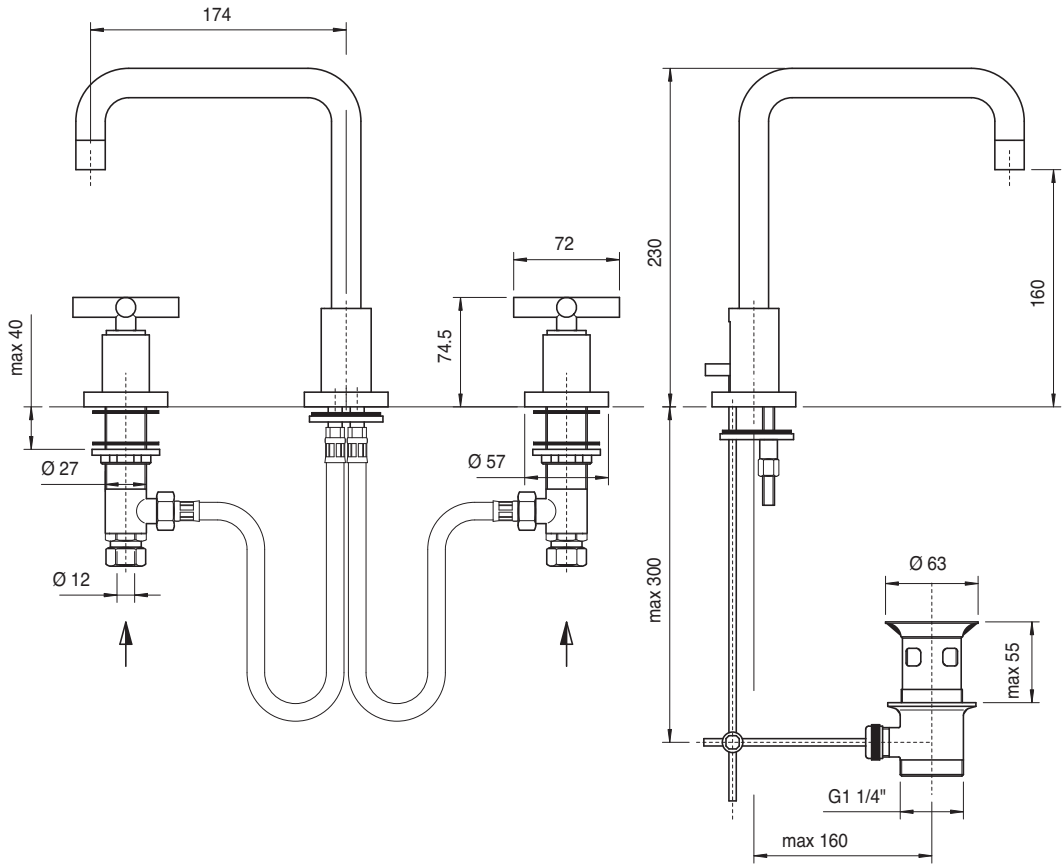

4700 0102 AL0
4701 0102 AL0

Batteria lavabo collo girevole tondo

Washbasin set with round revolving spout
Waschtischbatterie m. Schwenkauslauf rund
Batería lavabo caño giratorio redondo
Mélangeur lavabo, bec orientable rond

Codice - Code	Variante - Variant A
47 00 0102 AL0	**47 00 0105 A00**
47 01 0102 AL0	**47 01 0105 A00**

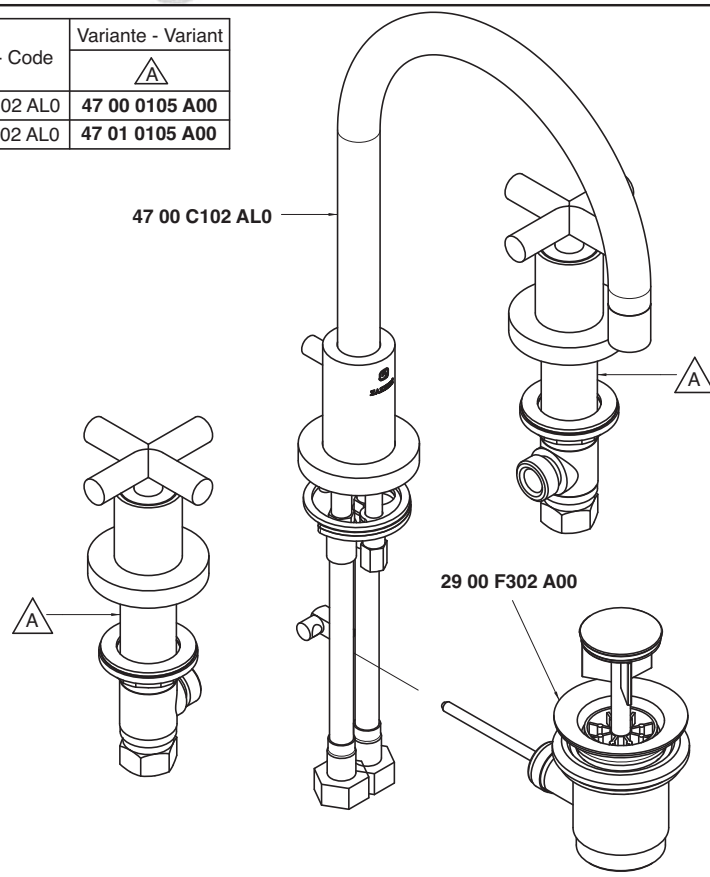

Condizioni di prova - Test conditions

Acqua calda - Hot water: **60±2 °C**
Acqua fredda - Cold water: **20±2 °C**
Classe areatore - Aerator class: **V**

P [bar]	Q l/min
0,10	
0,20	
0,50	5,52
1,00	7,80
1,50	9,50
2,00	11,00
2,50	12,30
3,00	13,45
3,50	14,54
4,00	15,50
4,50	16,30
5,00	17,20

4700

Vitone tradizionale
Compression valves

Condizioni di prova - Test conditions

Acqua calda - Hot water: **60±2 °C**
Acqua fredda - Cold water: **20±2 °C**
Classe areatore - Aerator class: **V**

P [bar]	Q l/min
0,10	
0,20	
0,50	5,33
1,00	7,59
1,50	9,30
2,00	10,70
2,50	12,00
3,00	13,00
3,50	14,10
4,00	15,10
4,50	15,90
5,00	16,80

4701

180°
Vitone ceramico
Ceramic discs

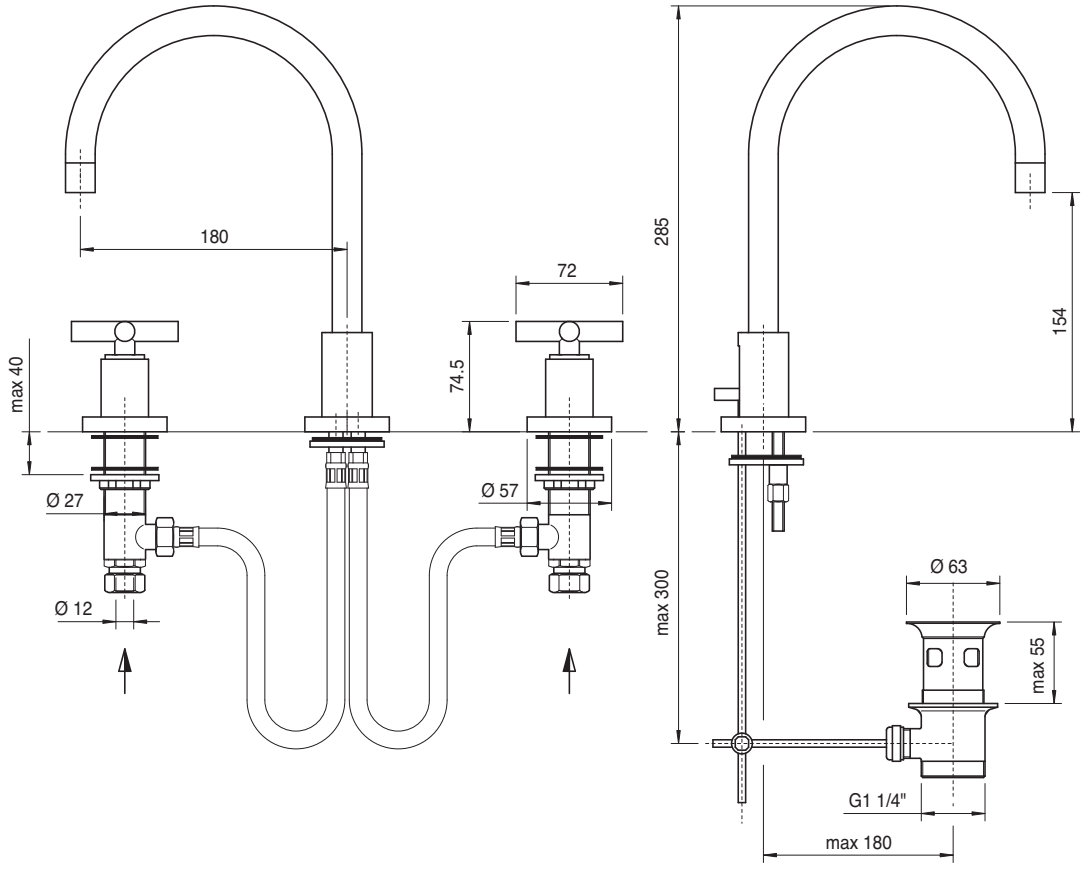

4700 0201 A00
4701 0201 A00

Batteria bidet

Bidet set
Bidet-Batterie
Batería bidé
Mélangeur bidet

Codice - Code	Variante - Variant A
47 00 0201 A00	**47 00 0202 A00**
47 01 0201 A00	**47 01 0202 A00**

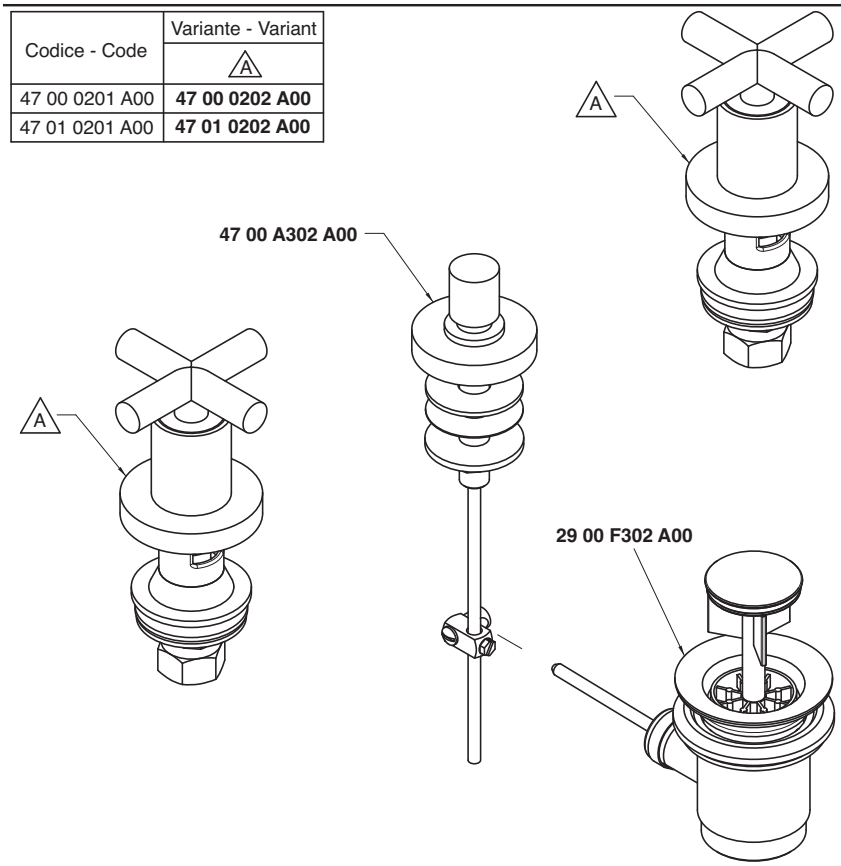

Condizioni di prova - Test conditions
Acqua calda - Hot water: **60±2 °C**
Acqua fredda - Cold water: **20±2 °C**

P [bar]	Q l/min
0,1	
0,2	
0,5	40,0
1,0	56,0
1,5	70,0
2,0	81,0
2,5	92,0
3,0	100,0
3,5	108,0
4,0	
4,5	
5,0	

4700

Vitone tradizionale
Compression valves

Condizioni di prova - Test conditions
Acqua calda - Hot water: **60±2 °C**
Acqua fredda - Cold water: **20±2 °C**

P [bar]	Q l/min
0,1	
0,2	
0,5	26,0
1,0	36,0
1,5	45,0
2,0	53,0
2,5	59,8
3,0	65,2
3,5	70,4
4,0	75,0
4,5	80,0
5,0	84,0

4701

180°
Vitone ceramico
Ceramic discs

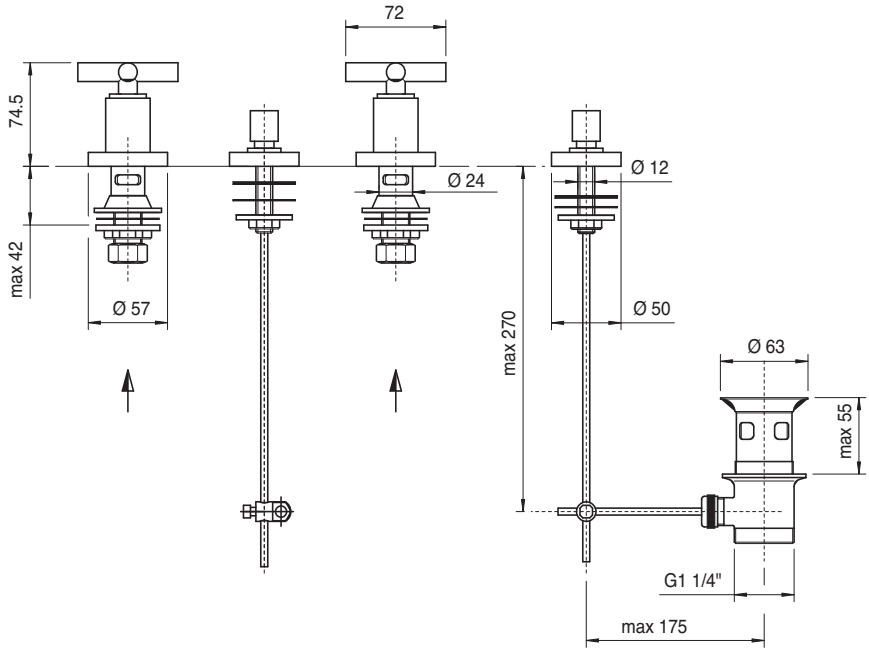

4700 0203 A00
4701 0203 A00

Batteria bidet a 3 fori collo quadro

3 hole bidet set, square spout
Bidet-Dreilochbatterie quadrat. Auslauf
Batería bidé tres orificios caño cuadrado
Mélangeur bidet 3 trous, bec carré

Codice - Code	Variante - Variant A
47 00 0203 A00	**47 00 0105 A00**
47 01 0203 A00	**47 01 0105 A00**

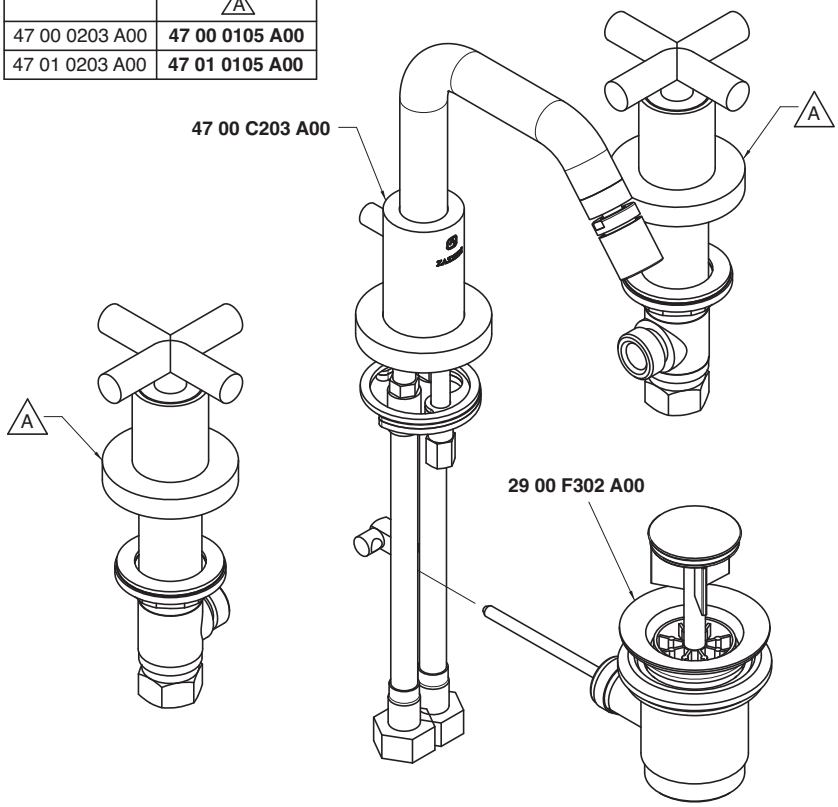

Condizioni di prova - Test conditions
Acqua calda - Hot water: **60±2 °C**
Acqua fredda - Cold water: **20±2 °C**
Classe areatore - Aerator class: **V**

P [bar]	Q l/min
0,10	
0,20	
0,50	5,50
1,00	7,70
1,50	9,50
2,00	10,90
2,50	12,10
3,00	13,50
3,50	14,50
4,00	15,50
4,50	16,50
5,00	17,30

4700

Vitone tradizionale
Compression valves

Condizioni di prova - Test conditions
Acqua calda - Hot water: **60±2 °C**
Acqua fredda - Cold water: **20±2 °C**
Classe areatore - Aerator class: **V**

P [bar]	Q l/min
0,10	
0,20	
0,50	5,30
1,00	7,60
1,50	9,30
2,00	10,70
2,50	11,90
3,00	13,00
3,50	14,20
4,00	15,20
4,50	16,00
5,00	17,00

4701

180°
Vitone ceramico
Ceramic discs

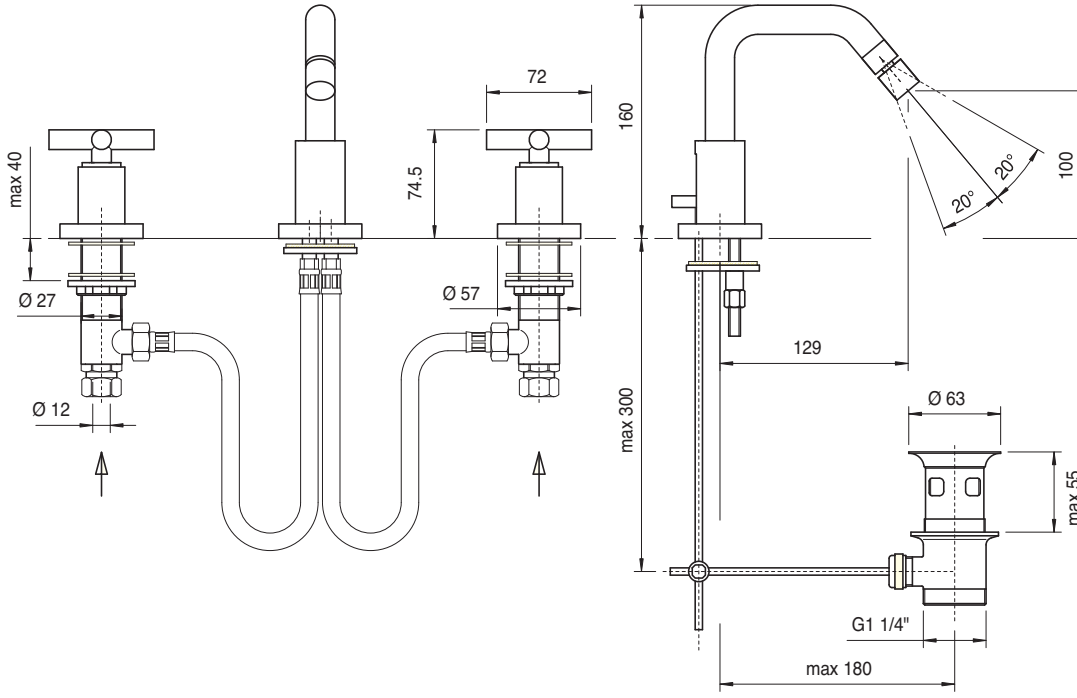

4700 0203 AL0
4701 0203 AL0

Batteria bidet a 3 fori collo tondo

3 hole bidet set, round spout
Bidet-Dreilochbatterie runder Auslauf
Batería bidé 3 orificios caño redondo
Mélangeur bidet 3 trous, bec rond

Codice - Code	Variante - Variant A
47 00 0203 AL0	**47 00 0105 A00**
47 01 0203 AL0	**47 01 0105 A00**

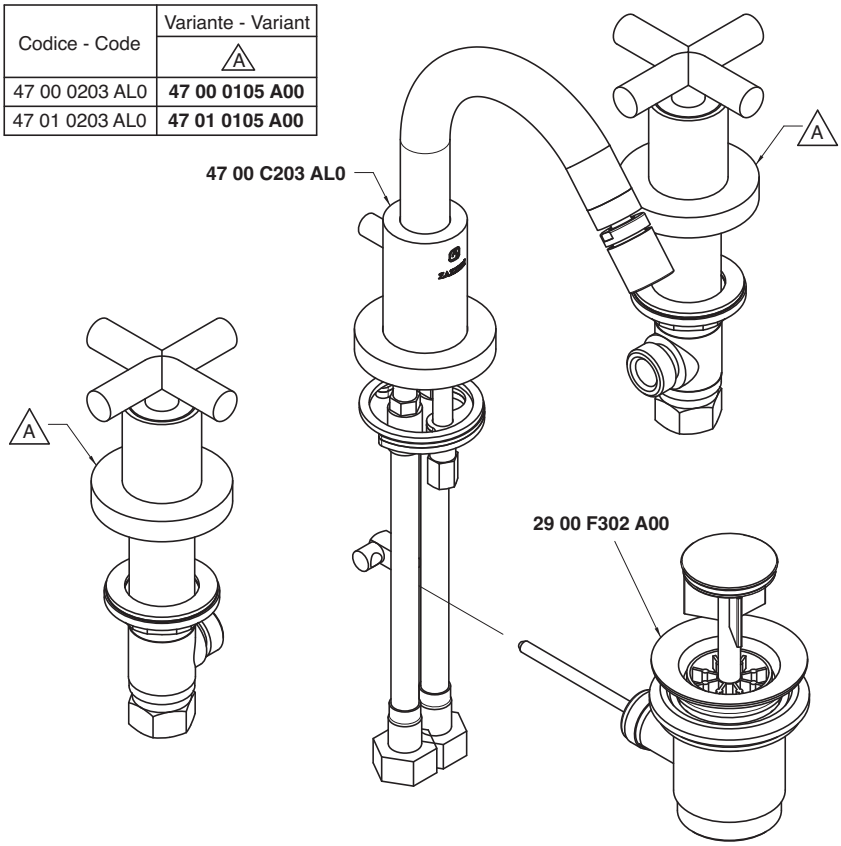

Condizioni di prova - Test conditions
Acqua calda - Hot water: **60±2 °C**
Acqua fredda - Cold water: **20±2 °C**
Classe areatore - Aerator class: **V**

P [bar]	Q l/min
0,10	
0,20	
0,50	5,50
1,00	7,70
1,50	9,50
2,00	10,90
2,50	12,10
3,00	13,50
3,50	14,50
4,00	15,50
4,50	16,50
5,00	17,30

4700

Vitone tradizionale
Compression valves

Condizioni di prova - Test conditions
Acqua calda - Hot water: **60±2 °C**
Acqua fredda - Cold water: **20±2 °C**
Classe areatore - Aerator class: **V**

P [bar]	Q l/min
0,10	
0,20	
0,50	5,30
1,00	7,60
1,50	9,30
2,00	10,70
2,50	11,90
3,00	13,00
3,50	14,20
4,00	15,20
4,50	16,00
5,00	17,00

4701

180°
Vitone ceramico
Ceramic discs

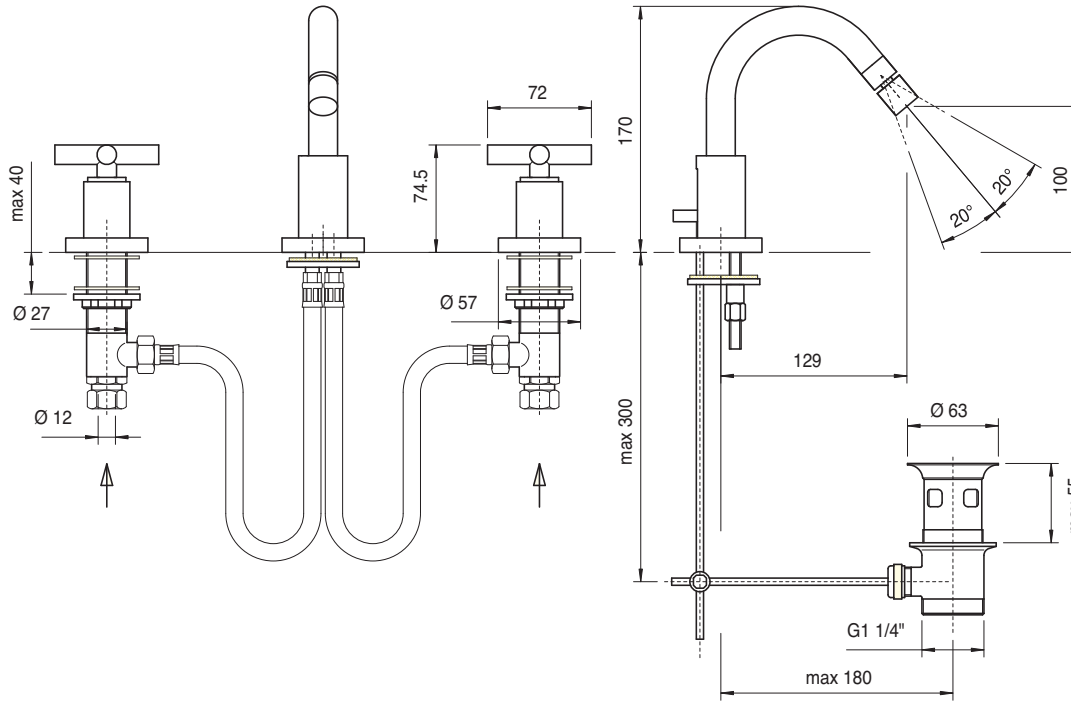

4700 3102 A00
4701 3102 A00

Monoforo lavabo collo girevole quadro

Single-hole washbasin set w/revolving square spout
Waschtisch-Einlochbatterie mit quadrat. Schwenkauslauf
Monobloc lavabo caño giratorio cuadrado
Mélangeur lavabo étoile monotrou, bec orientable carré

Codice - Code	Variante - Variant A
47 00 3102 A00	**47 00 A312 A00**
47 01 3102 A00	**47 01 A312 A00**

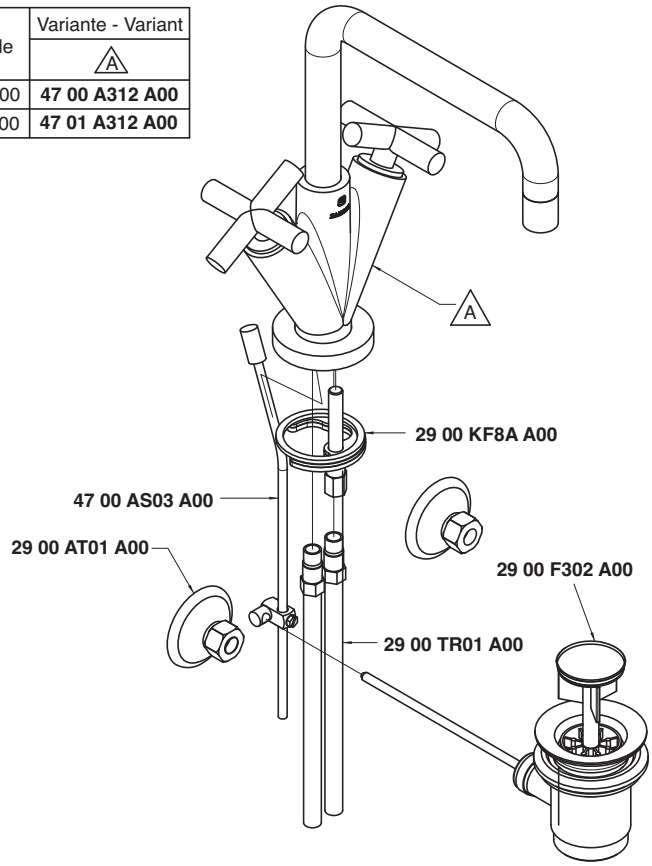

Condizioni di prova - Test conditions
Acqua calda - Hot water: **60±2 °C**
Acqua fredda - Cold water: **20±2 °C**
Classe areatore - Aerator class: **V**

P [bar]	Q l/min
0,10	
0,20	
0,50	5,58
1,00	8,13
1,50	10,00
2,00	11,60
2,50	12,90
3,00	14,10
3,50	15,20
4,00	16,20
4,50	17,20
5,00	18,10

4700

Vitone tradizionale
Compression valves

Condizioni di prova - Test conditions
Acqua calda - Hot water: **60±2 °C**
Acqua fredda - Cold water: **20±2 °C**
Classe areatore - Aerator class: **V**

P [bar]	Q l/min
0,10	
0,20	
0,50	5,50
1,00	8,00
1,50	9,90
2,00	11,50
2,50	12,90
3,00	14,10
3,50	15,30
4,00	16,40
4,50	17,40
5,00	18,40

4701

180°
Vitone ceramico
Ceramic discs

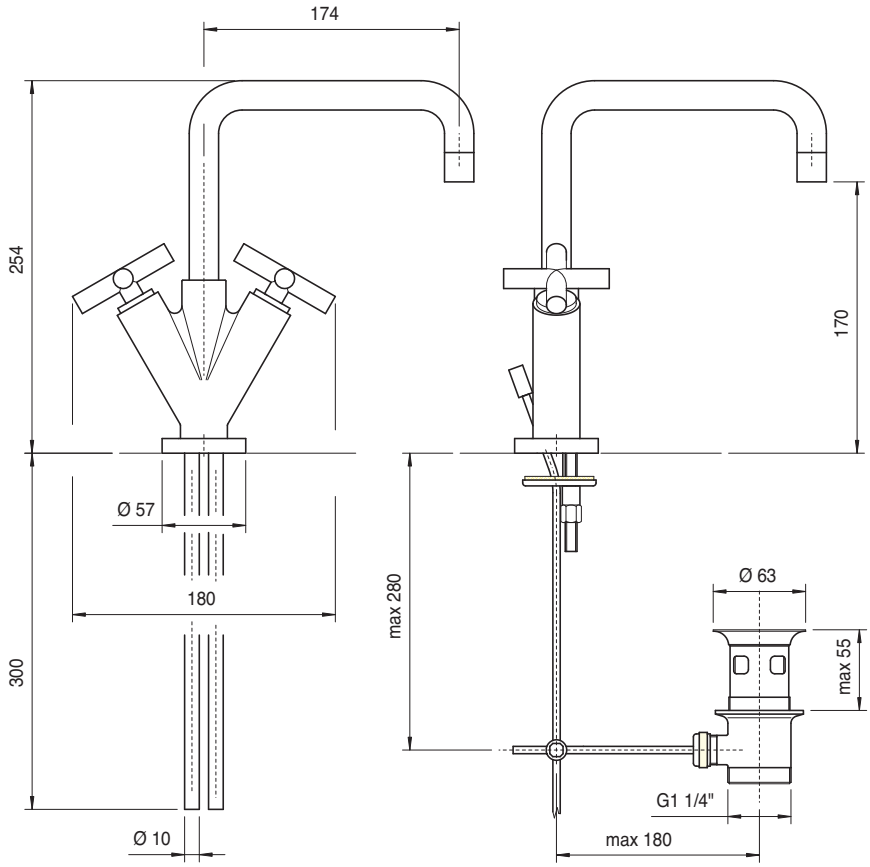

4700 3102 AL0
4701 3102 AL0

Monoforo lavabo collo girevole tondo

Single-hole washbasin set w/revolving round spout
Waschtisch-Einlochbatterie mit rundem Schwenkauslauf
Monobloc lavabo caño giratorio redondo
Mélangeur lavabo étoile monotrou, bec orientable rond

Codice - Code	Variante - Variant A
47 00 3102 AL0	**47 00 A312 AL0**
47 01 3102 AL0	**47 01 A312 AL0**

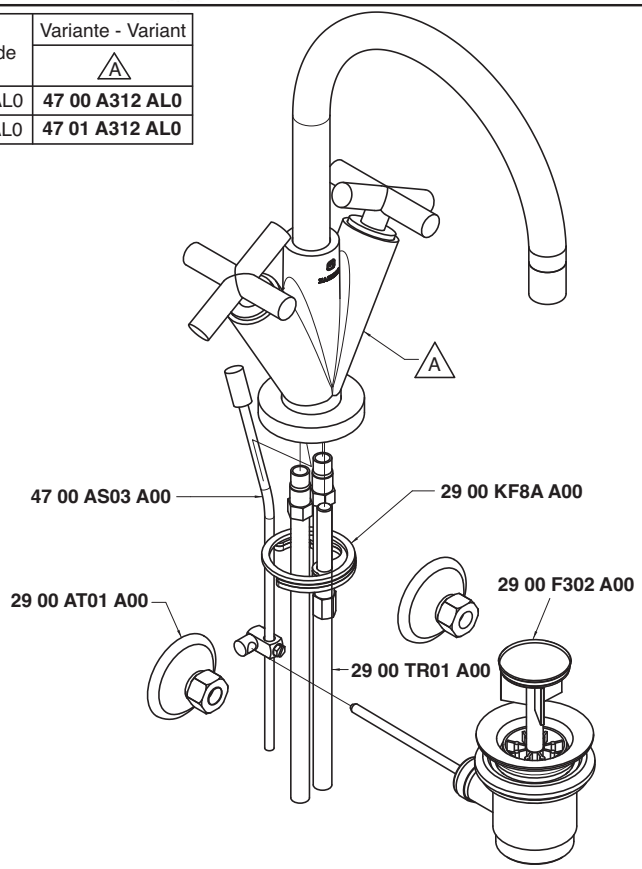

Condizioni di prova - Test conditions
Acqua calda - Hot water: **60±2 °C**
Acqua fredda - Cold water: **20±2 °C**
Classe areatore - Aerator class: **V**

P [bar]	Q l/min
0,10	
0,20	
0,50	5,58
1,00	8,13
1,50	10,00
2,00	11,60
2,50	12,90
3,00	14,10
3,50	15,20
4,00	16,20
4,50	17,20
5,00	18,10

4700

Vitone tradizionale
Compression valves

Condizioni di prova - Test conditions
Acqua calda - Hot water: **60±2 °C**
Acqua fredda - Cold water: **20±2 °C**
Classe areatore - Aerator class: **V**

P [bar]	Q l/min
0,10	
0,20	
0,50	5,50
1,00	8,00
1,50	9,90
2,00	11,50
2,50	12,90
3,00	14,10
3,50	15,30
4,00	16,40
4,50	17,40
5,00	18,40

4701

180°
Vitone ceramico
Ceramic discs

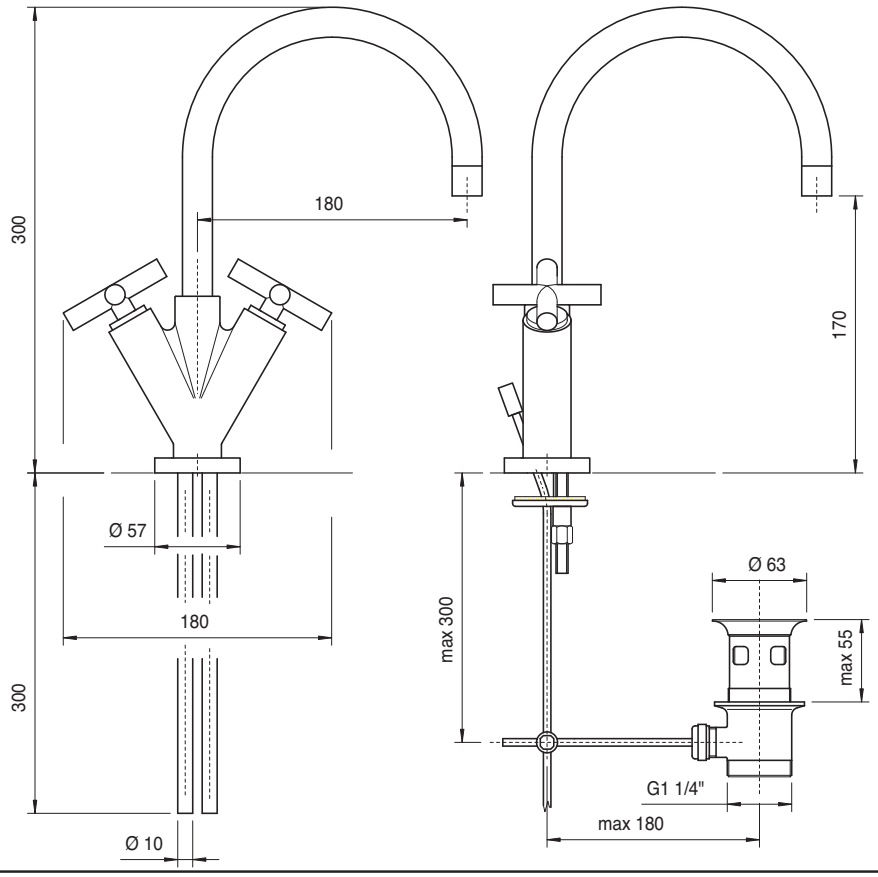

4700 3201 A00
4701 3201 A00

Monoforo bidet collo girevole quadro

Single-hole bidet set w/revolving square spout
Bidet-Einlochbatterie mit quadrat. Schwenkauslauf
Monobloc bidé caño giratorio cuadrado
Mélangeur bidet étoile monotrou, bec orientable carré

Codice - Code	Variante - Variant
	A
47 00 3201 A00	**47 00 A321 A00**
47 01 3201 A00	**47 01 A321 A00**

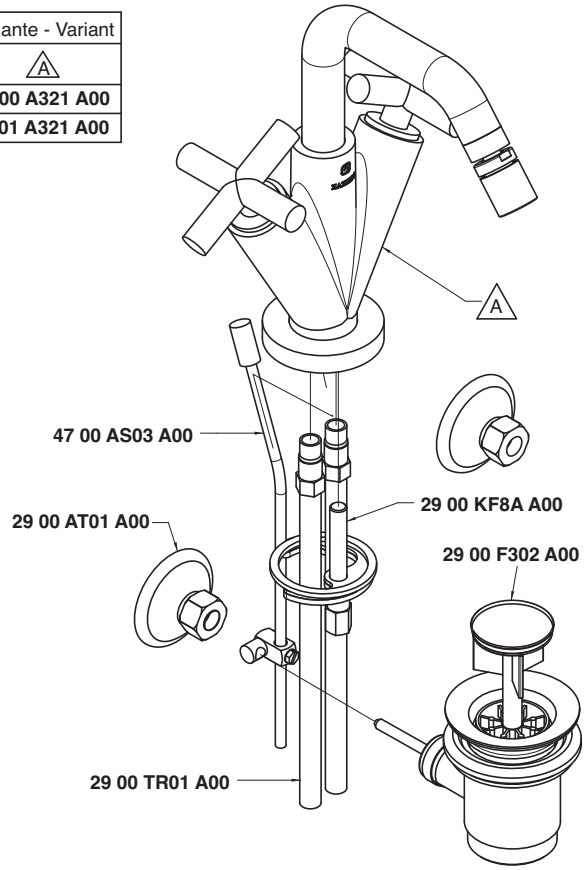

Condizioni di prova - Test conditions
Acqua calda - Hot water: **60±2 °C**
Acqua fredda - Cold water: **20±2 °C**
Classe areatore - Aerator class: **V**

P [bar]	Q l/min
0,10	
0,20	
0,50	5,00
1,00	7,30
1,50	9,10
2,00	10,48
2,50	11,80
3,00	12,90
3,50	14,00
4,00	14,90
4,50	15,80
5,00	16,70

4700

Vitone tradizionale
Compression valves

Condizioni di prova - Test conditions
Acqua calda - Hot water: **60±2 °C**
Acqua fredda - Cold water: **20±2 °C**
Classe areatore - Aerator class: **V**

P [bar]	Q l/min
0,10	
0,20	
0,50	5,36
1,00	7,84
1,50	9,67
2,00	11,22
2,50	12,57
3,00	13,78
3,50	14,95
4,00	16,00
4,50	17,00
5,00	17,97

4701

180°
Vitone ceramico
Ceramic discs

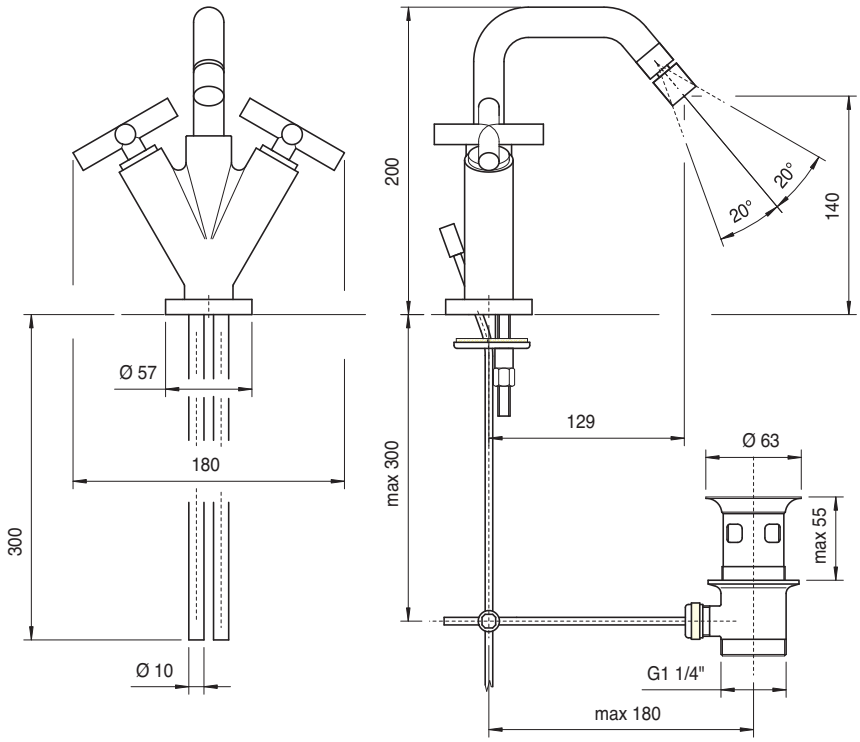

4700 3201 AL0
4701 3201 AL0

Monoforo bidet collo girevole tondo

Single-hole bidet set w/revolving round spout
Bidet-Einlochbatterie mit rundem Schwenkauslauf
Monobloc bidé caño giratorio redondo
Mélangeur bidet étoile monotrou, bec orientable rond

Codice - Code	Variante - Variant
	A
47 00 3201 AL0	**47 00 A321 AL0**
47 01 3201 AL0	**47 01 A321 AL0**

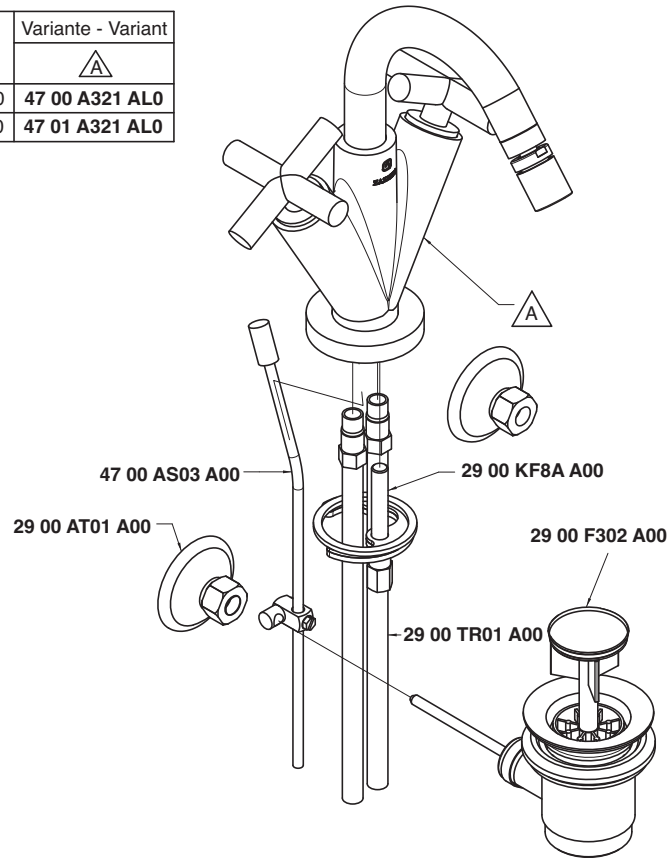

Condizioni di prova - Test conditions

Acqua calda - Hot water: **60±2 °C**
Acqua fredda - Cold water: **20±2 °C**
Classe areatore - Aerator class: **V**

P [bar]	Q l/min
0,10	
0,20	
0,50	5,00
1,00	7,30
1,50	9,10
2,00	10,48
2,50	11,80
3,00	12,90
3,50	14,00
4,00	14,90
4,50	15,80
5,00	16,70

4700

Vitone tradizionale
Compression valves

Condizioni di prova - Test conditions

Acqua calda - Hot water: **60±2 °C**
Acqua fredda - Cold water: **20±2 °C**
Classe areatore - Aerator class: **V**

P [bar]	Q l/min
0,10	
0,20	
0,50	5,36
1,00	7,84
1,50	9,67
2,00	11,22
2,50	12,57
3,00	13,78
3,50	14,95
4,00	16,00
4,50	17,00
5,00	17,97

4701

180°
Vitone ceramico
Ceramic discs

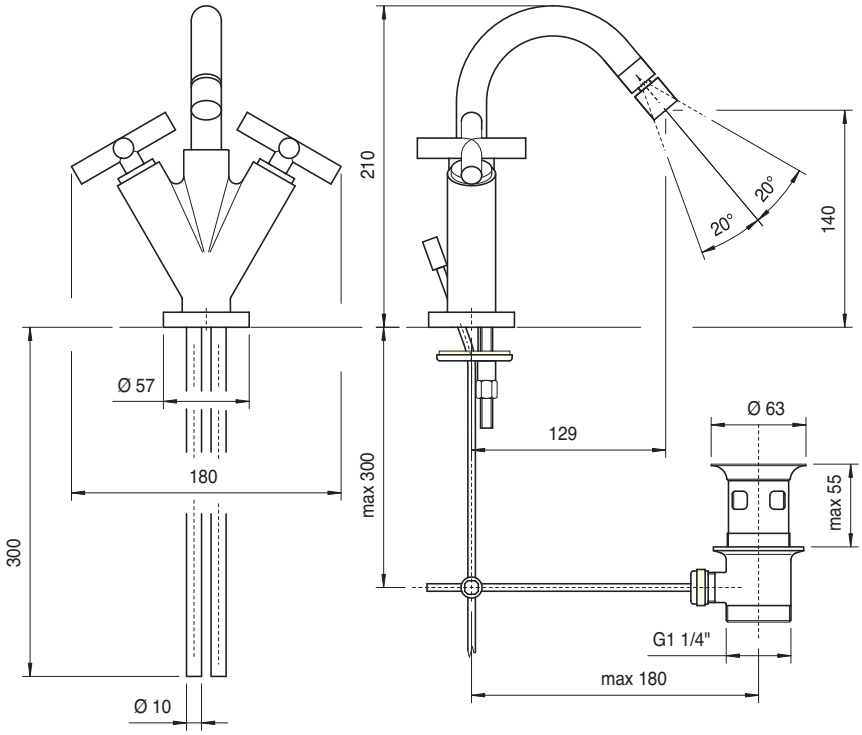

4700 4102 A00
4701 4102 A00

Monoforo lavabo collo girevole scarico automatico (small)

Single-hole washbasin set w/revolving spout and automatic drain
Waschtisch-Einlochbatterie mit Schwenkauslauf und automatische Ablauf
Monobloc lavabo caño giratorio y desagüe automático
Mélangeur lavabo monotrou avec bec orientable et vidange automatique

Codice - Code	Variante - Variant
	A
47 00 4102 A00	**47 00 A412 A00**
47 01 4102 A00	**47 01 A412 A00**

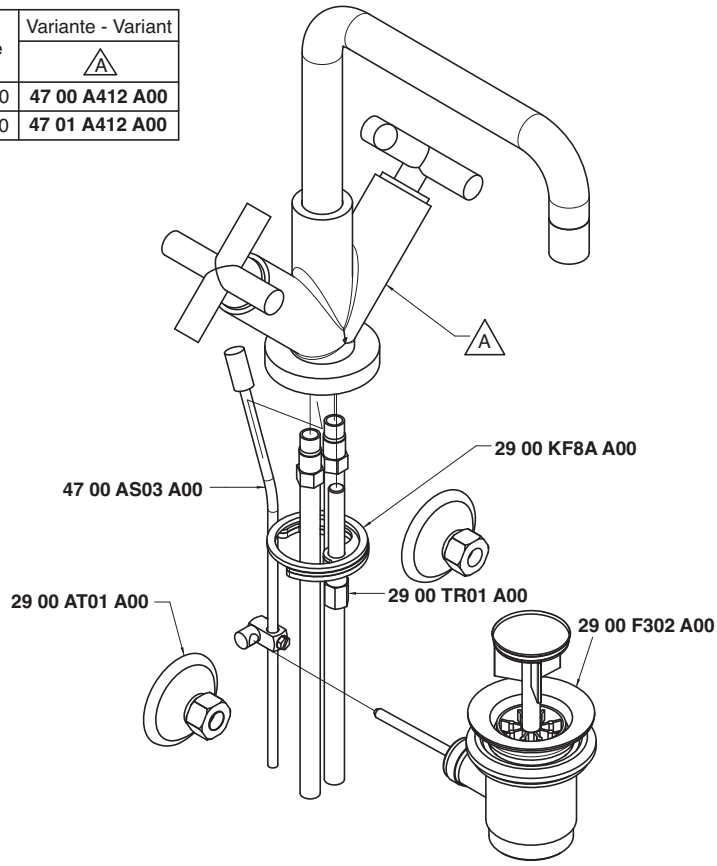

Condizioni di prova - Test conditions
Acqua calda - Hot water: **60±2 °C**
Acqua fredda - Cold water: **20±2 °C**
Classe areatore - Aerator class: **V**

P [bar]	Q l/min
0,10	
0,20	
0,50	5,58
1,00	8,13
1,50	10,00
2,00	11,60
2,50	12,90
3,00	14,10
3,50	15,20
4,00	16,20
4,50	17,20
5,00	18,10

4700

Vitone tradizionale
Compression valves

Condizioni di prova - Test conditions
Acqua calda - Hot water: **60±2 °C**
Acqua fredda - Cold water: **20±2 °C**
Classe areatore - Aerator class: **V**

P [bar]	Q l/min
0,10	
0,20	
0,50	5,50
1,00	8,00
1,50	9,90
2,00	11,50
2,50	12,90
3,00	14,10
3,50	15,30
4,00	16,40
4,50	17,40
5,00	18,40

4701

180°
Vitone ceramico
Ceramic discs

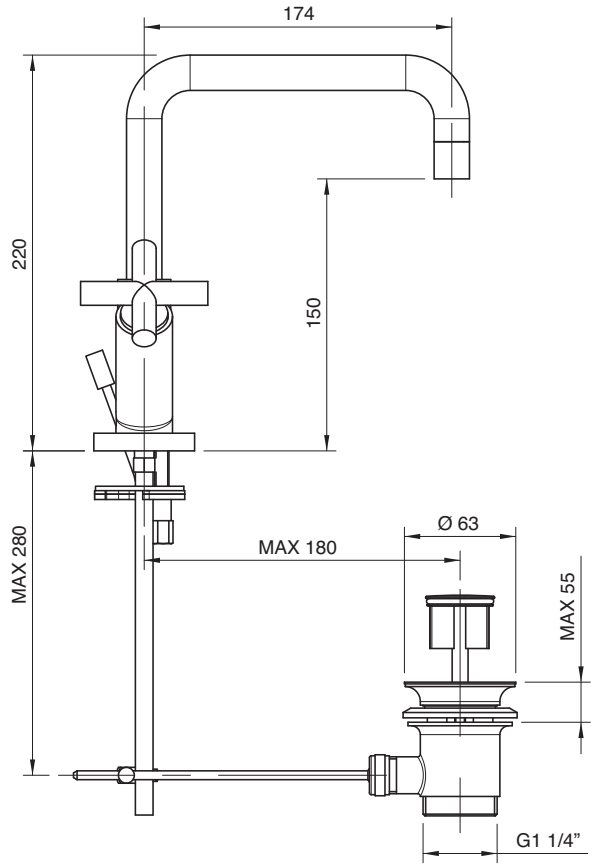

4700 4102 AL0
4701 4102 AL0

Monoforo lavabo collo girevole tondo scarico automatico (small)

Single-hole washbasin set w/round revolving spout and automatic drain
Waschtisch-Einlochbatterie mit rundem Schwenkauslauf und automatische Ablauf
Monobloc lavabo caño giratorio redondo y desagüe automático
Mélangeur lavabo monotrou avec bec orientable rond et vidange automatique

Codice - Code	Variante - Variant A
47 00 4102 AL0	**47 00 A412 AL0**
47 01 4102 AL0	**47 01 A412 AL0**

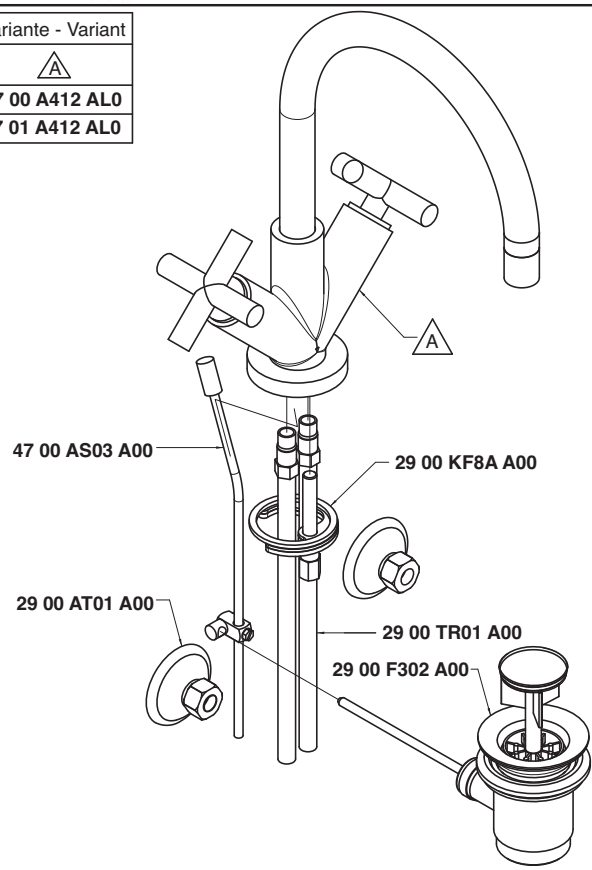

Condizioni di prova - Test conditions
Acqua calda - Hot water: **60±2 °C**
Acqua fredda - Cold water: **20±2 °C**
Classe areatore - Aerator class: **V**

P [bar]	Q l/min
0,10	
0,20	
0,50	5,58
1,00	8,13
1,50	10,00
2,00	11,60
2,50	12,90
3,00	14,10
3,50	15,20
4,00	16,20
4,50	17,20
5,00	18,10

4700

Vitone tradizionale
Compression valves

Condizioni di prova - Test conditions
Acqua calda - Hot water: **60±2 °C**
Acqua fredda - Cold water: **20±2 °C**
Classe areatore - Aerator class: **V**

P [bar]	Q l/min
0,10	
0,20	
0,50	5,50
1,00	8,00
1,50	9,90
2,00	11,50
2,50	12,90
3,00	14,10
3,50	15,30
4,00	16,40
4,50	17,40
5,00	18,40

4701

180°
Vitone ceramico
Ceramic discs

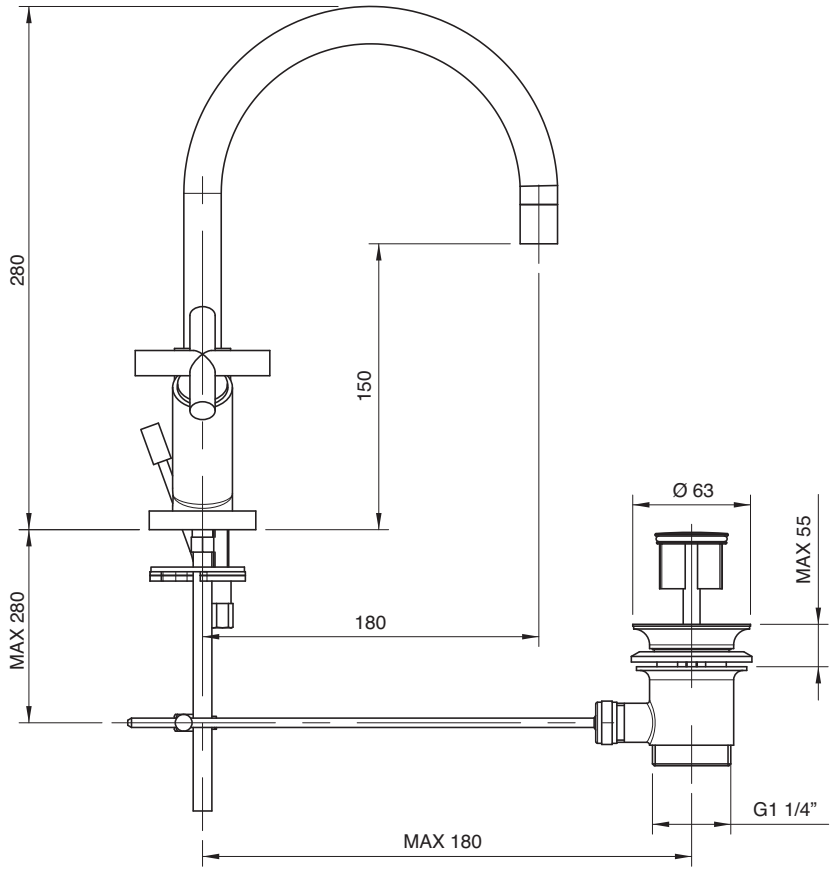

4700 4201 A00
4701 4201 A00

Monoforo bidet collo girevole scarico automatico (small)

Single-hole bidet set w/revolving spout and automatic drain
Bidet-Einlochbatterie mit Schwenkauslauf und automatische Ablauf
Monobloc bidé caño giratorio y desagüe automático
Mélangeur bidet monotrou avec bec orientable et vidange automatique

Codice - Code	Variante - Variant
	A
47 00 4201 A00	**47 00 A421 A00**
47 01 4201 A00	**47 01 A421 A00**

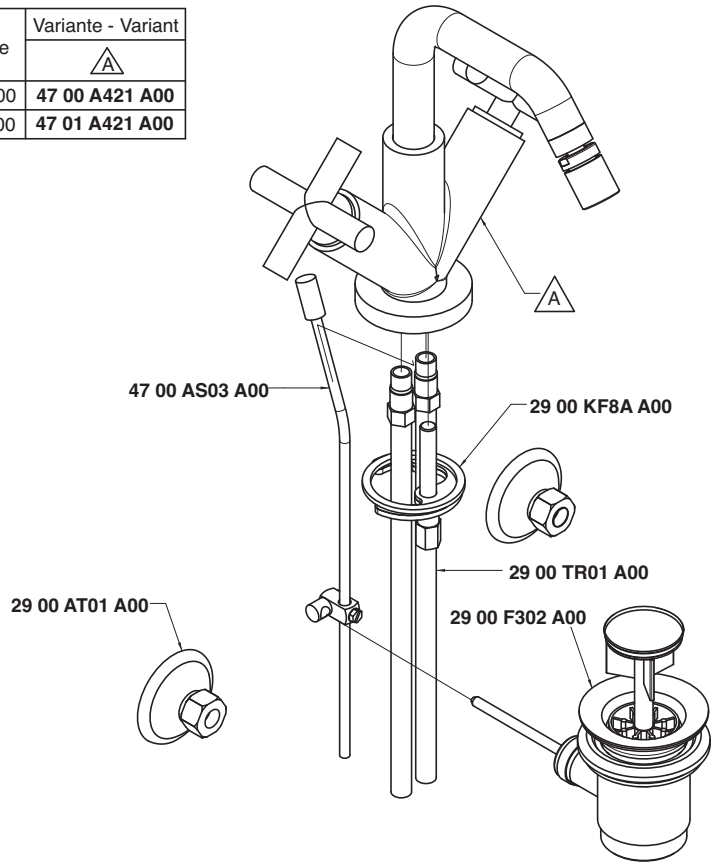

Condizioni di prova - Test conditions

Acqua calda - Hot water: **60±2 °C**
Acqua fredda - Cold water: **20±2 °C**
Classe areatore - Aerator class: **V**

P [bar]	Q l/min
0,10	
0,20	
0,50	5,00
1,00	7,30
1,50	9,10
2,00	10,48
2,50	11,80
3,00	12,90
3,50	14,00
4,00	14,90
4,50	15,80
5,00	16,70

4700

Vitone tradizionale
Compression valves

Condizioni di prova - Test conditions

Acqua calda - Hot water: **60±2 °C**
Acqua fredda - Cold water: **20±2 °C**
Classe areatore - Aerator class: **V**

P [bar]	Q l/min
0,10	
0,20	
0,50	5,36
1,00	7,84
1,50	9,67
2,00	11,22
2,50	12,57
3,00	13,78
3,50	14,95
4,00	16,00
4,50	17,00
5,00	17,97

4701

180°
Vitone ceramico
Ceramic discs

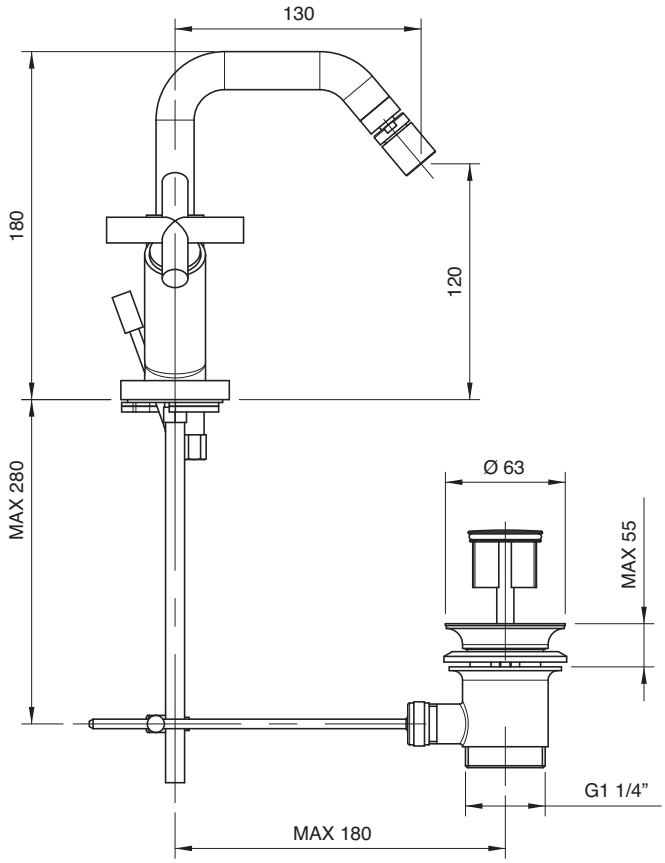

4700 4201 AL0
4701 4201 AL0

Monoforo bidet collo girevole tondo scarico automatico (small)

Single-hole bidet set w/round revolving spout and automatic drain
Bidet-Einlochbatterie mit rundem Schwenkauslauf und automatische Ablauf
Monobloc bidé caño giratorio redondo y desagüe automático
Mélangeur bidet monotrou avec bec orientable rond et vidange automatique

Codice - Code	Variante - Variant A
47 00 4201 AL0	**47 00 A421 AL0**
47 01 4201 AL0	**47 01 A421 AL0**

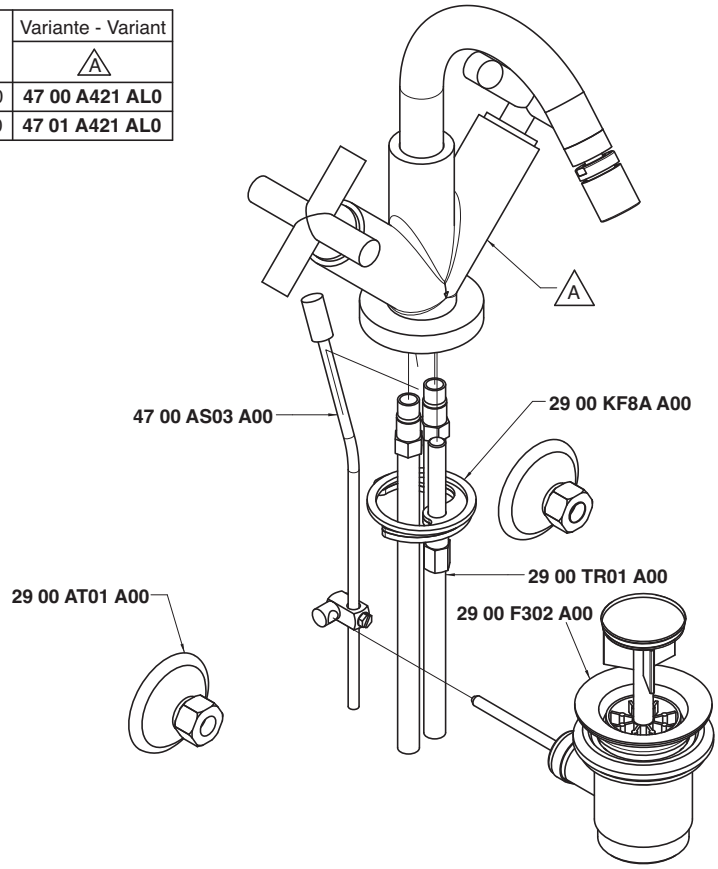

Condizioni di prova - Test conditions
Acqua calda - Hot water: **60±2 °C**
Acqua fredda - Cold water: **20±2 °C**
Classe areatore - Aerator class: **0**

P [bar]	Q l/min
0,10	
0,20	
0,50	5,00
1,00	7,30
1,50	9,10
2,00	10,48
2,50	11,80
3,00	12,90
3,50	14,00
4,00	14,90
4,50	15,80
5,00	16,70

4700

Vitone tradizionale
Compression valves

Condizioni di prova - Test conditions
Acqua calda - Hot water: **60±2 °C**
Acqua fredda - Cold water: **20±2 °C**
Classe areatore - Aerator class: **0**

P [bar]	Q l/min
0,10	
0,20	
0,50	5,36
1,00	7,84
1,50	9,67
2,00	11,22
2,50	12,57
3,00	13,78
3,50	14,95
4,00	16,00
4,50	17,00
5,00	17,97

4701

180°
Vitone ceramico
Ceramic discs

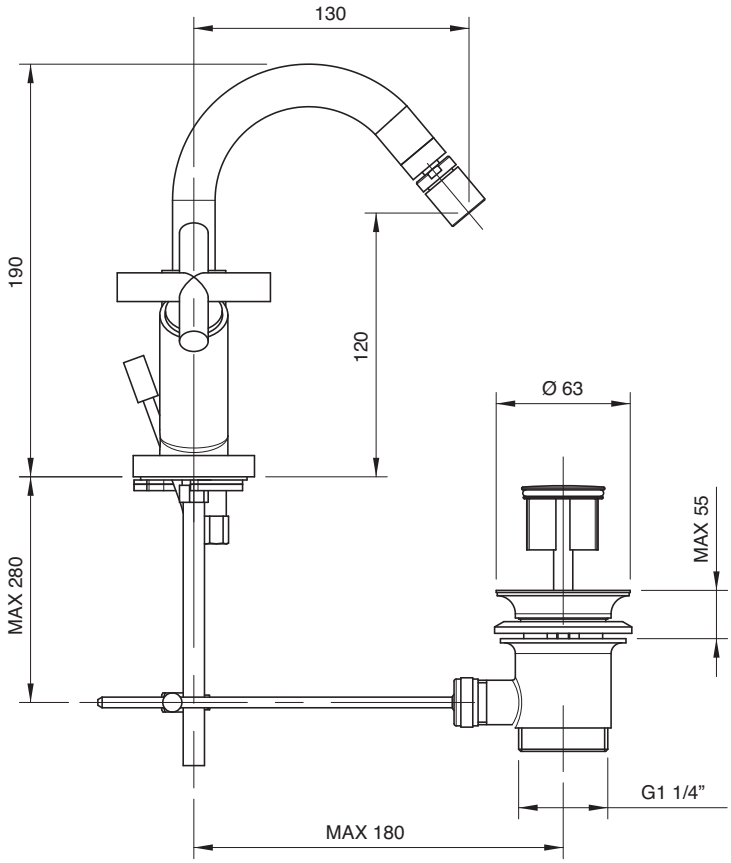

4700 0113 A00
4701 0113 A00

Batteria lavabo a incasso - completa

Built-in washbasin set, complete
Waschtischbatterie UP-Mont. komplett
Batería lavabo de empotrar completa
Mélangeur lavabo à encastrer, complet

Codice - Code	Variante - Variant A
47 00 0113 A00	10 CI 017 60 NK
47 01 0113 A00	10 CI 015 60 NK

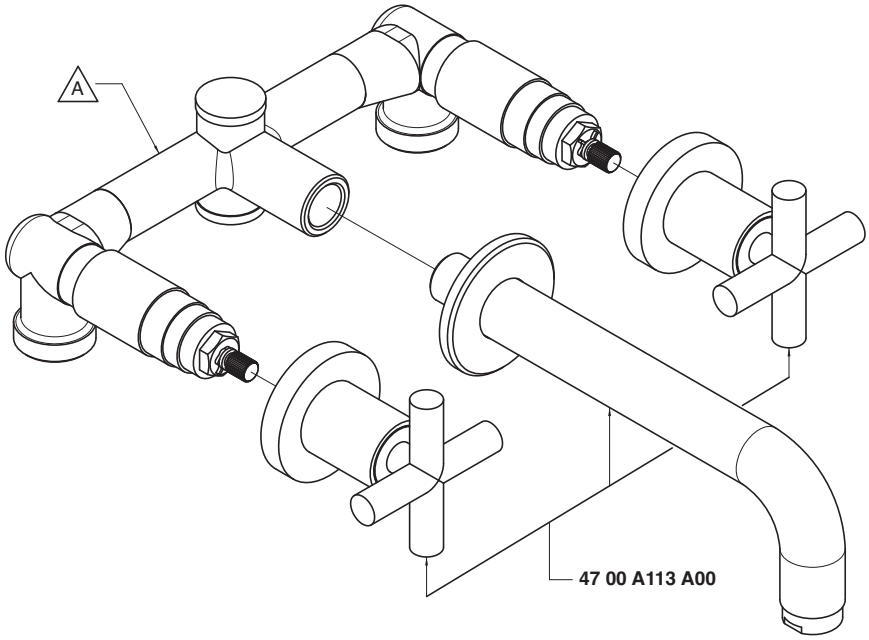

Condizioni di prova - Test conditions

Acqua calda - Hot water: **60±2 °C**
Acqua fredda - Cold water: **20±2 °C**
Classe areatore - Aerator class: **B**

P [bar]	Q l/min
0,10	
0,20	
0,50	9,12
1,00	12,70
1,50	15,40
2,00	17,70
2,50	19,80
3,00	21,60
3,50	23,30
4,00	24,90
4,50	26,50
5,00	27,80

4700

Vitone tradizionale
Compression valves

Condizioni di prova - Test conditions

Acqua calda - Hot water: **60±2 °C**
Acqua fredda - Cold water: **20±2 °C**
Classe areatore - Aerator class: **B**

P [bar]	Q l/min
0,10	
0,20	
0,50	8,50
1,00	11,90
1,50	14,50
2,00	16,70
2,50	18,60
3,00	20,50
3,50	22,00
4,00	23,50
4,50	24,90
5,00	26,30

4701

180°
Vitone ceramico
Ceramic discs

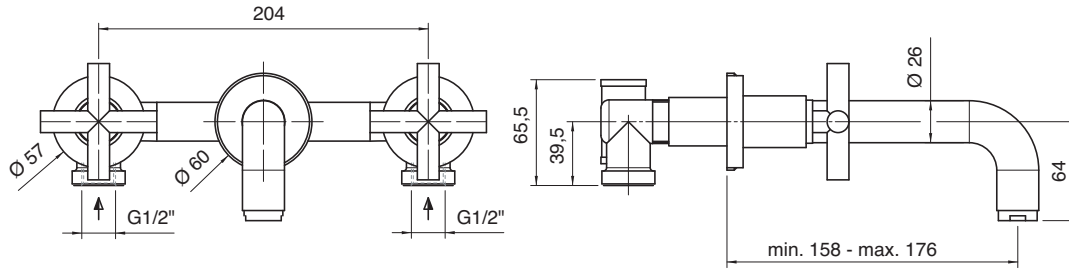

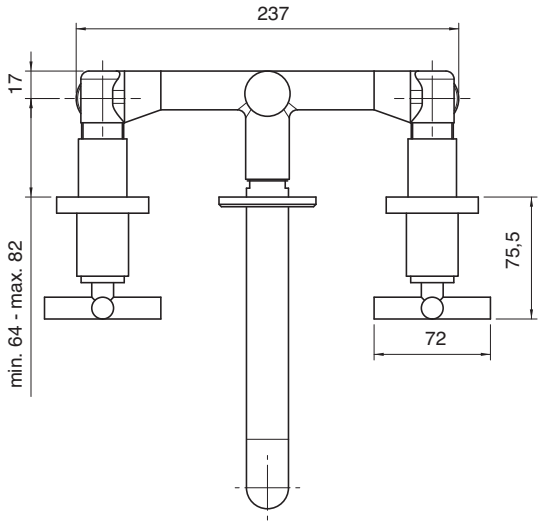

4700 0114 A00
4701 0114 A00

Batteria lavabo a incasso - completa

Built-in washbasin set, complete
Waschtischbatterie UP-Mont. komplett
Batería lavabo de empotrar completa
Mélangeur lavabo à encastrer, complet

Codice - Code	Variante - Variant
	A
47 00 0114 A00	10 CI 017 60 NK
47 01 0114 A00	10 CI 015 60 NK

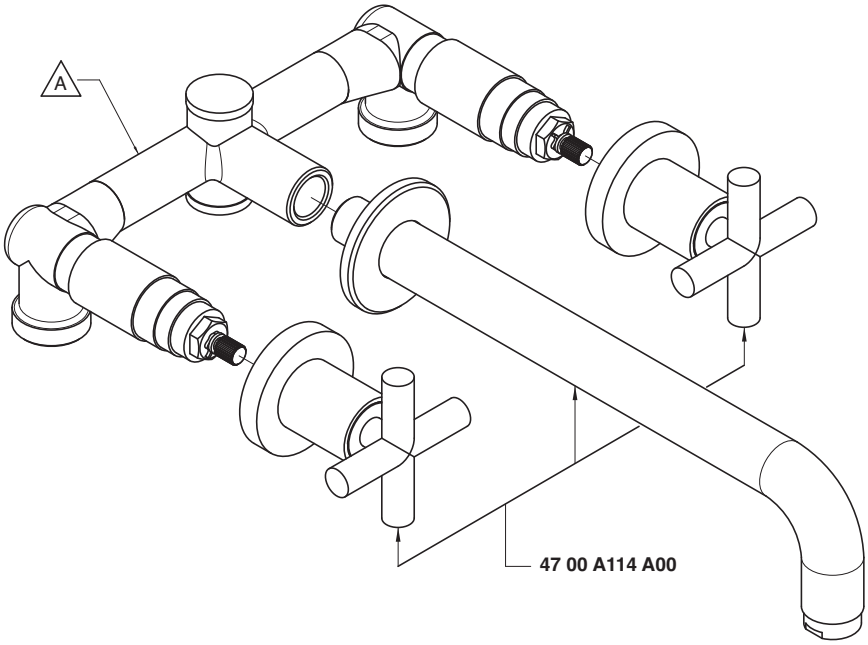

Condizioni di prova - Test conditions

Acqua calda - Hot water: **60±2 °C**
Acqua fredda - Cold water: **20±2 °C**
Classe areatore - Aerator class: **B**

P [bar]	Q l/min
0,10	
0,20	
0,50	9,12
1,00	12,70
1,50	15,40
2,00	17,70
2,50	19,80
3,00	21,60
3,50	23,30
4,00	24,90
4,50	26,50
5,00	27,80

4700

Vitone tradizionale
Compression valves

Condizioni di prova - Test conditions

Acqua calda - Hot water: **60±2 °C**
Acqua fredda - Cold water: **20±2 °C**
Classe areatore - Aerator class: **B**

P [bar]	Q l/min
0,10	
0,20	
0,50	8,50
1,00	11,90
1,50	14,50
2,00	16,70
2,50	18,60
3,00	20,50
3,50	22,00
4,00	23,50
4,50	24,90
5,00	26,30

4701

180°
Vitone ceramico
Ceramic discs

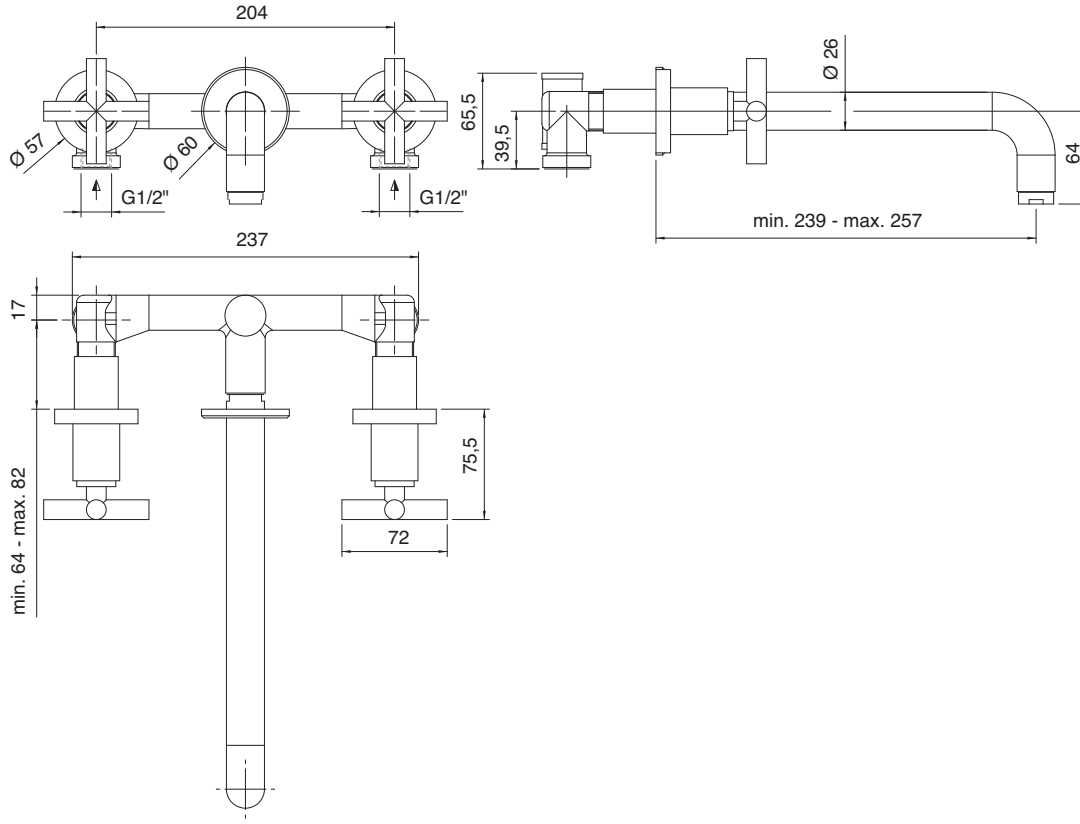

4700 G309 A00

Rubinetto incasso sottolavabo - 3 fori

Built-in tap under washbasin
Eckventil
Grifo de empotrar bajo lavabo
Robinet sous lavabo, à encastrer

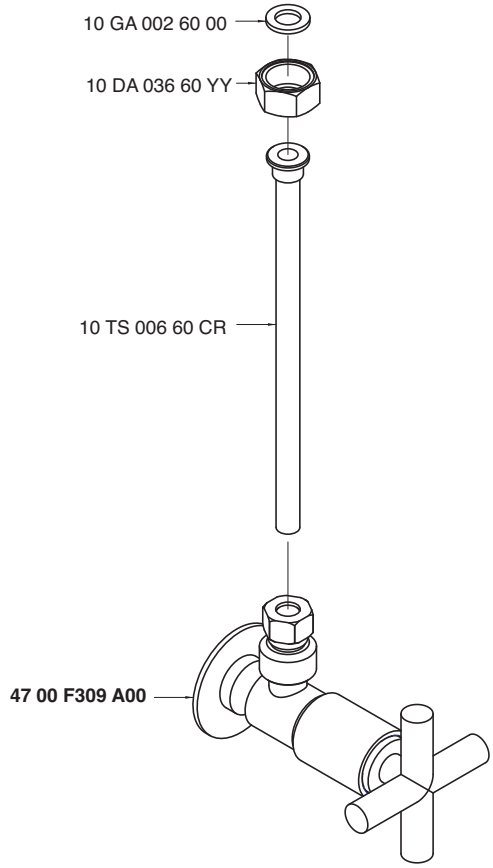

Condizioni di prova - Test conditions

Acqua calda - Hot water: **60±2 °C**
Acqua fredda - Cold water: **20±2 °C**

P [bar]	Q l/min
0,1	
0,2	
0,5	9,5
1,0	13,3
1,5	16,3
2,0	18,8
2,5	21,0
3,0	22,9
3,5	24,9
4,0	26,5
4,5	28,3
5,0	29,6

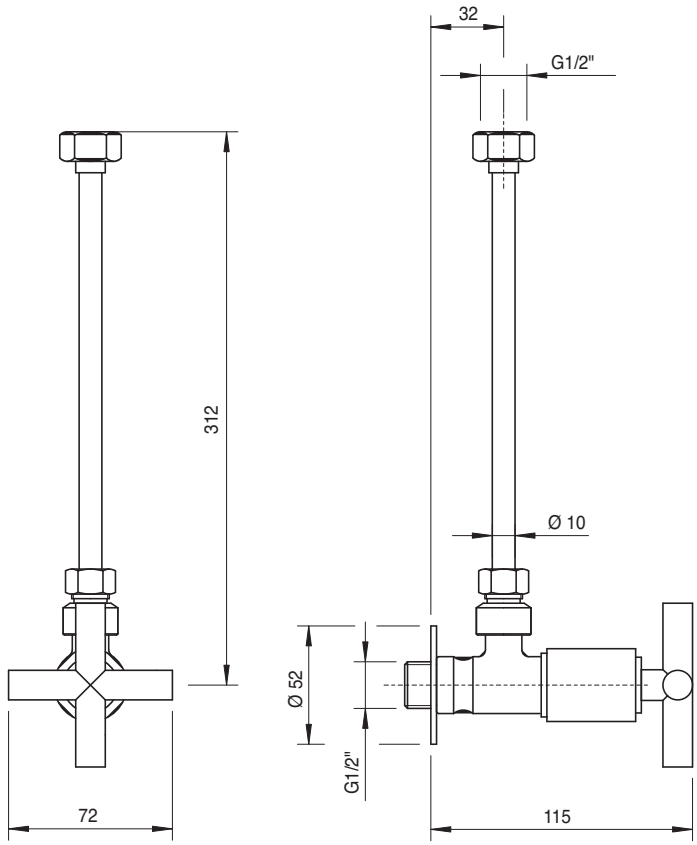

4700 F309 A00

Rubinetto incasso sottolavabo - monofori / monocomandi

Built-in tap under washbasin
Eckventil
Grifo de empotrar bajo lavabo
Robinet sous lavabo, à encastrer

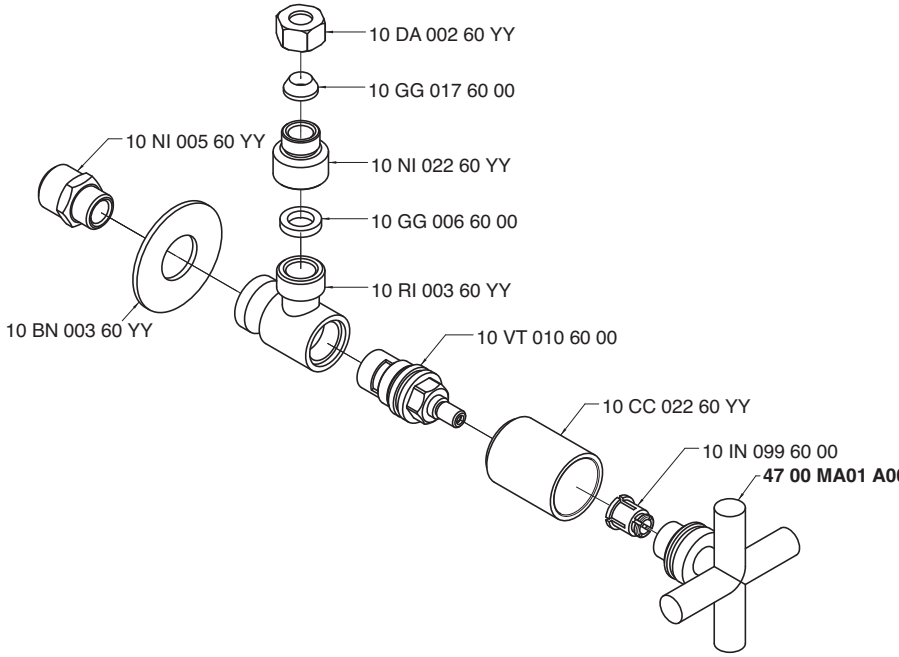

Condizioni di prova - Test conditions

Acqua calda - Hot water: **60±2 °C**
Acqua fredda - Cold water: **20±2 °C**

P [bar]	Q l/min
0,1	
0,2	
0,5	12,7
1,0	18,0
1,5	22,0
2,0	25,1
2,5	27,6
3,0	30,0
3,5	32,3
4,0	34,4
4,5	36,4
5,0	38,0

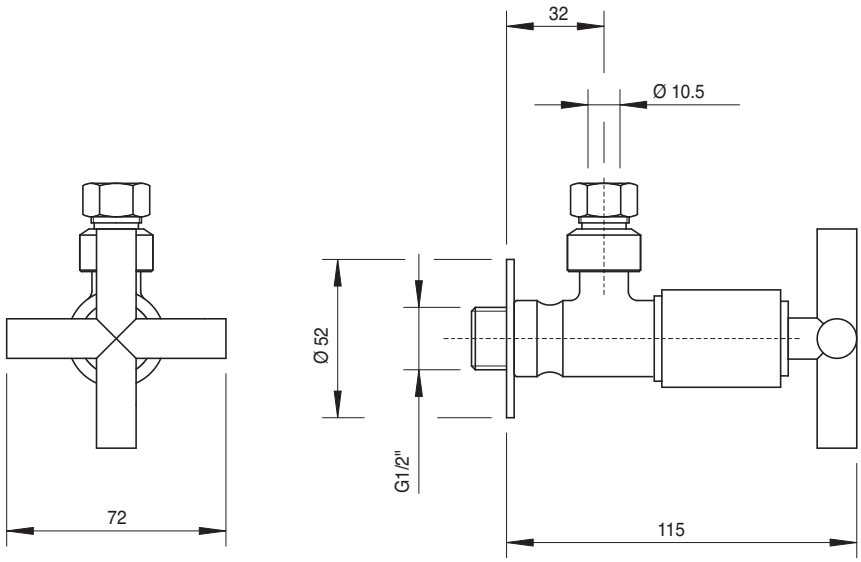

4700 N399 A00
4701 N399 A00

Gruppo piano vasca 5 fori

5 hole bathtub set
Wannenrand-Fünflochb.
Batería borde bañera 5 orificios
Mélangeur bain/douche 5 trous sur gorge

Codice - Code	Variante - Variant A
47 00 N399 A00	**47 00 P107 A00**
47 01 N399 A00	**47 01 P107 A00**

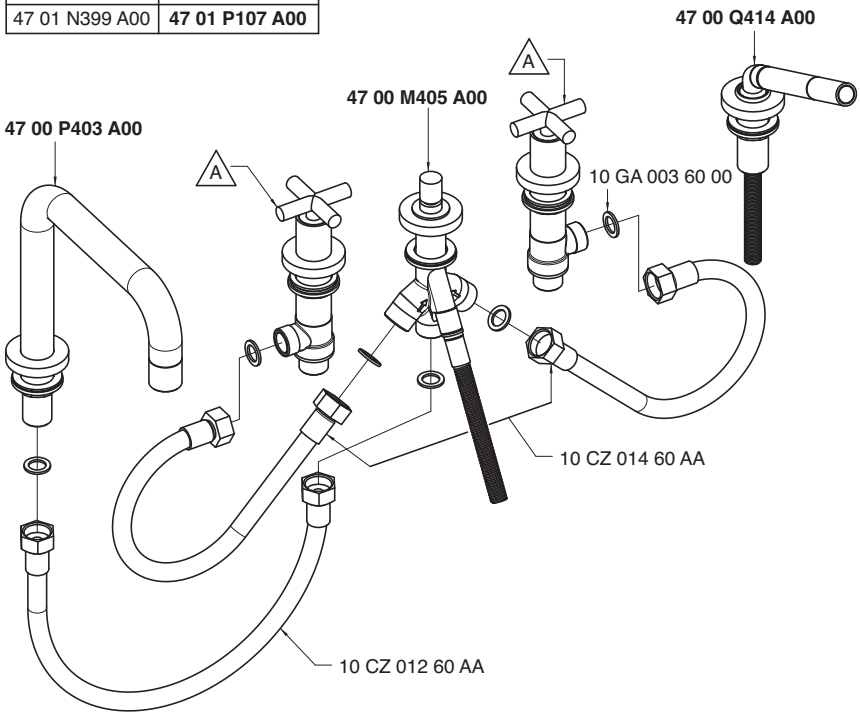

Getto piano vasca - Bathtub spout
Condizioni di prova - Test conditions

Acqua calda - Hot water: **60±2 °C**
Acqua fredda - Cold water: **20±2 °C**
Classe areatore - Aerator class: **C**

P [bar]	Q l/min
0,1	
0,2	
0,5	9,4
1,0	13,4
1,5	16,5
2,0	19,2
2,5	21,6
3,0	23,8
3,5	25,8
4,0	27,7
4,5	29,4
5,0	31,0

4700

Vitone tradizionale
Compression valves

Doccetta - Hand shower
Condizioni di prova - Test conditions

Acqua calda - Hot water: **60±2 °C**
Acqua fredda - Cold water: **20±2 °C**

P [bar]	Q l/min
0,1	
0,2	
0,5	6,4
1,0	9,1
1,5	11,2
2,0	13,1
2,5	14,6
3,0	16,1
3,5	17,6
4,0	18,9
4,5	20,2
5,0	21,5

4700

Vitone tradizionale
Compression valves

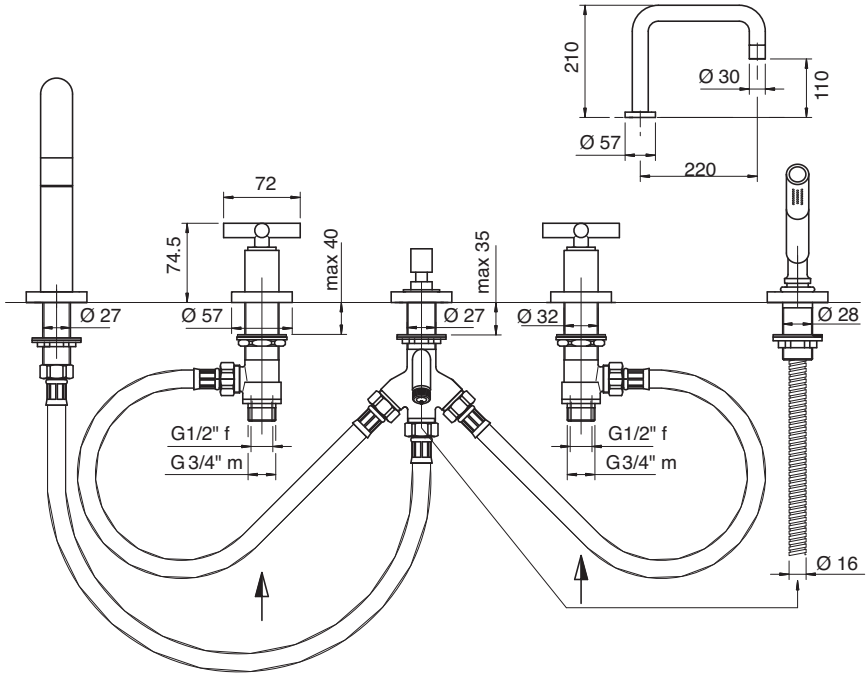

Getto piano vasca - Bathtub spout
Condizioni di prova - Test conditions

Acqua calda - Hot water: **60±2 °C**
Acqua fredda - Cold water: **20±2 °C**
Classe areatore - Aerator class: **C**

P [bar]	Q l/min
0,10	
0,20	
0,50	9,10
1,00	13,11
1,50	16,12
2,00	18,73
2,50	20,91
3,00	22,97
3,50	24,85
4,00	26,71
4,50	28,39
5,00	29,94

4701

180°
Vitone ceramico
Ceramic discs

Doccetta - Hand shower
Condizioni di prova - Test conditions

Acqua calda - Hot water: **60±2 °C**
Acqua fredda - Cold water: **20±2 °C**

P [bar]	Q l/min
0,10	
0,20	
0,50	6,25
1,00	8,99
1,50	11,06
2,00	12,83
2,50	14,50
3,00	15,99
3,50	17,38
4,00	18,68
4,50	19,95
5,00	21,08

4701

180°
Vitone ceramico
Ceramic discs

4700 0401 A00
4701 0401 A00

Gruppo vasca esterno

Wall mtd bathtub set
Wannenbatterie Wandmont.
Batería externa bañera
Mélangeur bain/douche mural

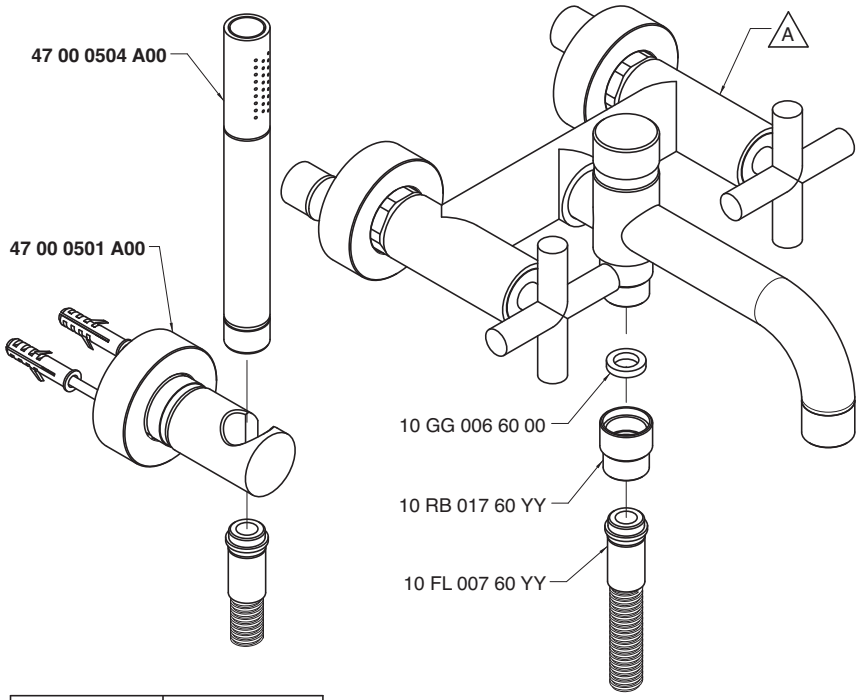

Codice - Code	Variante - Variant A
47 00 0401 A00	**47 00 0701 A00**
47 01 0401 A00	**47 01 0701 A00**

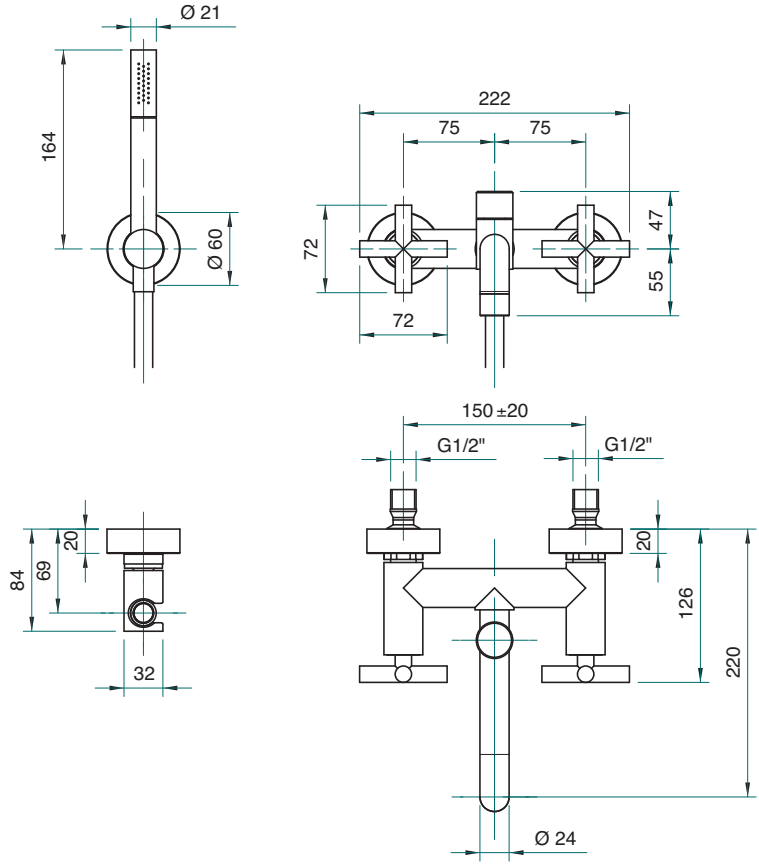

Getto vasca - Bathtub spout

Condizioni di prova - Test conditions

Acqua calda - Hot water: **60±2 °C**
Acqua fredda - Cold water: **20±2 °C**
Classe areatore - Aerator class: **B**

P [bar]	Q l/min
0,10	
0,20	
0,50	10,50
1,00	15,60
1,50	18,40
2,00	20,60
2,50	22,30
3,00	23,90
3,50	25,30
4,00	26,70
4,50	27,90
5,00	29,20

4700

Vitone tradizionale
Compression valves

Doccetta - Hand shower

Condizioni di prova - Test conditions

Acqua calda - Hot water: **60±2 °C**
Acqua fredda - Cold water: **20±2 °C**

P [bar]	Q l/min
0,10	
0,20	
0,50	3,70
1,00	5,30
1,50	9,70
2,00	14,70
2,50	18,00
3,00	19,90
3,50	21,20
4,00	22,90
4,50	24,40
5,00	25,40

4700

Vitone tradizionale
Compression valves

Getto vasca - Bathtub spout

Condizioni di prova - Test conditions

Acqua calda - Hot water: **60±2 °C**
Acqua fredda - Cold water: **20±2 °C**
Classe areatore - Aerator class: **B**

P [bar]	Q l/min
0,1	
0,2	
0,5	9,9
1,0	14,3
1,5	17,5
2,0	19,7
2,5	21,4
3,0	23,0
3,5	24,4
4,0	25,7
4,5	27,1
5,0	28,3

4701

180°
Vitone ceramico
Ceramic discs

Doccetta - Hand shower

Condizioni di prova - Test conditions

Acqua calda - Hot water: **60±2 °C**
Acqua fredda - Cold water: **20±2 °C**

P [bar]	Q l/min
0,1	
0,2	
0,5	3,6
1,0	5,2
1,5	9,5
2,0	14,5
2,5	17,6
3,0	19,4
3,5	20,7
4,0	22,7
4,5	24,1
5,0	25,0

4701

180°
Vitone ceramico
Ceramic discs

4700 E401 A00
4701 E401 A00

*Gruppo vasca esterno

Wall mtd bathtub set
Wannenbatterie Wandmont.
Batería externa bañera
Mélangeur bain/douche mural

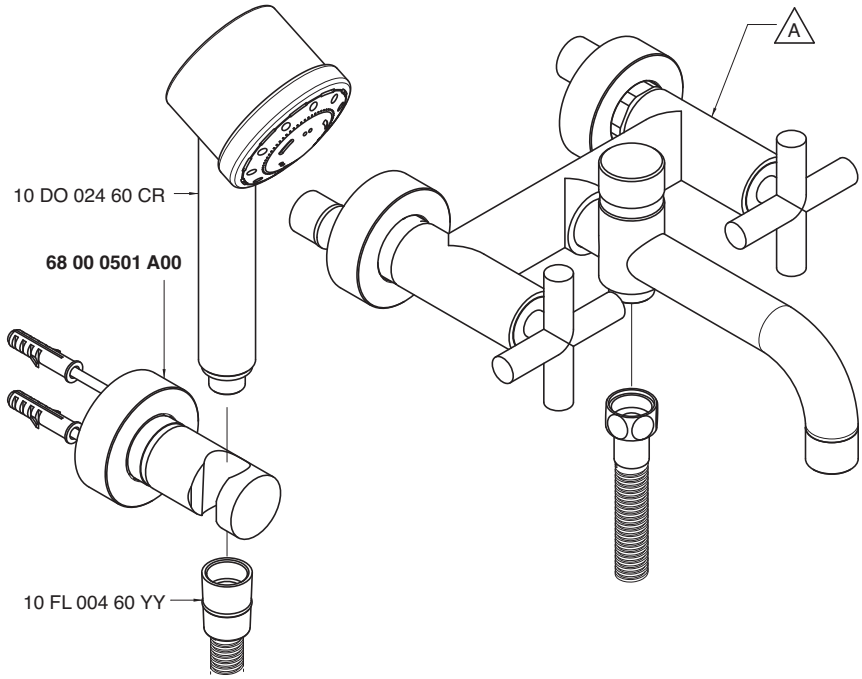

Codice - Code	Variante - Variant A
47 00 E401 A00	**47 00 0701 A00**
47 01 E401 A00	**47 01 0701 A00**

Getto vasca - Bathtub spout
Condizioni di prova - Test conditions

Acqua calda - Hot water: **60±2 °C**
Acqua fredda - Cold water: **20±2 °C**
Classe areatore - Aerator class: **B**

P [bar]	Q l/min
0,1	
0,2	
0,5	10,5
1,0	15,6
1,5	18,4
2,0	20,6
2,5	22,3
3,0	23,9
3,5	25,3
4,0	26,7
4,5	27,9
5,0	29,2

4700

Vitone tradizionale
Compression valves

Doccetta - Hand shower
Condizioni di prova - Test conditions

Acqua calda - Hot water: **60±2 °C**
Acqua fredda - Cold water: **20±2 °C**

P [bar]	Q l/min
0,1	
0,2	
0,5	4,9
1,0	7,0
1,5	8,6
2,0	9,8
2,5	10,7
3,0	11,2
3,5	11,3
4,0	11,3
4,5	11,3
5,0	11,3

4700

Vitone tradizionale
Compression valves

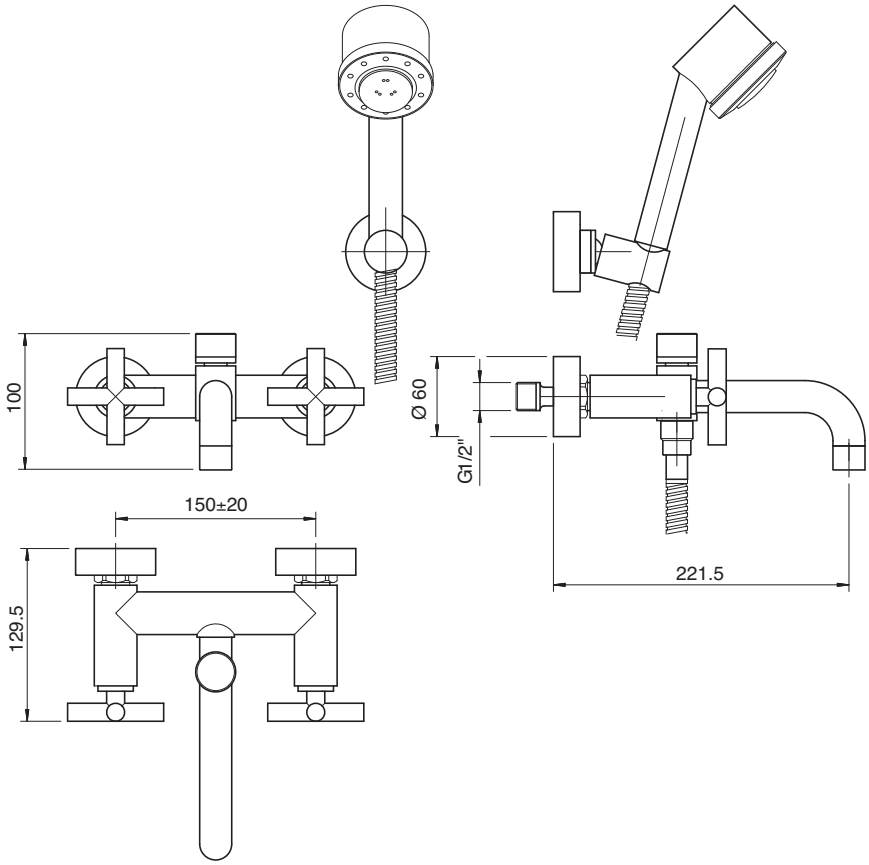

Getto vasca - Bathtub spout
Condizioni di prova - Test conditions

Acqua calda - Hot water: **60±2 °C**
Acqua fredda - Cold water: **20±2 °C**
Classe areatore - Aerator class: **B**

P [bar]	Q l/min
0,1	
0,2	
0,5	9,9
1,0	14,3
1,5	17,5
2,0	19,7
2,5	21,4
3,0	23,0
3,5	24,4
4,0	25,7
4,5	27,1
5,0	28,3

4701

180°
Vitone ceramico
Ceramic discs

Doccetta - Hand shower
Condizioni di prova - Test conditions

Acqua calda - Hot water: **60±2 °C**
Acqua fredda - Cold water: **20±2 °C**

P [bar]	Q l/min
0,1	
0,2	
0,5	4,9
1,0	7,0
1,5	8,6
2,0	9,8
2,5	10,7
3,0	11,2
3,5	11,3
4,0	11,3
4,5	11,3
5,0	11,3

4701

180°
Vitone ceramico
Ceramic discs

4700 0450 A00
4701 0450 A00

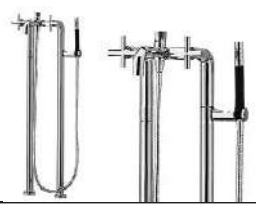

Gruppo vasca esterno su tubi

Wall mounted bathtub set with pipes
Wannenbatterie auf Rohren:
Unidad externa para bañera montada sobre tubos
Mèlangeur bain/douche mural sur tuyaux

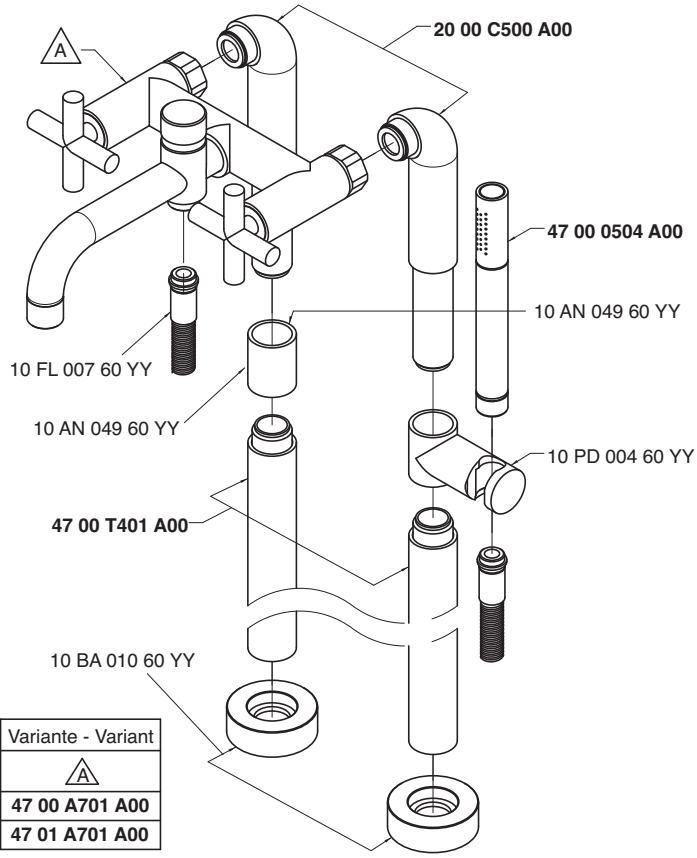

Codice - Code	Variante - Variant A
47 00 0450 A00	**47 00 A701 A00**
47 01 0450 A00	**47 01 A701 A00**

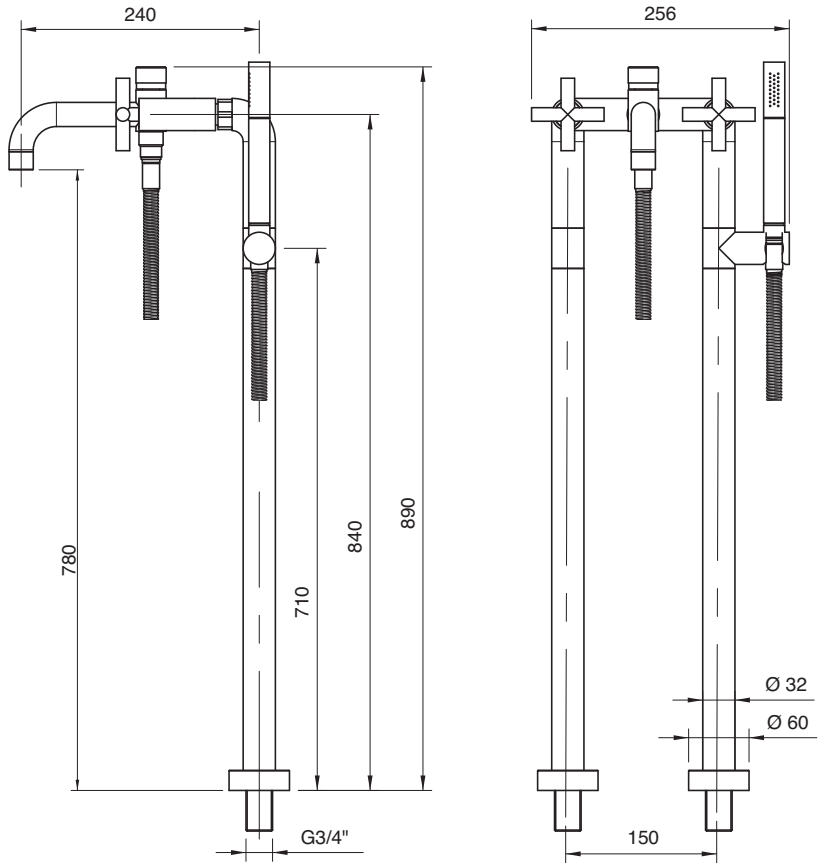

Getto vasca - Bathtub spout

Condizioni di prova - Test conditions

Acqua calda - Hot water: **60±2 °C**
Acqua fredda - Cold water: **20±2 °C**
Classe areatore - Aerator class: **B**

P [bar]	Q l/min
0,1	
0,2	
0,5	10,5
1,0	15,6
1,5	18,4
2,0	20,6
2,5	22,3
3,0	23,9
3,5	25,3
4,0	26,7
4,5	27,9
5,0	29,2

4700

Vitone tradizionale
Compression valves

Doccetta - Hand shower

Condizioni di prova - Test conditions

Acqua calda - Hot water: **60±2 °C**
Acqua fredda - Cold water: **20±2 °C**

P [bar]	Q l/min
0,1	
0,2	
0,5	3,7
1,0	5,3
1,5	9,7
2,0	14,7
2,5	18,0
3,0	19,9
3,5	21,2
4,0	22,9
4,5	24,4
5,0	25,4

4700

Vitone tradizionale
Compression valves

Getto vasca - Bathtub spout

Condizioni di prova - Test conditions

Acqua calda - Hot water: **60±2 °C**
Acqua fredda - Cold water: **20±2 °C**
Classe areatore - Aerator class: **B**

P [bar]	Q l/min
0,1	
0,2	
0,5	9,9
1,0	14,3
1,5	17,5
2,0	19,7
2,5	21,4
3,0	23,0
3,5	24,4
4,0	25,7
4,5	27,1
5,0	28,3

4701

180°
Vitone ceramico
Ceramic discs

Doccetta - Hand shower

Condizioni di prova - Test conditions

Acqua calda - Hot water: **60±2 °C**
Acqua fredda - Cold water: **20±2 °C**

P [bar]	Q l/min
0,1	
0,2	
0,5	3,6
1,0	5,2
1,5	9,5
2,0	14,5
2,5	17,6
3,0	19,4
3,5	20,7
4,0	22,7
4,5	24,1
5,0	25,0

4701

180°
Vitone ceramico
Ceramic discs

4700 E450 A00
4701 E450 A00

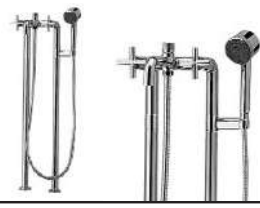

Gruppo vasca esterno su tubi

Wall mounted bathtub set with pipes
Wannenbatterie auf Rohren:
Unidad externa para bañera montada sobre tubos
Mèlangeur bain/douche mural sur tuyaux

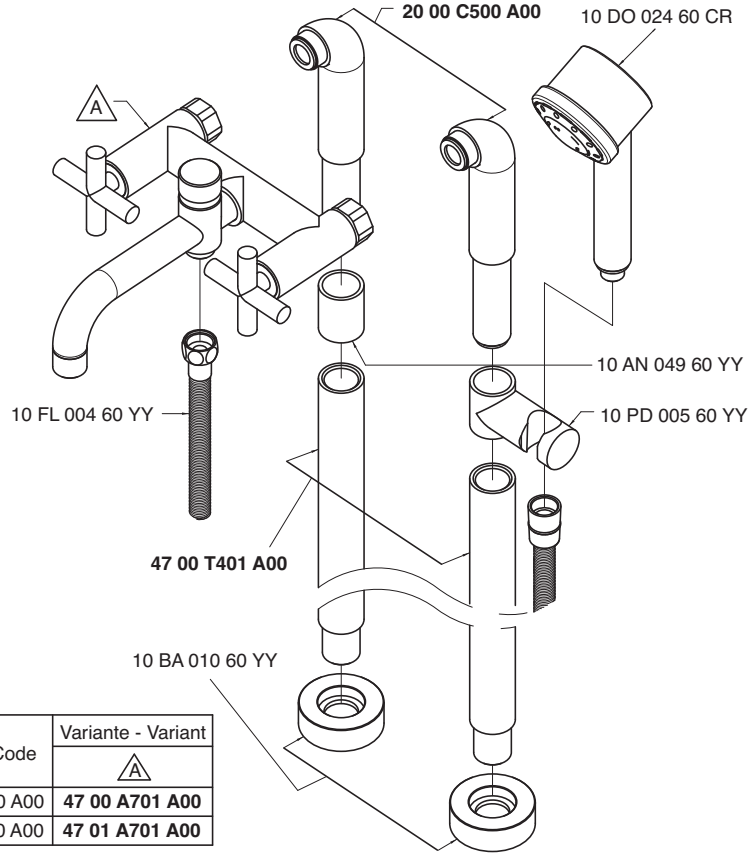

Codice - Code	Variante - Variant A
47 00 E450 A00	**47 00 A701 A00**
47 01 E450 A00	**47 01 A701 A00**

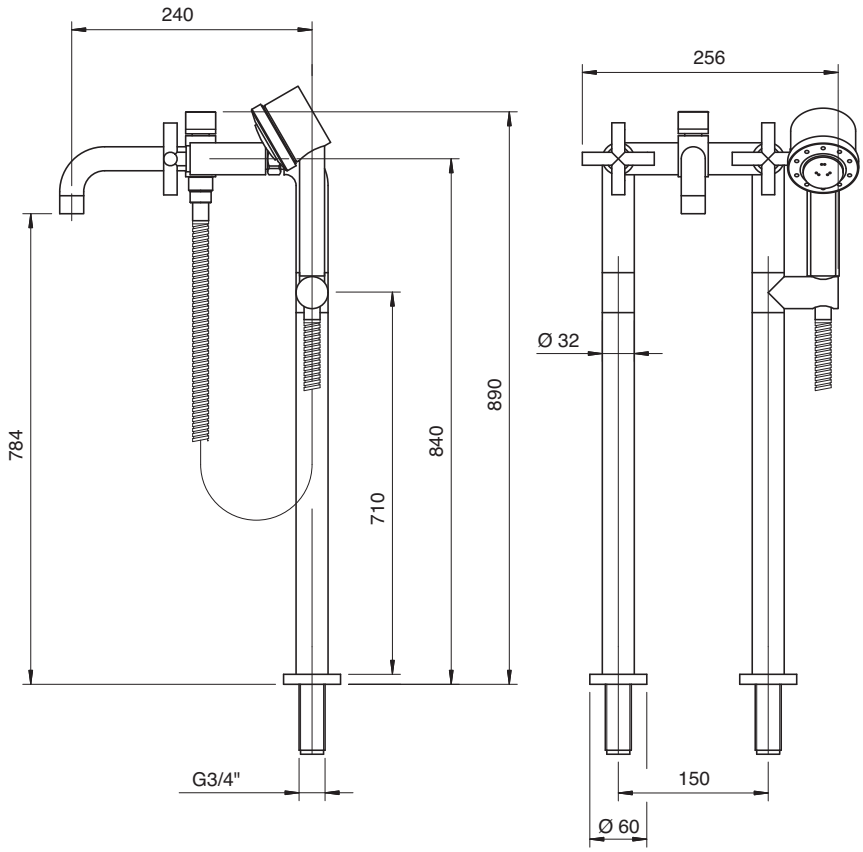

Getto vasca - Bathtub spout

Condizioni di prova - Test conditions

Acqua calda - Hot water: **60±2 °C**
Acqua fredda - Cold water: **20±2 °C**
Classe areatore - Aerator class: **B**

P [bar]	Q l/min
0,1	
0,2	
0,5	10,5
1,0	15,6
1,5	18,4
2,0	20,6
2,5	22,3
3,0	23,9
3,5	25,3
4,0	26,7
4,5	27,9
5,0	29,2

4700

Vitone tradizionale
Compression valves

Doccetta - Hand shower

Condizioni di prova - Test conditions

Acqua calda - Hot water: **60±2 °C**
Acqua fredda - Cold water: **20±2 °C**

P [bar]	Q l/min
0,1	
0,2	
0,5	4,9
1,0	7,0
1,5	8,6
2,0	9,8
2,5	10,7
3,0	11,2
3,5	11,3
4,0	11,3
4,5	11,3
5,0	11,3

4700

Vitone tradizionale
Compression valves

Getto vasca - Bathtub spout

Condizioni di prova - Test conditions

Acqua calda - Hot water: **60±2 °C**
Acqua fredda - Cold water: **20±2 °C**
Classe areatore - Aerator class: **B**

P [bar]	Q l/min
0,1	
0,2	
0,5	9,9
1,0	14,3
1,5	17,5
2,0	19,7
2,5	21,4
3,0	23,0
3,5	24,4
4,0	25,7
4,5	27,1
5,0	28,3

4701

180°
Vitone ceramico
Ceramic discs

Doccetta - Hand shower

Condizioni di prova - Test conditions

Acqua calda - Hot water: **60±2 °C**
Acqua fredda - Cold water: **20±2 °C**

P [bar]	Q l/min
0,1	
0,2	
0,5	4,9
1,0	7,0
1,5	8,6
2,0	9,8
2,5	10,7
3,0	11,2
3,5	11,3
4,0	11,3
4,5	11,3
5,0	11,3

4701

180°
Vitone ceramico
Ceramic discs

4700 i401 A00
4701 i401 A00

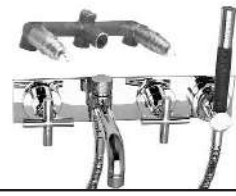

Gruppo vasca incasso - completo

Built-in bathtub set
Wannenbatterie UP-Mont.
Batería bañera empotrar
Mélangeur bain/douche à encastrer

Codice - Code	Variante - Variant
	A
47 00 i401 A00	10 CI 017 60 NK
47 01 i401 A00	10 CI 015 60 NK

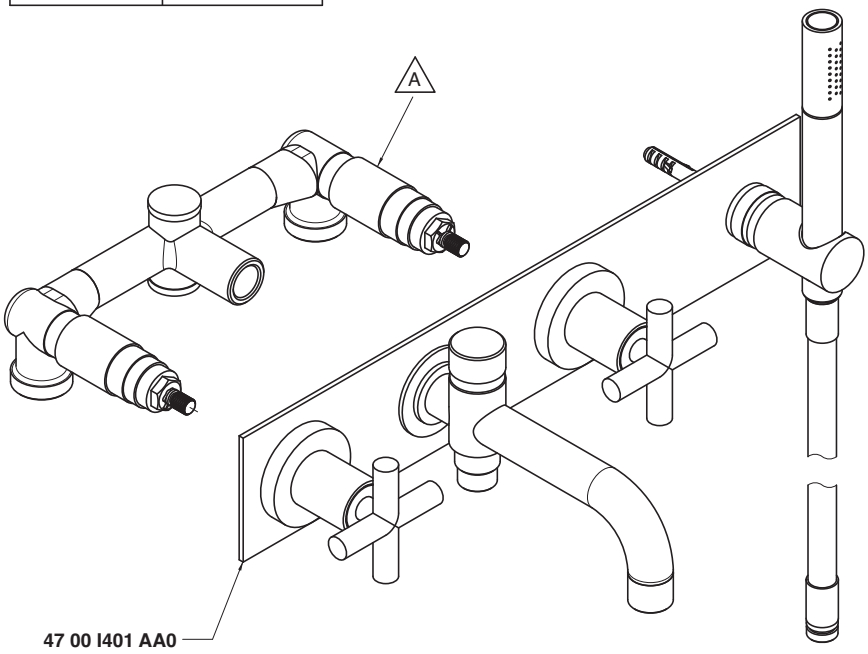

Getto vasca - Bathtub spout

Condizioni di prova - Test conditions

Acqua calda - Hot water: **60±2 °C**
Acqua fredda - Cold water: **20±2 °C**
Classe areatore - Aerator class: **B**

P [bar]	Q l/min
0,1	
0,2	
0,5	8,6
1,0	12,6
1,5	15,5
2,0	18,0
2,5	19,6
3,0	21,1
3,5	22,6
4,0	23,8
4,5	25,0
5,0	26,1

4700

Vitone tradizionale
Compression valves

Doccetta - Hand shower

Condizioni di prova - Test conditions

Acqua calda - Hot water: **60±2 °C**
Acqua fredda - Cold water: **20±2 °C**

P [bar]	Q l/min
0,1	
0,2	
0,5	6,5
1,0	9,4
1,5	11,6
2,0	13,5
2,5	15,2
3,0	16,8
3,5	18,3
4,0	19,7
4,5	21,0
5,0	22,3

4700

Vitone tradizionale
Compression valves

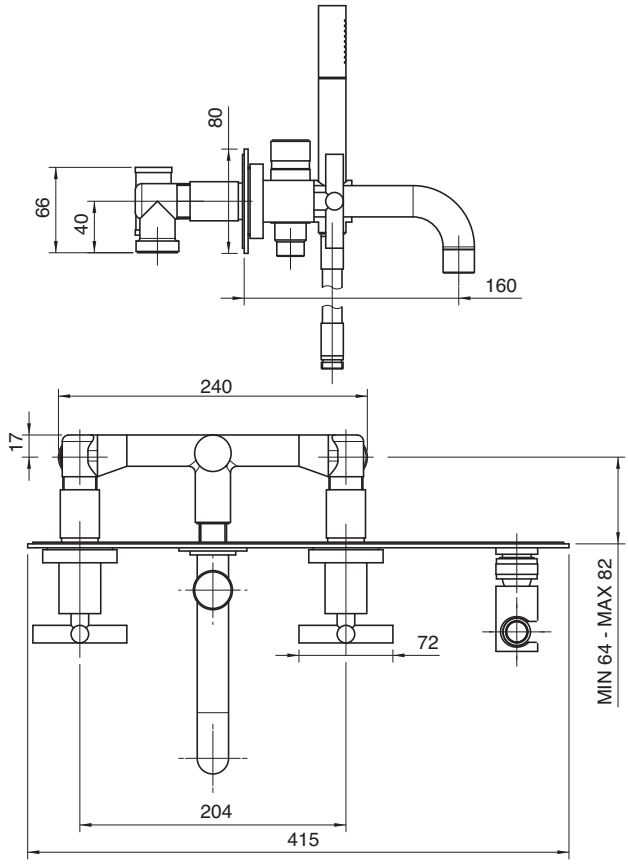

Getto vasca - Bathtub spout

Condizioni di prova - Test conditions

Acqua calda - Hot water: **60±2 °C**
Acqua fredda - Cold water: **20±2 °C**
Classe areatore - Aerator class: **B**

P [bar]	Q l/min
0,1	
0,2	
0,5	9,4
1,0	13,6
1,5	16,8
2,0	19,2
2,5	21,0
3,0	22,5
3,5	23,9
4,0	25,2
4,5	26,6
5,0	27,8

4701

180°
Vitone ceramico
Ceramic discs

Doccetta - Hand shower

Condizioni di prova - Test conditions

Acqua calda - Hot water: **60±2 °C**
Acqua fredda - Cold water: **20±2 °C**

P [bar]	Q l/min
0,1	
0,2	
0,5	3,7
1,0	7,0
1,5	10,0
2,0	14,7
2,5	18,0
3,0	19,9
3,5	21,2
4,0	22,9
4,5	24,4
5,0	25,4

4701

180°
Vitone ceramico
Ceramic discs

4700 N608 A00
4701 N608 A00

Gruppo doccia esterno con soffione anticalcare

Wall mtd shower set w/anti-limescale outlet
Brausebatterie Wandmont. mit Antikalkbrausekopf
Batería externa ducha con plato antisarro
Mélangeur douche mural avec pomme anti-calcaire

Codice - Code	Variante - Variant
	A
47 00 N608 A00	**47 00 0703 A00**
47 01 N608 A00	**47 01 0703 A00**

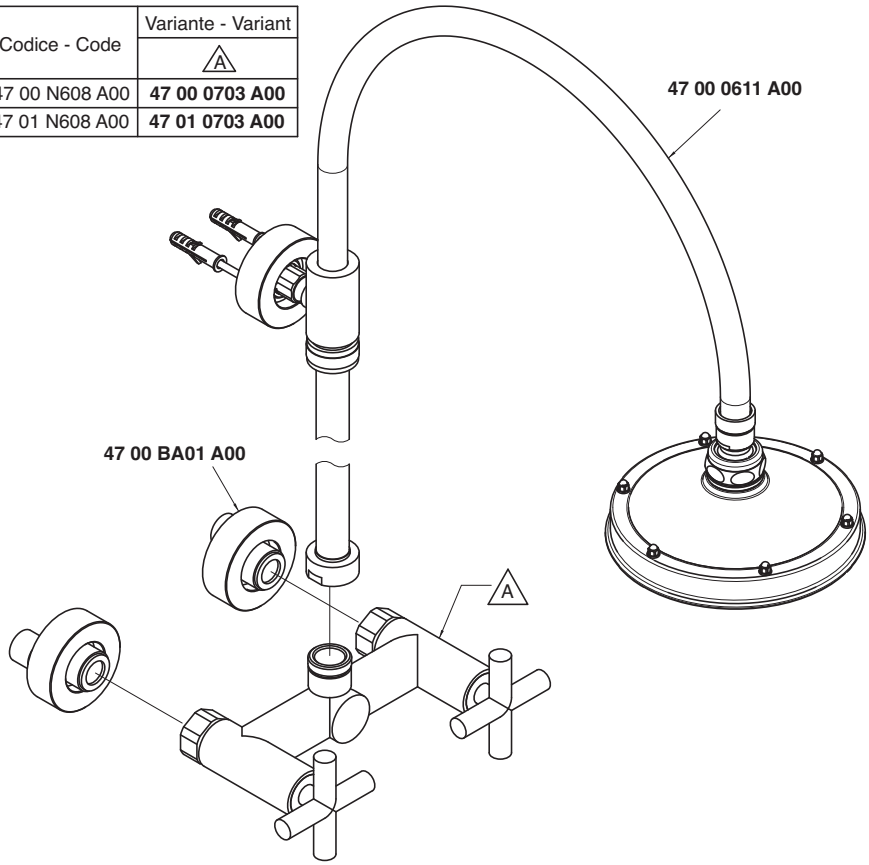

Condizioni di prova - Test conditions
Acqua calda - Hot water: **60±2 °C**
Acqua fredda - Cold water: **20±2 °C**

P [bar]	Q l/min
0,1	
0,2	
0,5	15,5
1,0	22,2
1,5	27,4
2,0	31,6
2,5	35,4
3,0	38,8
3,5	42,0
4,0	45,0
4,5	48,2
5,0	51,9

4700

Vitone tradizionale
Compression valves

Condizioni di prova - Test conditions
Acqua calda - Hot water: **60±2 °C**
Acqua fredda - Cold water: **20±2 °C**

P [bar]	Q l/min
0,1	
0,2	
0,5	13,4
1,0	19,5
1,5	24,0
2,0	27,9
2,5	31,0
3,0	34,0
3,5	36,5
4,0	38,9
4,5	40,9
5,0	43,0

4701

180°
Vitone ceramico
Ceramic discs

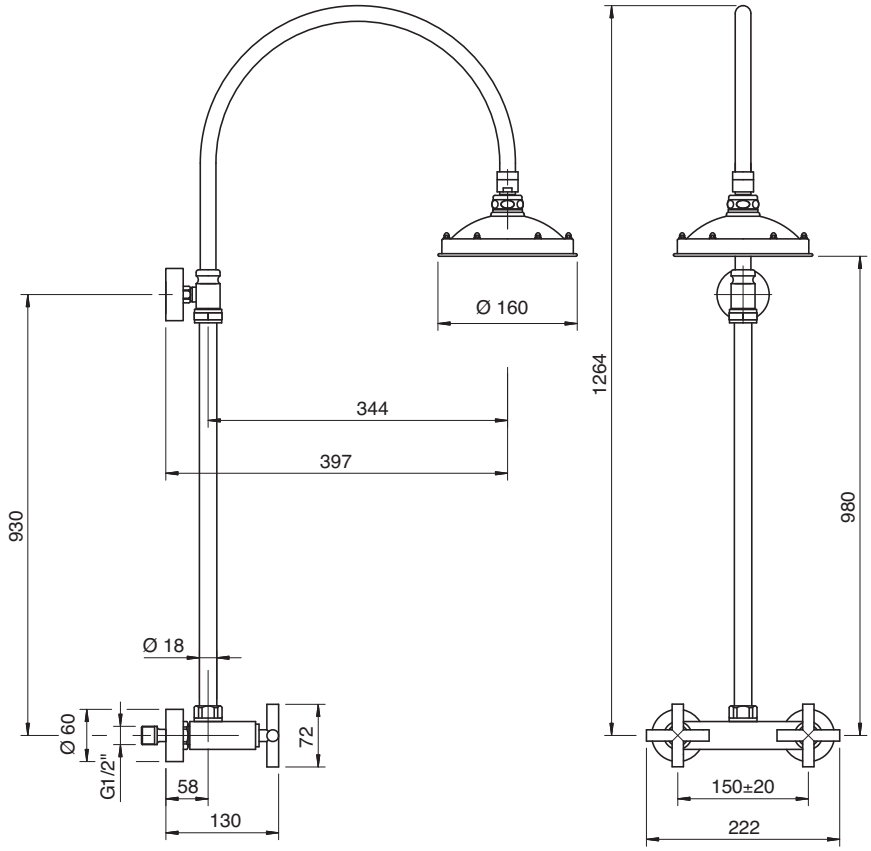

4700 N608 AA0
4701 N608 AA0

Gruppo doccia esterno

Wall mtd shower set
Brausebatterie Wandmont.
Batería ducha externa
Mélangeur douche mural

Codice - Code	Variante - Variant A
47 00 N608 AA0	**47 00 0703 A00**
47 01 N608 AA0	**47 01 0703 A00**

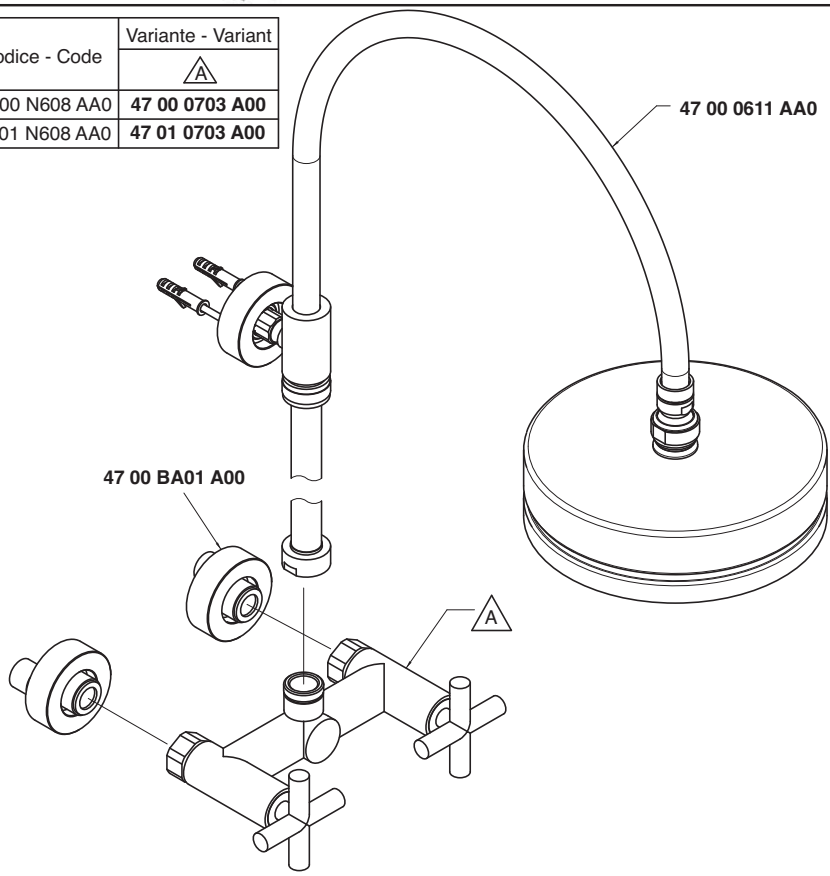

Condizioni di prova - Test conditions
Acqua calda - Hot water: **60±2 °C**
Acqua fredda - Cold water: **20±2 °C**

P [bar]	Q l/min
0,1	
0,2	
0,5	13,2
1,0	19,0
1,5	23,5
2,0	27,2
2,5	30,5
3,0	33,4
3,5	36,2
4,0	38,7
4,5	41,2
5,0	43,3

4700

Vitone tradizionale
Compression valves

Condizioni di prova - Test conditions
Acqua calda - Hot water: **60±2 °C**
Acqua fredda - Cold water: **20±2 °C**

P [bar]	Q l/min
0,1	
0,2	
0,5	15,8
1,0	22,8
1,5	28,0
2,0	32,6
2,5	36,5
3,0	40,0
3,5	43,3
4,0	46,3
4,5	49,1
5,0	51,8

4701

180°
Vitone ceramico
Ceramic discs

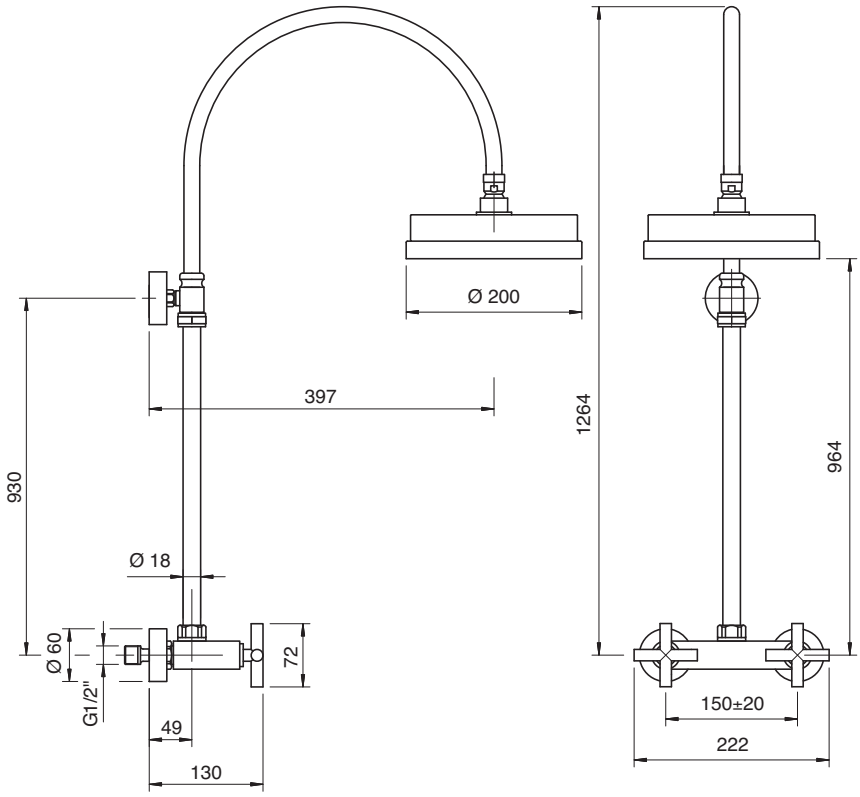

4700 N609 A00
4701 N609 A00

Gruppo doccia esterno con doccetta e soffione anticalcare

Wall mtd shower set w/hand shower and anti-limescale outlet
Brausebatterie Wandmont. mit Handbrause und Antikalkbrausekopf
Batería externa ducha con ducha de mano y plato antisarro
Mélangeur douche mural avec douchette et pomme anti-calcaire

Codice - Code	Variante - Variant A
47 00 N609 A00	**47 00 0703 A00**
47 01 N609 A00	**47 01 0703 A00**

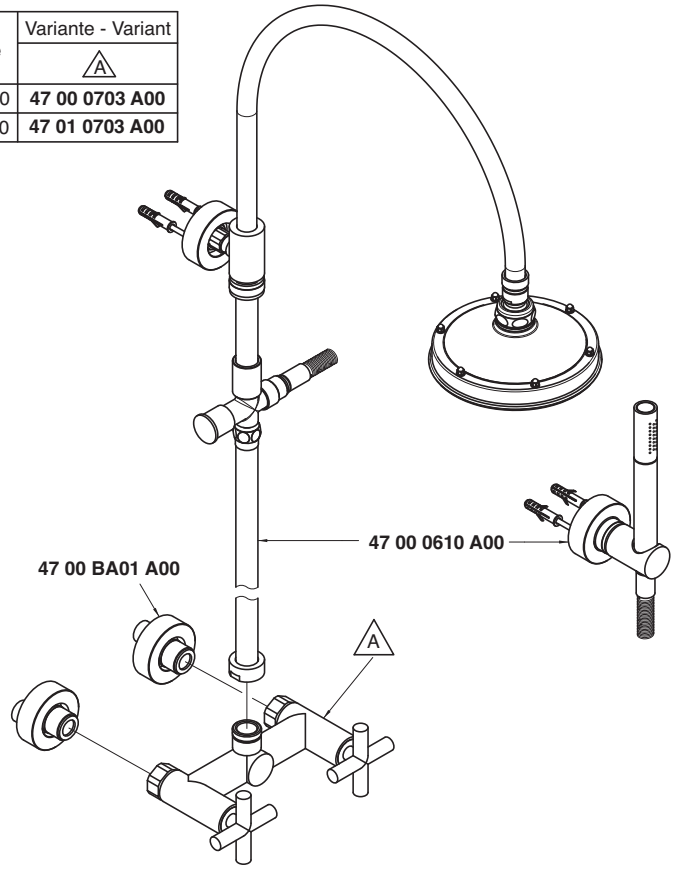

Soffione doccia - Shower head
Condizioni di prova - Test conditions
Acqua calda - Hot water: **60±2 °C**
Acqua fredda - Cold water: **20±2 °C**

P [bar]	Q l/min
0,1	
0,2	
0,5	8,6
1,0	12,4
1,5	15,2
2,0	17,6
2,5	19,7
3,0	21,6
3,5	23,4
4,0	25,0
4,5	26,5
5,0	28,0

4700

Vitone tradizionale
Compression valves

Doccetta - Hand shower
Condizioni di prova - Test conditions
Acqua calda - Hot water: **60±2 °C**
Acqua fredda - Cold water: **20±2 °C**

P [bar]	Q l/min
0,1	
0,2	
0,5	6,6
1,0	9,5
1,5	11,6
2,0	13,5
2,5	15,2
3,0	16,8
3,5	18,2
4,0	19,6
4,5	20,7
5,0	21,4

4700

Vitone tradizionale
Compression valves

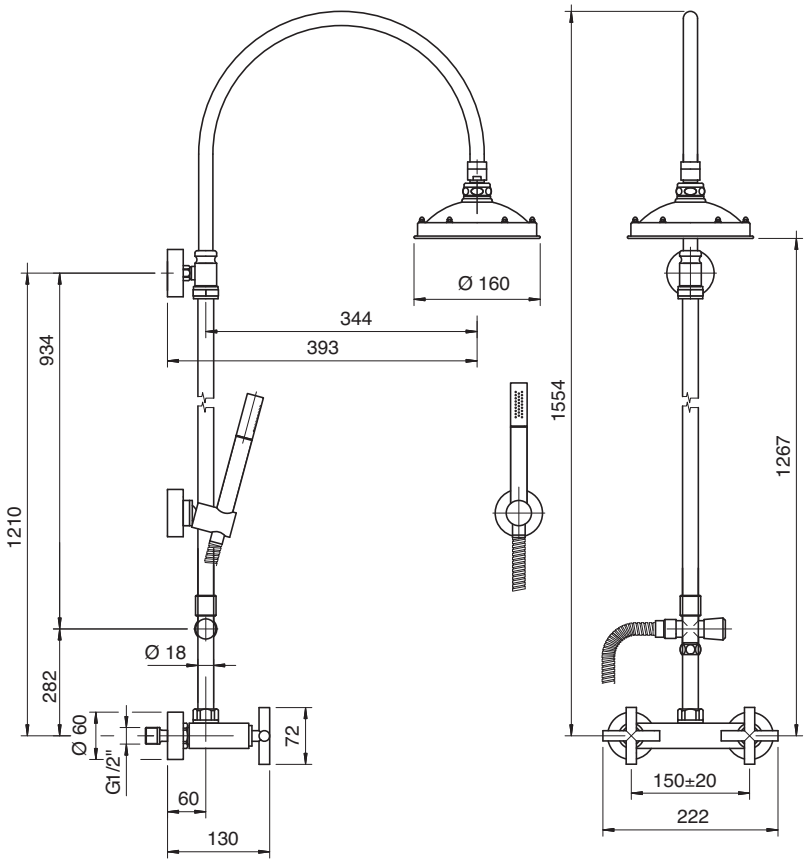

Soffione doccia - Shower head
Condizioni di prova - Test conditions
Acqua calda - Hot water: **60±2 °C**
Acqua fredda - Cold water: **20±2 °C**

P [bar]	Q l/min
0,1	
0,2	
0,5	8,5
1,0	12,3
1,5	14,9
2,0	17,3
2,5	19,3
3,0	21,1
3,5	22,9
4,0	24,5
4,5	26,0
5,0	27,4

4701

180°
Vitone ceramico
Ceramic discs

Doccetta - Hand shower
Condizioni di prova - Test conditions
Acqua calda - Hot water: **60±2 °C**
Acqua fredda - Cold water: **20±2 °C**

P [bar]	Q l/min
0,1	
0,2	
0,5	6,6
1,0	9,4
1,5	11,7
2,0	13,6
2,5	15,3
3,0	16,9
3,5	18,4
4,0	19,7
4,5	20,9
5,0	21,3

4701

180°
Vitone ceramico
Ceramic discs

4700 N609 AA0
4701 N609 AA0

Gruppo doccia esterno con doccetta

Wall mtd shower set w/hand shower
Brausebatterie Wandmont. mit Handbrause
Batería de ducha externa con ducha de mano
Mélangeur douche mural avec douchette

Codice - Code	Variante - Variant A
47 00 N609 AA0	**47 00 0703 A00**
47 01 N609 AA0	**47 01 0703 A00**

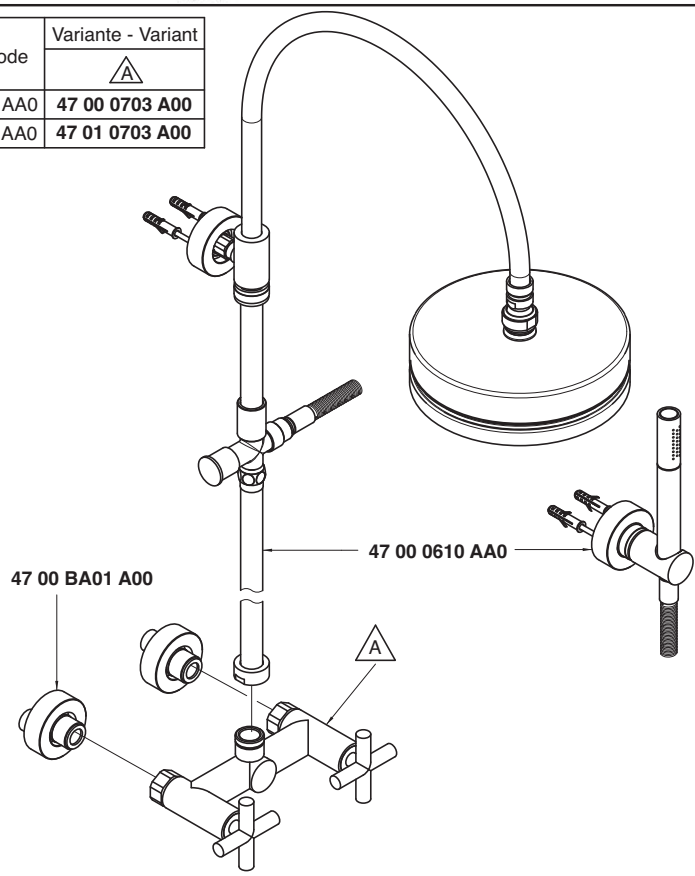

Soffione doccia - Shower head

Condizioni di prova - Test conditions
Acqua calda - Hot water: **60±2 °C**
Acqua fredda - Cold water: **20±2 °C**

P [bar]	Q l/min
0,1	
0,2	
0,5	8,9
1,0	12,7
1,5	15,8
2,0	18,2
2,5	20,3
3,0	22,3
3,5	24,0
4,0	25,7
4,5	27,4
5,0	28,9

4700

Vitone tradizionale
Compression valves

Doccetta - Hand shower

Condizioni di prova - Test conditions
Acqua calda - Hot water: **60±2 °C**
Acqua fredda - Cold water: **20±2 °C**

P [bar]	Q l/min
0,1	
0,2	
0,5	6,6
1,0	9,5
1,5	11,6
2,0	13,5
2,5	15,2
3,0	16,8
3,5	18,2
4,0	19,6
4,5	20,7
5,0	21,4

4700

Vitone tradizionale
Compression valves

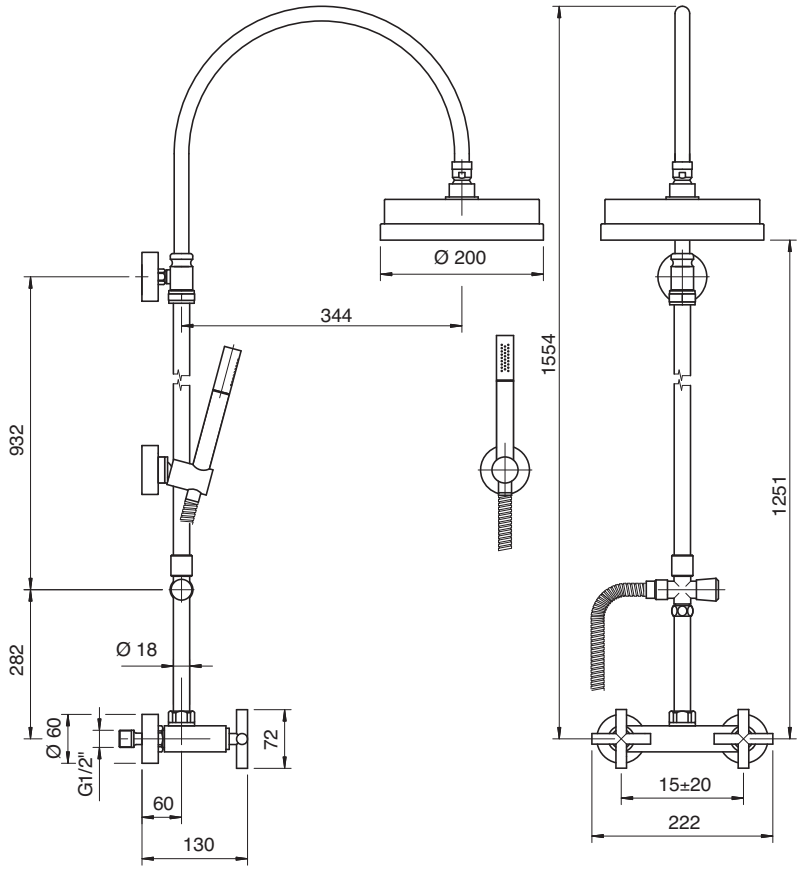

Soffione doccia - Shower head

Condizioni di prova - Test conditions
Acqua calda - Hot water: **60±2 °C**
Acqua fredda - Cold water: **20±2 °C**

P [bar]	Q l/min
0,1	
0,2	
0,5	8,7
1,0	12,5
1,5	15,4
2,0	17,8
2,5	19,8
3,0	21,7
3,5	23,5
4,0	25,0
4,5	26,7
5,0	28,1

4701

180°
Vitone ceramico
Ceramic discs

Doccetta - Hand shower

Condizioni di prova - Test conditions
Acqua calda - Hot water: **60±2 °C**
Acqua fredda - Cold water: **20±2 °C**

P [bar]	Q l/min
0,1	
0,2	
0,5	6,6
1,0	9,4
1,5	11,7
2,0	13,6
2,5	15,3
3,0	16,9
3,5	18,4
4,0	19,7
4,5	20,9
5,0	21,3

4701

180°
Vitone ceramico
Ceramic discs

4700 R606 A00
4701 R606 A00

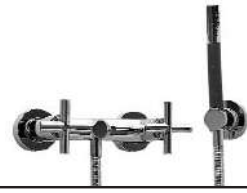

Gruppo doccia esterno

Wall mtd shower set
Brausebatterie Wandmont.
Batería de ducha externa
Mélangeur douche mural

Codice - Code	Variante - Variant A
47 00 R606 A00	**47 00 0702 A00**
47 01 R606 A00	**47 01 0702 A00**

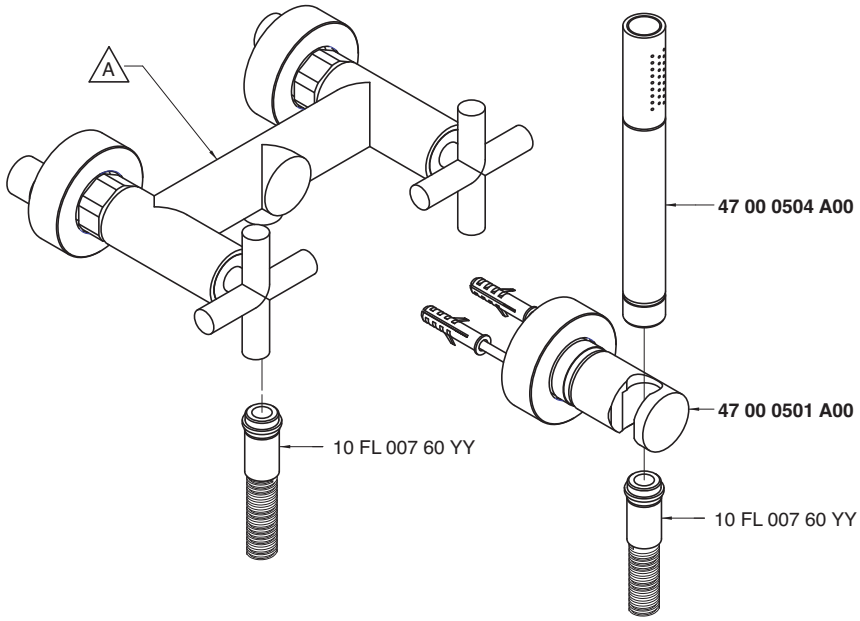

Condizioni di prova - Test conditions
Acqua calda - Hot water: **60±2 °C**
Acqua fredda - Cold water: **20±2 °C**

P [bar]	Q l/min
0,1	
0,2	
0,5	3,7
1,0	5,3
1,5	9,7
2,0	14,7
2,5	18,0
3,0	19,9
3,5	21,2
4,0	22,9
4,5	24,4
5,0	25,4

4700

Vitone tradizionale
Compression valves

Condizioni di prova - Test conditions
Acqua calda - Hot water: **60±2 °C**
Acqua fredda - Cold water: **20±2 °C**

P [bar]	Q l/min
0,1	
0,2	
0,5	3,6
1,0	5,2
1,5	9,5
2,0	14,5
2,5	17,9
3,0	19,7
3,5	21,0
4,0	22,7
4,5	24,0
5,0	25,2

4701

180°
Vitone ceramico
Ceramic discs

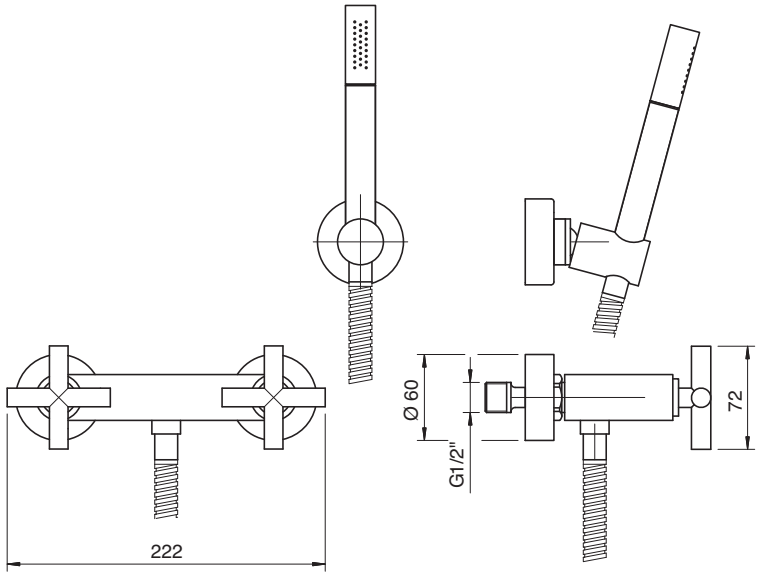

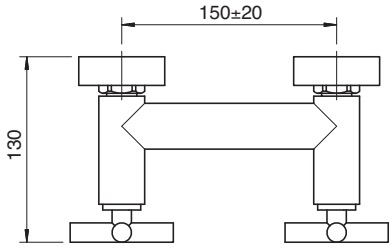

4700 R606 AE0
4701 R606 AE0

*Gruppo doccia esterno con doccetta multifunzione

Wall mtd. shower set with multipurpose hand shower
Duschbatterie Wandmontage mit Multifunktionshandbrause
Batería ducha externa con ducha de mano multifunción
Mélangeur douche mural avec douchette multifonctions

Codice - Code	Variante - Variant A
47 00 R606 AE0	**47 00 0702 A00**
47 01 R606 AE0	**47 01 0702 A00**

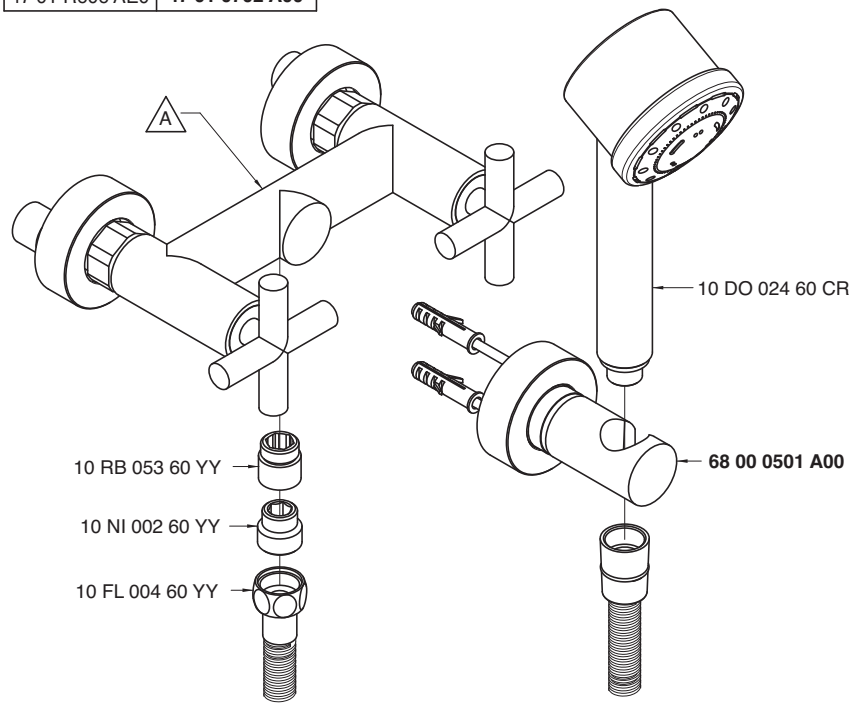

Condizioni di prova - Test conditions
Acqua calda - Hot water: **60±2 °C**
Acqua fredda - Cold water: **20±2 °C**
Classe areatore - Aerator class: **0**

P [bar]	Q l/min
0,1	
0,2	
0,5	4,9
1,0	7,0
1,5	8,6
2,0	9,8
2,5	10,7
3,0	11,2
3,5	11,3
4,0	11,3
4,5	11,3
5,0	11,4

4700

Vitone tradizionale
Compression valves

Condizioni di prova - Test conditions
Acqua calda - Hot water: **60±2 °C**
Acqua fredda - Cold water: **20±2 °C**
Classe areatore - Aerator class: **0**

P [bar]	Q l/min
0,1	
0,2	
0,5	4,9
1,0	6,9
1,5	8,5
2,0	9,7
2,5	10,7
3,0	11,2
3,5	11,3
4,0	11,3
4,5	11,3
5,0	11,3

4701

180°
Vitone ceramico
Ceramic discs

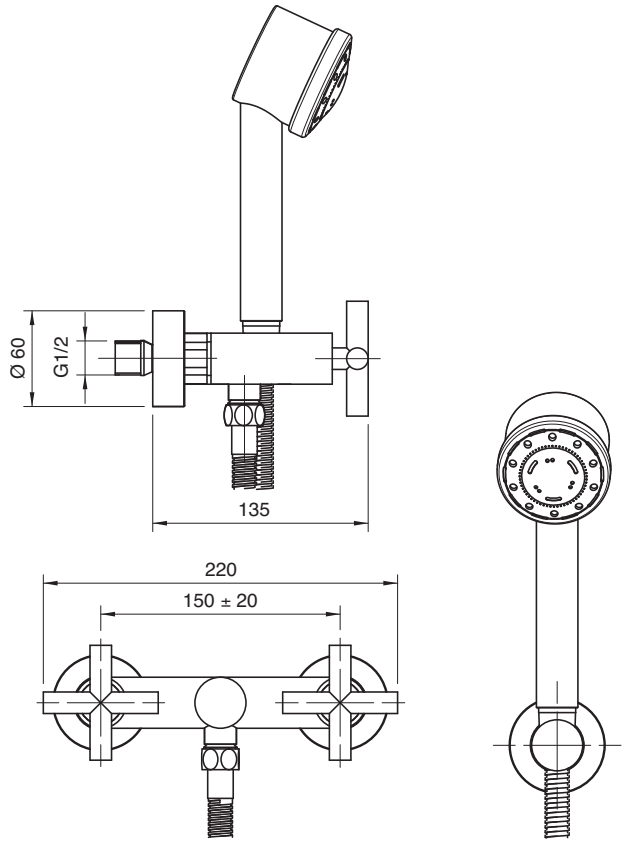

4700 0530 A00

Soffioncino laterale cabina doccia orientabile

Movable shower cubicle side outlet
Seitendusche
Plato lateral módulo ducha orientable
Pomme latérale cabine douche, orientable

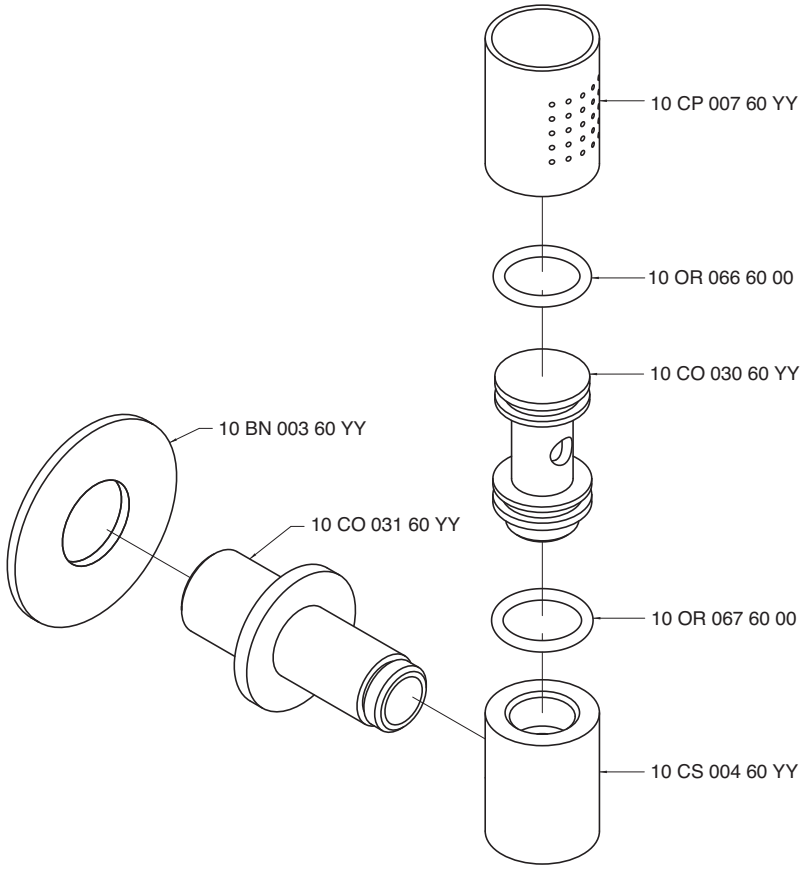

Condizioni di prova - Test conditions

Acqua calda - Hot water: **60±2 °C**
Acqua fredda - Cold water: **20±2 °C**

P [bar]	Q l/min
0,10	
0,20	
0,50	8,60
1,00	11,97
1,50	14,57
2,00	16,74
2,50	18,68
3,00	20,65
3,50	22,10
4,00	23,60
4,50	25,00
5,00	26,31

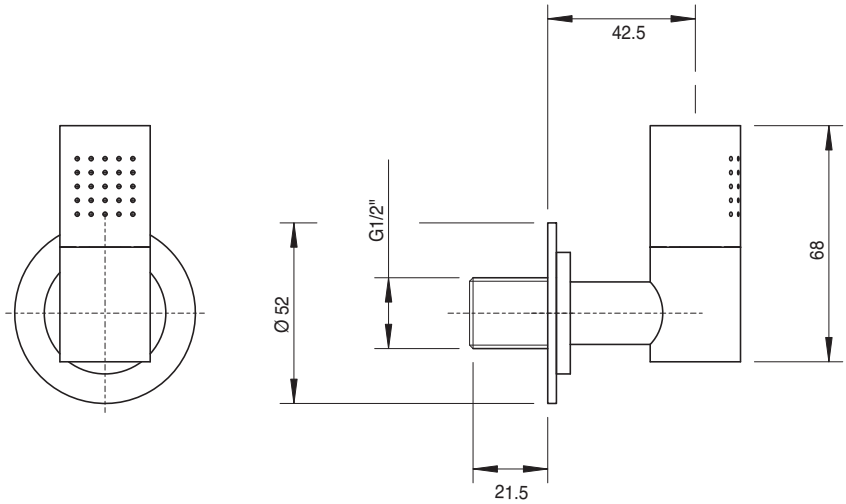

4700 1535 A00

Miscelatore termostatico esterno - solo corpo

Thermostatic shower mixer - body only
Thermostatische Duschenmischer - Körper
Mezcolador ducha termostatico
Mitigeur douche thermostatique - corps seule

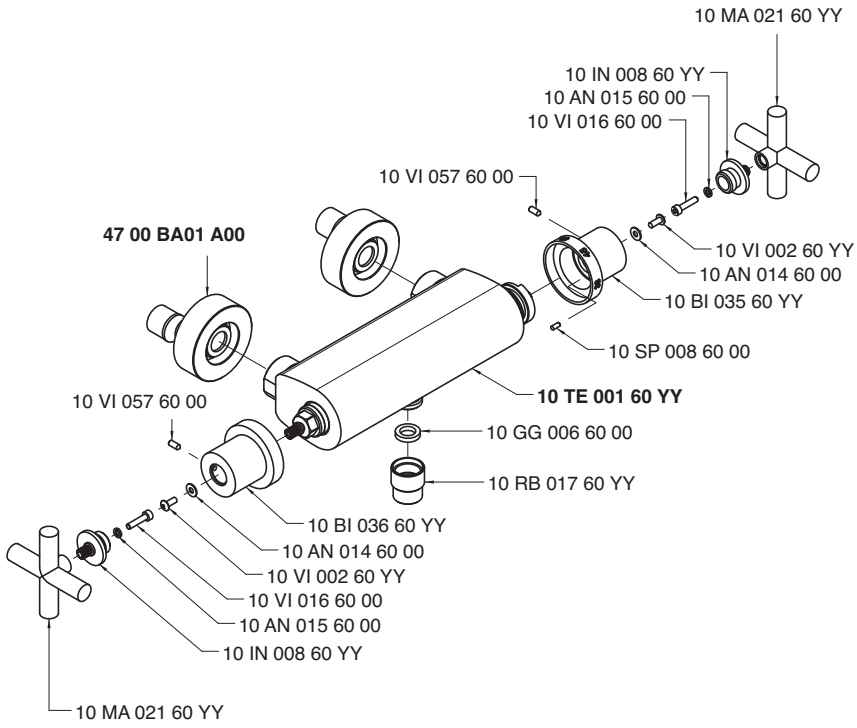

Condizioni di prova - Test conditions

Acqua calda - Hot water: **60±2 °C**
Acqua fredda - Cold water: **20±2 °C**

P [bar]	Q l/min
0,10	
0,20	
0,50	11,20
1,00	15,50
1,50	18,60
2,00	21,50
2,50	24,50
3,00	26,50
3,50	28,50
4,00	30,00
4,50	32,00
5,00	33,50

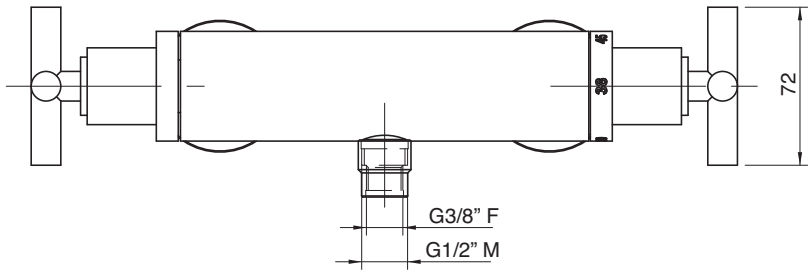

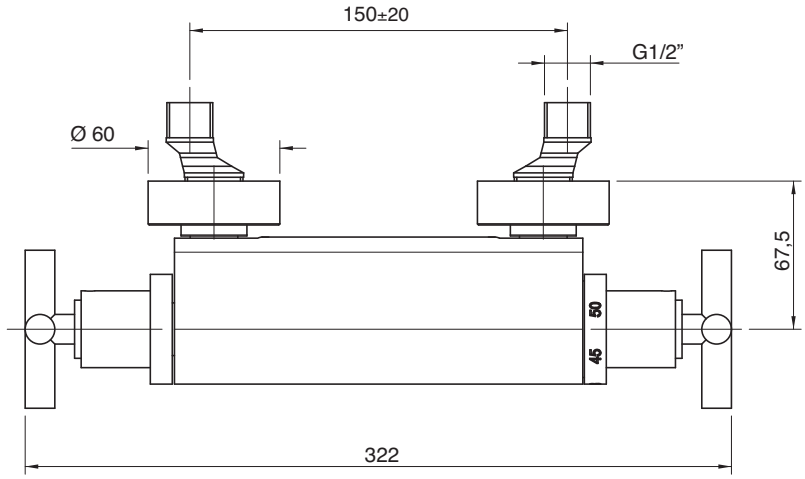

4700 1530 A00

Gruppo termostatico esterno con deviatore a due docce e soffione anticalcare

Duplex thermostatic unit with diverter and ant-limescale shower head
Thermostatische Duschemischer mit Umsteller und Antikalkbrausekopf
Bateria externa ducha termostatica con inversor y plato antisarro
Mélangeur duche thermostatique avec inverseur et pomme anticalcaire

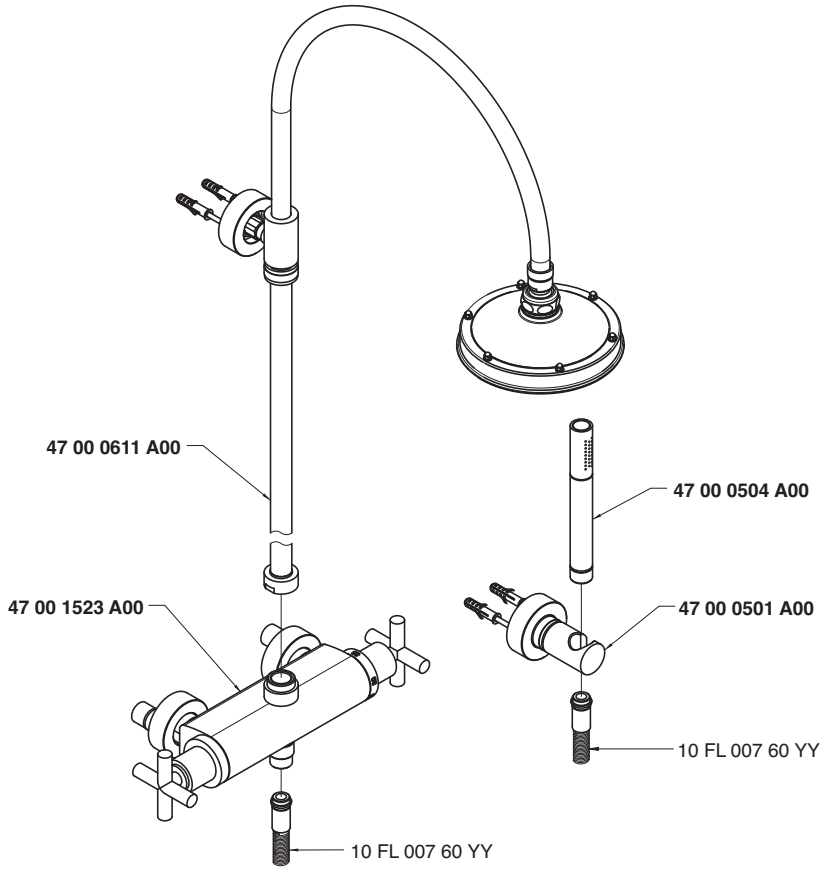

Soffione doccia - Shower head
Condizioni di prova - Test conditions
Acqua calda - Hot water: **60±2 °C**
Acqua fredda - Cold water: **20±2 °C**

P [bar]	Q l/min
0,10	
0,20	
0,50	10,54
1,00	17,50
1,50	22,00
2,00	25,30
2,50	29,00
3,00	31,70
3,50	34,00
4,00	36,50
4,50	38,70
5,00	40,80

Doccetta - Hand shower
Condizioni di prova - Test conditions
Acqua calda - Hot water: **60±2 °C**
Acqua fredda - Cold water: **20±2 °C**

P [bar]	Q l/min
0,10	
0,20	
0,50	5,56
1,00	10,00
1,50	13,20
2,00	15,40
2,50	17,70
3,00	19,40
3,50	21,50
4,00	23,00
4,50	24,80
5,00	26,40

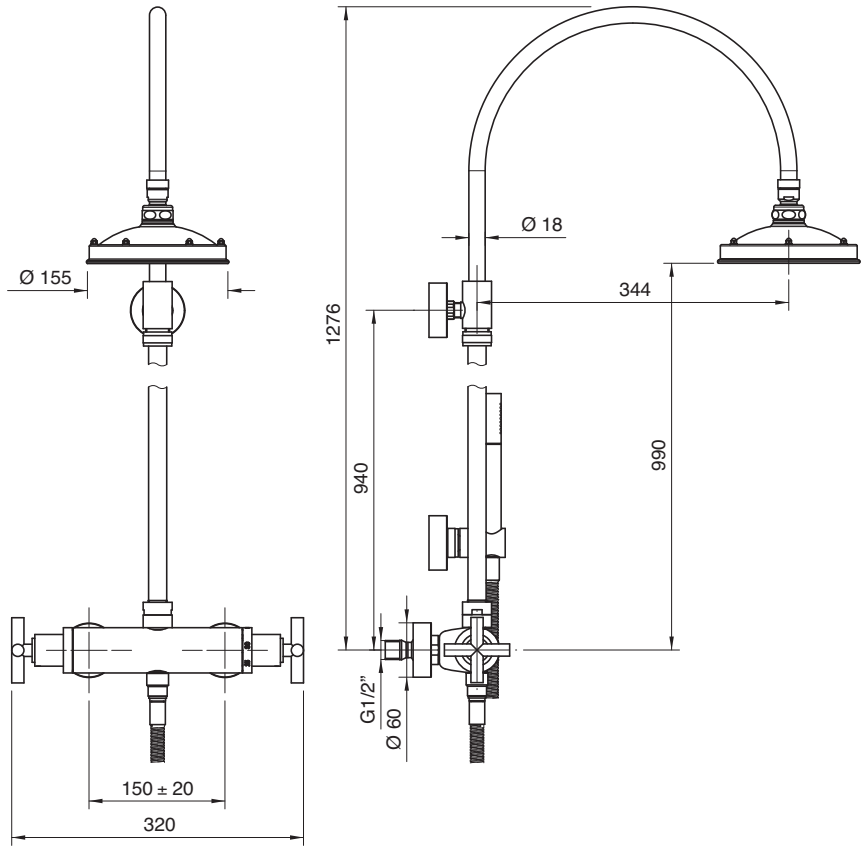

4700 1530 AA0

Gruppo termostatico esterno con deviatore a due docce

Duplex thermostatic unit with diverter
Thermostatische Duschemischer mit Umsteller
Bateria externa ducha termostatica con inversor
Mélangeur duche thermostatique avec inverseur

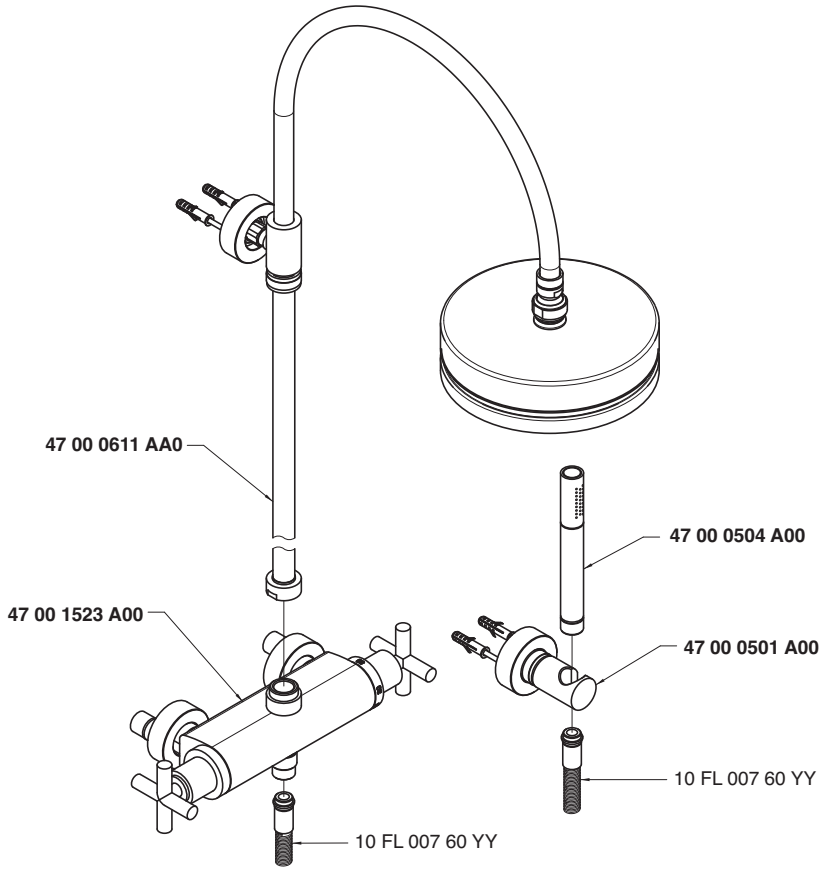

Soffione doccia - Shower head
Condizioni di prova - Test conditions
Acqua calda - Hot water: **60±2 °C**
Acqua fredda - Cold water: **20±2 °C**

P [bar]	Q l/min
0,1	
0,2	
0,5	12,3
1,0	18,6
1,5	23,2
2,0	27,0
2,5	30,1
3,0	33,1
3,5	35,8
4,0	38,2
4,5	40,7
5,0	42,9

Doccetta - Hand shower
Condizioni di prova - Test conditions
Acqua calda - Hot water: **60±2 °C**
Acqua fredda - Cold water: **20±2 °C**

P [bar]	Q l/min
0,1	
0,2	
0,5	6,4
1,0	9,8
1,5	12,5
2,0	14,6
2,5	16,6
3,0	18,3
3,5	20,0
4,0	21,6
4,5	23,0
5,0	24,1

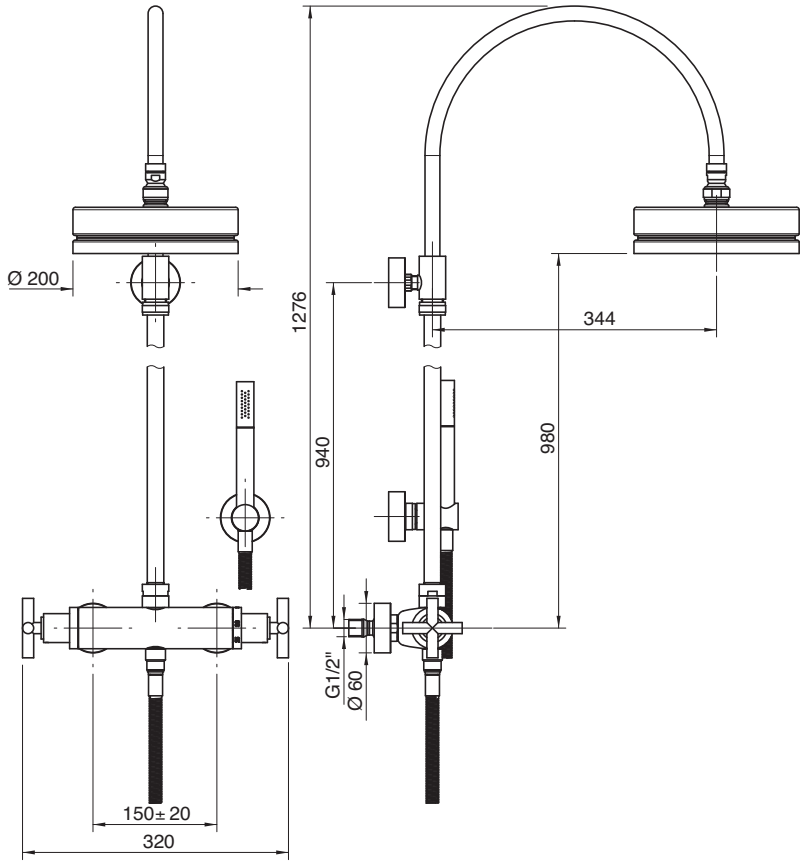

4700 1538 A00

Gruppo termostatico esterno con soffione anticalcare

Wall mtd thermostatic shower set with anti-limescale shower head
Wandmontierte Brausebatterie mit Antikalkbrausekopf
Bateria externa ducha termostatica con plato antisarro
Mélangeur douche mural thermostatique avec pomme anticalcaire

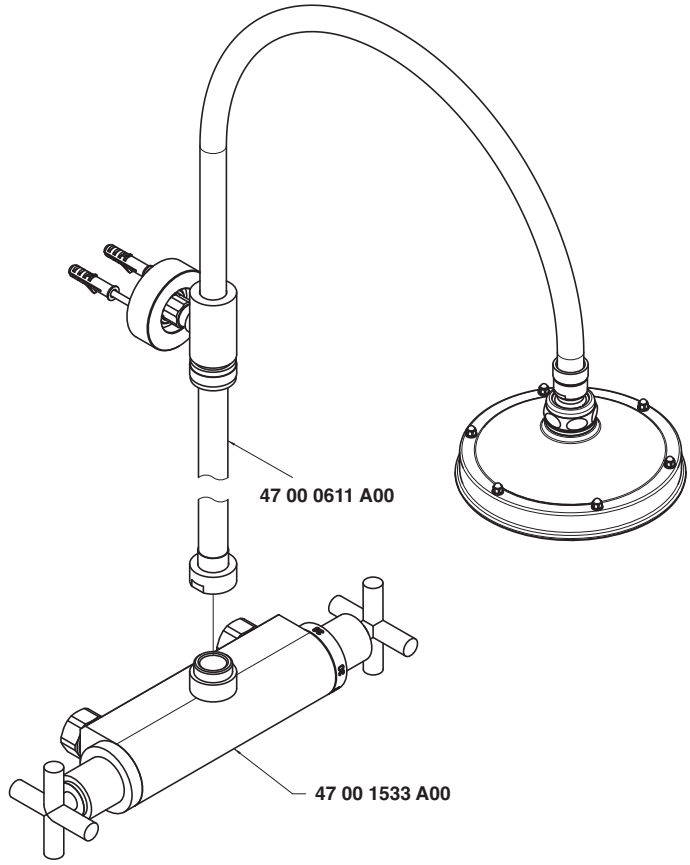

Condizioni di prova - Test conditions

Acqua calda - Hot water: **60±2 °C**
Acqua fredda - Cold water: **20±2 °C**

P [bar]	Q l/min
0,1	
0,2	
0,5	10,9
1,0	14,9
1,5	18,1
2,0	21,0
2,5	24,0
3,0	26,1
3,5	28,0
4,0	29,1
4,5	31,5
5,0	32,5

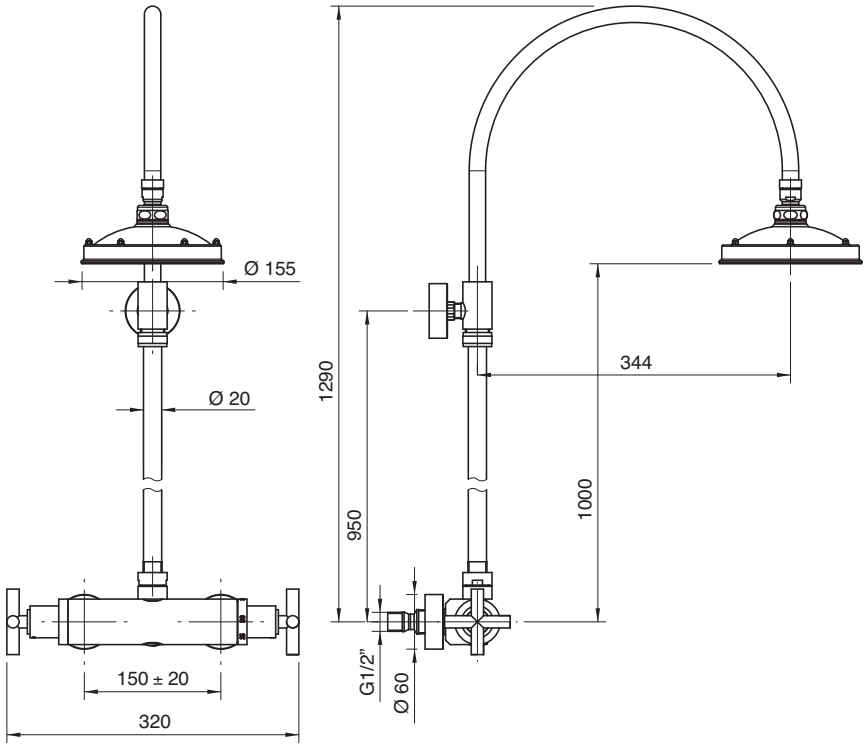

4700 1538 AA0

Gruppo termostatico esterno

Wall mtd thermostatic shower set with shower head
Wandmontierte Brausebatterie mit Brausekopf
Bateria externa ducha termostatica con plato
Mélangeur douche mural thermostatique avec pomme

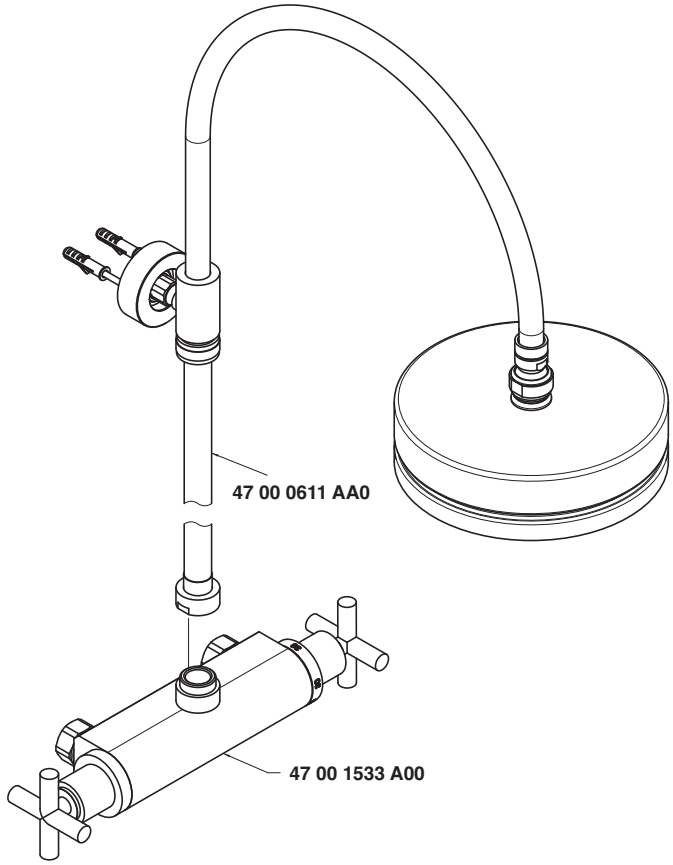

Condizioni di prova - Test conditions

Acqua calda - Hot water: **60±2 °C**
Acqua fredda - Cold water: **20±2 °C**

P [bar]	Q l/min
0,1	
0,2	
0,5	9,5
1,0	13,5
1,5	16,8
2,0	18,2
2,5	19,9
3,0	21,6
3,5	23,1
4,0	24,3
4,5	25,3
5,0	26,4

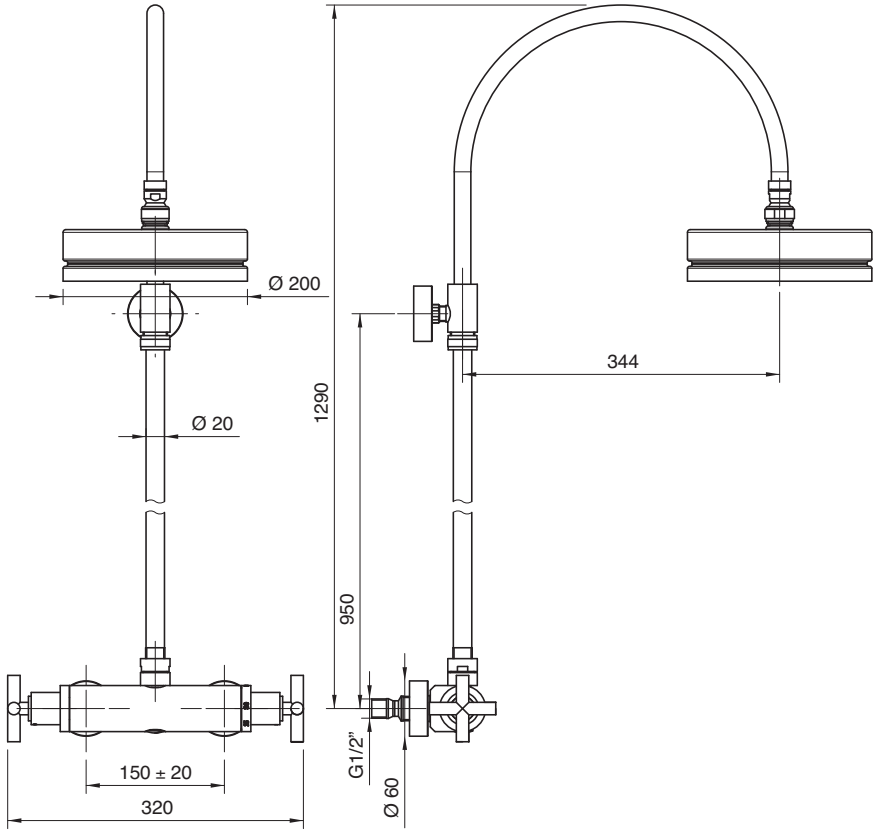

4700 1516 A00

Termostatico da incasso - completo

Built-in thermostatic unit, complete
Komplette Thermostatmischbatterie UP-Montage
Grupo termostático empotrado con inversor completo
Mélangeur thermostatique à encastrer, complet

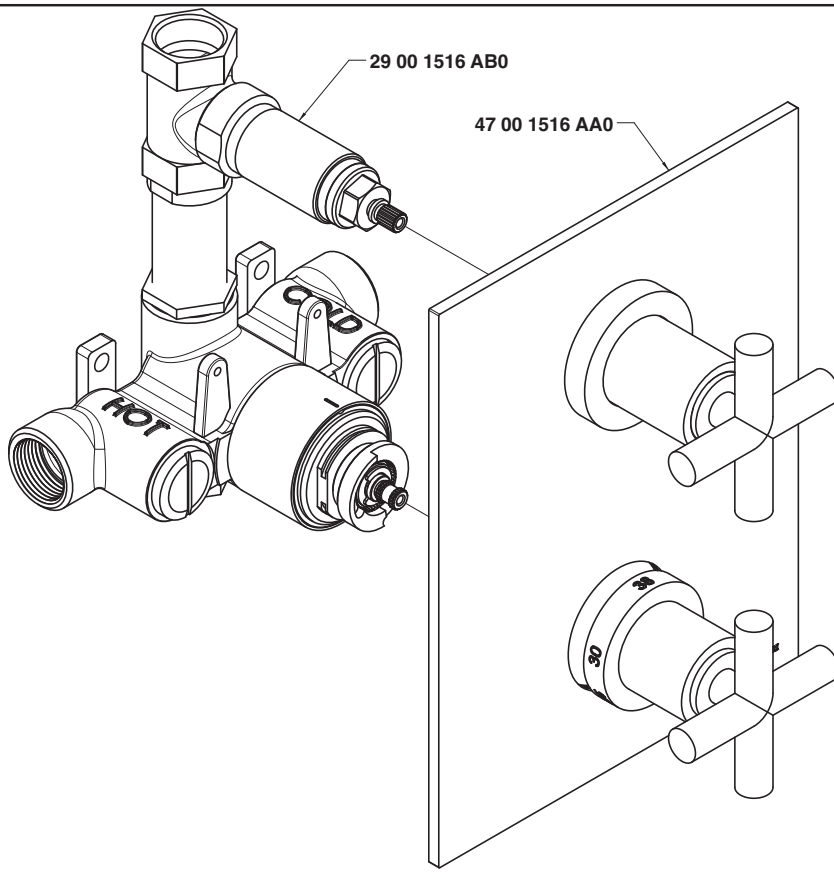

Condizioni di prova - Test conditions

Acqua calda - Hot water: **60±2 °C**
Acqua fredda - Cold water: **20±2 °C**

P [bar]	Q l/min
0,10	
0,20	
0,50	14,10
1,00	20,10
1,50	24,83
2,00	28,70
2,50	31,80
3,00	34,70
3,50	37,20
4,00	39,84
4,50	41,80
5,00	43,70

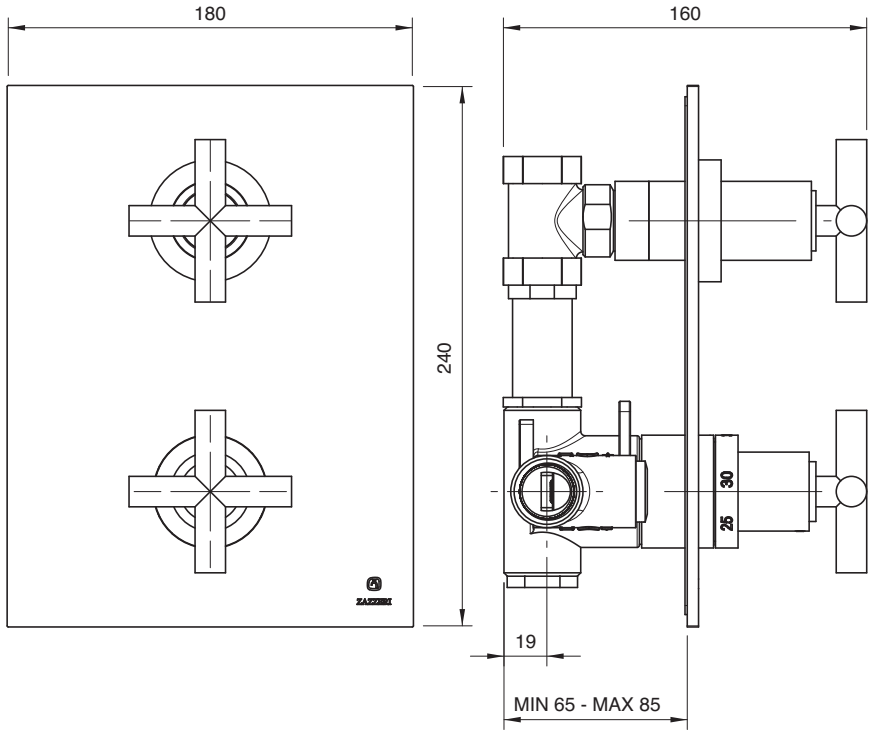

4700 1515 A00

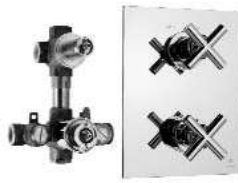

Termostatico da incasso con deviatore - completo

Built-in thermostatic unit with diverter, complete
Komplette Thermostatmischbatterie mit Umsteller UP-Montage
Grupo termostático de empotrar con inversor completo
Mitigeur thermostatique avec inverseur, complet

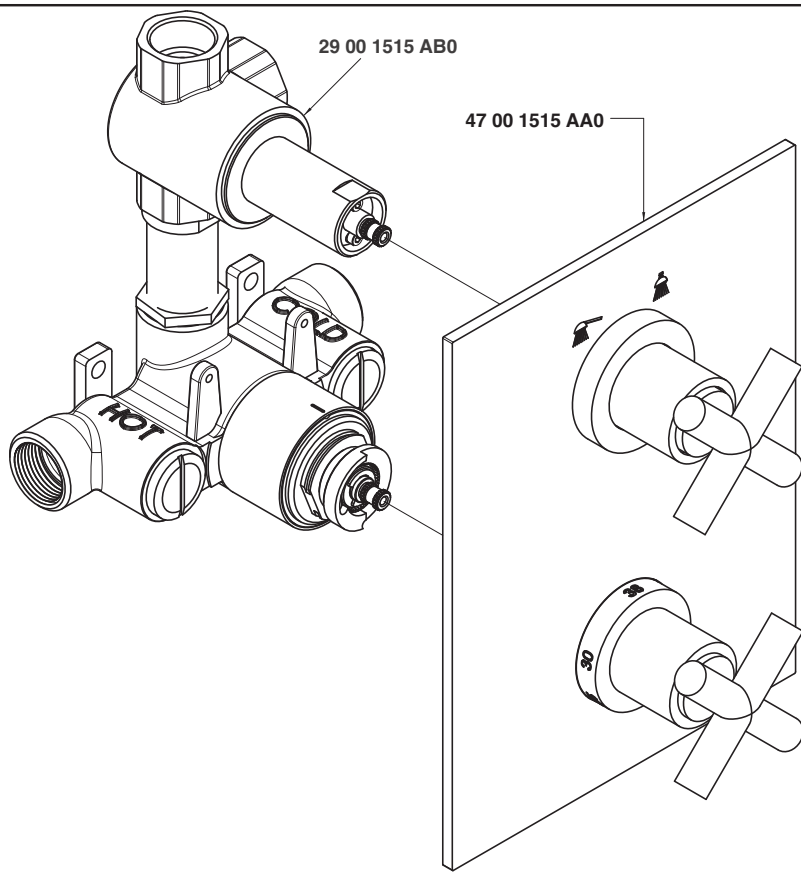

Condizioni di prova - Test conditions

Acqua calda - Hot water: **60±2 °C**
Acqua fredda - Cold water: **20±2 °C**

P [bar]	Q l/min
0,1	6,3
0,2	9,7
0,5	17,1
1	25,6
1,5	31,6
2	36,4
2,5	40,7
3	44,5

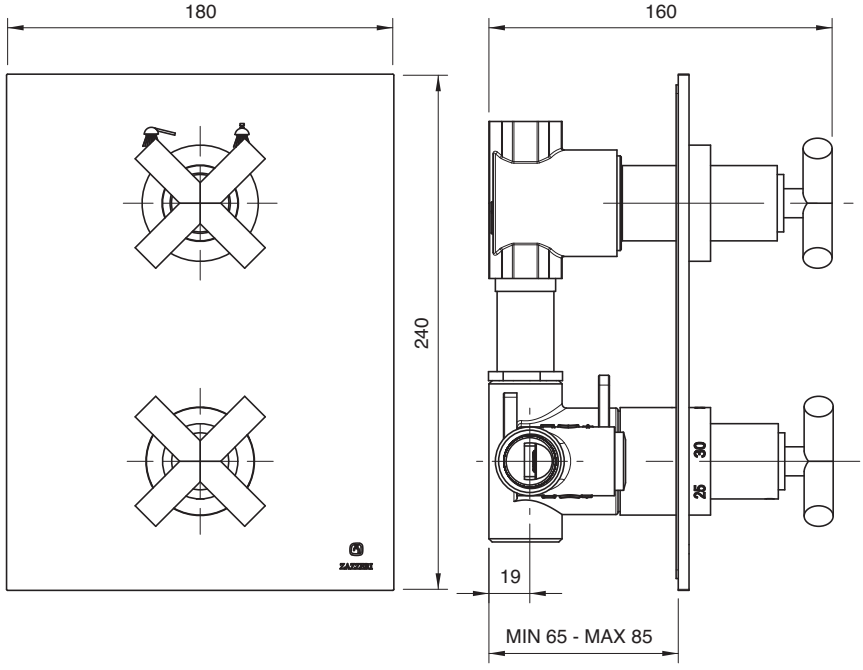

4700 M610 A00

Doccia a parete con doccetta e soffione anticalcare

Wall mtd shower set with hand shower and anti-limescale shower head
Duchbatterie Wandmontage mit Handbrause und Antikalkbrausekopf
Bàteria ducha con ducha de mano y plato antisarro
Mélangeur douche mural avec douchette et pomme anticalcaire

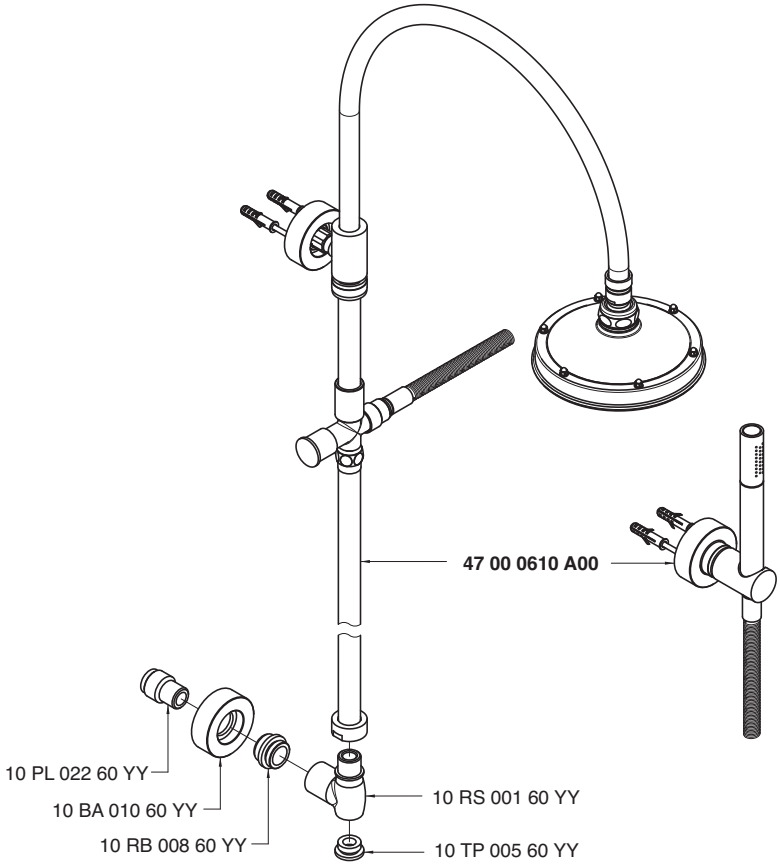

Soffione doccia - Shower head

Condizioni di prova - Test conditions

Acqua calda - Hot water: **60±2 °C**
Acqua fredda - Cold water: **20±2 °C**

P [bar]	Q l/min
0,1	
0,2	
0,5	9,7
1,0	13,5
1,5	16,3
2,0	18,8
2,5	20,9
3,0	23,0
3,5	24,8
4,0	26,7
4,5	28,2
5,0	29,8

Doccetta - Hand shower

Condizioni di prova - Test conditions

Acqua calda - Hot water: **60±2 °C**
Acqua fredda - Cold water: **20±2 °C**

P [bar]	Q l/min
0,1	
0,2	
0,5	6,6
1,0	9,8
1,5	12,1
2,0	14,1
2,5	15,8
3,0	17,4
3,5	19,0
4,0	20,5
4,5	21,8
5,0	22,3

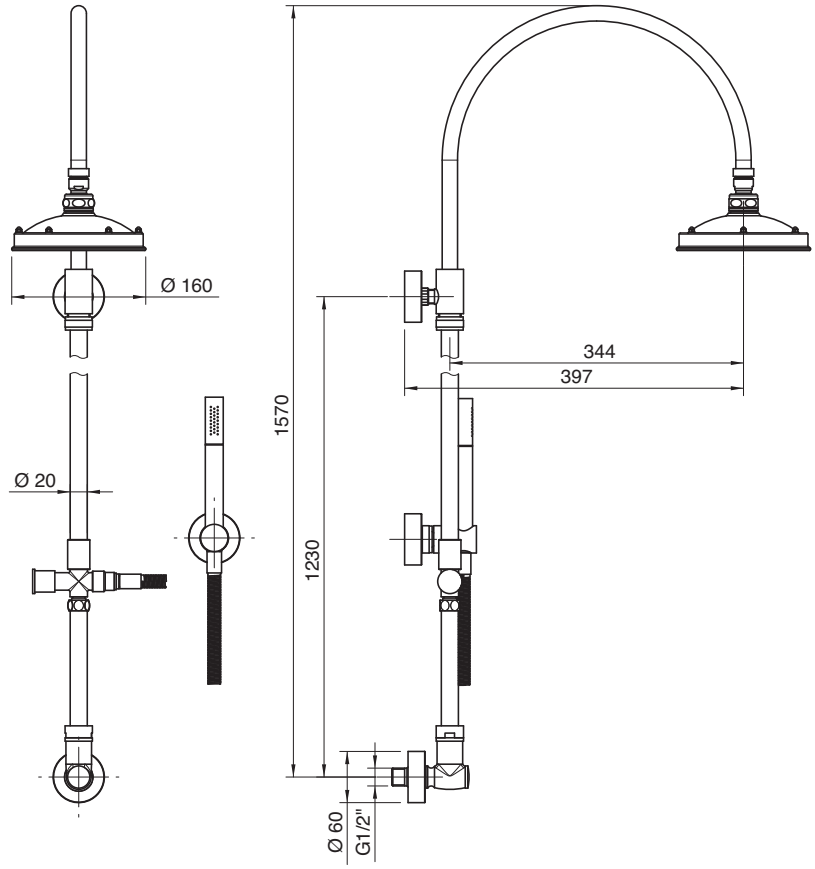

4700 M610 AA0

Doccia a parete con soffione e doccetta

Wall mtd shower set with hand shower
Duchbatterie Wandmontage mit Handbrause
Bàteria ducha con ducha de mano
Mélangeur douche mural avec douchette

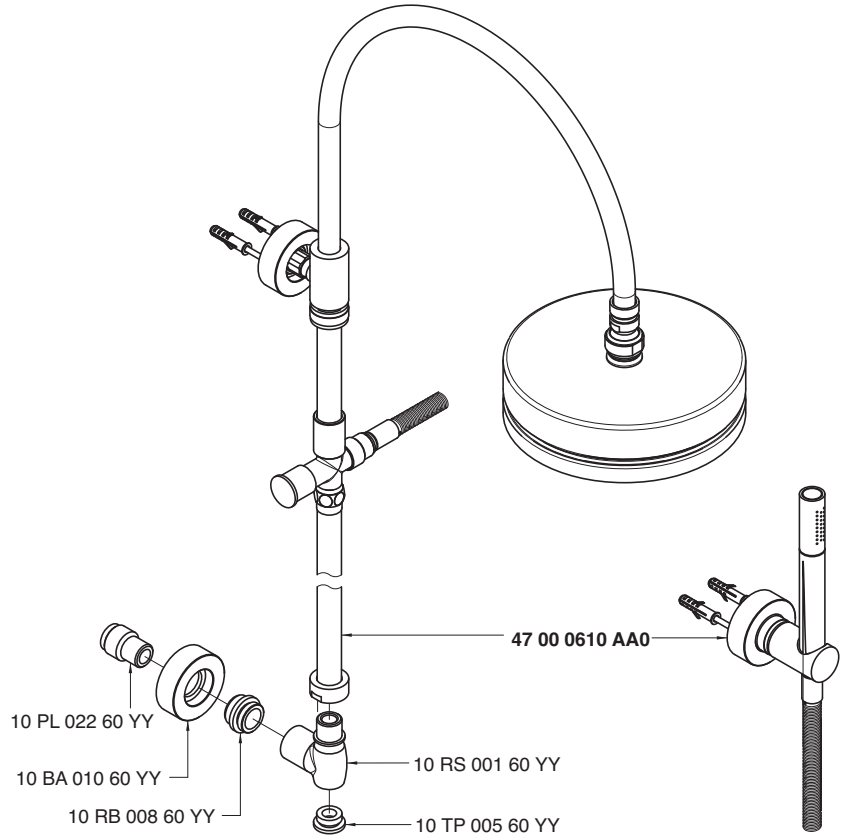

Soffione doccia - Shower head

Condizioni di prova - Test conditions

Acqua calda - Hot water: **60±2 °C**
Acqua fredda - Cold water: **20±2 °C**

P [bar]	Q l/min
0,1	
0,2	
0,5	10,0
1,0	14,5
1,5	17,1
2,0	19,3
2,5	21,2
3,0	23,0
3,5	24,8
4,0	26,0
4,5	27,2
5,0	28,5

Doccetta - Hand shower

Condizioni di prova - Test conditions

Acqua calda - Hot water: **60±2 °C**
Acqua fredda - Cold water: **20±2 °C**

P [bar]	Q l/min
0,1	
0,2	
0,5	6,6
1,0	9,8
1,5	12,1
2,0	14,1
2,5	15,8
3,0	17,4
3,5	19,0
4,0	20,5
4,5	21,8
5,0	22,3

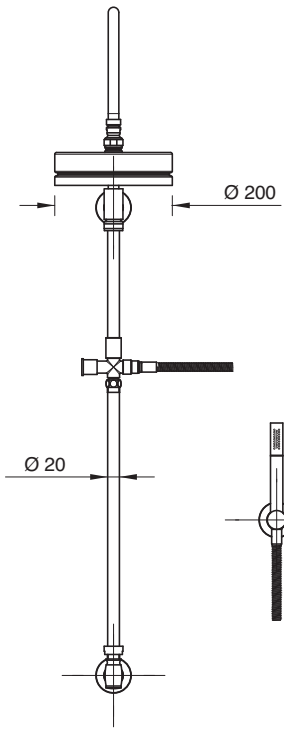

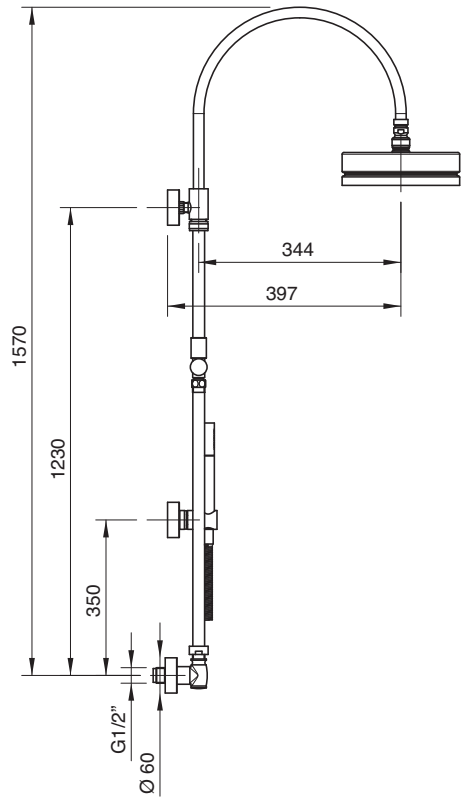

4700 0405 A00

Deviatore incasso 4 vie - completo

Built-in diverter, complete
Umsteller UP-Mont. komplett
Inversor empotrado completo
Inverseur à encastrer, complet

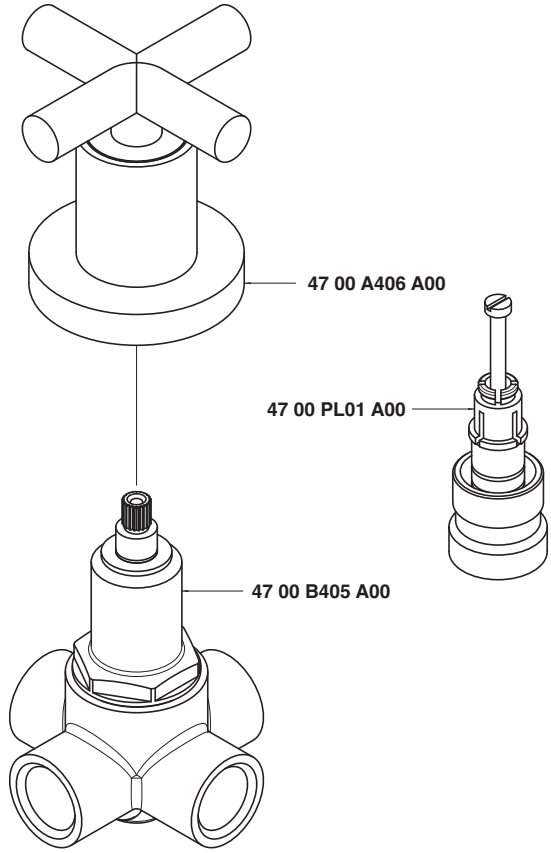

Getto vasca - Bathtub spout

Condizioni di prova - Test conditions

Acqua calda - Hot water: **60±2 °C**
Acqua fredda - Cold water: **20±2 °C**

P [bar]	Q l/min
0,10	
0,20	
0,50	13,10
1,00	18,60
1,50	22,90
2,00	26,60
2,50	29,70
3,00	32,70
3,50	35,40
4,00	37,90
4,50	40,20
5,00	42,60

Doccetta - Hand shower

Condizioni di prova - Test conditions

Acqua calda - Hot water: **60±2 °C**
Acqua fredda - Cold water: **20±2 °C**

P [bar]	Q l/min
0,10	
0,20	
0,50	6,88
1,00	9,74
1,50	12,00
2,00	14,10
2,50	15,80
3,00	17,40
3,50	18,70
4,00	19,90
4,50	20,90
5,00	21,90

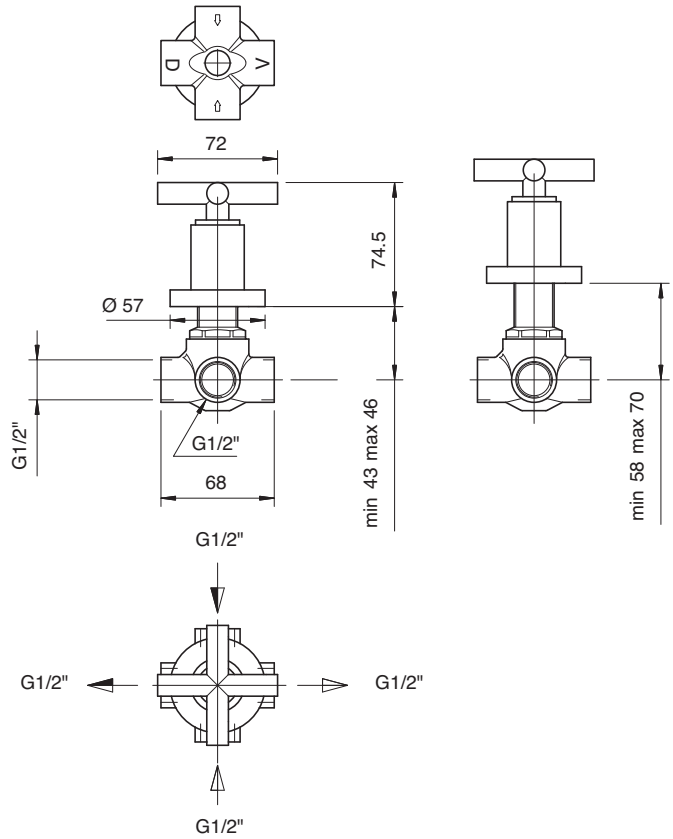

4700 V405 A00

Deviatore incasso a 5 vie (utilizzare tutte le uscite) - completo

5 way built-in diverter
5-Weg-Umsteller UP-Mont.
Inversor de empotrar 5 canales
Inverseur à encaster à 5 voies

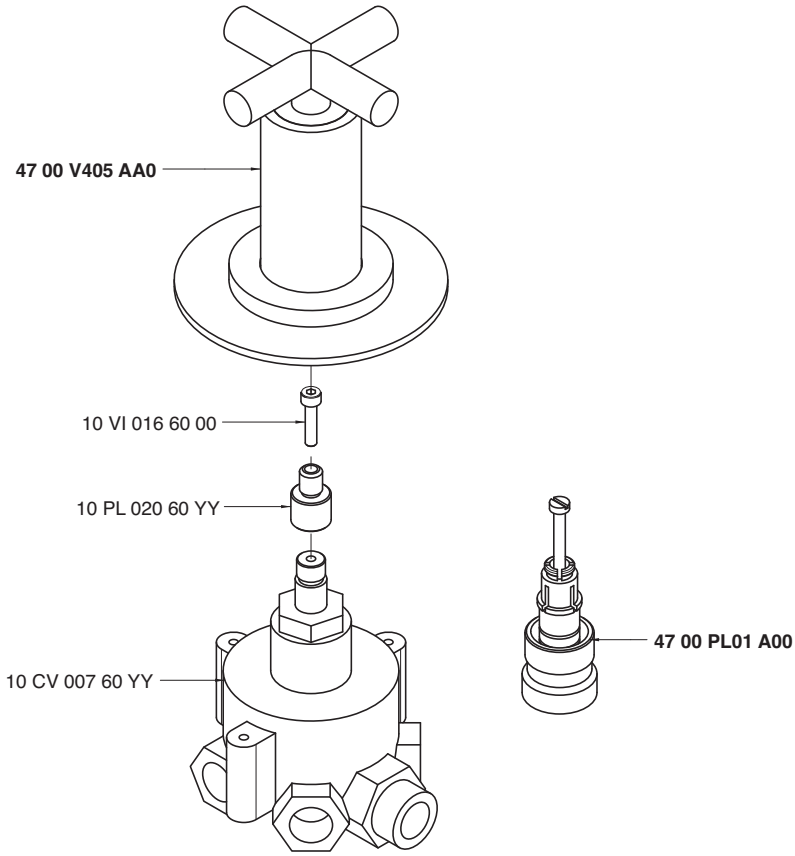

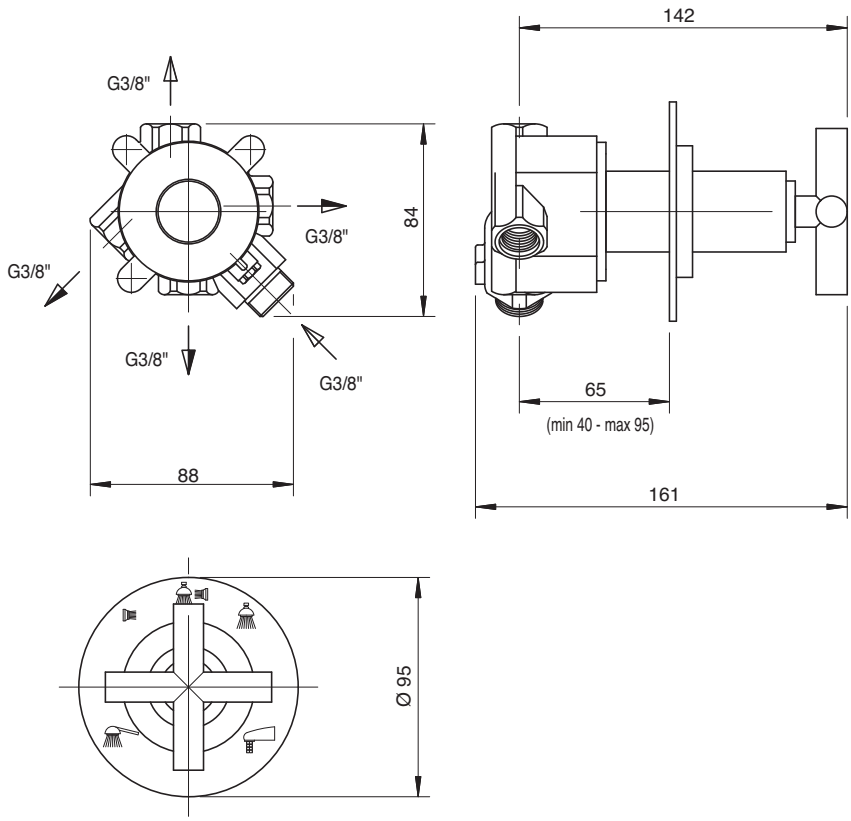

Getto vasca - Bathtub spout

Condizioni di prova - Test conditions

Acqua calda - Hot water: **60±2 °C**
Acqua fredda - Cold water: **20±2 °C**

P [bar]	Q l/min
0,10	
0,20	
0,50	11,85
1,00	17,22
1,50	21,28
2,00	24,91
2,50	28,09
3,00	30,70
3,50	33,35
4,00	35,60
4,50	37,80
5,00	39,74

Soffione doccia - Shower head

Condizioni di prova - Test conditions

Acqua calda - Hot water: **60±2 °C**
Acqua fredda - Cold water: **20±2 °C**

P [bar]	Q l/min
0,10	
0,20	
0,50	7,18
1,00	10,22
1,50	12,53
2,00	14,12
2,50	15,39
3,00	16,53
3,50	17,66
4,00	18,65
4,50	19,67
5,00	20,53

Doccetta - Hand shower

Condizioni di prova - Test conditions

Acqua calda - Hot water: **60±2 °C**
Acqua fredda - Cold water: **20±2 °C**

P [bar]	Q l/min
0,10	
0,20	
0,50	7,54
1,00	10,64
1,50	12,96
2,00	15,08
2,50	16,67
3,00	17,90
3,50	18,99
4,00	20,03
4,50	21,00
5,00	21,99

4700 0406 A00
4701 0406 A00

Rubinetto incasso - completo

Built-in tap, complete
UP-Ventil 1/2" komplett
Grifo empotrado completo
Robinet à encastrer, complet

Codice - Code	Variante - Variant A
47 00 0406 A00	**47 00 B406 A00**
47 01 0406 A00	**47 01 B406 A00**

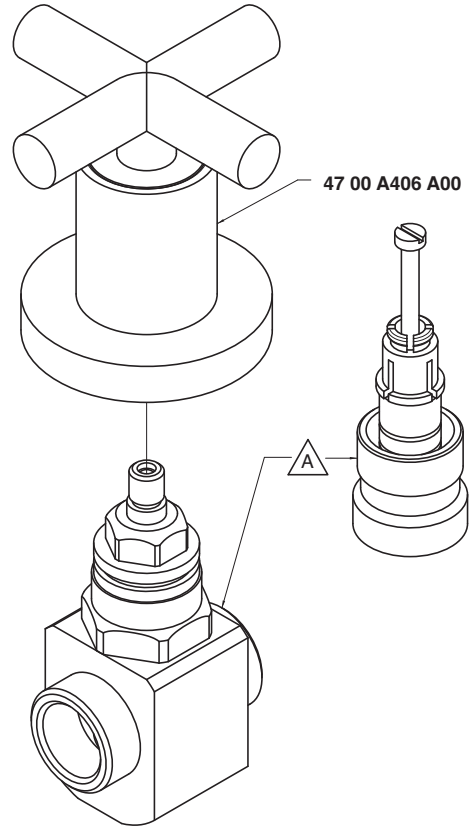

Condizioni di prova - Test conditions
Acqua calda - Hot water: **60±2 °C**
Acqua fredda - Cold water: **20±2 °C**

P [bar]	Q l/min
0,10	
0,20	
0,50	10,40
1,00	14,60
1,50	17,90
2,00	20,60
2,50	22,73
3,00	24,81
3,50	26,80
4,00	28,60
4,50	30,30
5,00	32,10

4700

Vitone tradizionale
Compression valves

Condizioni di prova - Test conditions
Acqua calda - Hot water: **60±2 °C**
Acqua fredda - Cold water: **20±2 °C**

P [bar]	Q l/min
0,10	
0,20	
0,50	7,97
1,00	11,20
1,50	13,82
2,00	15,98
2,50	17,83
3,00	19,45
3,50	21,18
4,00	22,66
4,50	24,25
5,00	25,42

4701

180°
Vitone ceramico
Ceramic discs

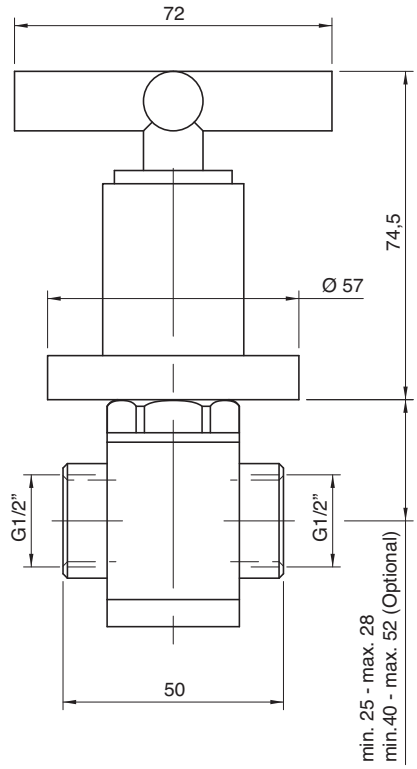

4700 D403 A00

Getto vasca a parete con deviatore e doccetta

Wall mtd bathtub spout w/hand shower
Wanneneinlauf Wandmontage mit Handbrause
Caño de pared bañera con ducha de mano
Bec bain/douche mural avec douchette

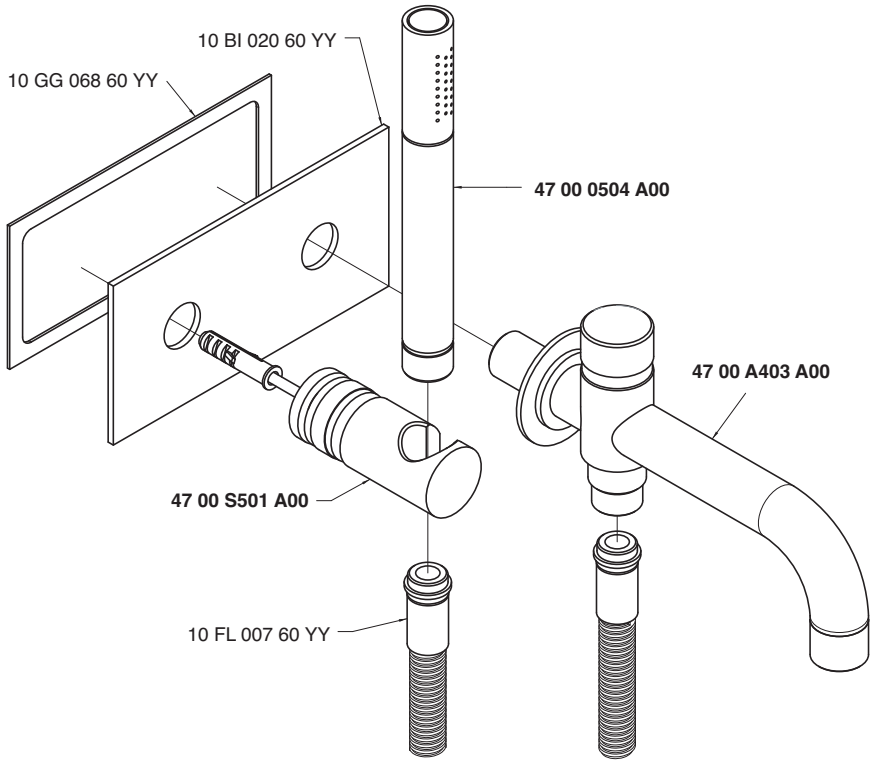

Getto vasca - Bathtub spout

Condizioni di prova - Test conditions

Acqua calda - Hot water: **60±2 °C**
Acqua fredda - Cold water: **20±2 °C**
Classe areatore - Aerator class: **B**

P [bar]	Q l/min
0,1	
0,2	
0,5	9,5
1,0	13,5
1,5	16,0
2,0	18,4
2,5	20,4
3,0	22,3
3,5	23,9
4,0	25,3
4,5	26,6
5,0	27,9

Doccetta - Hand shower

Condizioni di prova - Test conditions

Acqua calda - Hot water: **60±2 °C**
Acqua fredda - Cold water: **20±2 °C**

P [bar]	Q l/min
0,1	
0,2	
0,5	6,6
1,0	9,8
1,5	12,1
2,0	14,1
2,5	15,8
3,0	17,4
3,5	19,0
4,0	20,5
4,5	21,8
5,0	22,3

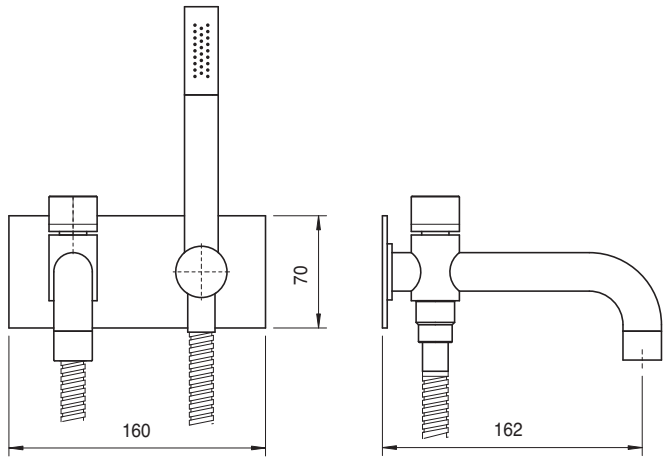

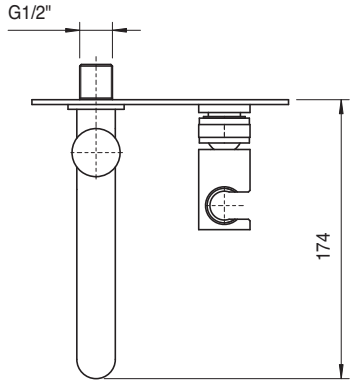

4700 0414 A00

Set doccia completo di presa acqua a muro

Shower set
Duschgarnitur
Juego de ducha
Garniture douche

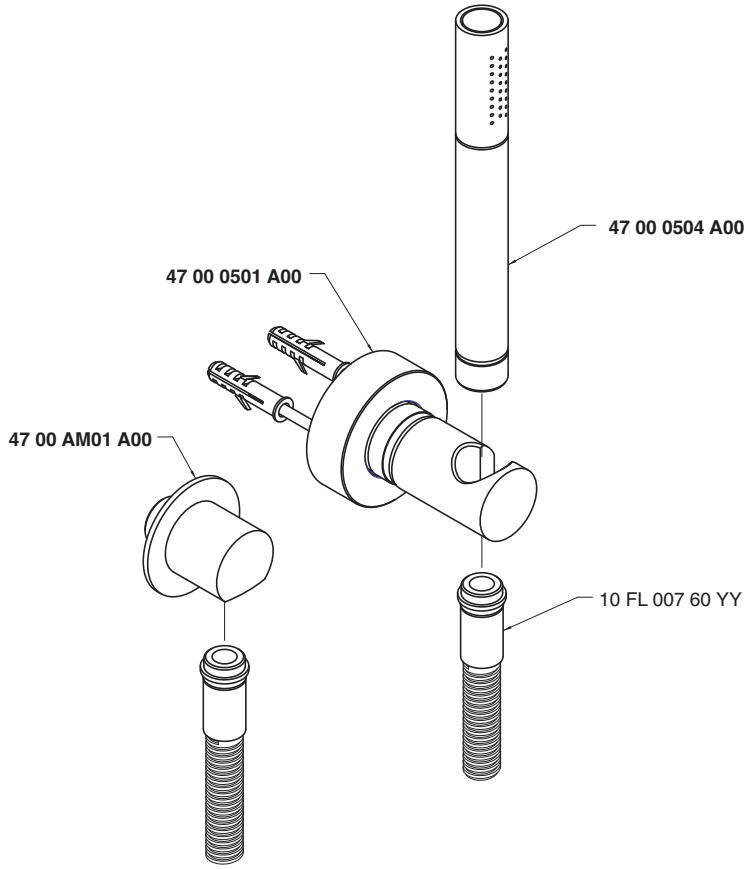

Condizioni di prova - Test conditions

Acqua calda - Hot water: **60±2 °C**
Acqua fredda - Cold water: **20±2 °C**

P [bar]	Q l/min
0,1	
0,2	
0,5	6,6
1,0	9,8
1,5	12,1
2,0	14,1
2,5	15,8
3,0	17,4
3,5	19,0
4,0	20,5
4,5	21,8
5,0	22,3

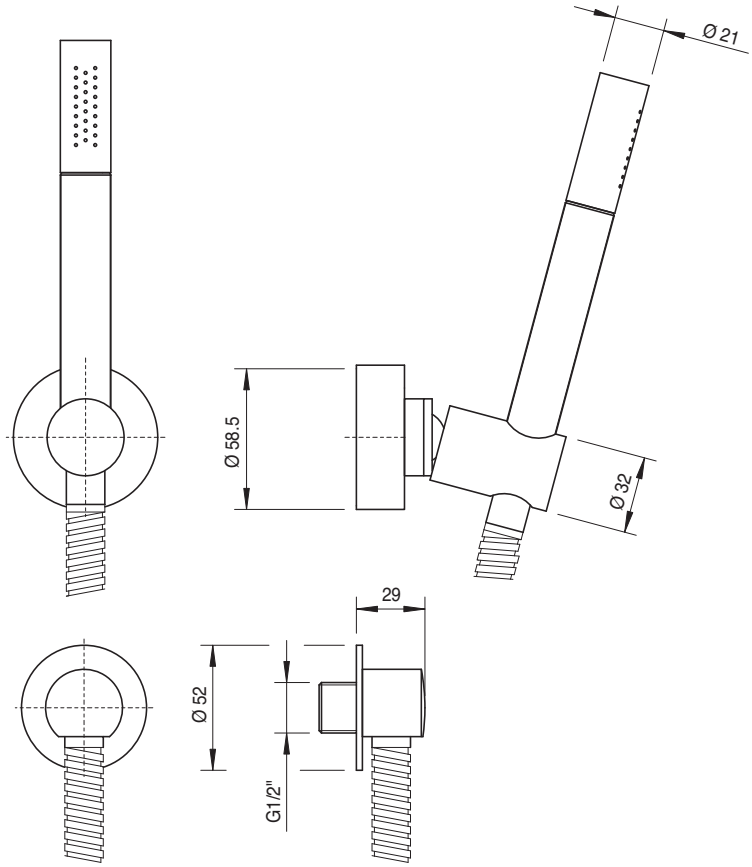

4700 E414 A00

*Set doccia con doccetta multifuzione completo di presa acqua a muro

Shower set with multipurpose hand shower
Duschgarnitur mit Multifunktionshandbrause
Juego de ducha con ducha de mano multifunción
Garniture douche avec douchette multifonctions

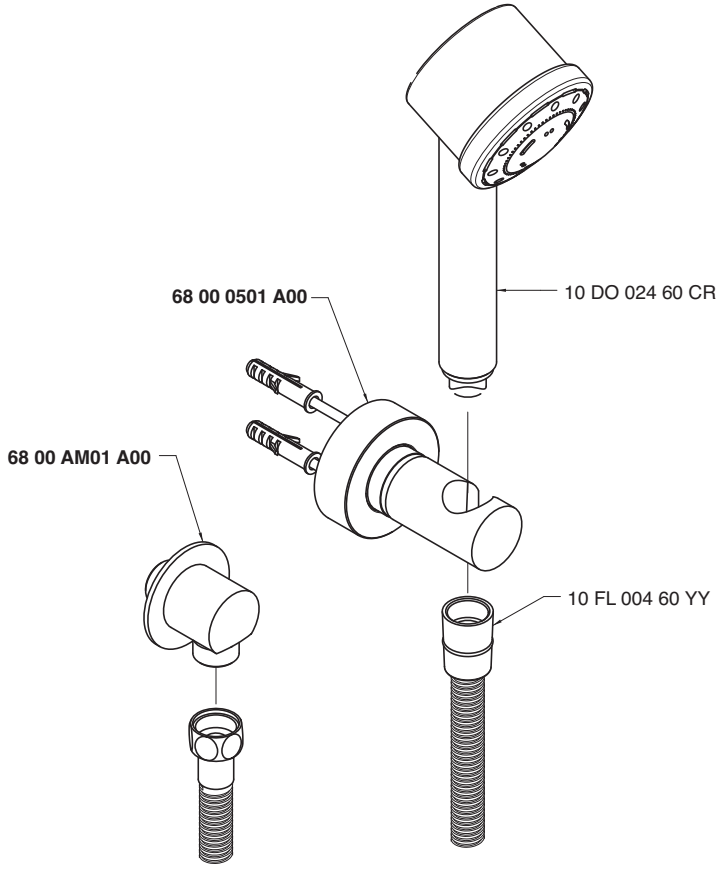

Condizioni di prova - Test conditions

Acqua calda - Hot water: **60±2 °C**
Acqua fredda - Cold water: **20±2 °C**

P [bar]	Q l/min
0,1	
0,2	
0,5	4,9
1,0	7,0
1,5	8,6
2,0	9,8
2,5	10,7
3,0	11,2
3,5	11,3
4,0	11,3
4,5	11,3
5,0	11,5

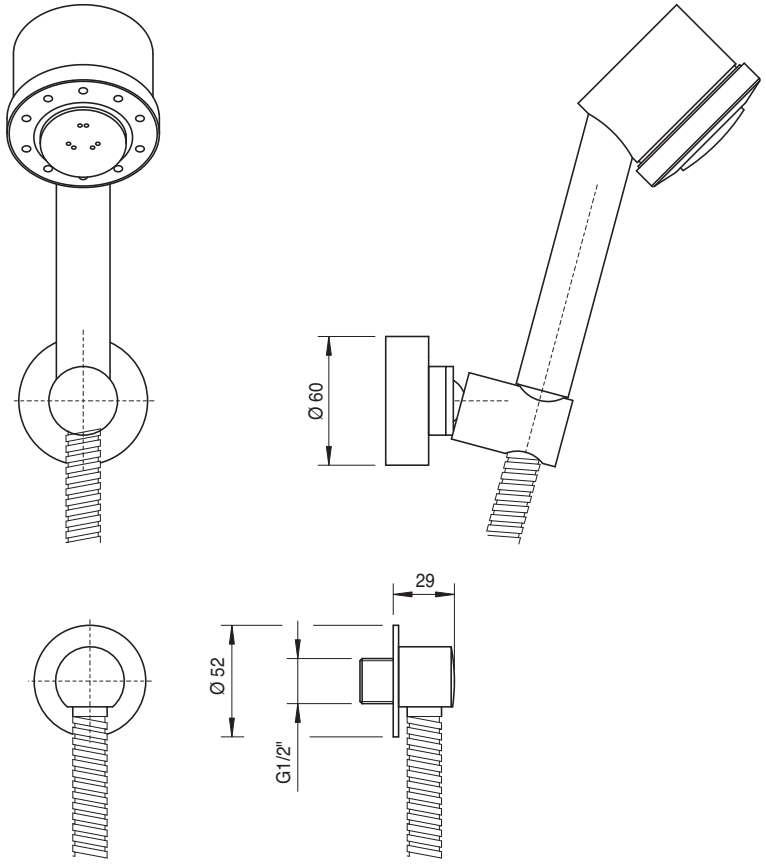

4700 0417 A00

Doccia con asta saliscendi

Shower set w. sliding bar
Duschgarn. m. Gleitstange
Ducha con barra corredera
Garniture douche avec barre coulissante

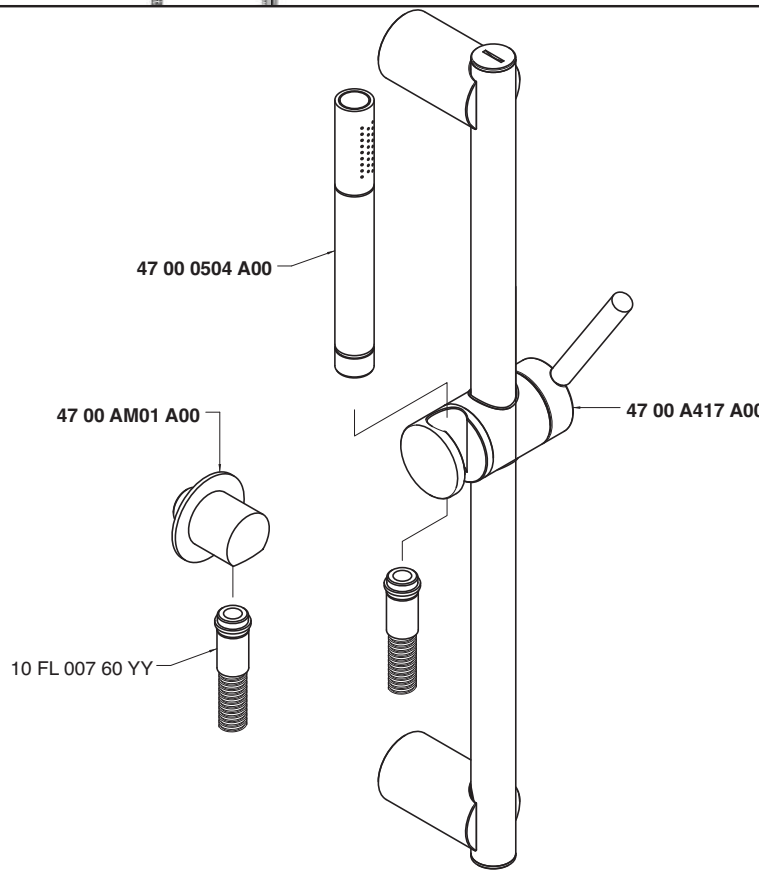

Condizioni di prova - Test conditions

Acqua calda - Hot water: **60±2 °C**
Acqua fredda - Cold water: **20±2 °C**

P [bar]	Q l/min
0,1	
0,2	
0,5	6,6
1,0	9,8
1,5	12,1
2,0	14,1
2,5	15,8
3,0	17,4
3,5	19,0
4,0	20,5
4,5	21,8
5,0	22,3

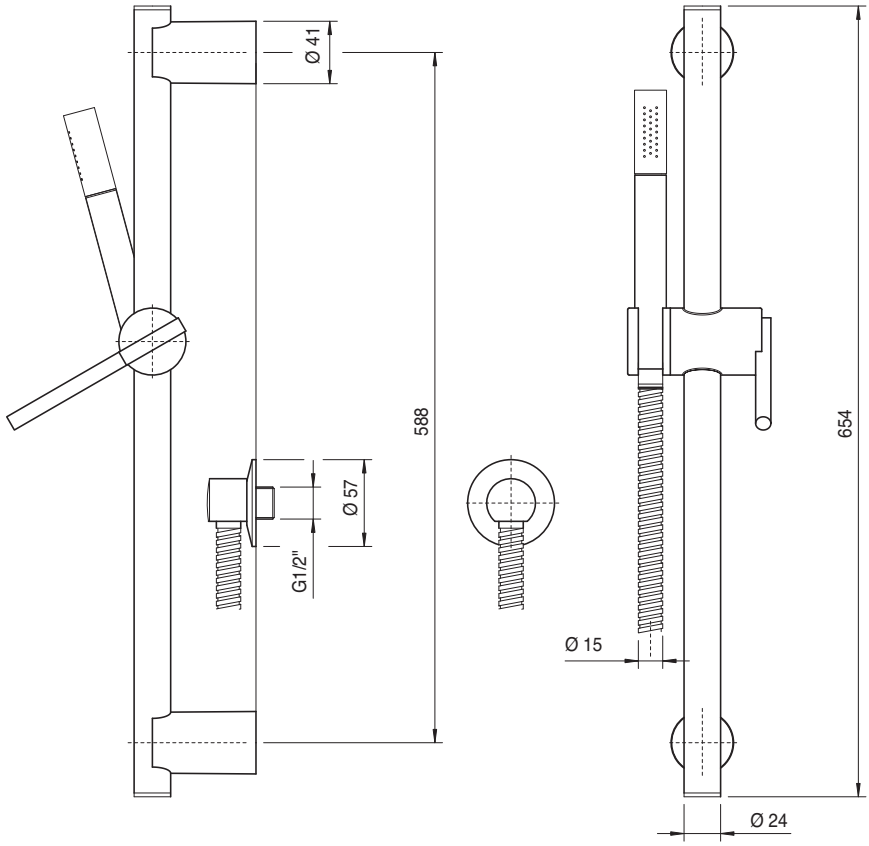

4700 0420 A00

Braccio doccia con soffione anticalcare

Shower head, complete, w/anti-limescale outlet
Brausearm komplett mit Antikalkbrausekopf
Brazo ducha completo con plato antisarro
Douche de tête complète avec pomme anti-calcaire

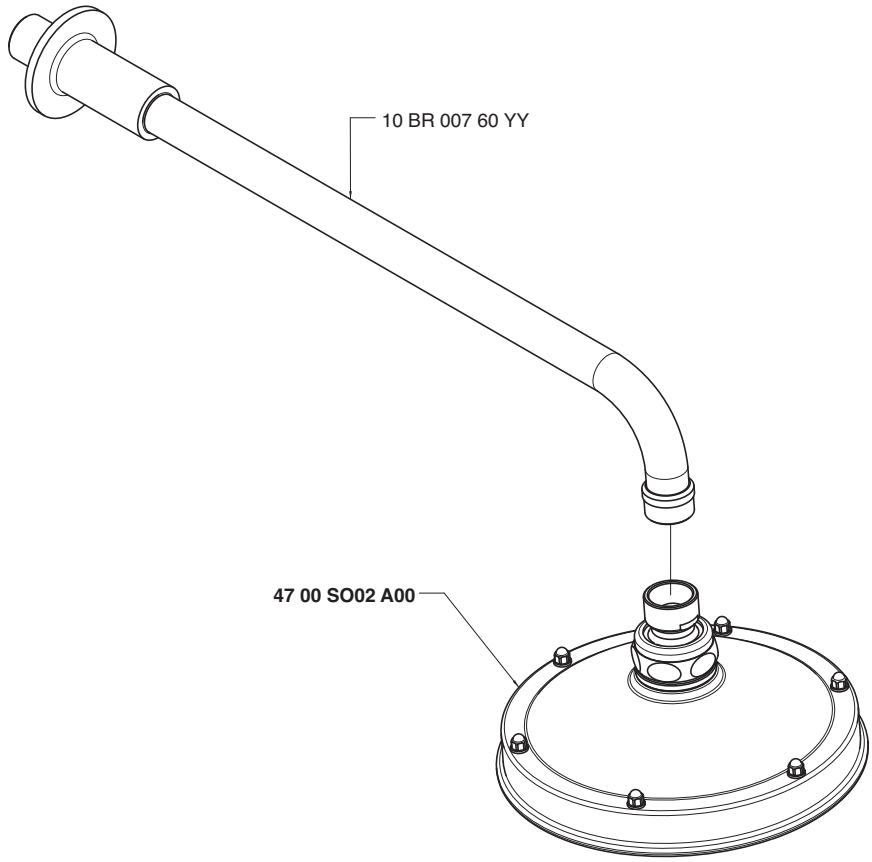

Condizioni di prova - Test conditions

Acqua calda - Hot water: **60±2 °C**
Acqua fredda - Cold water: **20±2 °C**

P [bar]	Q l/min
0,10	
0,20	
0,50	19,60
1,00	27,40
1,50	33,40
2,00	38,40
2,50	42,80
3,00	46,60
3,50	50,10
4,00	53,30
4,50	56,30
5,00	59,20

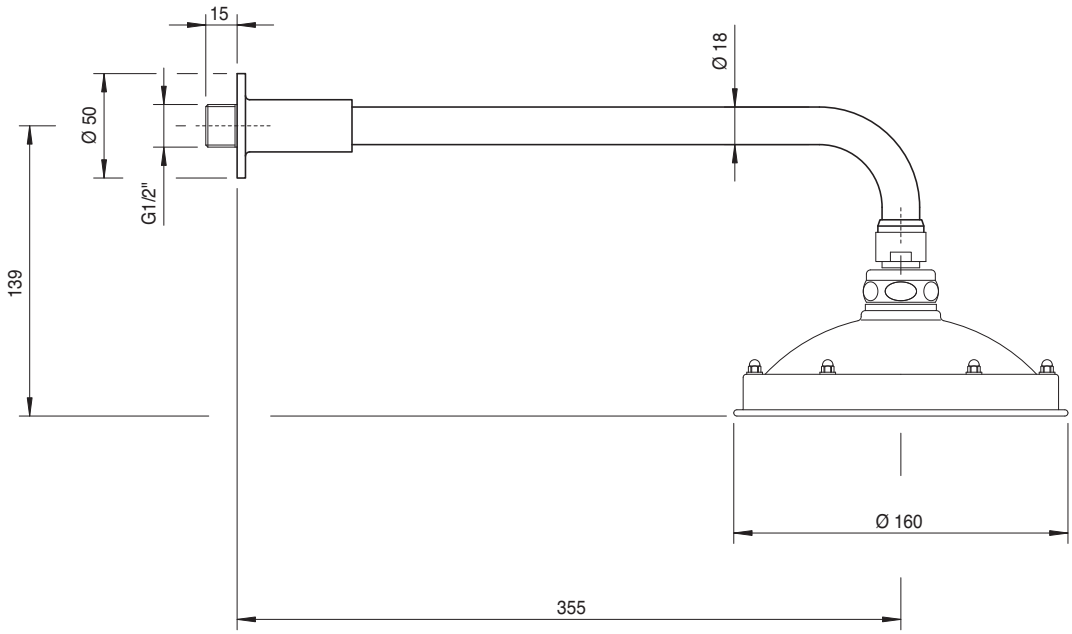

4700 3103 A00
4701 3103 A00

Monoforo lavello collo girevole quadro

Single-hole sink set w/revolving square spout
Spülbecken-Einlochbatterie mit quadrat. Schwenkauslauf
Monobloc fregadero caño giratorio cuadrado
Mélangeur évier étoile monotrou, bec orientable carré

Codice - Code	Variante - Variant A
47 00 3103 A00	**47 00 A313 A00**
47 01 3103 A00	**47 01 A313 A00**

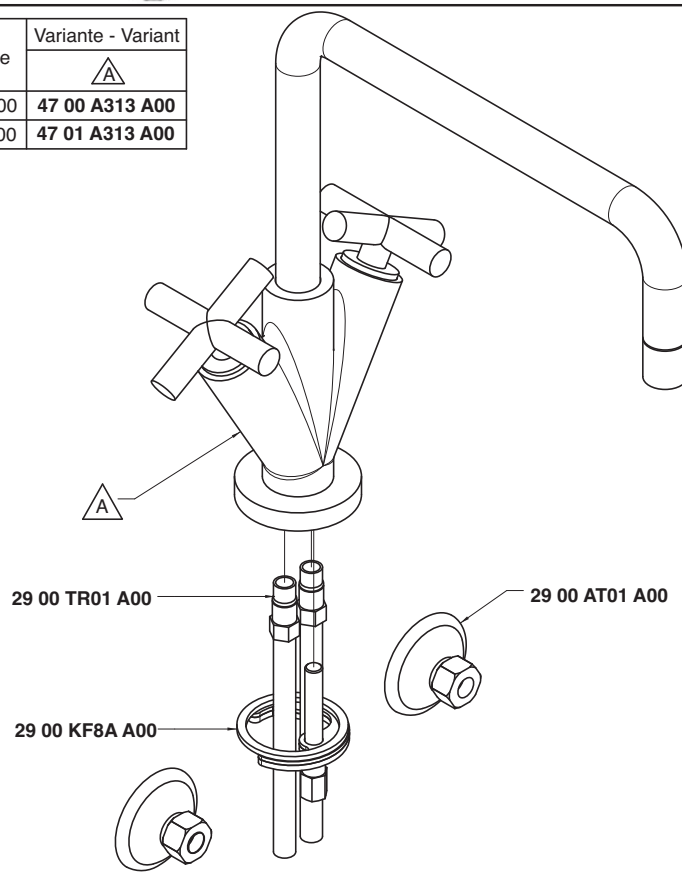

Condizioni di prova - Test conditions
Acqua calda - Hot water: **60±2 °C**
Acqua fredda - Cold water: **20±2 °C**
Classe areatore - Aerator class: **V**

P [bar]	Q l/min
0,10	
0,20	
0,50	5,58
1,00	8,13
1,50	10,00
2,00	11,60
2,50	12,90
3,00	14,10
3,50	15,20
4,00	16,20
4,50	17,20
5,00	18,10

4700

Vitone tradizionale
Compression valves

Condizioni di prova - Test conditions
Acqua calda - Hot water: **60±2 °C**
Acqua fredda - Cold water: **20±2 °C**
Classe areatore - Aerator class: **V**

P [bar]	Q l/min
0,10	
0,20	
0,50	5,50
1,00	8,00
1,50	9,90
2,00	11,50
2,50	12,90
3,00	14,10
3,50	15,30
4,00	16,40
4,50	17,40
5,00	18,40

4701

180°
Vitone ceramico
Ceramic discs

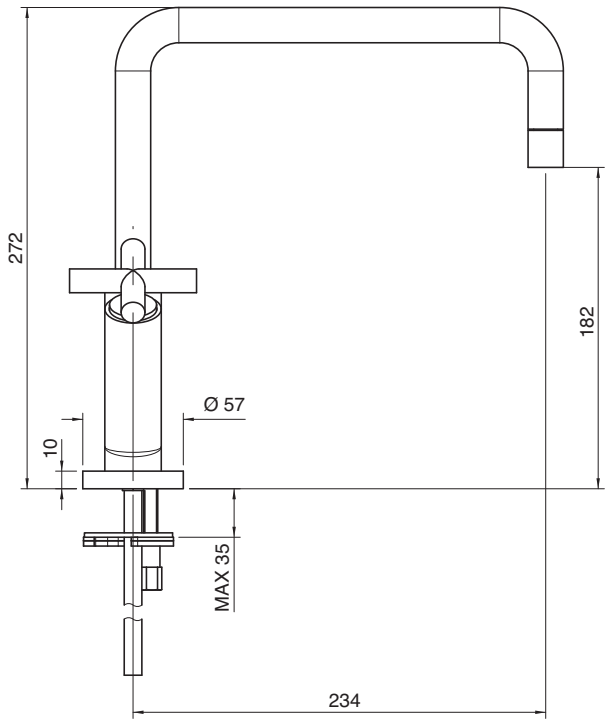

4700 3103 AL0
4701 3103 AL0

Monoforo lavello collo girevole tondo

Single-hole sink set w/revolving round spout
Spülbecken-Einlochbatterie mit rundem Schwenkauslauf
Monobloc fregadero caño giratorio redondo
Mélangeur évier étoile monotrou, bec orientable rond

Codice - Code	Variante - Variant A
47 00 3103 AL0	**47 00 A313 AL0**
47 01 3103 AL0	**47 01 A313 AL0**

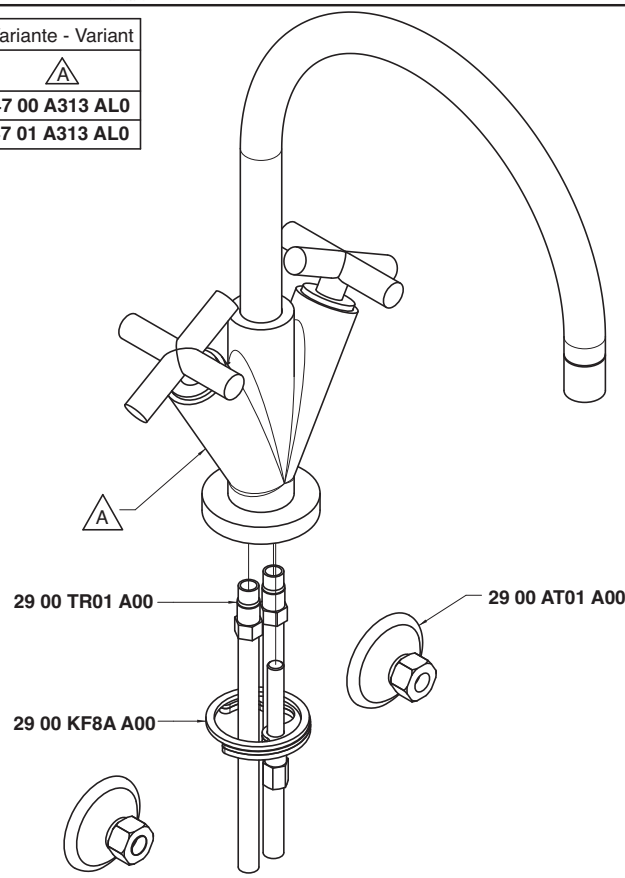

Condizioni di prova - Test conditions
Acqua calda - Hot water: **60±2 °C**
Acqua fredda - Cold water: **20±2 °C**
Classe areatore - Aerator class: **V**

P [bar]	Q l/min
0,10	
0,20	
0,50	5,58
1,00	8,13
1,50	10,00
2,00	11,60
2,50	12,90
3,00	14,10
3,50	15,20
4,00	16,20
4,50	17,20
5,00	18,10

4700

Vitone tradizionale
Compression valves

Condizioni di prova - Test conditions
Acqua calda - Hot water: **60±2 °C**
Acqua fredda - Cold water: **20±2 °C**
Classe areatore - Aerator class: **V**

P [bar]	Q l/min
0,10	
0,20	
0,50	5,50
1,00	8,00
1,50	9,90
2,00	11,50
2,50	12,90
3,00	14,10
3,50	15,30
4,00	16,40
4,50	17,40
5,00	18,40

4701

180°
Vitone ceramico
Ceramic discs

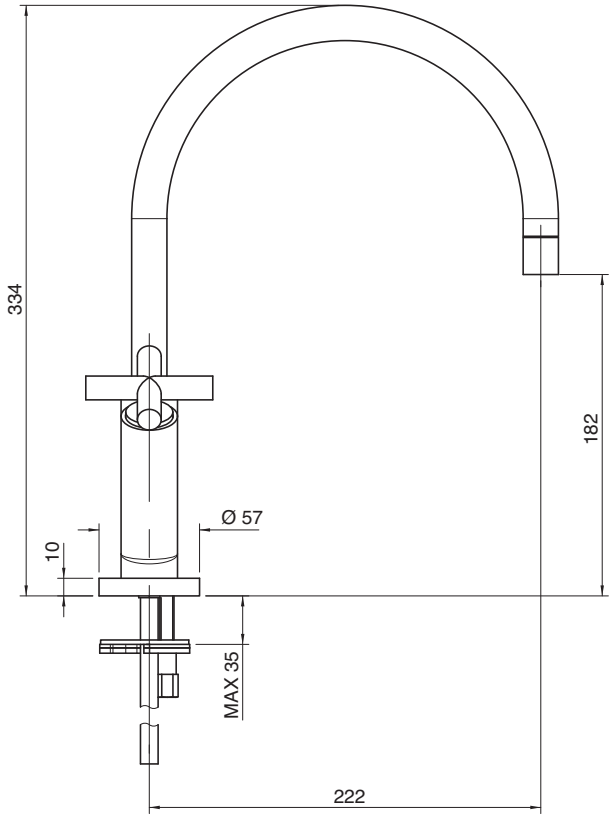

4700 4103 A00
4701 4103 A00

Monoforo lavello collo girevole (small)

Single-hole sink set w/ revolving spout
Spülbecken-Einlochbatterie mit Schwenkauslauf
Monobloc fregadero caño giratorio
Mélangeur évier monotrou avec bec orientable

Codice - Code	Variante - Variant A
47 00 4103 A00	**47 00 A413 A00**
47 01 4103 A00	**47 01 A413 A00**

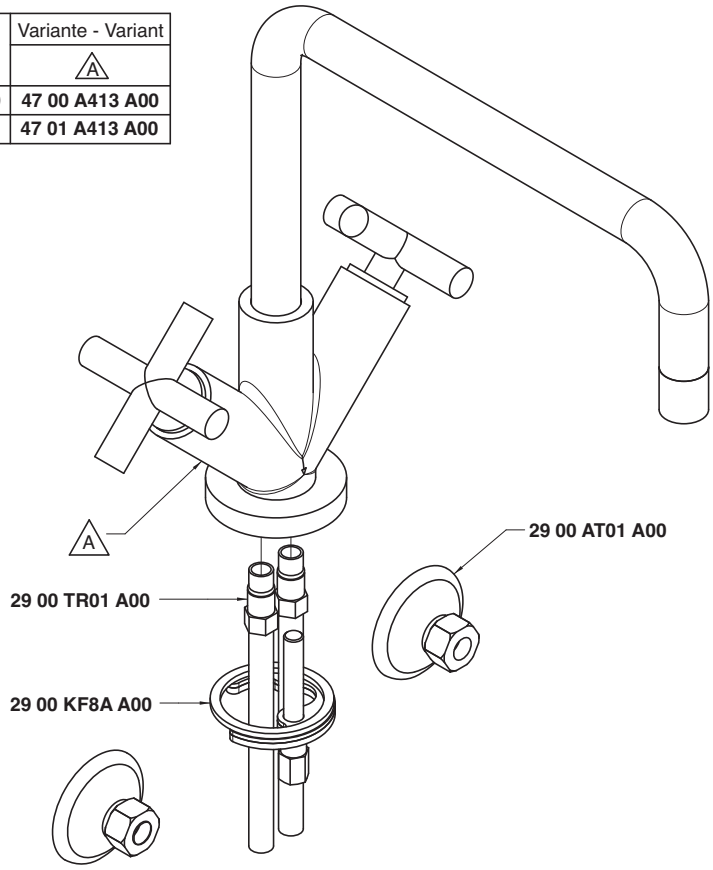

Condizioni di prova - Test conditions
Acqua calda - Hot water: **60±2 °C**
Acqua fredda - Cold water: **20±2 °C**
Classe areatore - Aerator class: **V**

P [bar]	Q l/min
0,10	
0,20	
0,50	5,58
1,00	8,13
1,50	10,00
2,00	11,60
2,50	12,90
3,00	14,10
3,50	15,20
4,00	16,20
4,50	17,20
5,00	18,10

4700

Vitone tradizionale
Compression valves

Condizioni di prova - Test conditions
Acqua calda - Hot water: **60±2 °C**
Acqua fredda - Cold water: **20±2 °C**
Classe areatore - Aerator class: **V**

P [bar]	Q l/min
0,10	
0,20	
0,50	5,50
1,00	8,00
1,50	9,90
2,00	11,50
2,50	12,90
3,00	14,10
3,50	15,30
4,00	16,40
4,50	17,40
5,00	18,40

4701

180°
Vitone ceramico
Ceramic discs

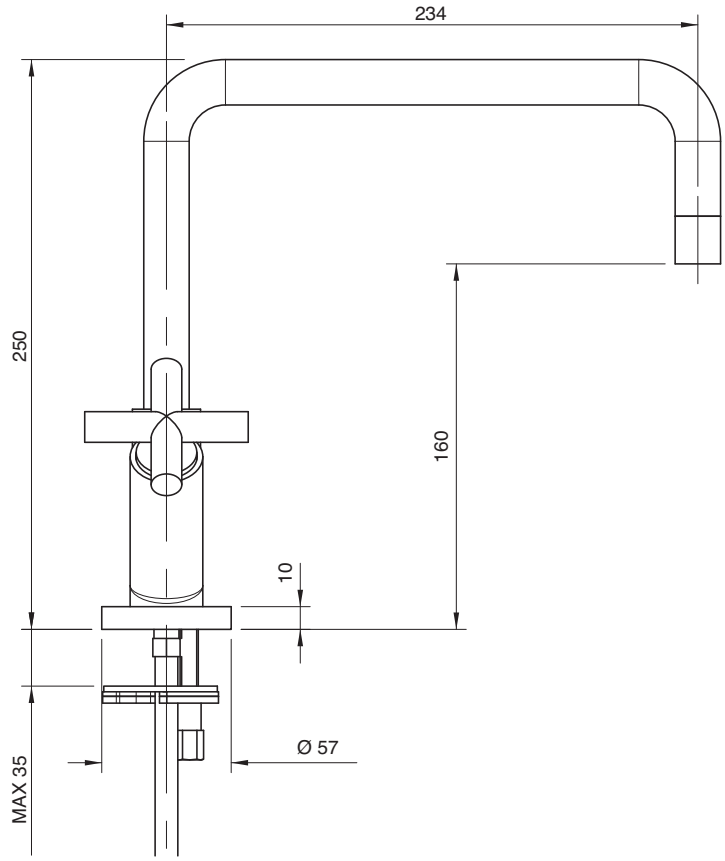

4700 4103 AL0
4701 4103 AL0

Monoforo lavello collo tondo girevole scarico automatico (small)

Single-hole sink set w/round revolving spout and automatic drain
Spülbecken-Einlochbatterie mit rundem Schwenkauslauf und automatische Ablauf
Monobloc fregadero caño giratorio redondo y desagüe automático
Mélangeur évier monotrou avec bec orientable rond et vidange automatique

Codice - Code	Variante - Variant
	A
47 00 4103 AL0	**47 00 A413 AL0**
47 01 4103 AL0	**47 01 A413 AL0**

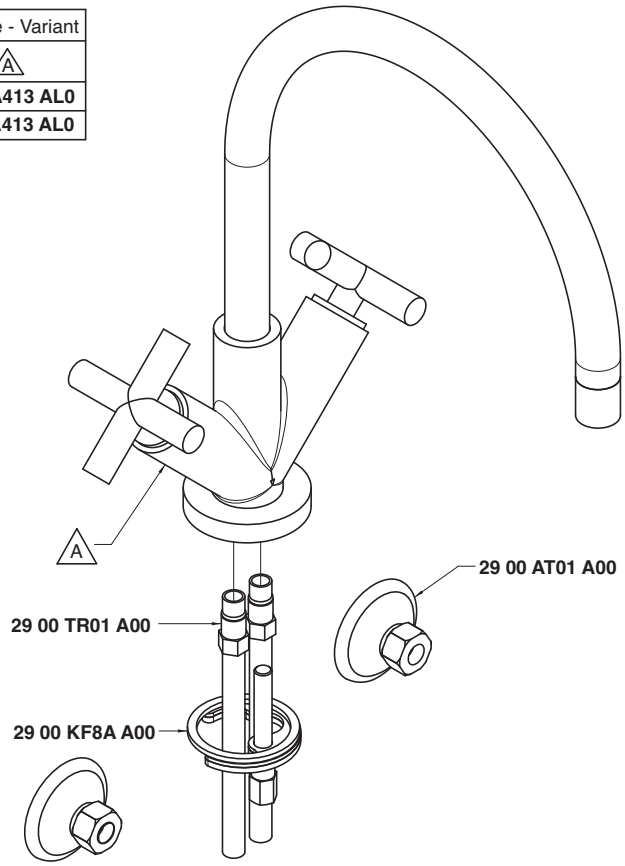

Condizioni di prova - Test conditions

Acqua calda - Hot water: **60±2 °C**
Acqua fredda - Cold water: **20±2 °C**
Classe areatore - Aerator class: **V**

P [bar]	Q l/min
0,10	
0,20	
0,50	5,58
1,00	8,13
1,50	10,00
2,00	11,60
2,50	12,90
3,00	14,10
3,50	15,20
4,00	16,20
4,50	17,20
5,00	18,10

4700

Vitone tradizionale
Compression valves

Condizioni di prova - Test conditions

Acqua calda - Hot water: **60±2 °C**
Acqua fredda - Cold water: **20±2 °C**
Classe areatore - Aerator class: **V**

P [bar]	Q l/min
0,10	
0,20	
0,50	5,50
1,00	8,00
1,50	9,90
2,00	11,50
2,50	12,90
3,00	14,10
3,50	15,30
4,00	16,40
4,50	17,40
5,00	18,40

4701

180°
Vitone ceramico
Ceramic discs

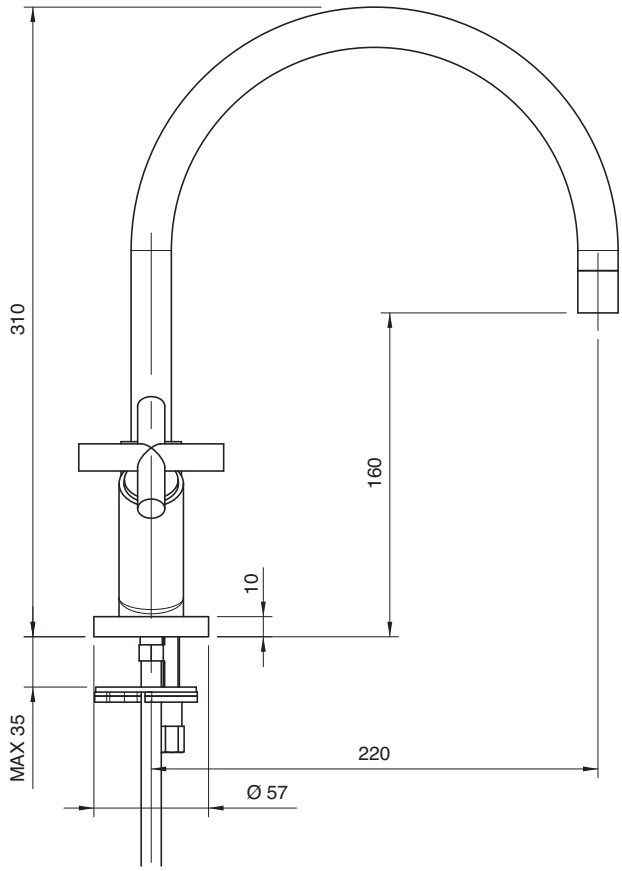

4700 0606 A00
4701 0606 A00

Lavello collo girevole

Sink mixer w/revolving spout
Spülb.batt. Schwenkauslauf
Fregadero caño giratorio
Mélangeur évier bec orientable

Codice - Code	Variante - Variant A
47 00 0606 A00	**47 00 0706 A00**
47 01 0606 A00	**47 01 0706 A00**

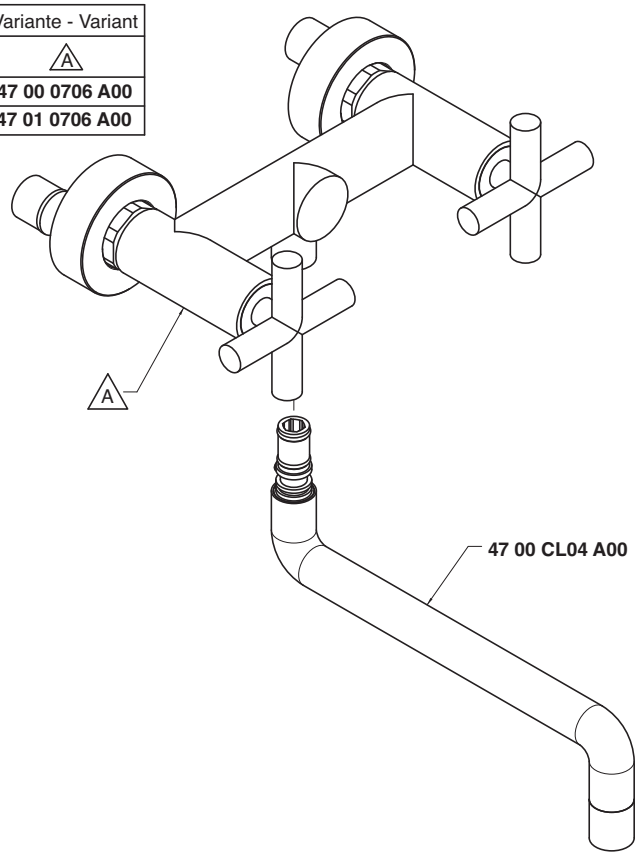

Condizioni di prova - Test conditions

Acqua calda - Hot water: **60±2 °C**
Acqua fredda - Cold water: **20±2 °C**
Classe areatore - Aerator class: **V**

P [bar]	Q l/min
0,1	
0,2	
0,5	6,0
1,0	8,4
1,5	10,2
2,0	11,6
2,5	12,4
3,0	13,1
3,5	13,3
4,0	13,6
4,5	13,8
5,0	14,1

4700

Vitone tradizionale
Compression valves

Condizioni di prova - Test conditions

Acqua calda - Hot water: **60±2 °C**
Acqua fredda - Cold water: **20±2 °C**
Classe areatore - Aerator class: **V**

P [bar]	Q l/min
0,10	
0,20	
0,50	6,23
1,00	8,77
1,50	10,60
2,00	12,26
2,50	13,67
3,00	14,95
3,50	16,18
4,00	17,23
4,50	18,25
5,00	19,20

4701

180°
Vitone ceramico
Ceramic discs

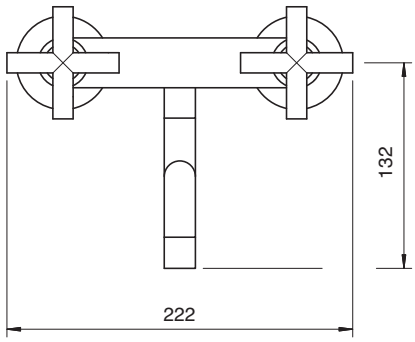

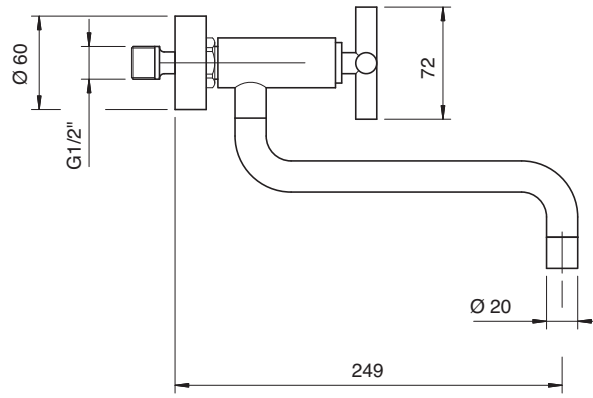

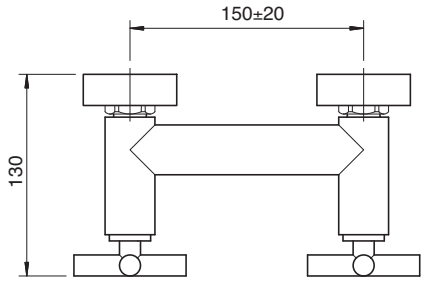

4702 0102 A00
4702 0102 AW0
4702 0102 AR0
4702 0102 AS0
4702 0102 AM0

Batteria lavabo collo girevole quadro

Washbasin set with square revolving spout
Waschtischbatterie m. Schwenkauslauf quadrat.
Batería lavabo caño giratorio cuadrado
Mélangeur lavabo, bec orientable carré

Codice - Code	Variante - Variant	
	A	B
47 02 0102 A00	**47 02 S105 A00**	**47 02 D105 A00**
47 02 0102 AM0	**47 02 S105 AM0**	**47 02 D105 AM0**
47 02 0102 AW0	**47 02 S105 AW0**	**47 02 D105 AW0**
47 02 0102 AR0	**47 02 S105 AR0**	**47 02 D105 AR0**
47 02 0102 AS0	**47 02 S105 AS0**	**47 02 D105 AS0**

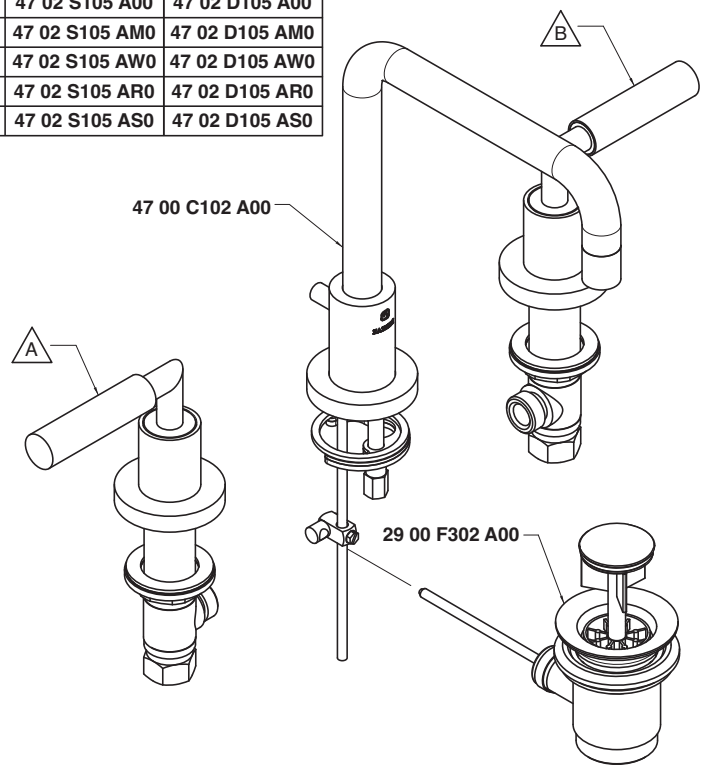

Condizioni di prova - Test conditions

Acqua calda - Hot water: **60±2 °C**
Acqua fredda - Cold water: **20±2 °C**
Classe areatore - Aerator class: **V**

P [bar]	Q l/min
0,10	
0,20	
0,50	5,37
1,00	7,60
1,50	9,40
2,00	10,80
2,50	12,10
3,00	13,11
3,50	14,10
4,00	15,10
4,50	16,00
5,00	16,80

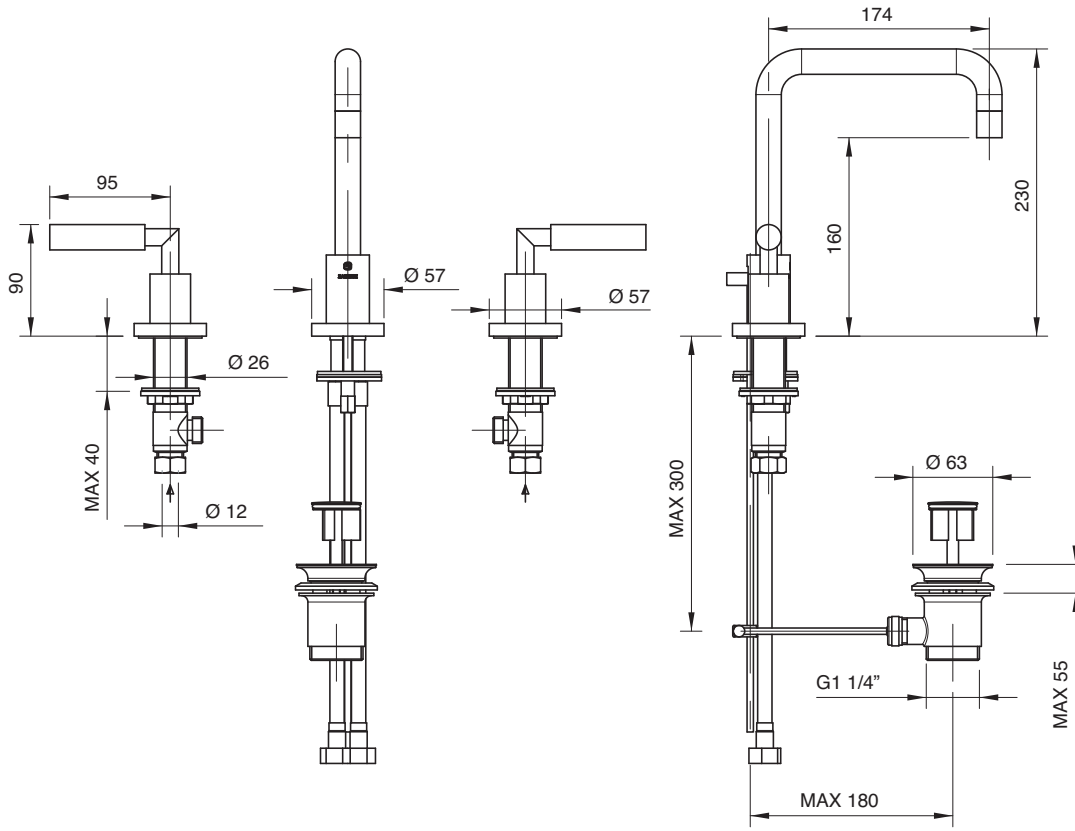

4702 0102 AL0
4702 0102 ALW
4702 0102 ALR
4702 0102 ALS
4702 0102 ALM

Batteria lavabo collo girevole tondo

Washbasin set with round revolving spout
Waschtischbatterie m. Schwenkauslauf rund
Batería lavabo caño giratorio redondo
Mélangeur lavabo, bec orientable rond

Codice - Code	Variante - Variant	
	A	B
47 02 0102 AL0	**47 02 S105 A00**	**47 02 D105 A00**
47 02 0102 AML	**47 02 S105 AM0**	**47 02 D105 AM0**
47 02 0102 ALR	**47 02 S105 AR0**	**47 02 D105 AR0**
47 02 0102 ALS	**47 02 S105 AS0**	**47 02 D105 AS0**
47 02 0102 ALW	**47 02 S105 AW0**	**47 02 D105 AW0**

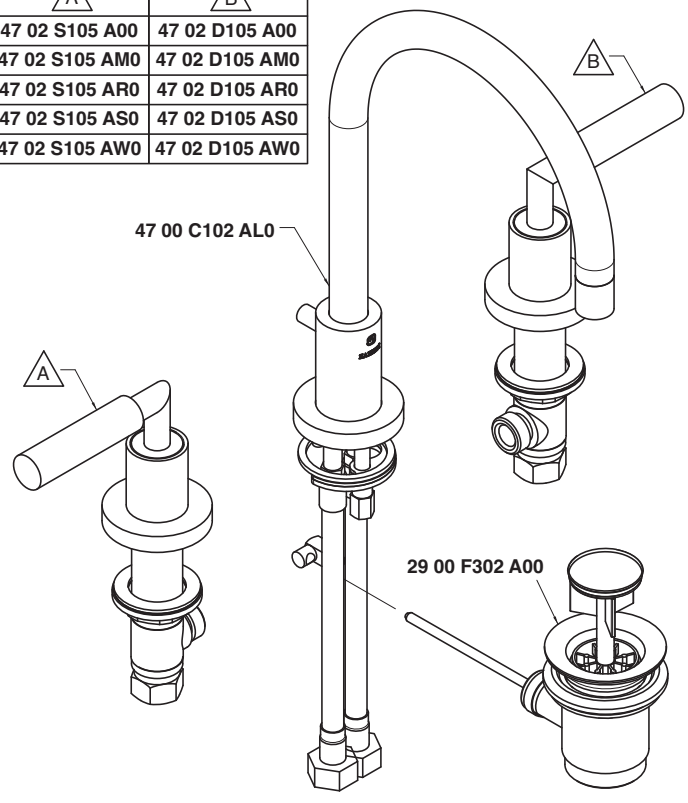

Condizioni di prova - Test conditions

Acqua calda - Hot water: **60±2 °C**
Acqua fredda - Cold water: **20±2 °C**
Classe areatore - Aerator class: **V**

P [bar]	Q l/min
0,10	
0,20	
0,50	5,37
1,00	7,60
1,50	9,40
2,00	10,80
2,50	12,10
3,00	13,11
3,50	14,10
4,00	15,10
4,50	16,00
5,00	16,80

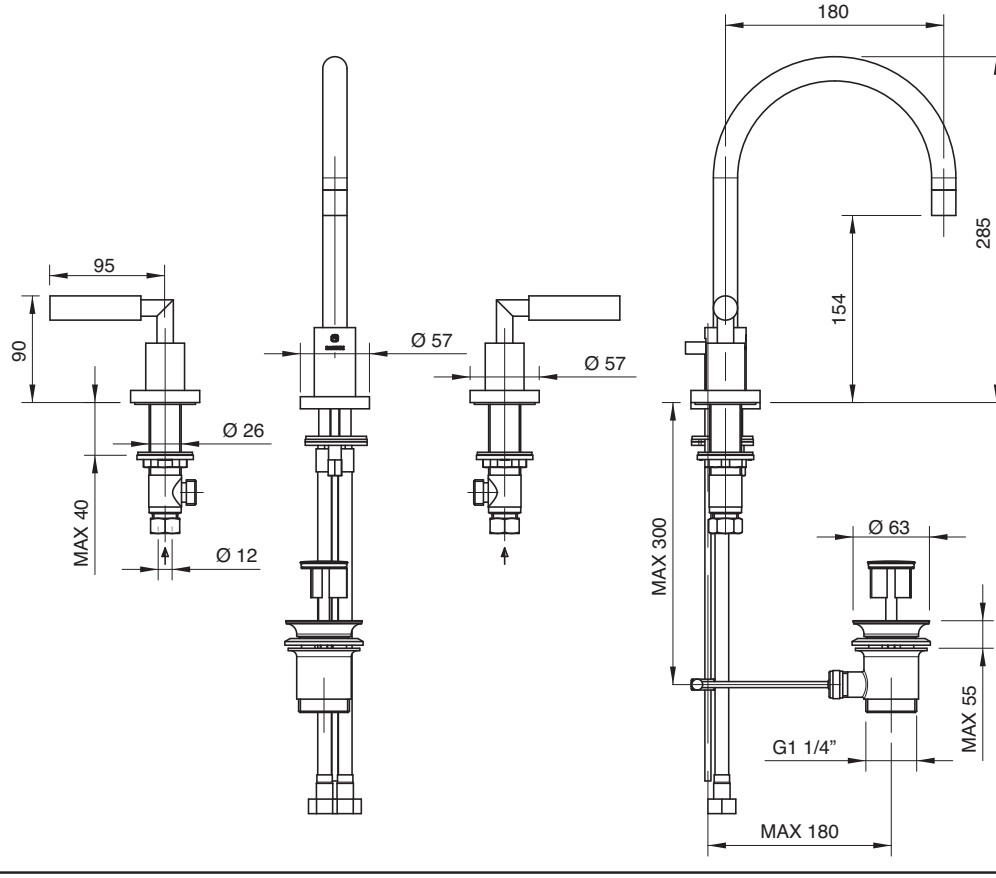

4702 0201 A00
4702 0201 AW0
4702 0201 AR0
4702 0201 AS0
4702 0201 AM0

Batteria bidet

Bidet set
Bidet-Batterie
Batería bidé
Mélangeur bidet

Codice - Code	Variante - Variant	
	A	B
47 02 0201 A00	**47 02 S202 A00**	**47 02 D202 A00**
47 02 0201 AM0	**47 02 S202 AM0**	**47 02 D202 AM0**
47 02 0201 AR0	**47 02 S202 AR0**	**47 02 D202 AR0**
47 02 0201 AS0	**47 02 S202 AS0**	**47 02 D202 AS0**
47 02 0201 AW0	**47 02 S202 AW0**	**47 02 D202 AW0**

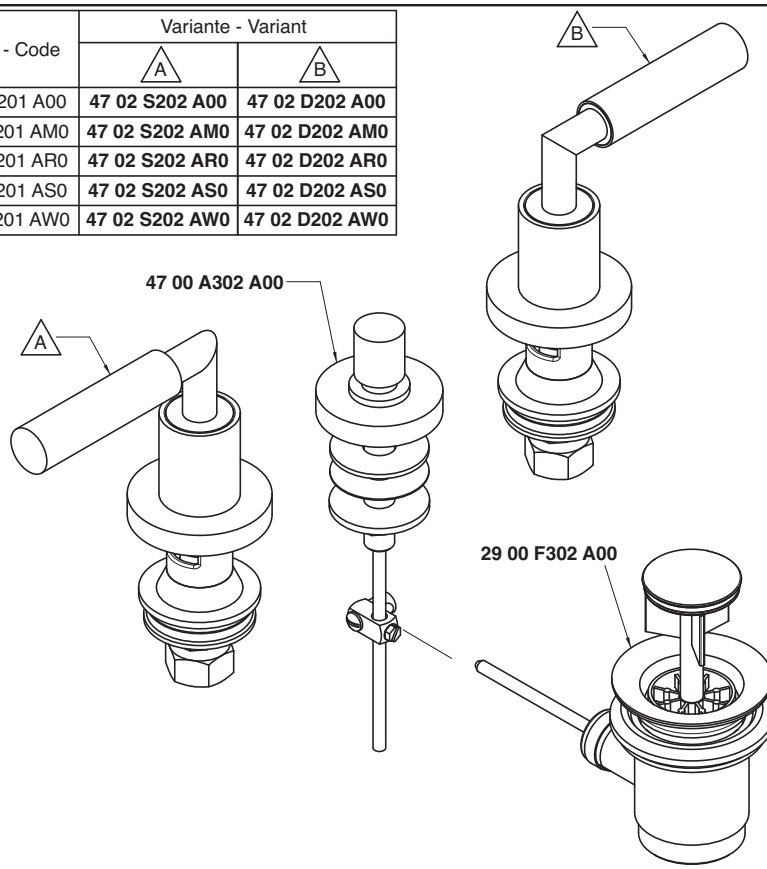

Condizioni di prova - Test conditions

Acqua calda - Hot water: **60±2 °C**
Acqua fredda - Cold water: **20±2 °C**
Classe areatore - Aerator class: **V**

P [bar]	Q l/min
0,1	
0,2	
0,5	30,8
1,0	44,0
1,5	54,0
2,0	62,0
2,5	70,0
3,0	76,0
3,5	82,0
4,0	88,0
4,5	94,0
5,0	99,0

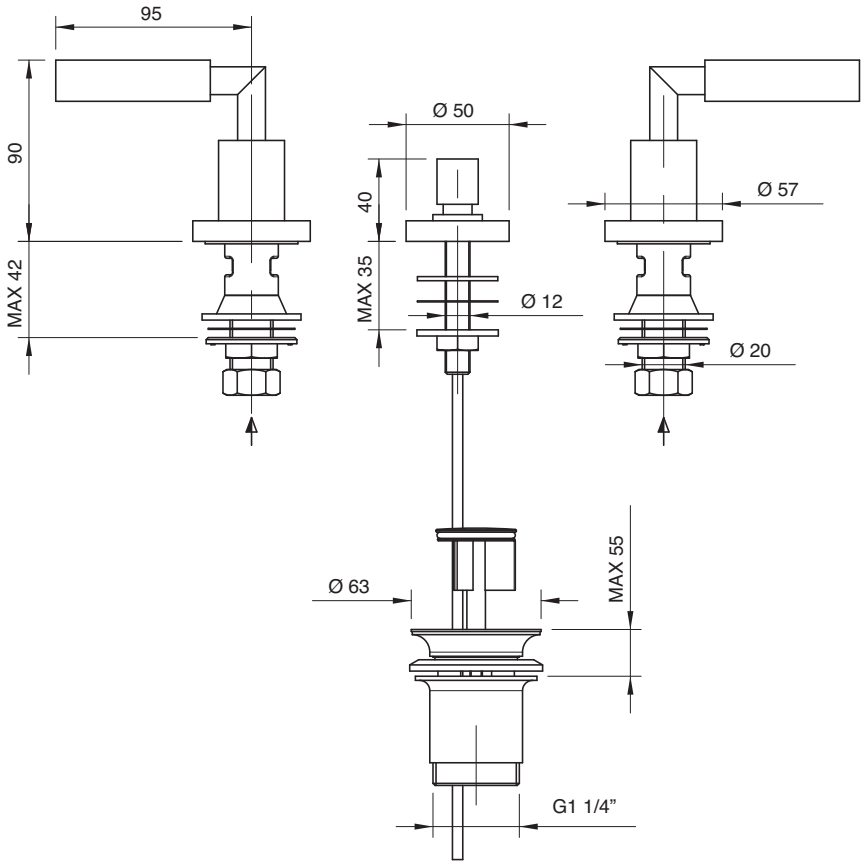

4702 0203 A00
4702 0203 AW0
4702 0203 AR0
4702 0203 AS0
4702 0203 AM0

Batteria bidet a 3 fori collo quadro

3 hole bidet set, square spout
Bidet-Dreilochbatterie quadrat. Auslauf
Batería bidé tres orificios caño cuadrado
Mélangeur bidet 3 trous, bec carré

Codice - Code	Variante - Variant	
	A	B
47 02 0203 A00	**47 02 S105 A00**	**47 02 D105 A00**
47 02 0203 AM0	**47 02 S105 AM0**	**47 02 D105 AM0**
47 02 0203 AR0	**47 02 S105 AR0**	**47 02 D105 AR0**
47 02 0203 AS0	**47 02 S105 AS0**	**47 02 D105 AS0**
47 02 0203 AW0	**47 02 S105 AW0**	**47 02 D105 AW0**

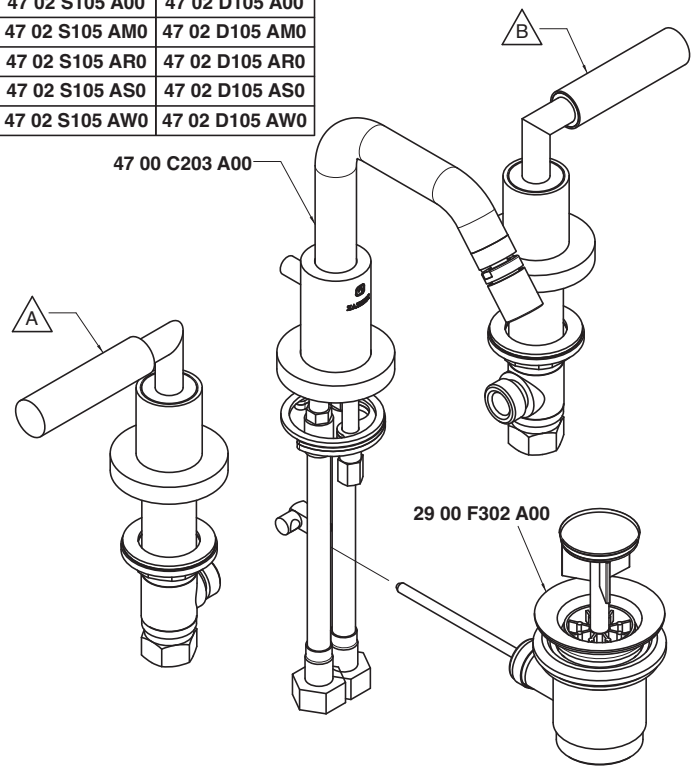

Condizioni di prova - Test conditions

Acqua calda - Hot water: **60±2 °C**
Acqua fredda - Cold water: **20±2 °C**
Classe areatore - Aerator class: **V**

P [bar]	Q l/min
0,10	
0,20	
0,50	5,40
1,00	7,60
1,50	9,40
2,00	10,80
2,50	12,00
3,00	13,20
3,50	14,30
4,00	15,30
4,50	16,20
5,00	17,10

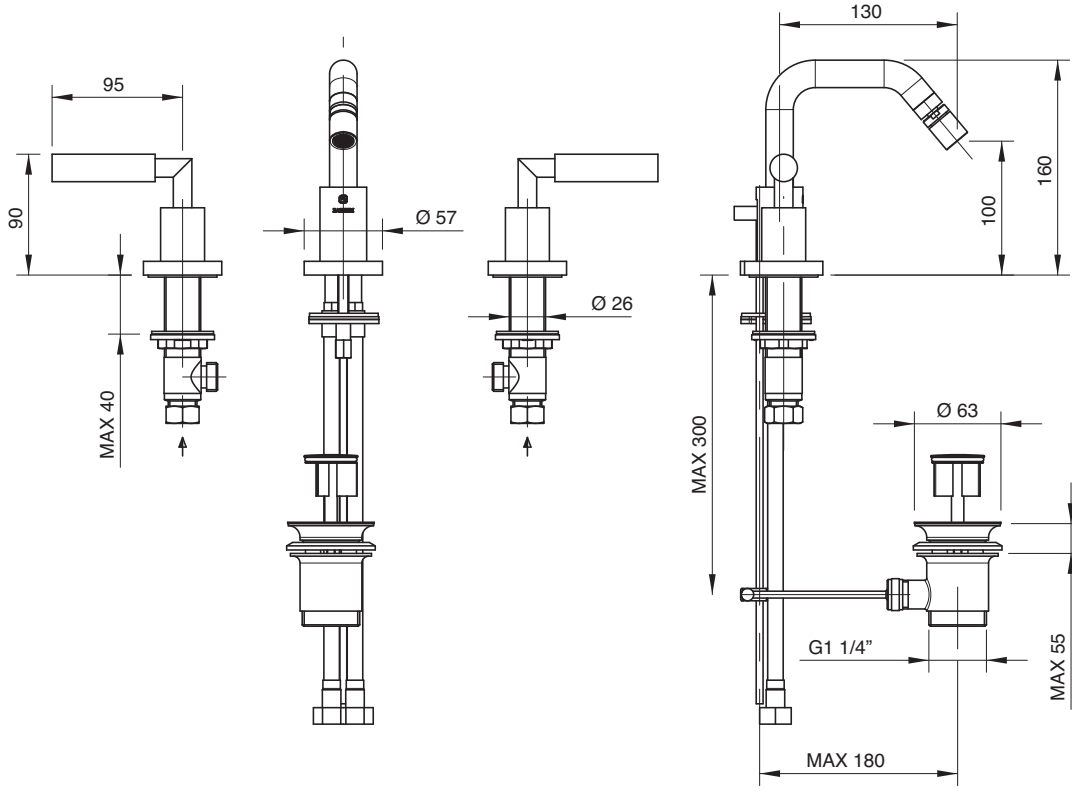

4702 0203 AL0
4702 0203 ALW
4702 0203 ALR
4702 0203 ALS
4702 0203 ALM

Batteria bidet a 3 fori collo tondo

3 hole bidet set, round spout
Bidet-Dreilochbatterie runder Auslauf
Batería bidé 3 orificios caño redondo
Mélangeur bidet 3 trous, bec rond

Codice - Code	Variante - Variant	
	A	B
47 02 0203 AL0	**47 02 S105 A00**	**47 02 D105 A00**
47 02 0203 ALM	**47 02 S105 AM0**	**47 02 D105 AM0**
47 02 0203 ALR	**47 02 S105 AR0**	**47 02 D105 AR0**
47 02 0203 ALS	**47 02 S105 AS0**	**47 02 D105 AS0**
47 02 0203 ALW	**47 02 S105 AW0**	**47 02 D105 AW0**

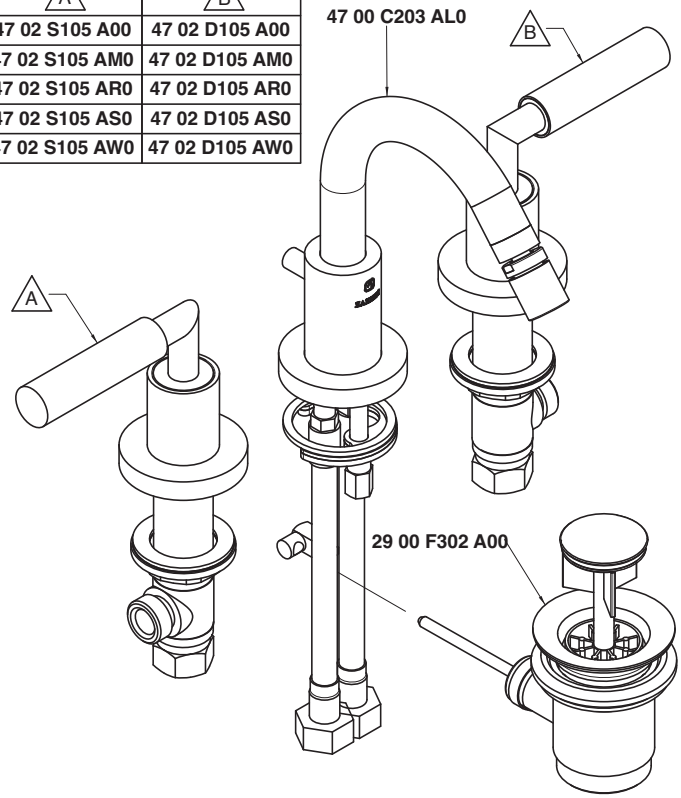

Condizioni di prova - Test conditions

Acqua calda - Hot water: **60±2 °C**
Acqua fredda - Cold water: **20±2 °C**
Classe areatore - Aerator class: **V**

P [bar]	Q l/min
0,10	
0,20	
0,50	5,40
1,00	7,60
1,50	9,40
2,00	10,80
2,50	12,00
3,00	13,20
3,50	14,30
4,00	15,30
4,50	16,20
5,00	17,10

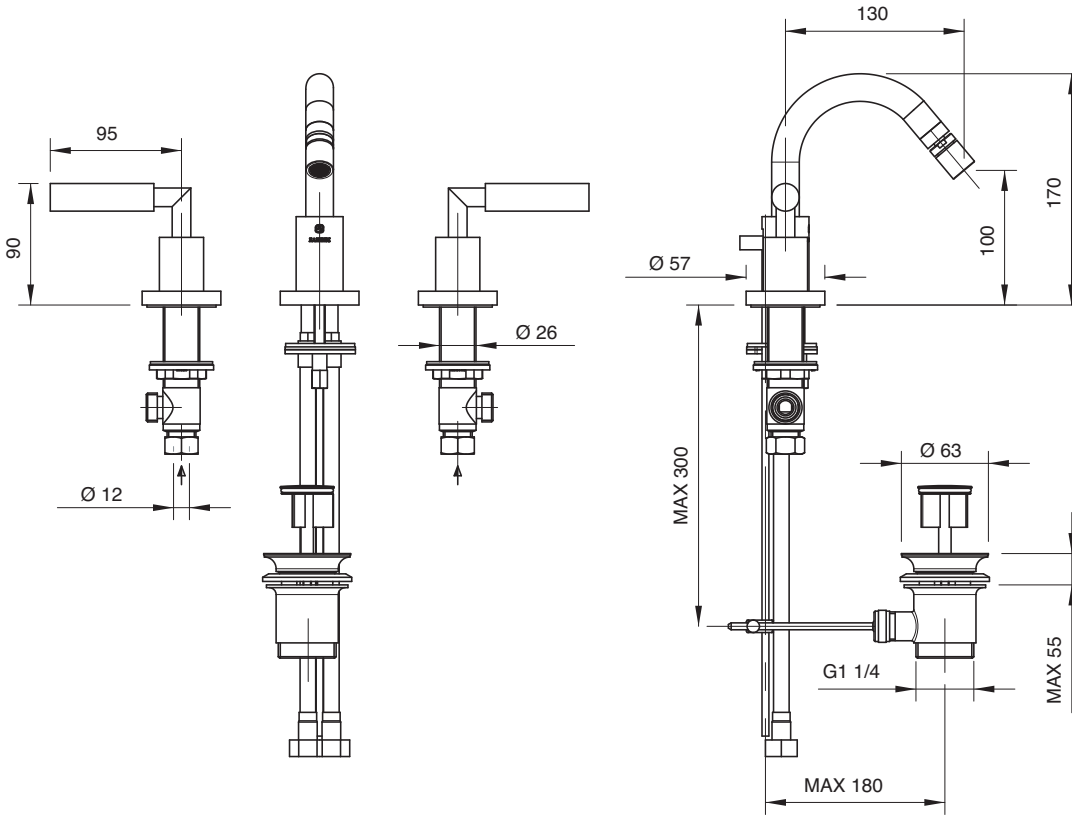

4702 3102 A00
4702 3102 AW0
4702 3102 AR0
4702 3102 AS0
4702 3102 AM0

Monoforo lavabo collo girevole quadro

Single-hole washbasin set w/revolving square spout
Waschtisch-Einlochbatterie mit quadrat. Schwenkauslauf
Monobloc lavabo caño giratorio cuadrado
Mélangeur lavabo étoile monotrou, bec orientable carré

Codice - Code	Variante - Variant A
47 02 3102 A00	**47 02 A312 A00**
47 02 3102 AW0	**47 02 A312 AW0**
47 02 3102 AR0	**47 02 A312 AR0**
47 02 3102 AS0	**47 02 A312 AS0**
47 02 3102 AM0	**47 02 A312 AM0**

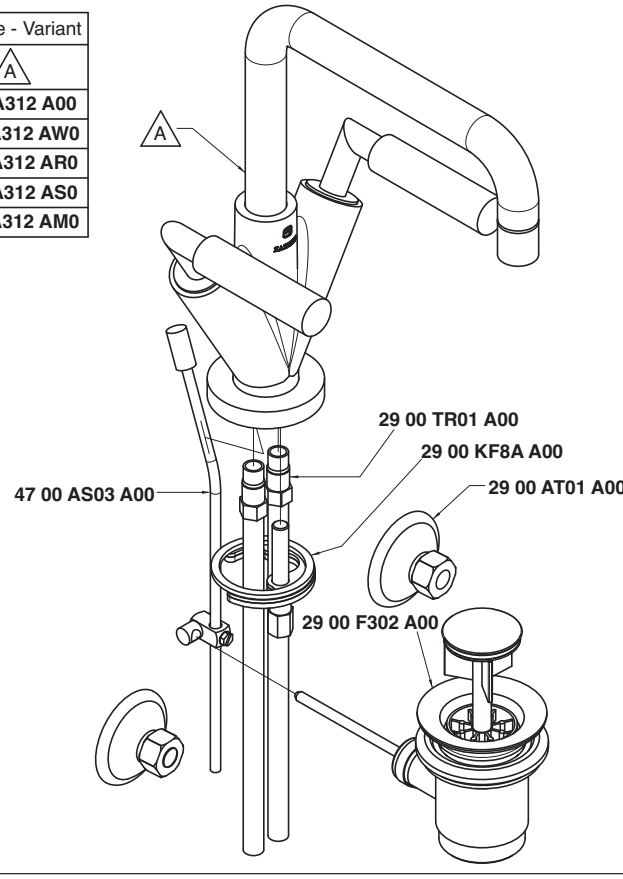

Condizioni di prova - Test conditions

Acqua calda - Hot water: **60±2 °C**
Acqua fredda - Cold water: **20±2 °C**
Classe areatore - Aerator class: **V**

P [bar]	Q l/min
0,10	
0,20	
0,50	5,48
1,00	7,96
1,50	9,80
2,00	11,30
2,50	12,66
3,00	13,83
3,50	14,85
4,00	15,77
4,50	16,78
5,00	17,59

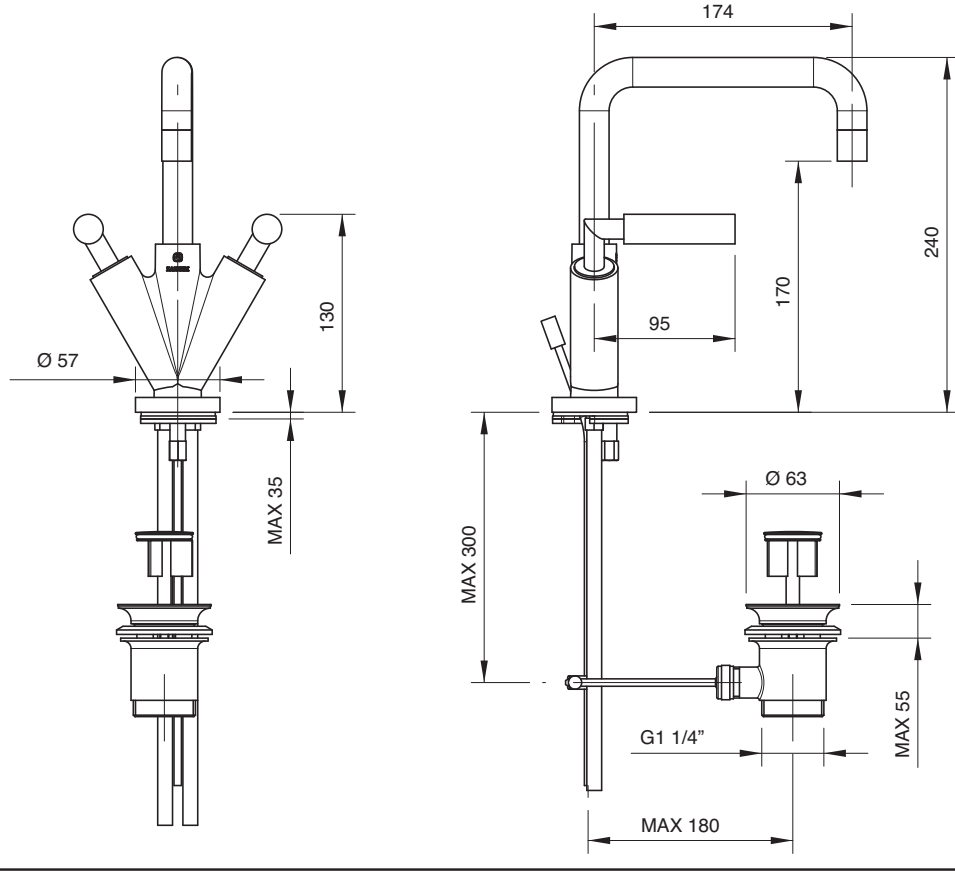

4702 3102 AL0
4702 3102 ALW
4702 3102 ALR
4702 3102 ALS
4702 3102 ALM

Monoforo lavabo collo girevole tondo

Single-hole washbasin set w/revolving round spout
Waschtisch-Einlochbatterie mit rundem Schwenkauslauf
Monobloc lavabo caño giratorio redondo
Mélangeur lavabo étoile monotrou, bec orientable rond

Codice - Code	Variante - Variant A
47 02 3102 AL0	**47 02 A312 AL0**
47 02 3102 ALW	**47 02 A312 ALW**
47 02 3102 ALR	**47 02 A312 ALR**
47 02 3102 ALS	**47 02 A312 ALS**
47 02 3102 ALM	**47 02 A312 ALM**

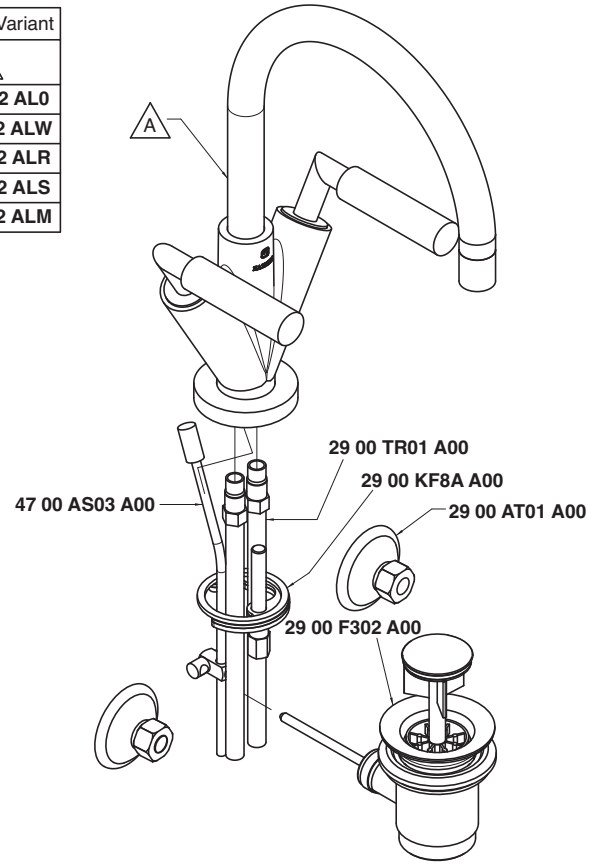

Condizioni di prova - Test conditions

Acqua calda - Hot water: **60±2 °C**
Acqua fredda - Cold water: **20±2 °C**
Classe areatore - Aerator class: **V**

P [bar]	Q l/min
0,10	
0,20	
0,50	5,48
1,00	7,96
1,50	9,80
2,00	11,30
2,50	12,66
3,00	13,83
3,50	14,85
4,00	15,77
4,50	16,78
5,00	17,59

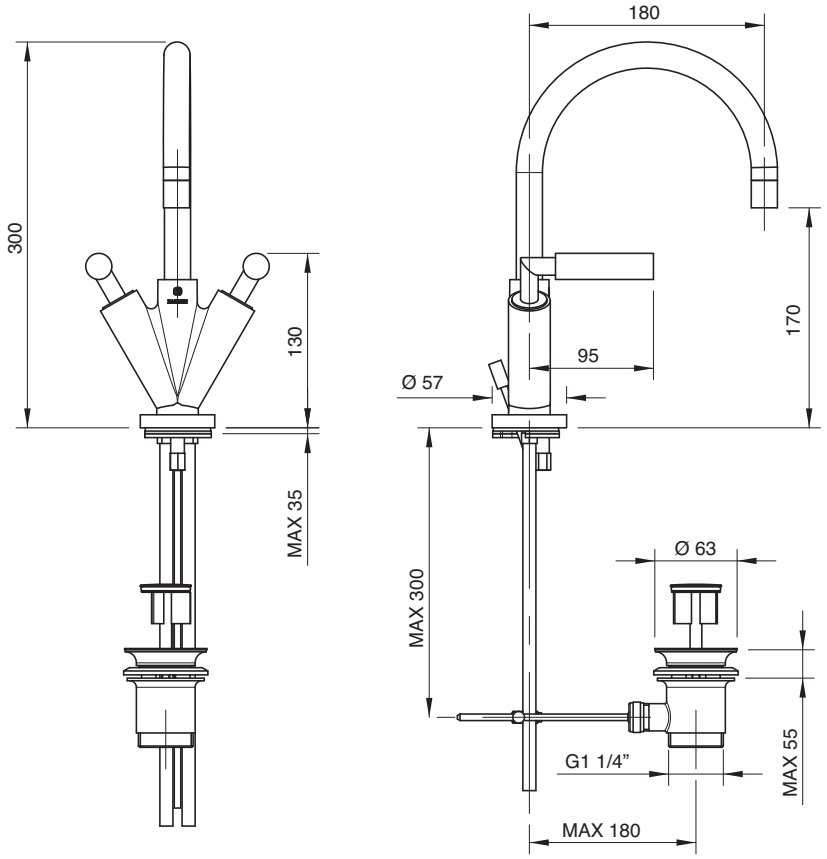

4702 3201 A00
4702 3201 AW0
4702 3201 AR0
4702 3201 AS0
4702 3201 AM0

Monoforo bidet collo girevole quadro

Single-hole bidet set w/revolving square spout
Bidet-Einlochbatterie mit quadrat. Schwenkauslauf
Monobloc bidé caño giratorio cuadrado
Mélangeur bidet étoile monotrou, bec orientable carré

Codice - Code	Variante - Variant A
47 02 3201 A00	**47 02 A321 A00**
47 02 3201 AW0	**47 02 A321 AW0**
47 02 3201 AR0	**47 02 A321 AR0**
47 02 3201 AS0	**47 02 A321 AS0**
47 02 3201 AM0	**47 02 A321 AM0**

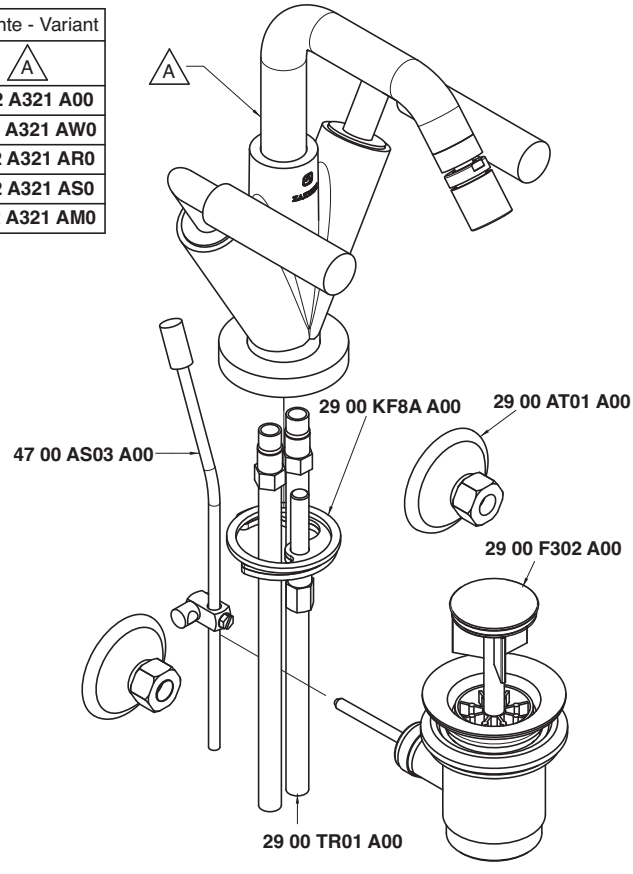

Condizioni di prova - Test conditions

Acqua calda - Hot water: **60±2 °C**
Acqua fredda - Cold water: **20±2 °C**
Classe areatore - Aerator class: **V**

P [bar]	Q l/min
0,10	
0,20	
0,50	5,28
1,00	7,68
1,50	9,48
2,00	10,99
2,50	12,29
3,00	13,47
3,50	14,56
4,00	15,56
4,50	16,46
5,00	17,31

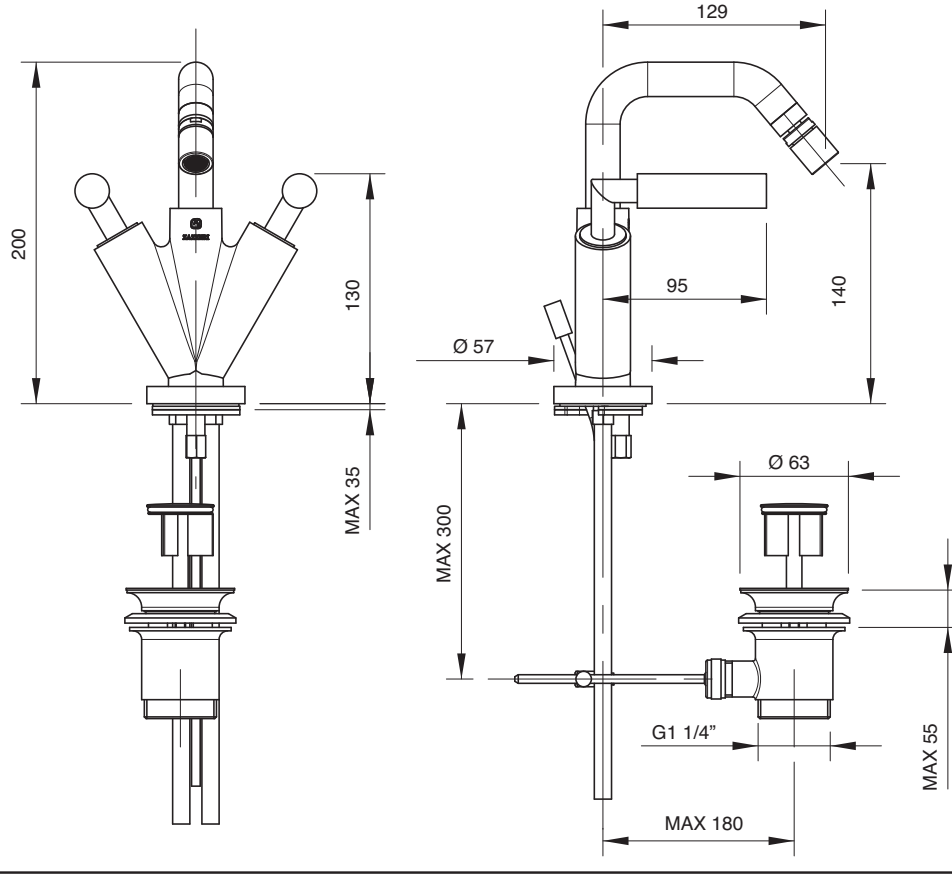

4702 3201 AL0
4702 3201 ALW
4702 3201 ALR
4702 3201 ALS
4702 3201 ALM

Monoforo bidet collo girevole tondo

Single-hole bidet set w/revolving round spout
Bidet-Einlochbatterie mit rundem Schwenkauslauf
Monobloc bidé caño giratorio redondo
Mélangeur bidet étoile monotrou, bec orientable rond

Codice - Code	Variante - Variant A
47 02 3201 AL0	**47 02 A321 AL0**
47 02 3201 ALW	**47 02 A321 ALW**
47 02 3201 ALR	**47 02 A321 ALR**
47 02 3201 ALS	**47 02 A321 ALS**
47 02 3201 ALM	**47 02 A321 ALM**

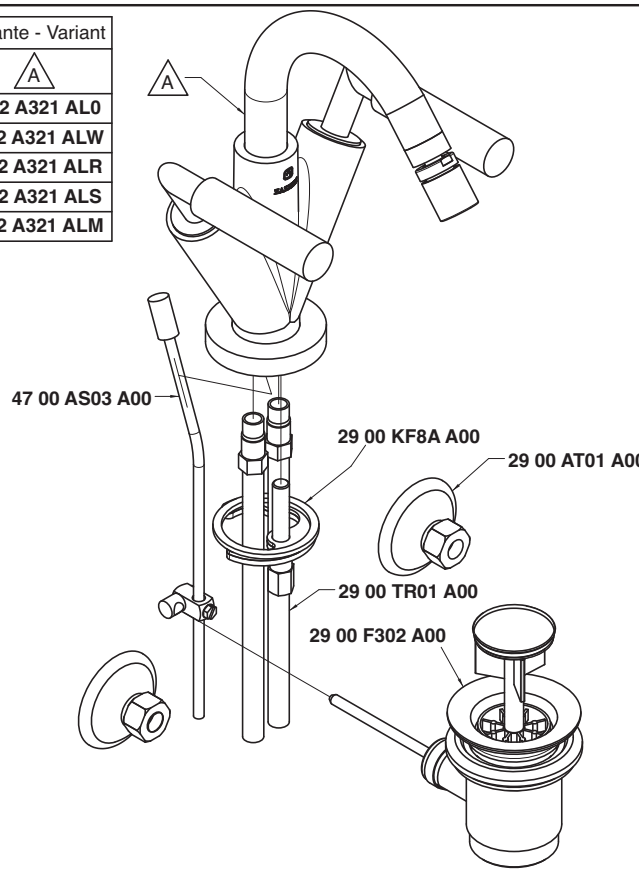

Condizioni di prova - Test conditions

Acqua calda - Hot water: **60±2 °C**
Acqua fredda - Cold water: **20±2 °C**
Classe areatore - Aerator class: **V**

P [bar]	Q l/min
0,10	
0,20	
0,50	5,28
1,00	7,68
1,50	9,48
2,00	10,99
2,50	12,29
3,00	13,47
3,50	14,56
4,00	15,56
4,50	16,46
5,00	17,31

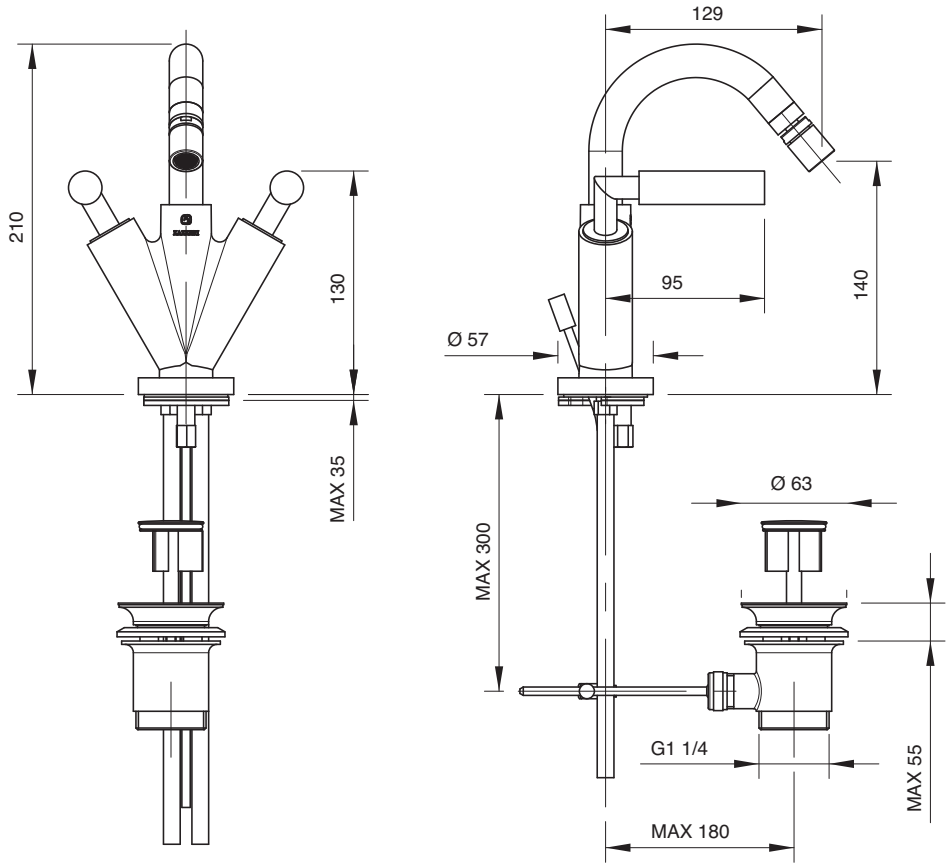

4702 4102 A00
4702 4102 AW0
4702 4102 AR0
4702 4102 AS0
4702 4102 AM0

Monoforo lavabo collo girevole scarico automatico (small)

Single-hole washbasin set w/revolving spout and automatic drain
Waschtisch-Einlochbatterie mit Schwenkauslauf und automatische Ablauf
Monobloc lavabo caño giratorio y desagüe automático
Mélangeur lavabo monotrou avec bec orientable et vidange automatique

Codice - Code	Variante - Variant A
47 02 4102 A00	**47 02 A412 A00**
47 02 4102 AW0	**47 02 A412 AW0**
47 02 4102 AR0	**47 02 A412 AR0**
47 02 4102 AS0	**47 02 A412 AS0**
47 02 4102 AM0	**47 02 A412 AM0**

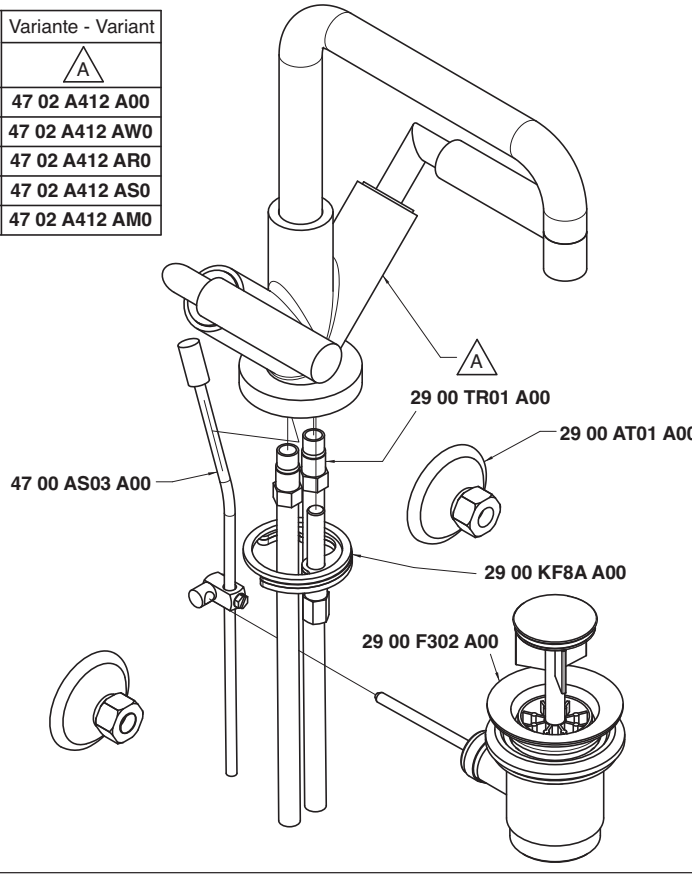

Condizioni di prova - Test conditions

Acqua calda - Hot water: **60±2 °C**
Acqua fredda - Cold water: **20±2 °C**
Classe areatore - Aerator class: **V**

P [bar]	Q l/min
0,10	
0,20	
0,50	5,48
1,00	7,96
1,50	9,80
2,00	11,30
2,50	12,66
3,00	13,83
3,50	14,85
4,00	15,77
4,50	16,78
5,00	17,59

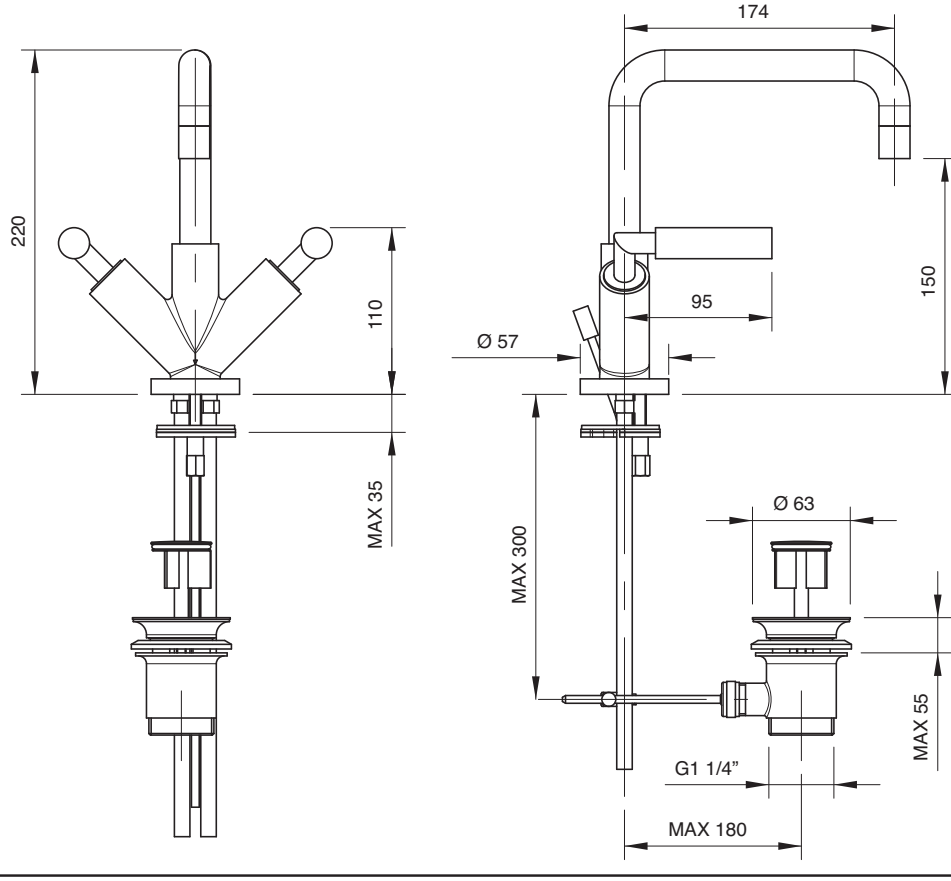

4702 4102 AL0
4702 4102 ALW
4702 4102 ALR
4702 4102 ALS
4702 4102 ALM

Monoforo lavabo collo girevole tondo scarico automatico (small)

Single-hole washbasin set w/round revolving spout and automatic drain
Waschtisch-Einlochbatterie mit rundem Schwenkauslauf und automatische Ablauf
Monobloc lavabo caño giratorio redondo y desagüe automático
Mélangeur lavabo monotrou avec bec orientable rond et vidange automatique

Codice - Code	Variante - Variant A
47 02 4102 AL0	**47 02 A412 AL0**
47 02 4102 ALW	**47 02 A412 ALW**
47 02 4102 ALR	**47 02 A412 ALR**
47 02 4102 ALS	**47 02 A412 ALS**
47 02 4102 ALM	**47 02 A412 ALM**

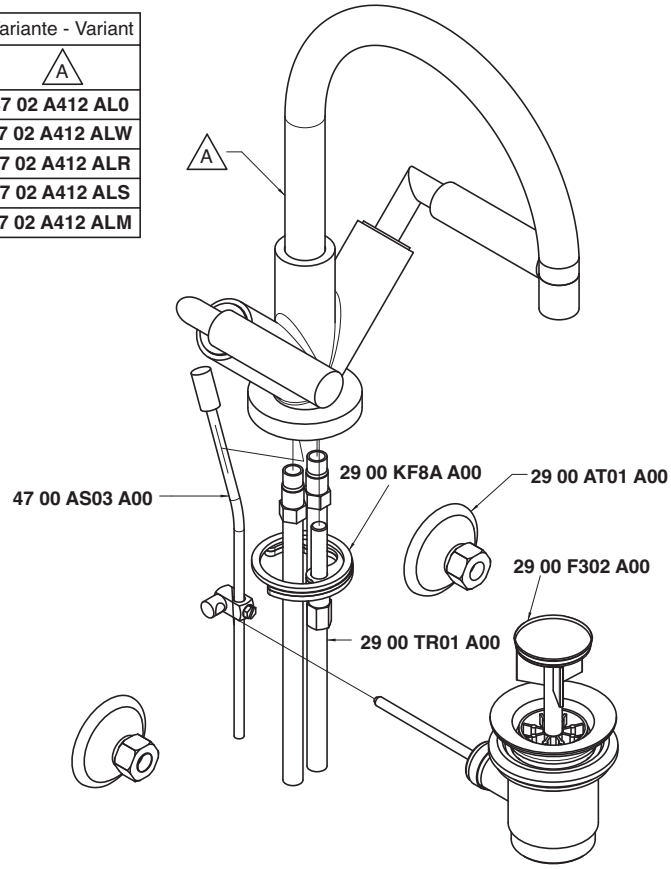

Condizioni di prova - Test conditions

Acqua calda - Hot water: **60±2 °C**
Acqua fredda - Cold water: **20±2 °C**
Classe areatore - Aerator class: **V**

P [bar]	Q l/min
0,10	
0,20	
0,50	5,48
1,00	7,96
1,50	9,80
2,00	11,30
2,50	12,66
3,00	13,83
3,50	14,85
4,00	15,77
4,50	16,78
5,00	17,59

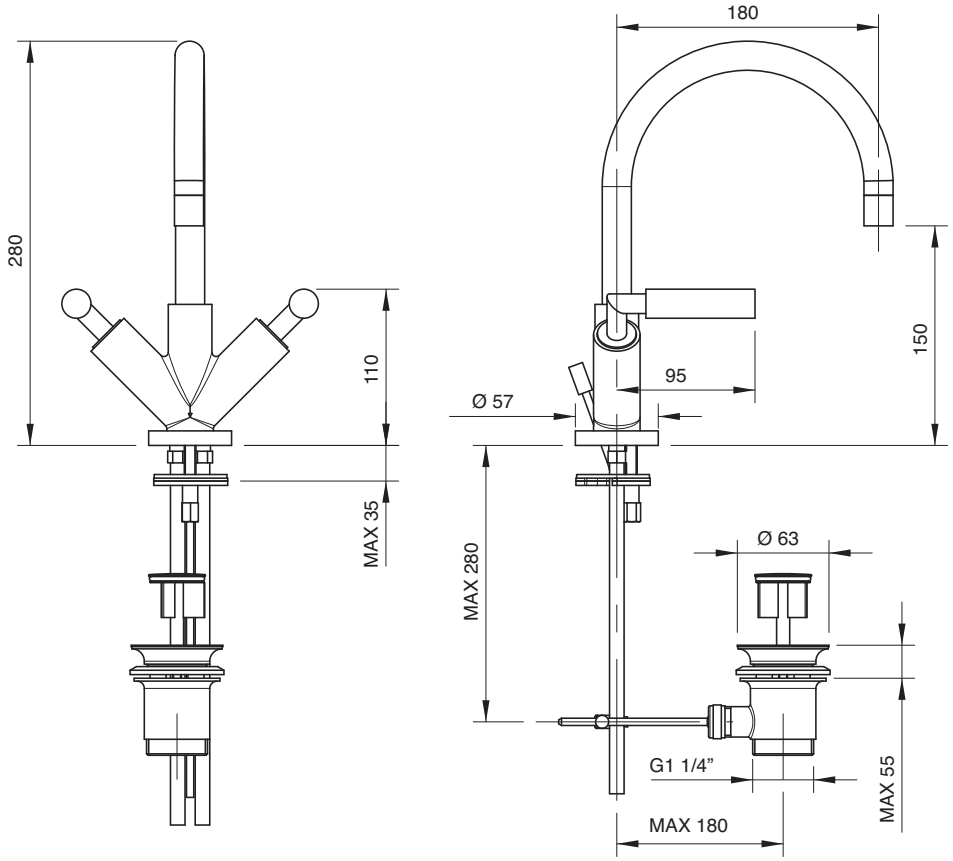

4702 4201 A00
4702 4201 AW0
4702 4201 AR0
4702 4201 AS0
4702 4201 AM0

Monoforo bidet collo girevole scarico automatico (small)

Single-hole bidet set w/revolving spout and automatic drain
Bidet-Einlochbatterie mit Schwenkauslauf und automatische Ablauf
Monobloc bidé caño giratorio y desagüe automático
Mélangeur bidet monotrou avec bec orientable et vidange automatique

Codice - Code	Variante - Variant A
47 02 4201 A00	**47 02 A421 A00**
47 02 4201 AW0	**47 02 A421 AW0**
47 02 4201 AR0	**47 02 A421 AR0**
47 02 4201 AS0	**47 02 A421 AS0**
47 02 4201 AM0	**47 02 A421 AM0**

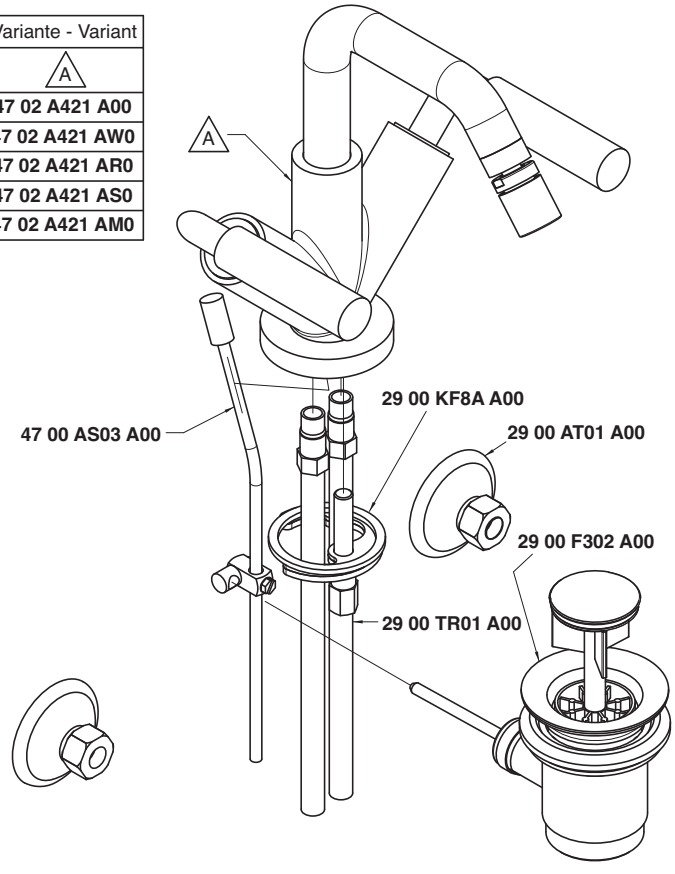

Condizioni di prova - Test conditions

Acqua calda - Hot water: **60±2 °C**
Acqua fredda - Cold water: **20±2 °C**
Classe areatore - Aerator class: **V**

P [bar]	Q l/min
0,10	
0,20	
0,50	5,28
1,00	7,68
1,50	9,48
2,00	10,99
2,50	12,29
3,00	13,47
3,50	14,56
4,00	15,56
4,50	16,46
5,00	17,31

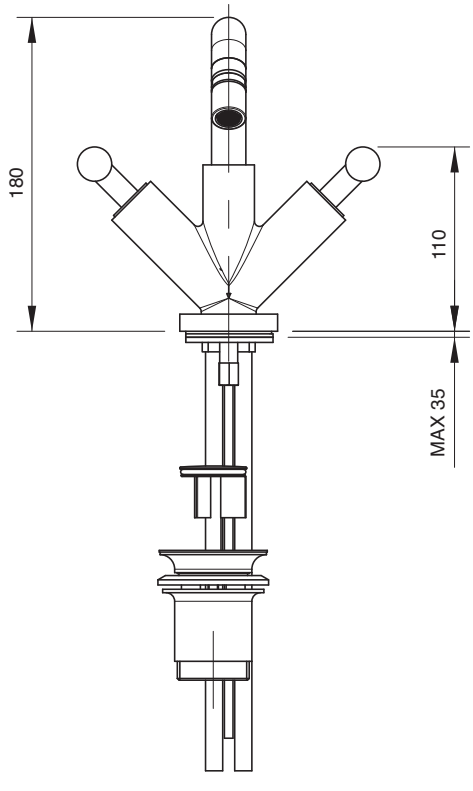

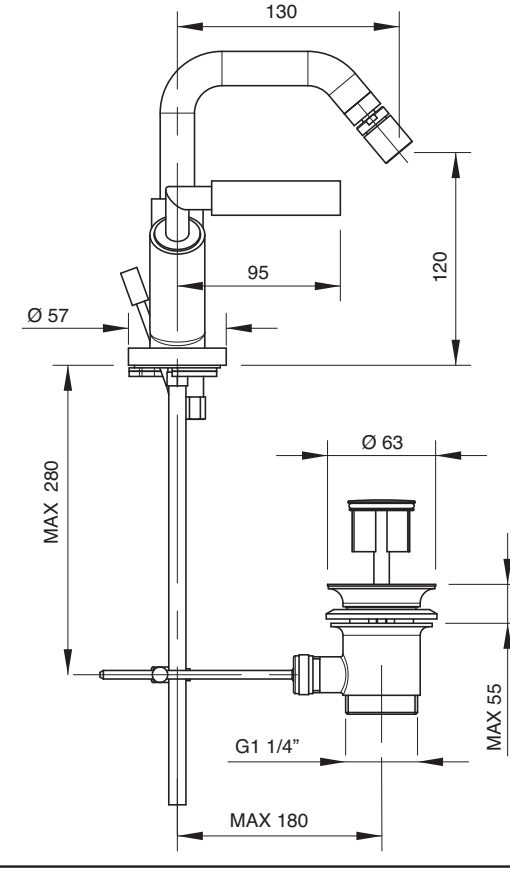

4702 4201 AL0
4702 4201 ALW
4702 4201 ALR
4702 4201 ALS
4702 4201 ALM

Monoforo bidet collo girevole tondo scarico automatico (small)

Single-hole bidet set w/round revolving spout and automatic drain
Bidet-Einlochbatterie mit rundem Schwenkauslauf und automatische Ablauf
Monobloc bidé caño giratorio redondo y desagüe automático
Mélangeur bidet monotrou avec bec orientable rond et vidange automatique

Codice - Code	Variante - Variant A
47 02 4201 AL0	**47 02 A421 AL0**
47 02 4201 ALW	**47 02 A421 ALW**
47 02 4201 ALR	**47 02 A421 ALR**
47 02 4201 ALS	**47 02 A421 ALS**
47 02 4201 ALM	**47 02 A421 ALM**

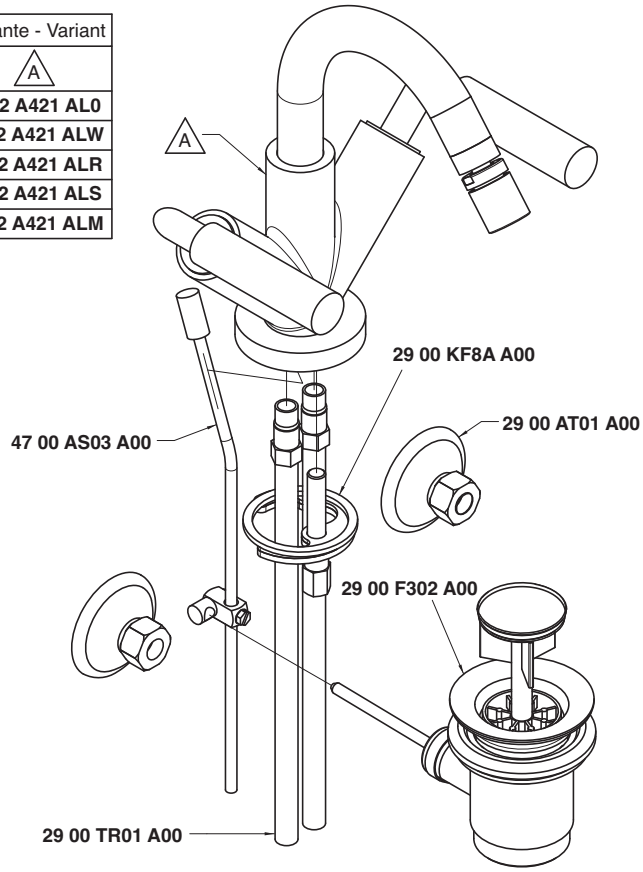

Condizioni di prova - Test conditions

Acqua calda - Hot water: **60±2 °C**
Acqua fredda - Cold water: **20±2 °C**
Classe areatore - Aerator class: **V**

P [bar]	Q l/min
0,10	
0,20	
0,50	5,28
1,00	7,68
1,50	9,48
2,00	10,99
2,50	12,29
3,00	13,47
3,50	14,56
4,00	15,56
4,50	16,46
5,00	17,31

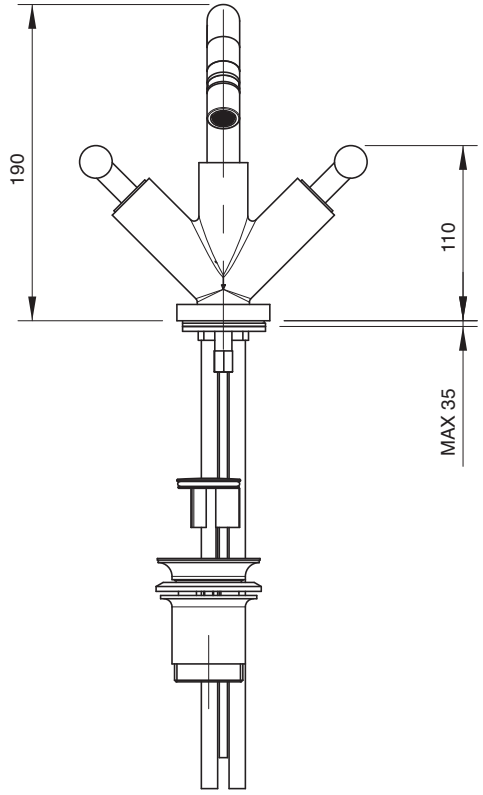

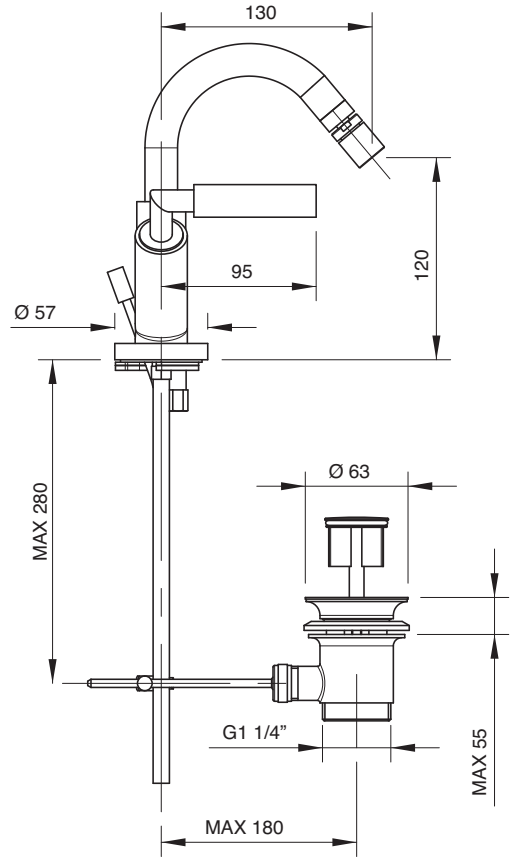

4702 0113 A00
4702 0113 AW0
4702 0113 AR0
4702 0113 AS0
4702 0113 AM0

Batteria lavabo a incasso - completa

Built-in washbasin set, complete
Waschtischbatterie UP-Mont. komplett
Batería lavabo de empotrar completa
Mélangeur lavabo à encastrer, complet

Codice - Code	Variante - Variant A
47 02 0113 A00	**47 02 A113 A00**
47 02 0113 AW0	**47 02 A113 AW0**
47 02 0113 AR0	**47 02 A113 AR0**
47 02 0113 AS0	**47 02 A113 AS0**
47 02 0113 AM0	**47 02 A113 AM0**

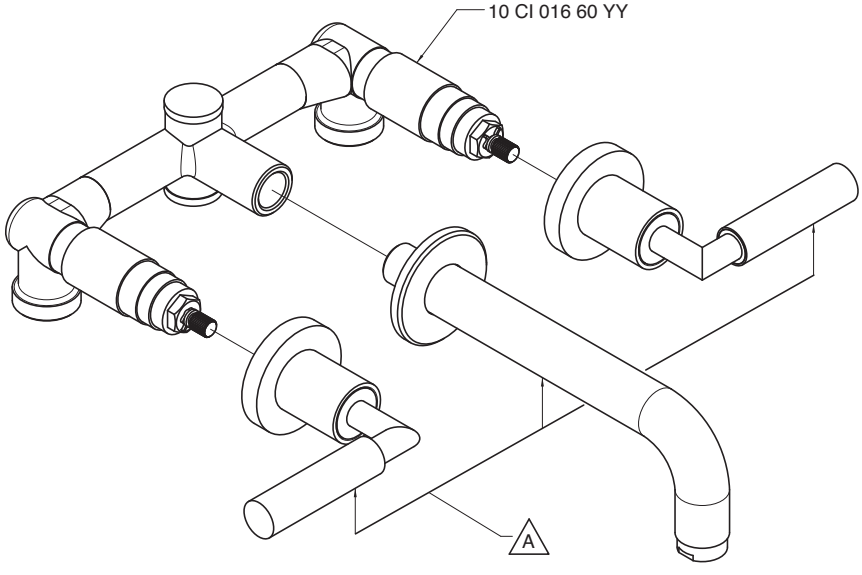

Condizioni di prova - Test conditions

Acqua calda - Hot water: **60±2 °C**
Acqua fredda - Cold water: **20±2 °C**
Classe areatore - Aerator class: **B**

P [bar]	Q l/min
0,1	
0,2	
0,5	9,2
1,0	12,8
1,5	15,6
2,0	17,9
2,5	19,9
3,0	21,7
3,5	23,5
4,0	25,0
4,5	26,6
5,0	27,8

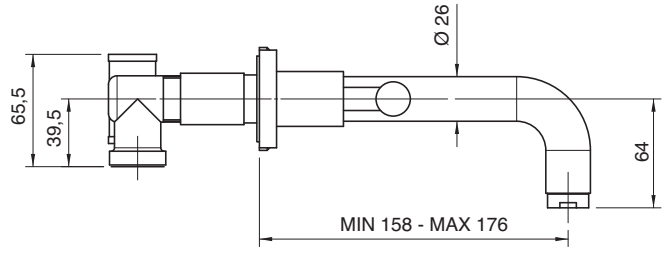

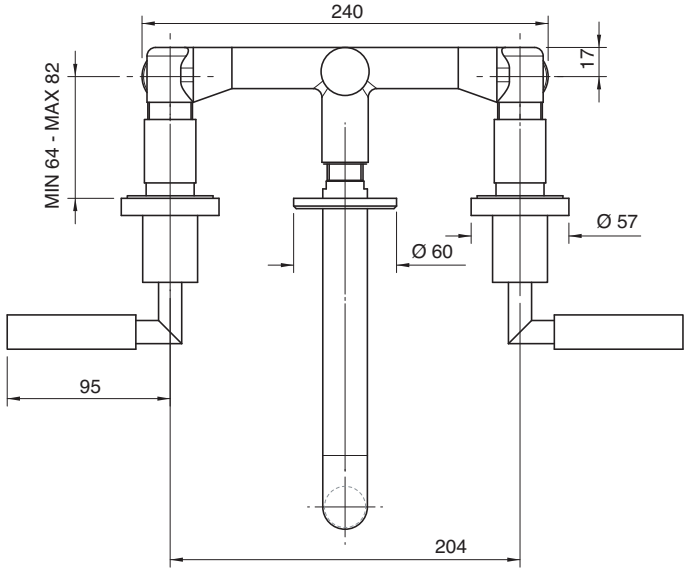

4702 0114 A00
4702 0114 AW0
4702 0114 AR0
4702 0114 AS0
4702 0114 AM0

Batteria lavabo a incasso - completa

Built-in washbasin set, complete
Waschtischbatterie UP-Mont. komplett
Batería lavabo de empotrar completa
Mélangeur lavabo à encastrer, complet

Codice - Code	Variante - Variant A
47 02 0114 A00	**47 02 A114 A00**
47 02 0114 AW0	**47 02 A114 AW0**
47 02 0114 AR0	**47 02 A114 AR0**
47 02 0114 AS0	**47 02 A114 AS0**
47 02 0114 AM0	**47 02 A114 AM0**

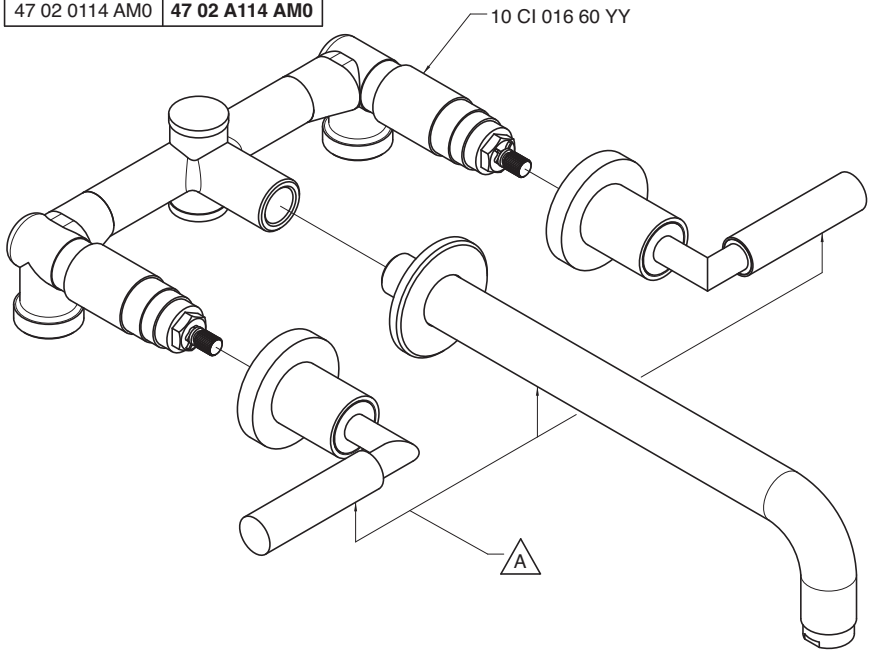

Condizioni di prova - Test conditions

Acqua calda - Hot water: **60±2 °C**
Acqua fredda - Cold water: **20±2 °C**
Classe areatore - Aerator class: **B**

P [bar]	Q l/min
0,1	
0,2	
0,5	9,2
1,0	12,8
1,5	15,6
2,0	17,9
2,5	19,9
3,0	21,7
3,5	23,5
4,0	25,0
4,5	26,6
5,0	27,8

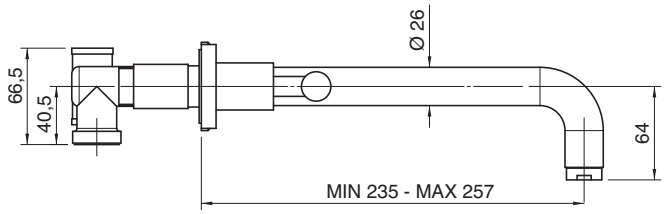

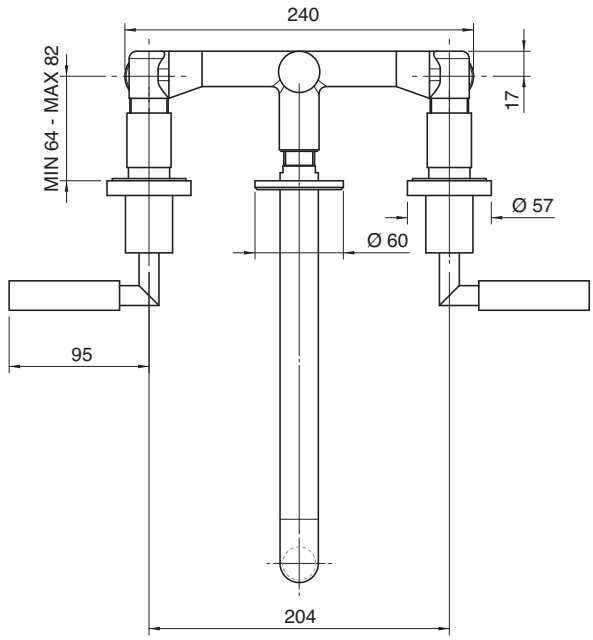

4702 N399 A00
4702 N399 AW0
4702 N399 AR0
4702 N399 AS0
4702 N399 AM0

Gruppo piano vasca 5 fori

5 hole bathtub set
Wannenrand-Fünflochb.
Batería borde bañera 5 orificios
Mélangeur bain/douche 5 trous sur gorge

Codice - Code	Variante - Variant	
	A	B
47 02 N399 A00	**47 02 D107 A00**	**47 02 S107 A00**
47 02 N399 AM0	**47 02 D107 AM0**	**47 02 S107 AM0**
47 02 N399 AR0	**47 02 D107 AR0**	**47 02 S107 AR0**
47 02 N399 AS0	**47 02 D107 AS0**	**47 02 S107 AS0**
47 02 N399 AW0	**47 02 D107 AW0**	**47 02 S107 AW0**

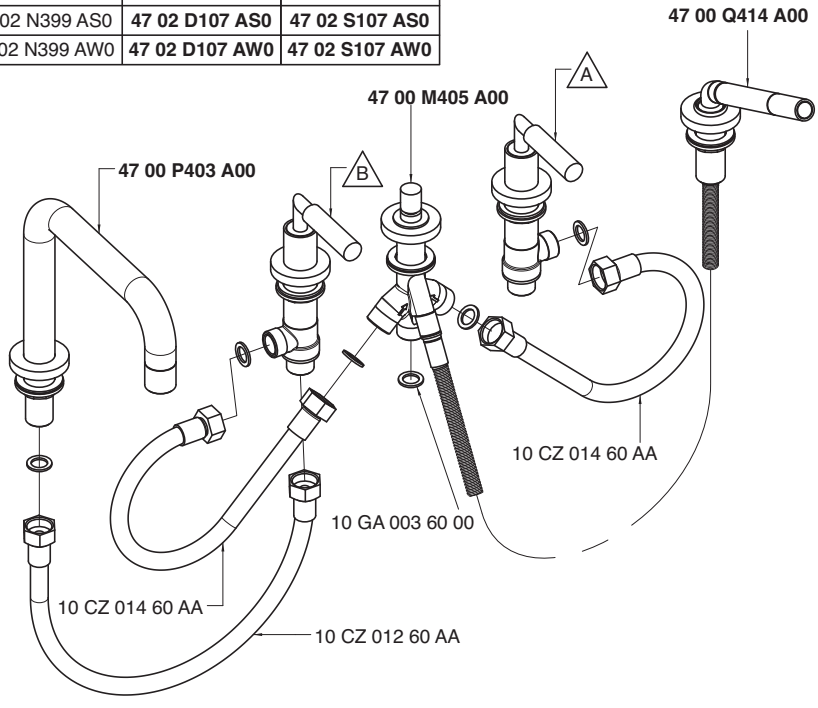

Getto piano vasca - Bathtub spout
Condizioni di prova - Test conditions

Acqua calda - Hot water: **60±2 °C**
Acqua fredda - Cold water: **20±2 °C**
Classe areatore - Aerator class: **C**

P [bar]	Q l/min
0,1	
0,2	
0,5	9,0
1,0	13,0
1,5	16,0
2,0	18,6
2,5	20,6
3,0	22,8
3,5	24,8
4,0	26,6
4,5	28,2
5,0	29,6

Doccetta - Hand shower
Condizioni di prova - Test conditions

Acqua calda - Hot water: **60±2 °C**
Acqua fredda - Cold water: **20±2 °C**

P [bar]	Q l/min
0,1	
0,2	
0,5	6,3
1,0	8,8
1,5	11,0
2,0	12,6
2,5	14,3
3,0	15,6
3,5	17,1
4,0	18,5
4,5	19,7
5,0	21,0

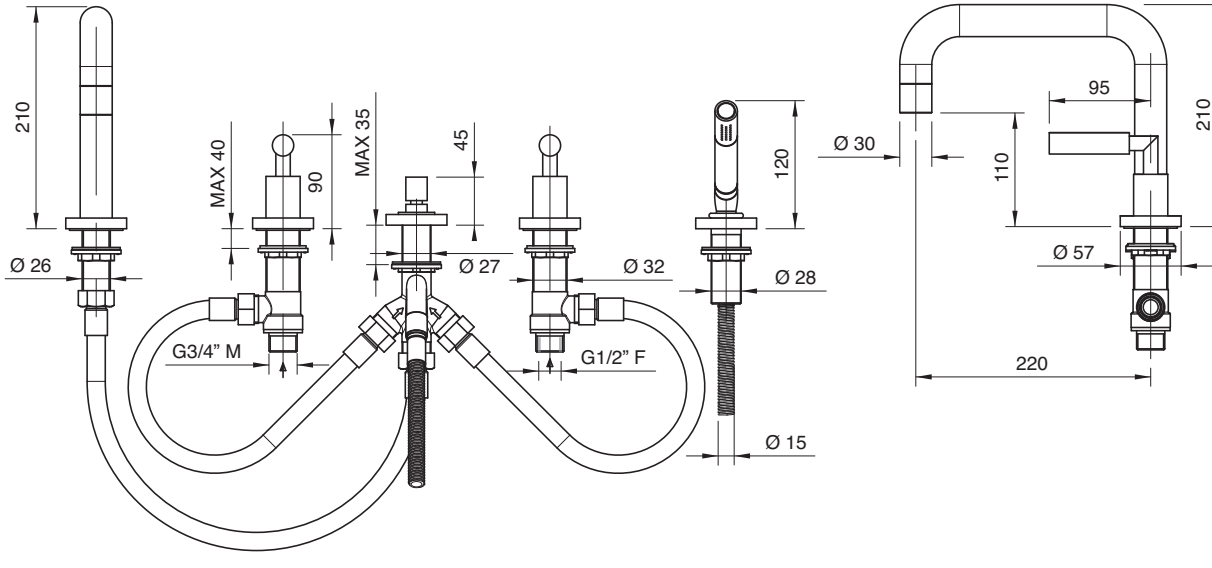

4702 0401 A00
4702 0401 AW0
4702 0401 AR0
4702 0401 AS0
4702 0401 AM0

Gruppo vasca esterno

Wall mtd bathtub set
Wannenbatterie Wandmont.
Batería externa bañera
Mélangeur bain/douche mural

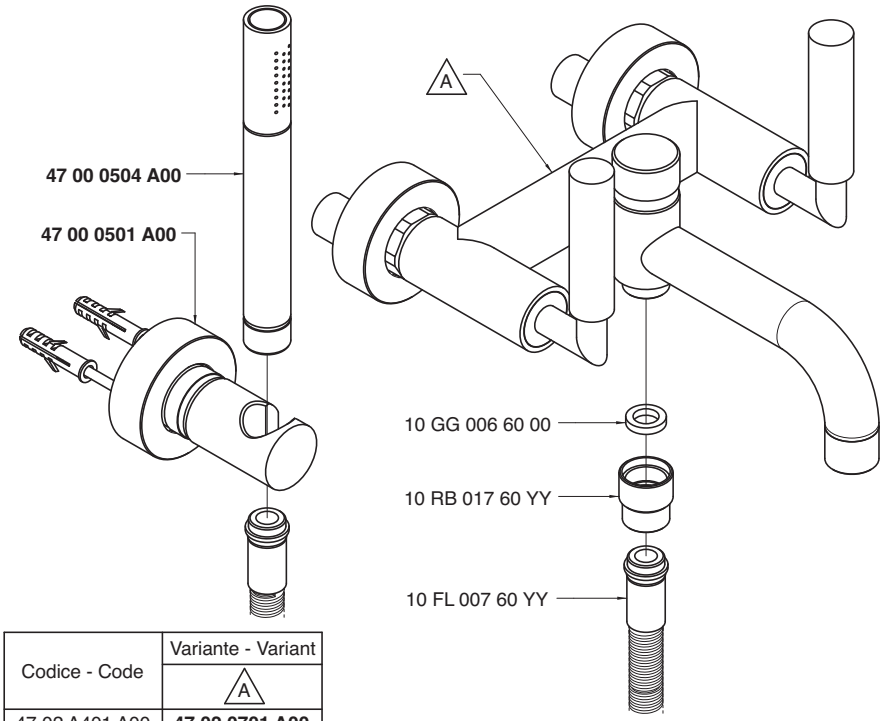

Codice - Code	Variante - Variant A
47 02 A401 A00	**47 02 0701 A00**
47 02 A401 AW0	**47 02 0701 AW0**
47 02 A401 AR0	**47 02 0701 AR0**
47 02 A401 AS0	**47 02 0701 AS0**
47 02 A401 AM0	**47 02 0701 AM0**

Getto vasca - Bathtub spout

Condizioni di prova - Test conditions

Acqua calda - Hot water: **60±2 °C**
Acqua fredda - Cold water: **20±2 °C**
Classe areatore - Aerator class: **B**

P [bar]	Q l/min
0,1	
0,2	
0,5	10,1
1,0	14,5
1,5	17,8
2,0	20,0
2,5	21,7
3,0	23,2
3,5	24,7
4,0	26,0
4,5	27,4
5,0	28,6

Doccetta - Hand shower

Condizioni di prova - Test conditions

Acqua calda - Hot water: **60±2 °C**
Acqua fredda - Cold water: **20±2 °C**

P [bar]	Q l/min
0,1	
0,2	
0,5	3,6
1,0	6,5
1,5	9,6
2,0	14,6
2,5	17,9
3,0	19,8
3,5	21,1
4,0	22,8
4,5	24,3
5,0	25,3

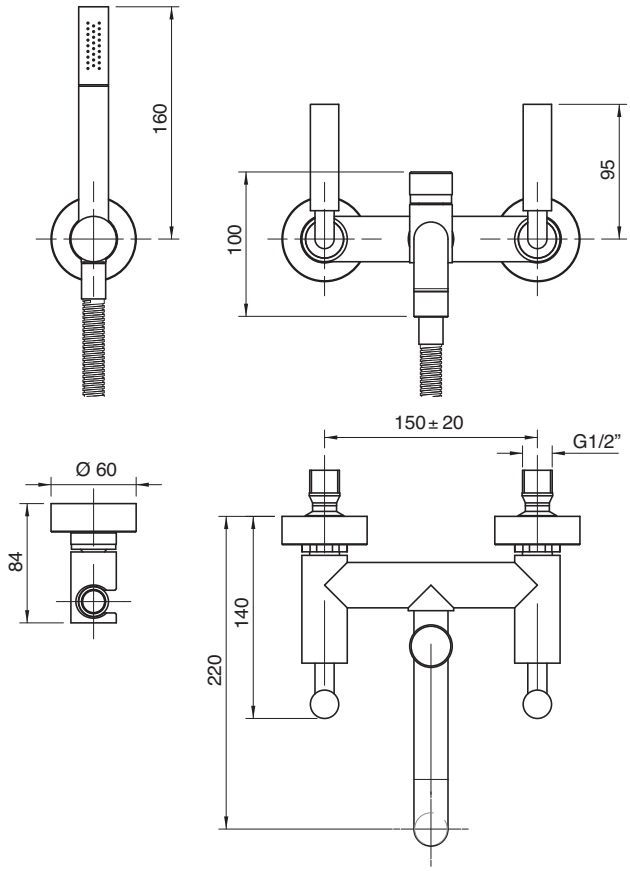

4702 E401 A00
4702 E401 AW0
4702 E401 AR0
4702 E401 AS0
4702 E401 AM0

Gruppo vasca esterno

Wall mtd bathtub set
Wannenbatterie Wandmont.
Batería externa bañera
Mélangeur bain/douche mural

Codice - Code	Variante - Variant A
47 02 E401 A00	**47 02 0701 A00**
47 02 E401 AW0	**47 02 0701 AW0**
47 02 E401 AR0	**47 02 0701 AR0**
47 02 E401 AS0	**47 02 0701 AS0**
47 02 E401 AM0	**47 02 0701 AM0**

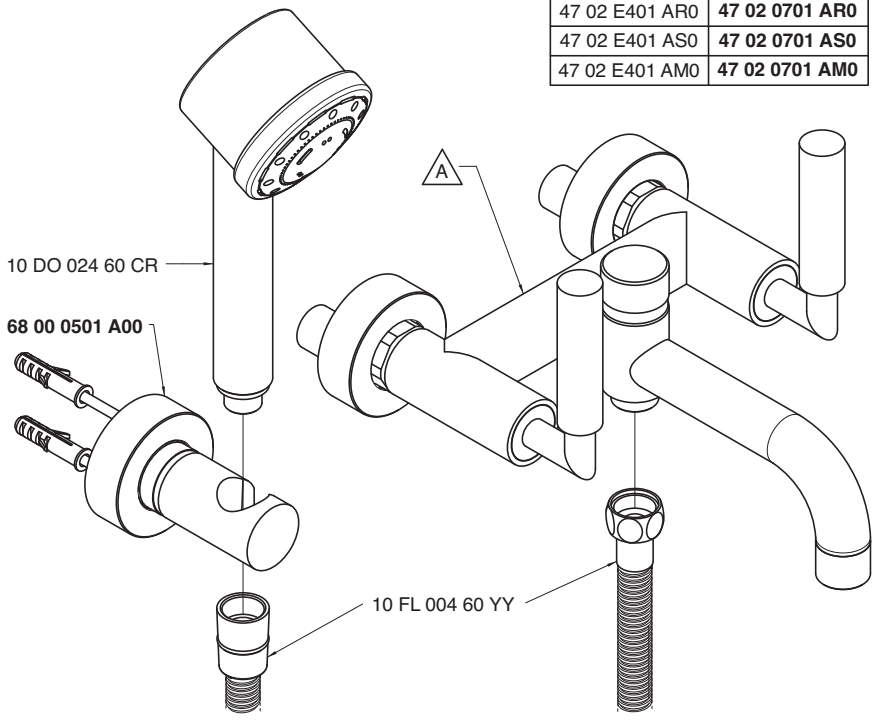

Getto vasca - Bathtub spout
Condizioni di prova - Test conditions

Acqua calda - Hot water: **60±2 °C**
Acqua fredda - Cold water: **20±2 °C**
Classe areatore - Aerator class: **B**

P [bar]	Q l/min
0,1	
0,2	
0,5	10,1
1,0	14,5
1,5	17,8
2,0	20,0
2,5	21,7
3,0	23,2
3,5	24,7
4,0	26,0
4,5	27,4
5,0	28,6

Doccetta - Hand shower
Condizioni di prova - Test conditions

Acqua calda - Hot water: **60±2 °C**
Acqua fredda - Cold water: **20±2 °C**

P [bar]	Q l/min
0,1	
0,2	
0,5	4,9
1,0	6,9
1,5	8,5
2,0	9,7
2,5	10,7
3,0	11,2
3,5	11,3
4,0	11,3
4,5	11,3
5,0	11,5

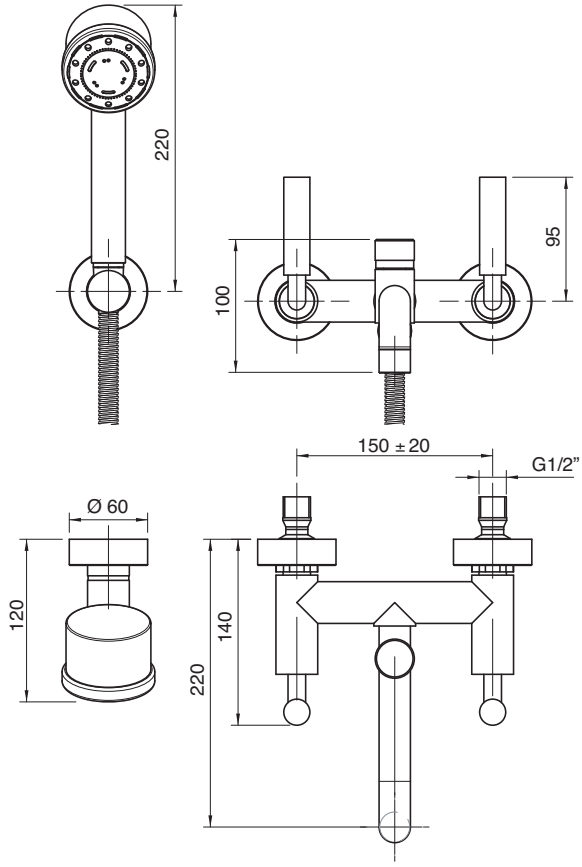

4702 0450 A00
4702 0450 AW0
4702 0450 AR0
4702 0450 AS0
4702 0450 AM0

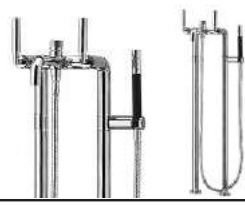

Gruppo vasca esterno su tubi

Wall mounted bathtub set with pipes
Wannenbatterie auf Rohren:
Unidad externa para bañera montada sobre tubos
Mèlangeur bain/douche mural sur tuyaux

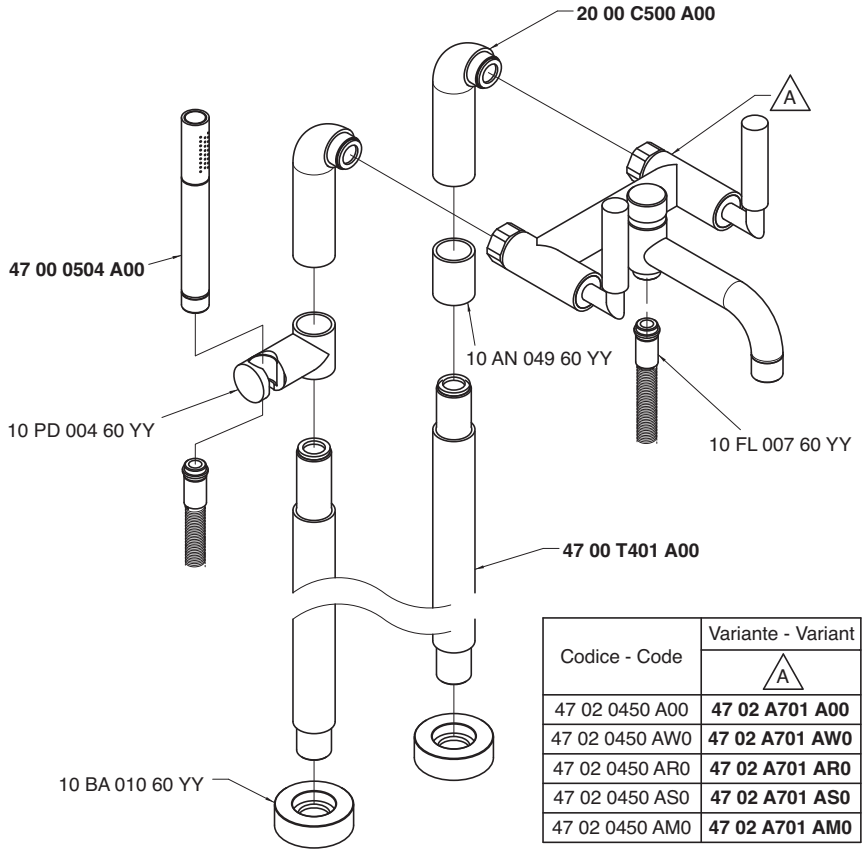

Codice - Code	Variante - Variant A
47 02 0450 A00	**47 02 A701 A00**
47 02 0450 AW0	**47 02 A701 AW0**
47 02 0450 AR0	**47 02 A701 AR0**
47 02 0450 AS0	**47 02 A701 AS0**
47 02 0450 AM0	**47 02 A701 AM0**

Getto vasca - Bathtub spout

Condizioni di prova - Test conditions

Acqua calda - Hot water: **60±2 °C**
Acqua fredda - Cold water: **20±2 °C**
Classe areatore - Aerator class: **B**

P [bar]	Q l/min
0,1	
0,2	
0,5	10,1
1,0	14,5
1,5	17,8
2,0	20,0
2,5	21,7
3,0	23,2
3,5	24,7
4,0	26,0
4,5	27,4
5,0	28,6

Doccetta - Hand shower

Condizioni di prova - Test conditions

Acqua calda - Hot water: **60±2 °C**
Acqua fredda - Cold water: **20±2 °C**

P [bar]	Q l/min
0,1	
0,2	
0,5	3,6
1,0	6,5
1,5	9,6
2,0	14,6
2,5	17,9
3,0	19,8
3,5	21,1
4,0	22,8
4,5	24,3
5,0	25,3

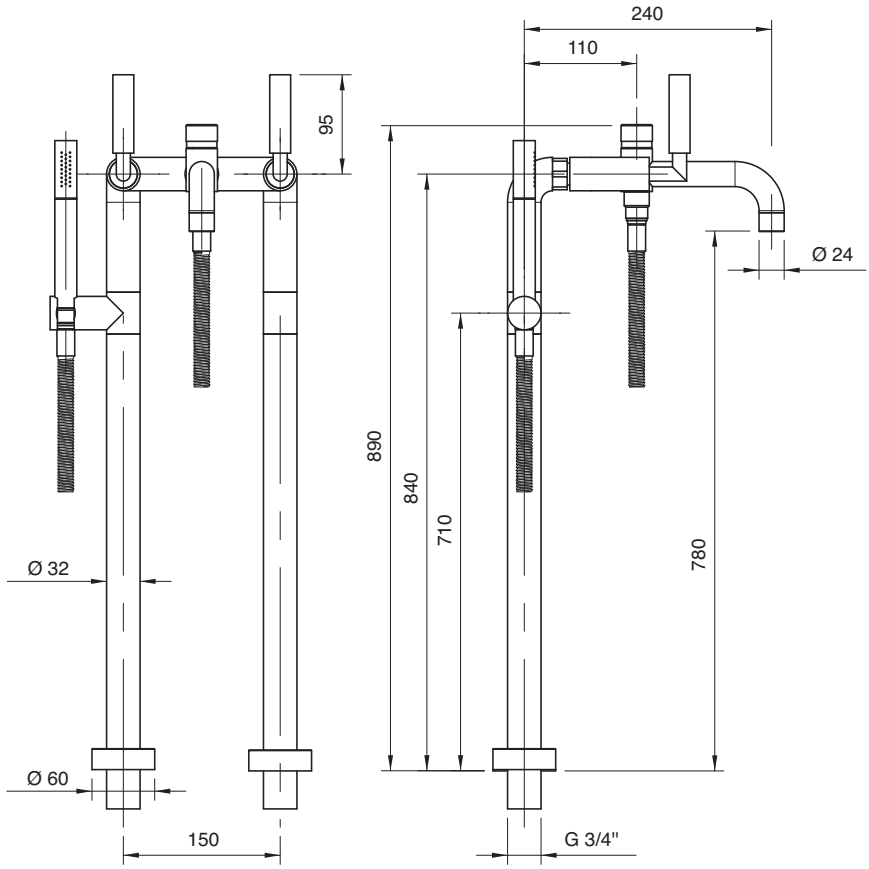

4702 E450 A00
4702 E450 AW0
4702 E450 AR0
4702 E450 AS0
4702 E450 AM0

Gruppo vasca esterno su tubi

Wall mounted bathtub set with pipes
Wannenbatterie auf Rohren:
Unidad externa para bañera montada sobre tubos
Mèlangeur bain/douche mural sur tuyaux

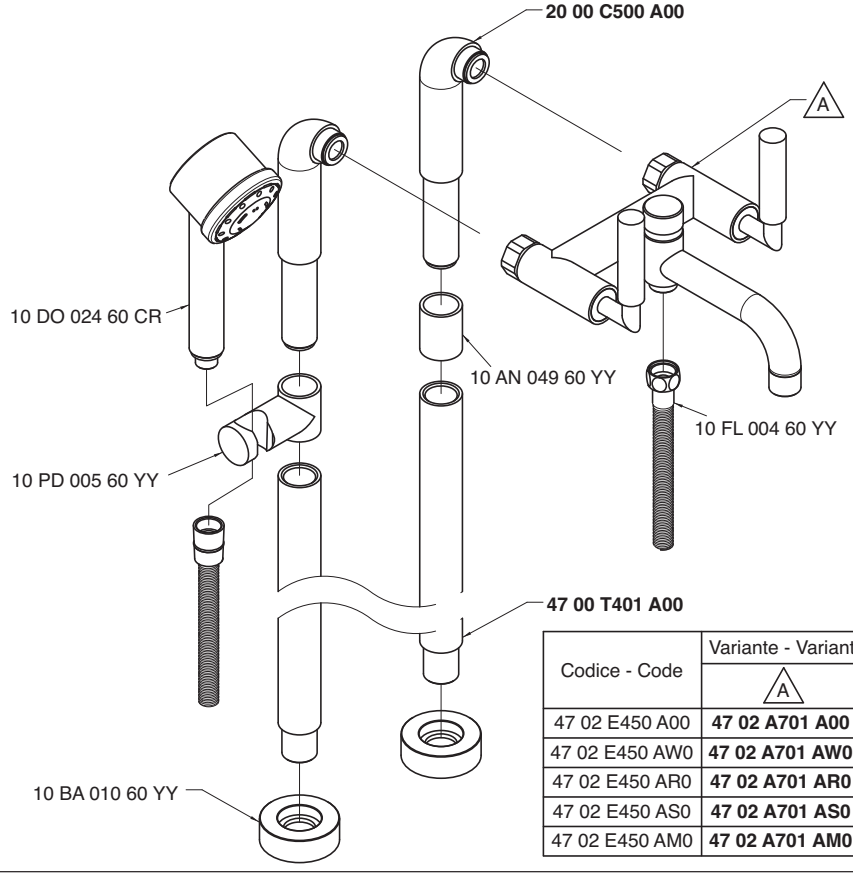

Codice - Code	Variante - Variant A
47 02 E450 A00	**47 02 A701 A00**
47 02 E450 AW0	**47 02 A701 AW0**
47 02 E450 AR0	**47 02 A701 AR0**
47 02 E450 AS0	**47 02 A701 AS0**
47 02 E450 AM0	**47 02 A701 AM0**

Getto vasca - Bathtub spout

Condizioni di prova - Test conditions

Acqua calda - Hot water: **60±2 °C**
Acqua fredda - Cold water: **20±2 °C**
Classe areatore - Aerator class: **B**

P [bar]	Q l/min
0,1	
0,2	
0,5	10,1
1,0	14,5
1,5	17,8
2,0	20,0
2,5	21,7
3,0	23,2
3,5	24,7
4,0	26,0
4,5	27,4
5,0	28,6

Doccetta - Hand shower

Condizioni di prova - Test conditions

Acqua calda - Hot water: **60±2 °C**
Acqua fredda - Cold water: **20±2 °C**

P [bar]	Q l/min
0,1	
0,2	
0,5	4,9
1,0	6,9
1,5	8,5
2,0	9,7
2,5	10,7
3,0	11,2
3,5	11,3
4,0	11,3
4,5	11,3
5,0	11,5

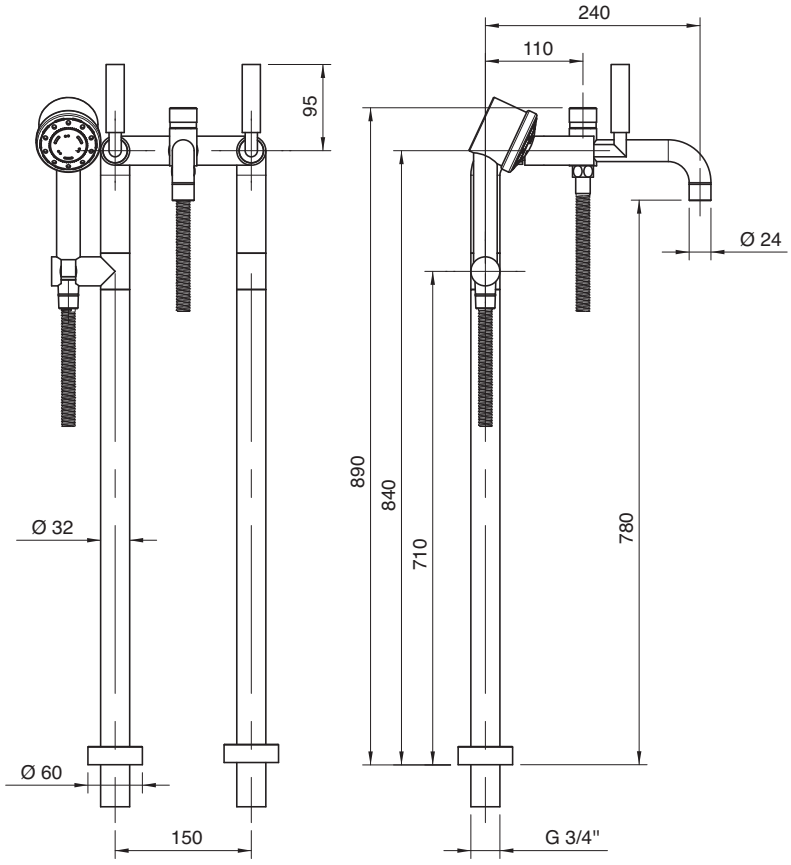

4702 N608 A00
4702 N608 AW0
4702 N608 AR0
4702 N608 AS0
4702 N608 AM0

Gruppo doccia esterno con soffione anticalcare

Wall mtd shower set w/anti-limescale outlet
Brausebatterie Wandmont. mit Antikalkbrausekopf
Batería externa ducha con plato antisarro
Mélangeur douche mural avec pomme anti-calcaire

Codice - Code	Variante - Variant A
47 02 N608 A00	**47 02 0703 A00**
47 02 N608 AW0	**47 02 0703 AW0**
47 02 N608 AR0	**47 02 0703 AR0**
47 02 N608 AS0	**47 02 0703 AS0**
47 02 N608 AM0	**47 02 0703 AM0**

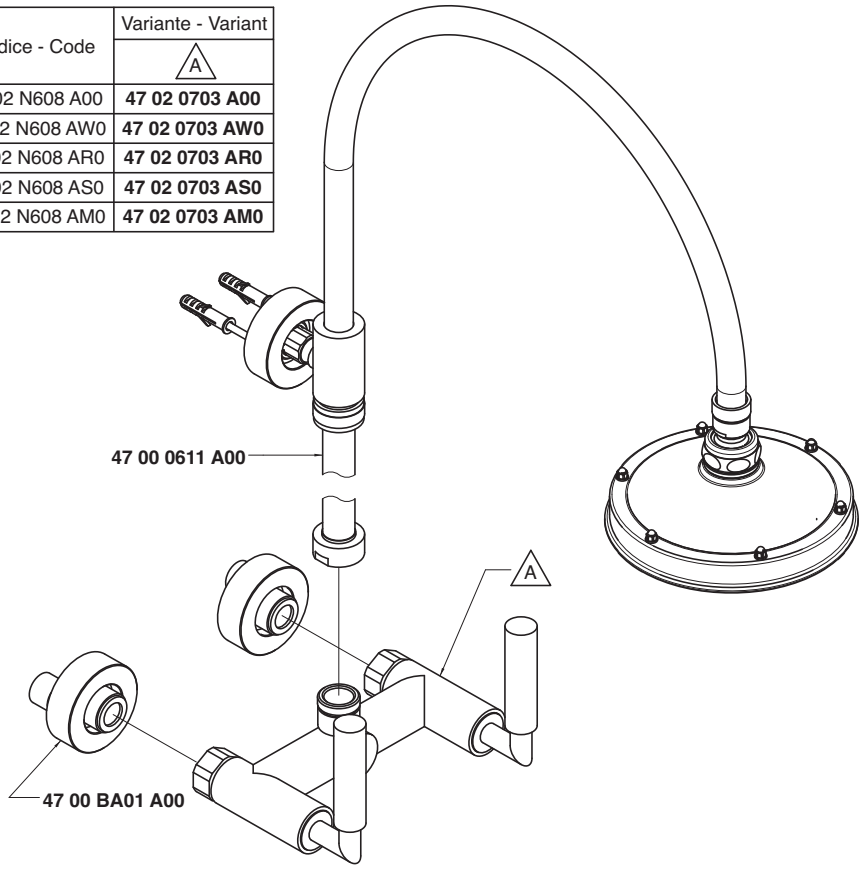

Condizioni di prova - Test conditions

Acqua calda - Hot water: **60±2 °C**
Acqua fredda - Cold water: **20±2 °C**

P [bar]	Q l/min
0,1	
0,2	
0,5	13,7
1,0	19,9
1,5	24,4
2,0	28,4
2,5	31,6
3,0	34,6
3,5	37,2
4,0	39,5
4,5	41,7
5,0	43,7

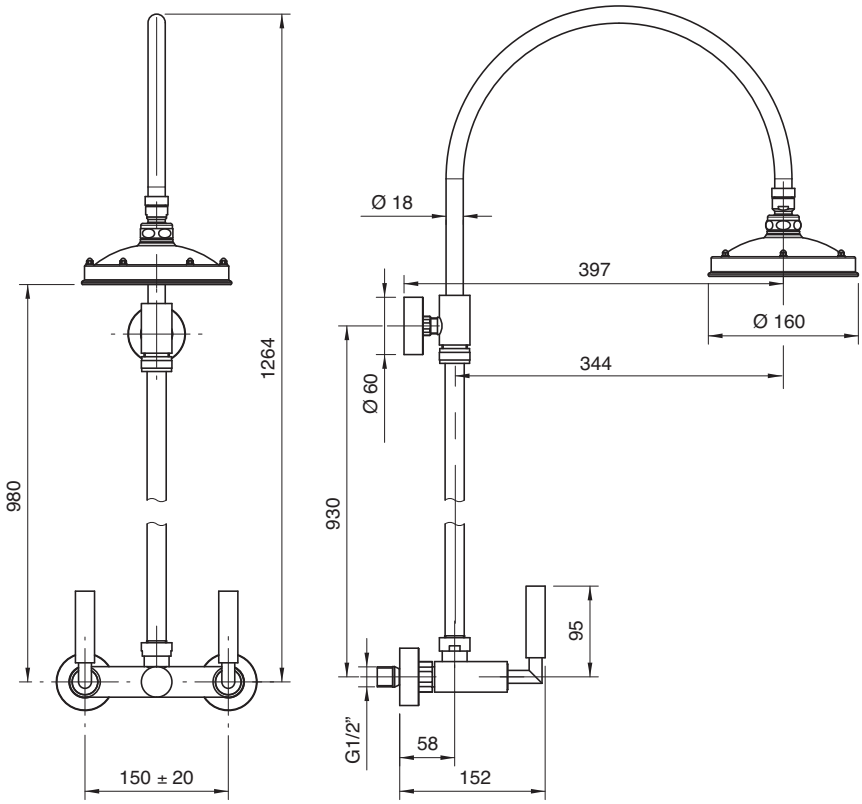

4702 N608 AA0
4702 N608 AAW
4702 N608 AAR
4702 N608 AAS
4702 N608 AAM

Gruppo doccia esterno

Wall mtd shower set
Brausebatterie Wandmont.
Batería ducha externa
Mélangeur douche mural

Codice - Code	Variante - Variant A
47 02 N608 AA0	**47 02 0703 A00**
47 02 N608 AAW	**47 02 0703 AW0**
47 02 N608 AAR	**47 02 0703 AR0**
47 02 N608 AAS	**47 02 0703 AS0**
47 02 N608 AAM	**47 02 0703 AM0**

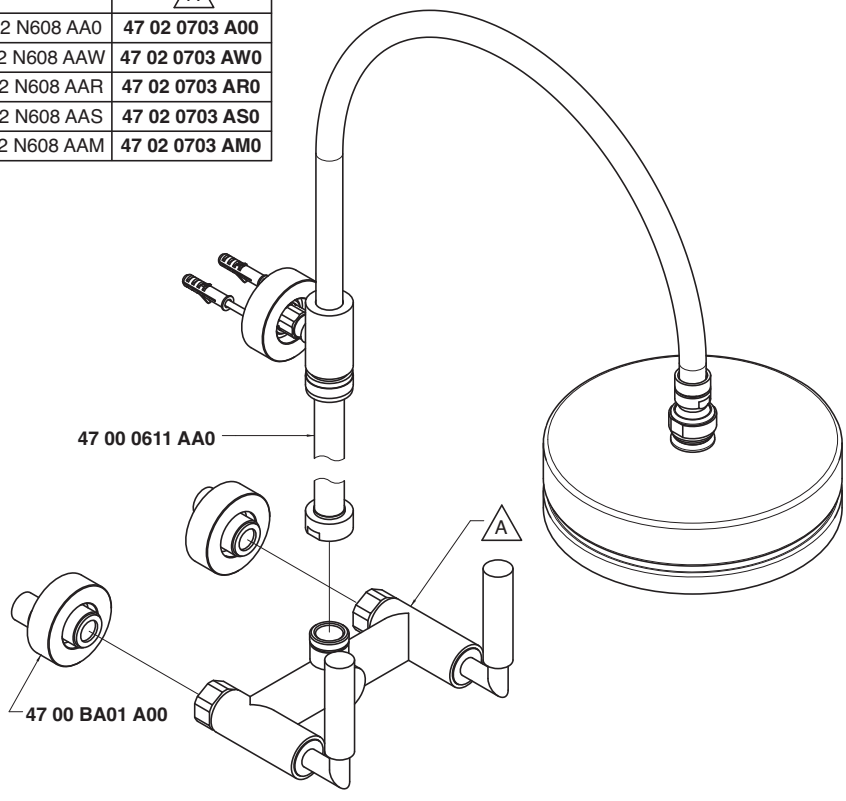

Condizioni di prova - Test conditions

Acqua calda - Hot water: **60±2 °C**
Acqua fredda - Cold water: **20±2 °C**

P [bar]	Q l/min
0,1	
0,2	
0,5	16,2
1,0	23,4
1,5	28,9
2,0	33,6
2,5	37,5
3,0	41,2
3,5	44,5
4,0	47,7
4,5	50,6
5,0	53,5

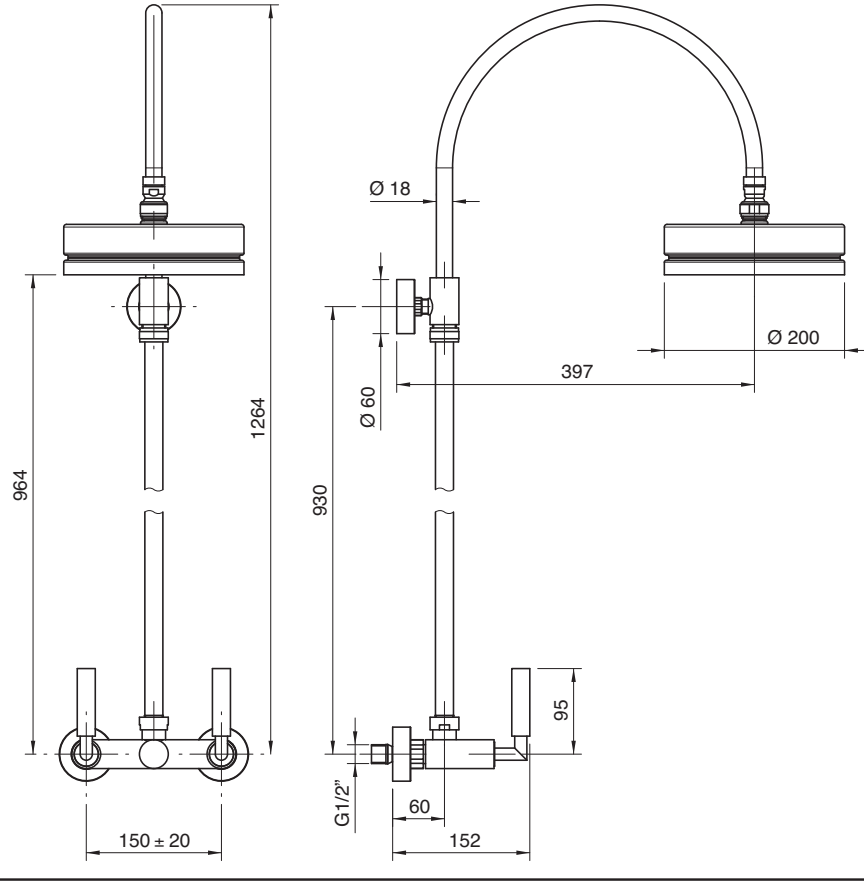

4702 N609 A00
4702 N609 AW0
4702 N609 AR0
4702 N609 AS0
4702 N609 AM0

Gruppo doccia esterno con doccetta e soffione anticalcare

Wall mtd shower set w/hand shower and anti-limescale outlet
Brausebatterie Wandmont. mit Handbrause und Antikalkbrausekopf
Batería externa ducha con ducha de mano y plato antisarro
Mélangeur douche mural avec douchette et pomme anti-calcaire

Codice - Code	Variante - Variant A
47 02 N609 A00	**47 02 0703 A00**
47 02 N609 AW0	**47 02 0703 AW0**
47 02 N609 AR0	**47 02 0703 AR0**
47 02 N609 AS0	**47 02 0703 AS0**
47 02 N609 AM0	**47 02 0703 AM0**

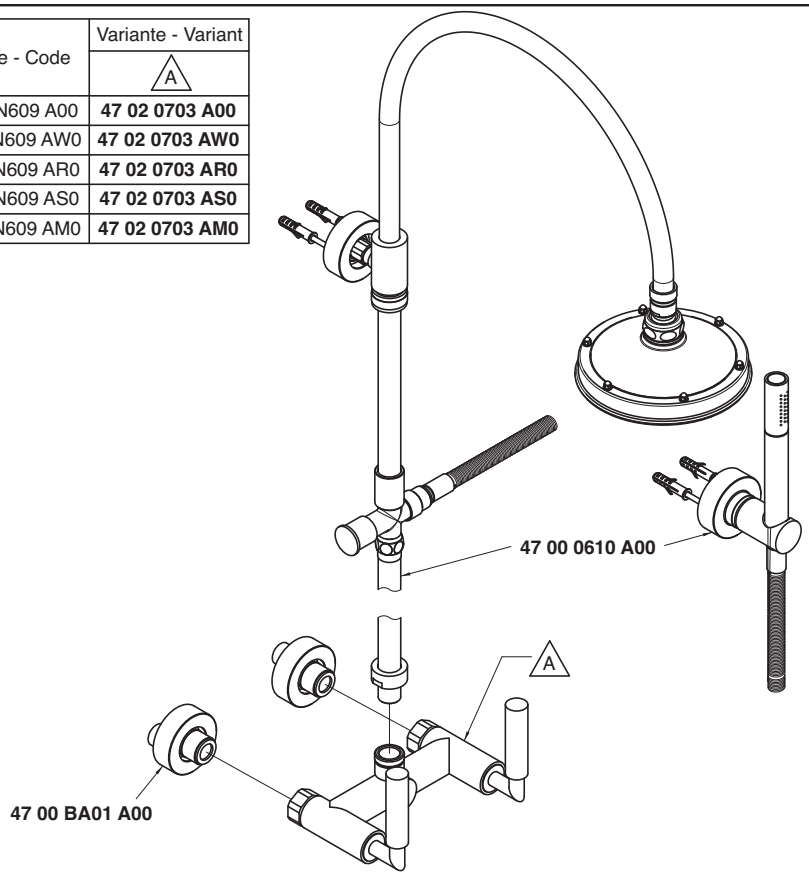

Soffione doccia - Shower head
Condizioni di prova - Test conditions
Acqua calda - Hot water: **60±2 °C**
Acqua fredda - Cold water: **20±2 °C**

P [bar]	Q l/min
0,1	
0,2	
0,5	8,4
1,0	12,2
1,5	15,0
2,0	17,4
2,5	19,5
3,0	21,3
3,5	23,0
4,0	24,6
4,5	26,1
5,0	27,5

Doccetta - Hand shower
Condizioni di prova - Test conditions
Acqua calda - Hot water: **60±2 °C**
Acqua fredda - Cold water: **20±2 °C**

P [bar]	Q l/min
0,1	
0,2	
0,5	6,4
1,0	9,3
1,5	11,5
2,0	13,4
2,5	15,0
3,0	16,7
3,5	18,0
4,0	19,3
4,5	20,5
5,0	21,3

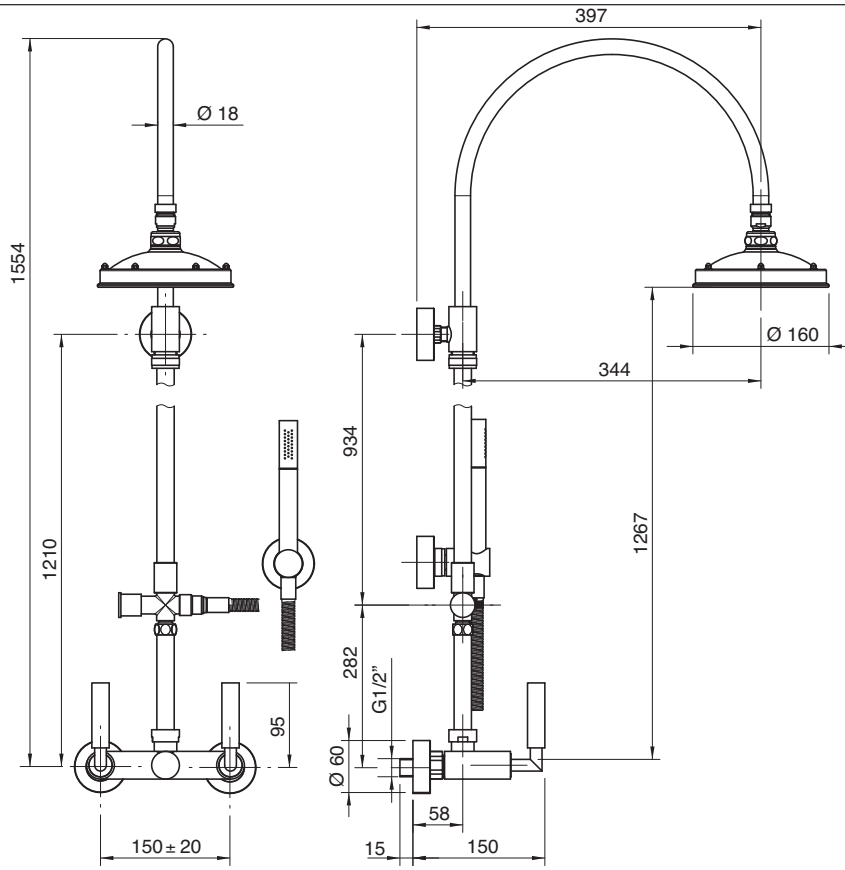

4702 N609 AA0
4702 N609 AAW
4702 N609 AAR
4702 N609 AAS
4702 N609 AAM

Gruppo doccia esterno con doccetta

Wall mtd shower set w/hand shower
Brausebatterie Wandmont. mit Handbrause
Batería de ducha externa con ducha de mano
Mélangeur douche mural avec douchette

Codice - Code	Variante - Variant A
47 02 N609 AA0	**47 02 0703 A00**
47 02 N609 AAW	**47 02 0703 AW0**
47 02 N609 AAR	**47 02 0703 AR0**
47 02 N609 AAS	**47 02 0703 AS0**
47 02 N609 AAM	**47 02 0703 AM0**

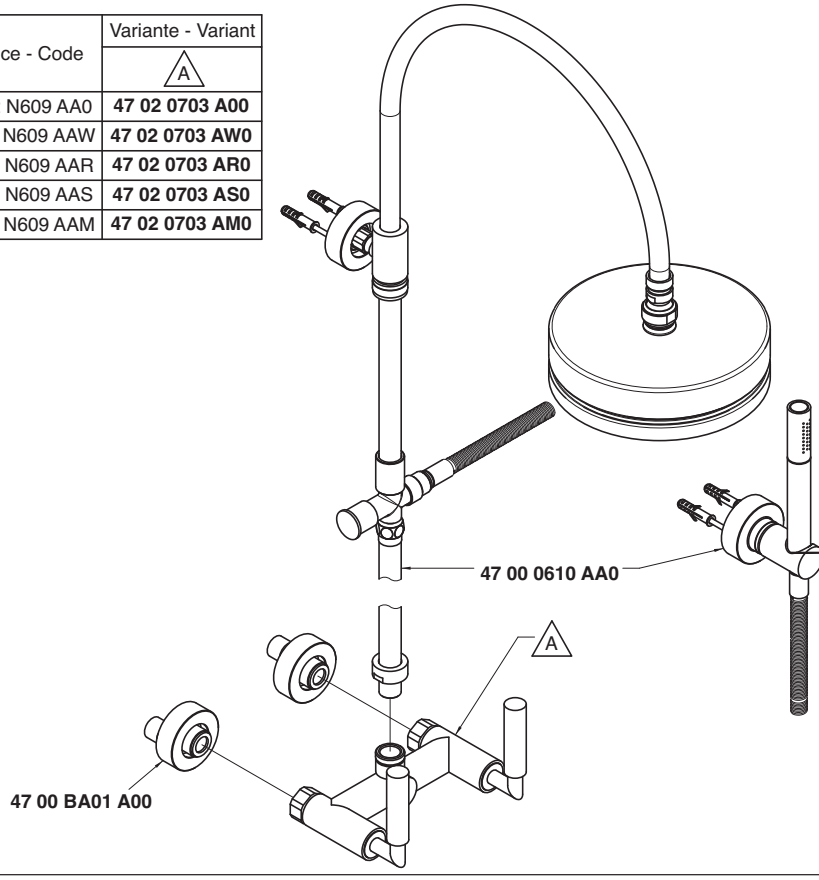

Soffione doccia - Shower head
Condizioni di prova - Test conditions
Acqua calda - Hot water: **60±2 °C**
Acqua fredda - Cold water: **20±2 °C**

P [bar]	Q l/min
0,1	
0,2	
0,5	8,8
1,0	12,6
1,5	15,5
2,0	18,0
2,5	20,0
3,0	21,9
3,5	23,7
4,0	25,3
4,5	26,9
5,0	28,4

Doccetta - Hand shower
Condizioni di prova - Test conditions
Acqua calda - Hot water: **60±2 °C**
Acqua fredda - Cold water: **20±2 °C**

P [bar]	Q l/min
0,1	
0,2	
0,5	6,4
1,0	9,3
1,5	11,5
2,0	13,4
2,5	15,0
3,0	16,7
3,5	18,0
4,0	19,3
4,5	20,5
5,0	21,3

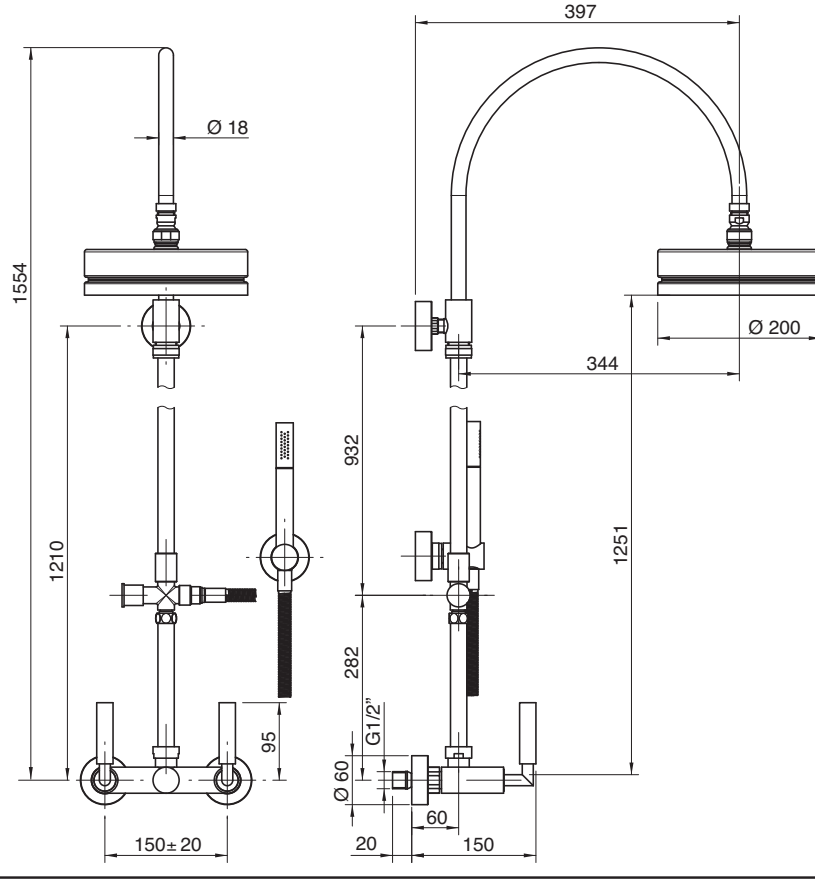

4702 R606 A00
4702 R606 AW0
4702 R606 AR0
4702 R606 AS0
4702 R606 AM0

Gruppo doccia esterno

Wall mtd shower set
Brausebatterie Wandmont.
Batería de ducha externa
Mélangeur douche mural

Codice - Code	Variante - Variant A
47 02 R606 A00	**47 02 0702 A00**
47 02 R606 AW0	**47 02 0702 AW0**
47 02 R606 AR0	**47 02 0702 AR0**
47 02 R606 AS0	**47 02 0702 AS0**
47 02 R606 AM0	**47 02 0702 AM0**

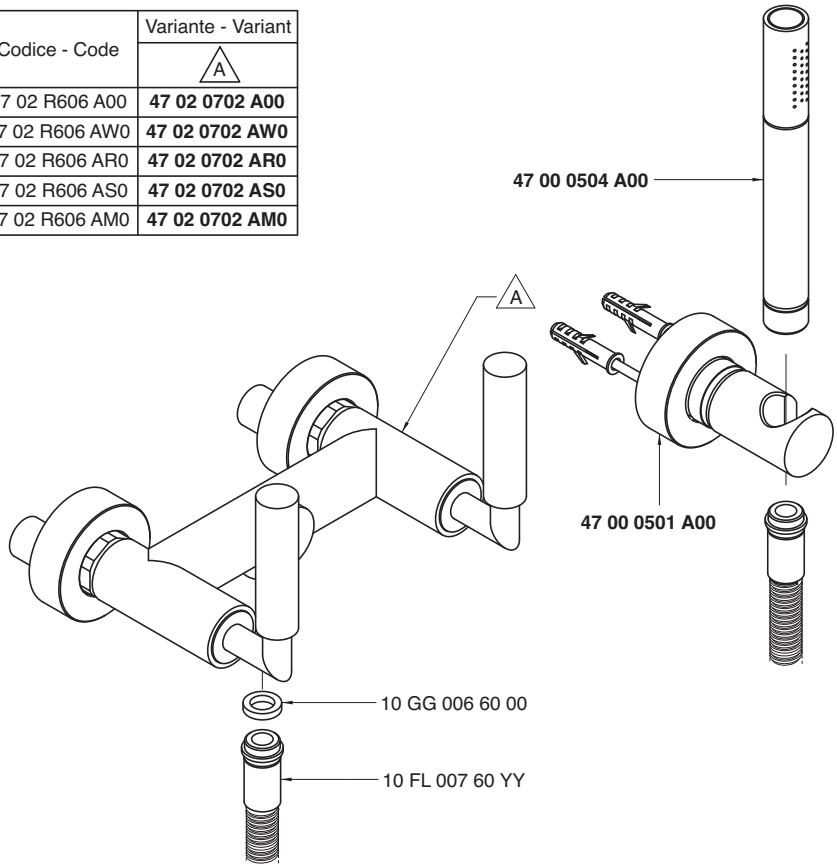

Condizioni di prova - Test conditions
Acqua calda - Hot water: **60±2 °C**
Acqua fredda - Cold water: **20±2 °C**

P [bar]	Q l/min
0,1	
0,2	
0,5	3,8
1,0	5,2
1,5	9,6
2,0	14,6
2,5	18,0
3,0	19,8
3,5	21,1
4,0	22,7
4,5	24,2
5,0	25,3

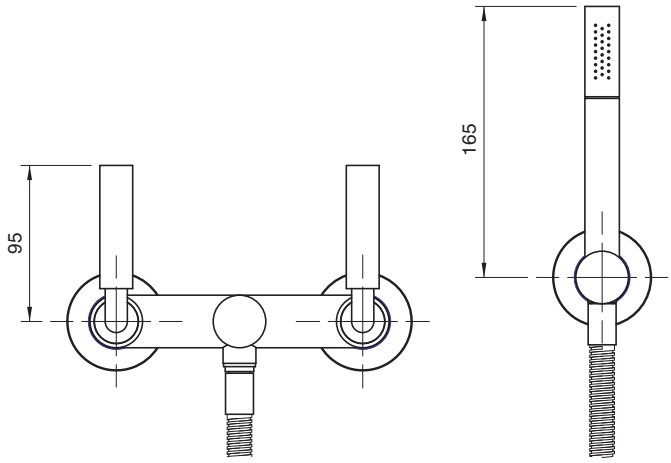

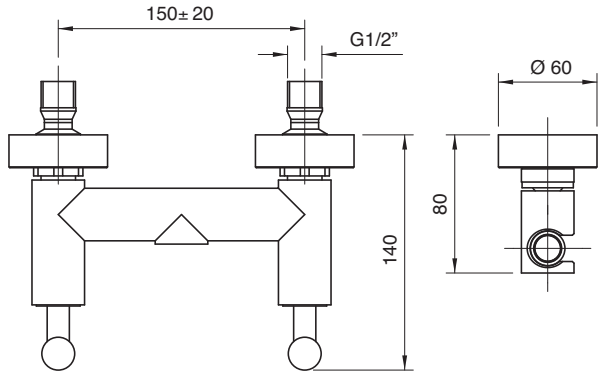

4702 R606 AE0
4702 R606 AEW
4702 R606 AER
4702 R606 AES
4702 R606 AEM

Gruppo doccia esterno con doccetta multifuzione

Wall mtd. shower set with multipurpose hand shower
Duschbatterie Wandmontage mit Multifunktionshandbrause
Batería ducha externa con ducha de mano multifunción
Mélangeur douche mural avec douchette multifonctions

Codice - Code	Variante - Variant A
47 02 R606 AE0	**47 02 0702 A00**
47 02 R606 AEW	**47 02 0702 AW0**
47 02 R606 AER	**47 02 0702 AR0**
47 02 R606 AES	**47 02 0702 AS0**
47 02 R606 AEM	**47 02 0702 AM0**

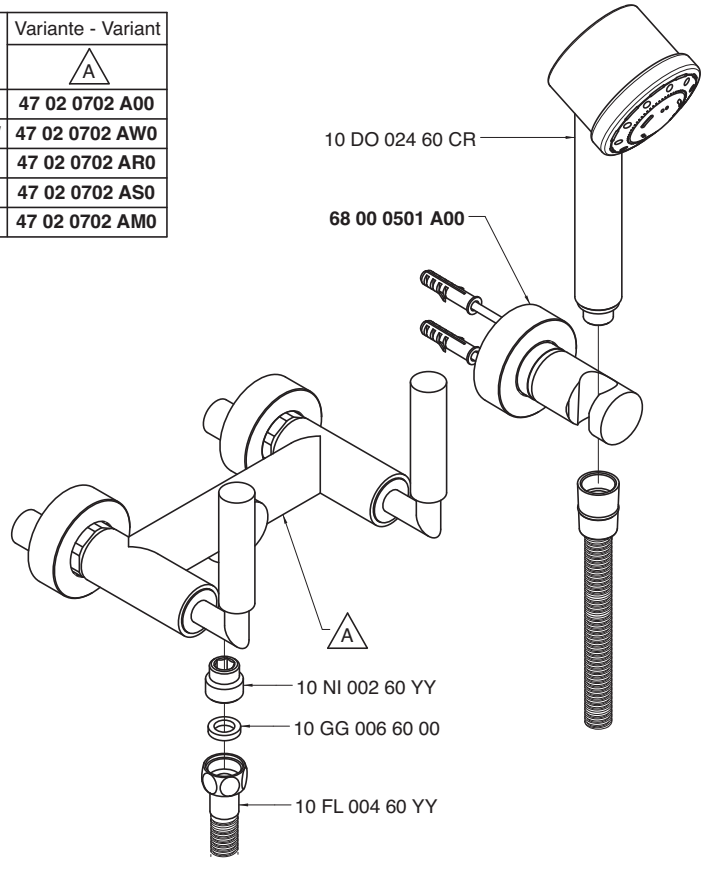

Condizioni di prova - Test conditions

Acqua calda - Hot water: **60±2 °C**
Acqua fredda - Cold water: **20±2 °C**

P [bar]	Q l/min
0,1	
0,2	
0,5	4,8
1,0	6,9
1,5	8,5
2,0	9,7
2,5	10,6
3,0	11,2
3,5	11,3
4,0	11,3
4,5	11,3
5,0	11,4

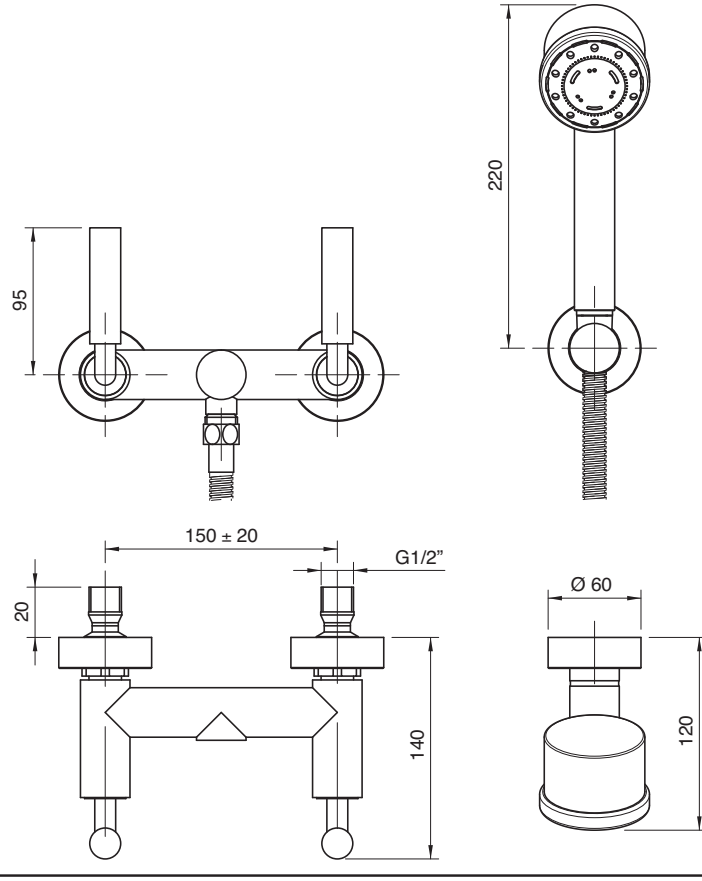

4702 0405 A00
4702 0405 AW0
4702 0405 AR0
4702 0405 AS0
4702 0405 AM0

Deviatore incasso 4 vie - completo

Built-in diverter, complete
Umsteller UP-Mont. komplett
Inversor empotrado completo
Inverseur à encastrer, complet

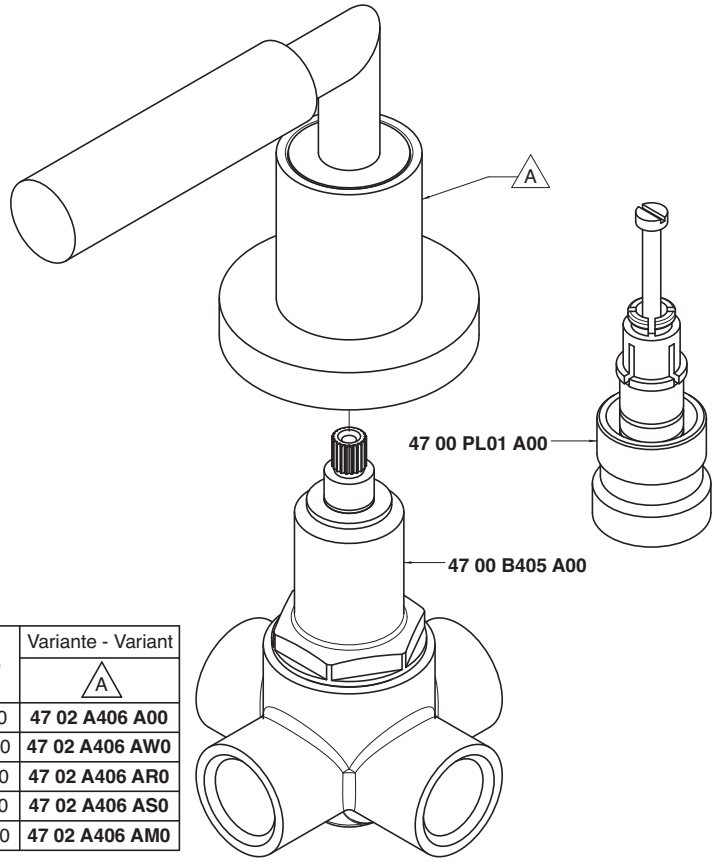

Codice - Code	Variante - Variant A
47 02 0405 A00	**47 02 A406 A00**
47 02 0405 AW0	**47 02 A406 AW0**
47 02 0405 AR0	**47 02 A406 AR0**
47 02 0405 AS0	**47 02 A406 AS0**
47 02 0405 AM0	**47 02 A406 AM0**

Getto vasca - Bathtub spout

Condizioni di prova - Test conditions

Acqua calda - Hot water: **60±2 °C**
Acqua fredda - Cold water: **20±2 °C**

P [bar]	Q l/min
0,10	
0,20	
0,50	13,10
1,00	18,60
1,50	22,90
2,00	26,60
2,50	29,70
3,00	32,70
3,50	35,40
4,00	37,90
4,50	40,20
5,00	42,60

Doccetta - Hand shower

Condizioni di prova - Test conditions

Acqua calda - Hot water: **60±2 °C**
Acqua fredda - Cold water: **20±2 °C**

P [bar]	Q l/min
0,10	
0,20	
0,50	6,88
1,00	9,74
1,50	12,00
2,00	14,10
2,50	15,80
3,00	17,40
3,50	18,70
4,00	19,90
4,50	20,90
5,00	21,90

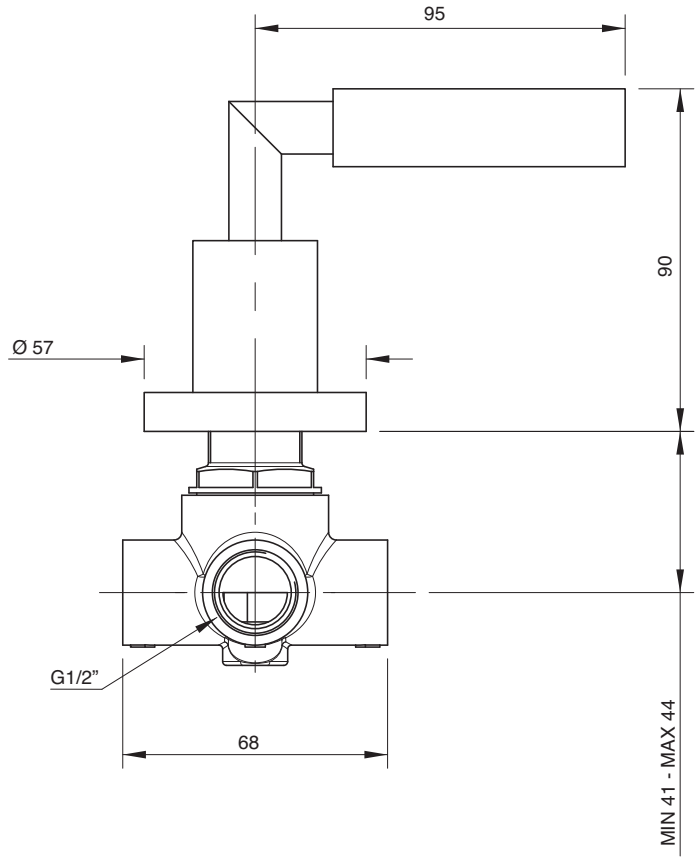

4702 V405 A00
4702 V405 AW0
4702 V405 AR0
4702 V405 AS0
4702 V405 AM0

Deviatore incasso a 5 vie (utilizzare tutte le uscite) - completo

5 way built-in diverter
5-Weg-Umsteller UP-Mont.
Inversor de empotrar 5 canales
Inverseur à encaster à 5 voies

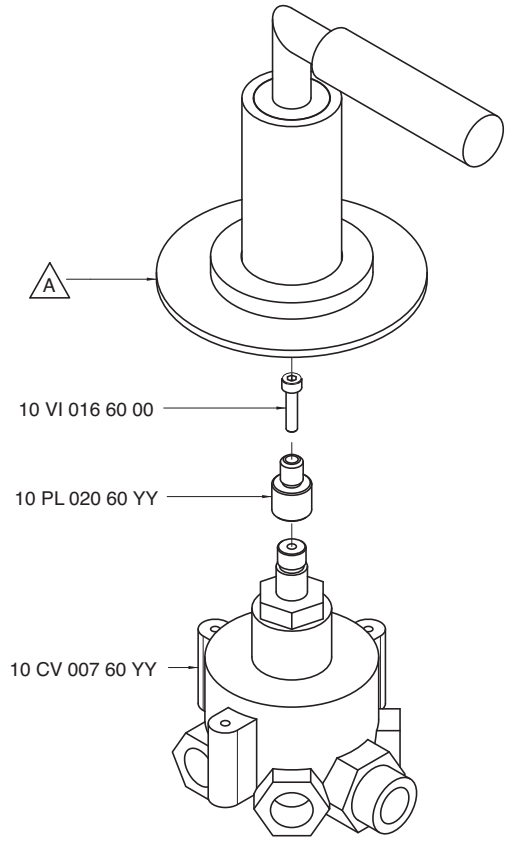

Codice - Code	Variante - Variant A
47 02 V405 A00	**47 02 V405 AA0**
47 02 V405 AW0	**47 02 V405 AAW**
47 02 V405 AR0	**47 02 V405 AAR**
47 02 V405 AS0	**47 02 V405 AAS**
47 02 V405 AM0	**47 02 V405 AAM**

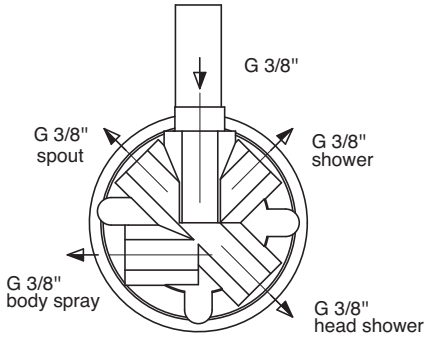

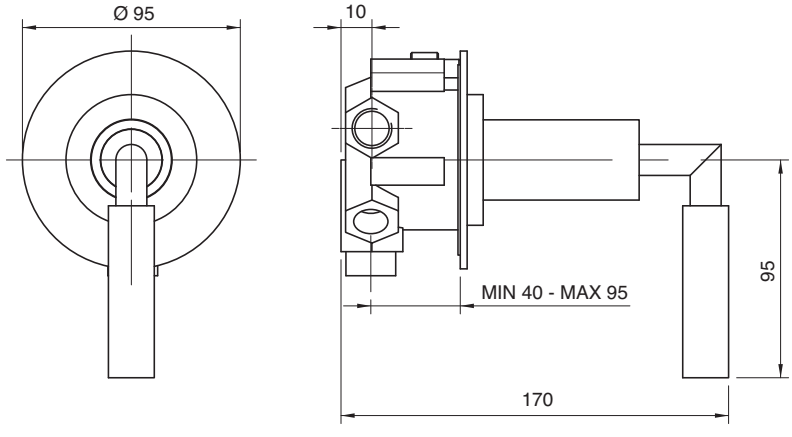

Getto vasca - Bathtub spout

Condizioni di prova - Test conditions
Acqua calda - Hot water: **60±2 °C**
Acqua fredda - Cold water: **20±2 °C**

P [bar]	Q l/min
0,10	
0,20	
0,50	11,85
1,00	17,22
1,50	21,28
2,00	24,91
2,50	28,09
3,00	30,70
3,50	33,35
4,00	35,60
4,50	37,80
5,00	39,74

Soffione doccia - Shower head

Condizioni di prova - Test conditions
Acqua calda - Hot water: **60±2 °C**
Acqua fredda - Cold water: **20±2 °C**

P [bar]	Q l/min
0,10	
0,20	
0,50	7,18
1,00	10,22
1,50	12,53
2,00	14,12
2,50	15,39
3,00	16,53
3,50	17,66
4,00	18,65
4,50	19,67
5,00	20,53

Doccetta - Hand shower

Condizioni di prova - Test conditions
Acqua calda - Hot water: **60±2 °C**
Acqua fredda - Cold water: **20±2 °C**

P [bar]	Q l/min
0,10	
0,20	
0,50	7,54
1,00	10,64
1,50	12,96
2,00	15,08
2,50	16,67
3,00	17,90
3,50	18,99
4,00	20,03
4,50	21,00
5,00	21,99

4702 0406 AD0
4702 0406 ADW
4702 0406 ADR
4702 0406 ADS
4702 0406 ADM

Rubinetto incasso - completo DX

Built-in tap, complete
UP-Ventil 1/2" komplett
Grifo empotrado completo
Robinet à encastrer, complet

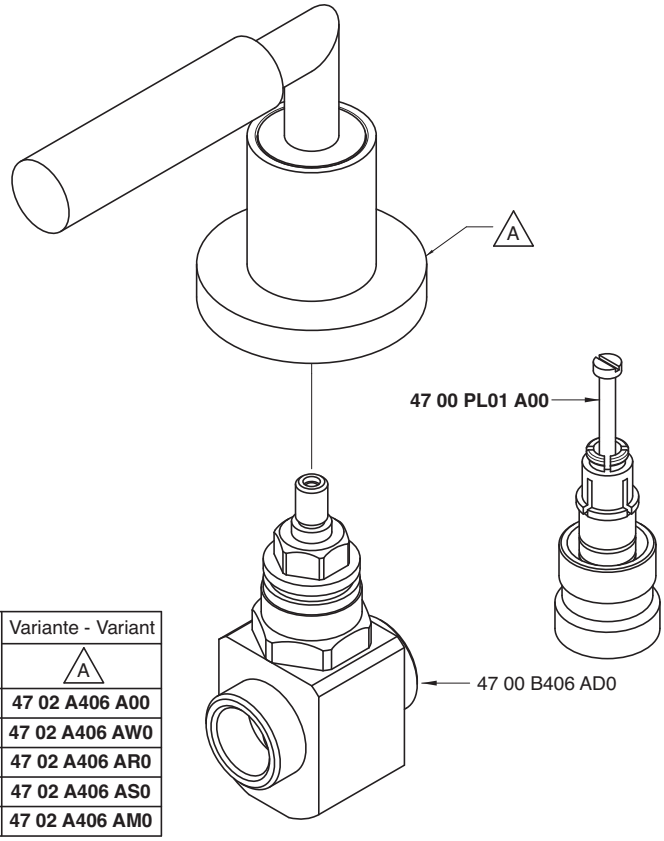

Codice - Code	Variante - Variant A
47 02 0406 AD0	**47 02 A406 A00**
47 02 0406 ADW	**47 02 A406 AW0**
47 02 0406 ADR	**47 02 A406 AR0**
47 02 0406 ADS	**47 02 A406 AS0**
47 02 0406 ADM	**47 02 A406 AM0**

Condizioni di prova - Test conditions

Acqua calda - Hot water: **60±2 °C**
Acqua fredda - Cold water: **20±2 °C**

P [bar]	Q l/min
0,1	
0,2	
0,5	9,9
1	13,78
1,5	16,8
2	19,4
2,5	21,6
3	23,6
3,5	25,2
4	27,1
4,5	28,7
5	30,0

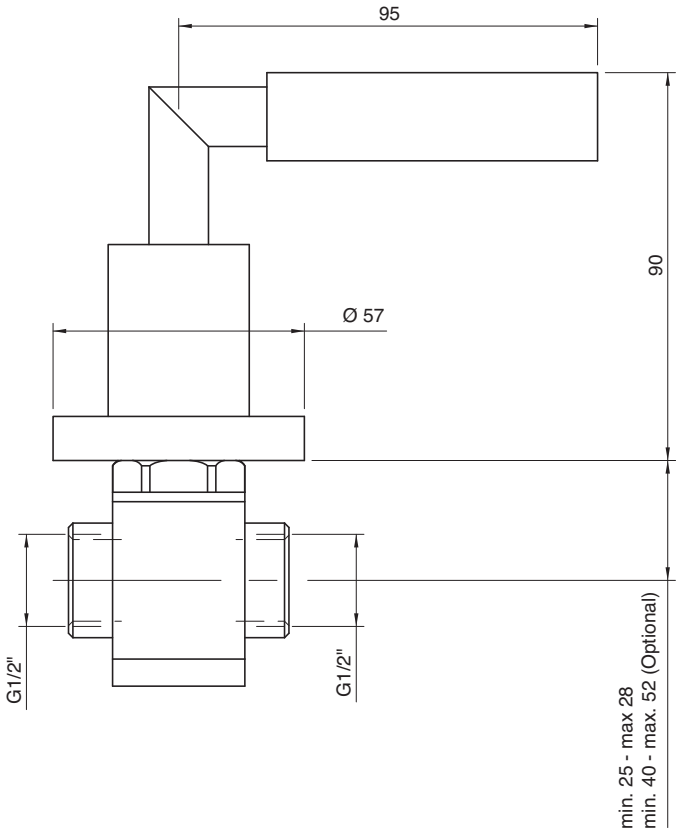

4702 0406 AS0
4702 0406 ASW
4702 0406 ASR
4702 0406 ASS
4702 0406 ASM

Rubinetto incasso - completo SX

Built-in tap, complete
UP-Ventil 1/2" komplett
Grifo empotrado completo
Robinet à encastrer, complet

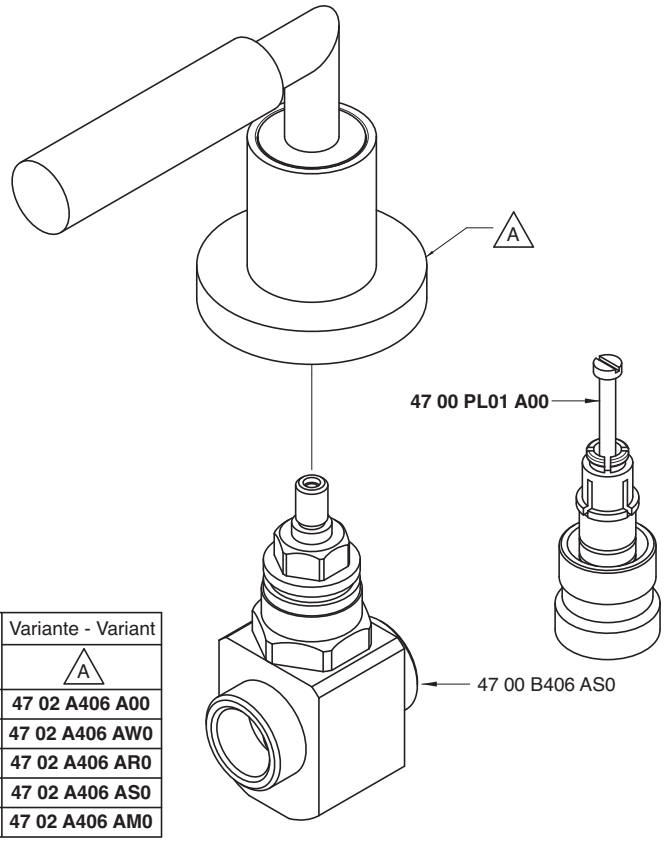

Codice - Code	Variante - Variant A
47 02 0406 AS0	**47 02 A406 A00**
47 02 0406 ASW	**47 02 A406 AW0**
47 02 0406 ASR	**47 02 A406 AR0**
47 02 0406 ASS	**47 02 A406 AS0**
47 02 0406 ASM	**47 02 A406 AM0**

Condizioni di prova - Test conditions

Acqua calda - Hot water: **60±2 °C**
Acqua fredda - Cold water: **20±2 °C**

P [bar]	Q l/min
0,1	
0,2	
0,5	9,9
1	13,78
1,5	16,8
2	19,4
2,5	21,6
3	23,6
3,5	25,2
4	27,1
4,5	28,7
5	30,0

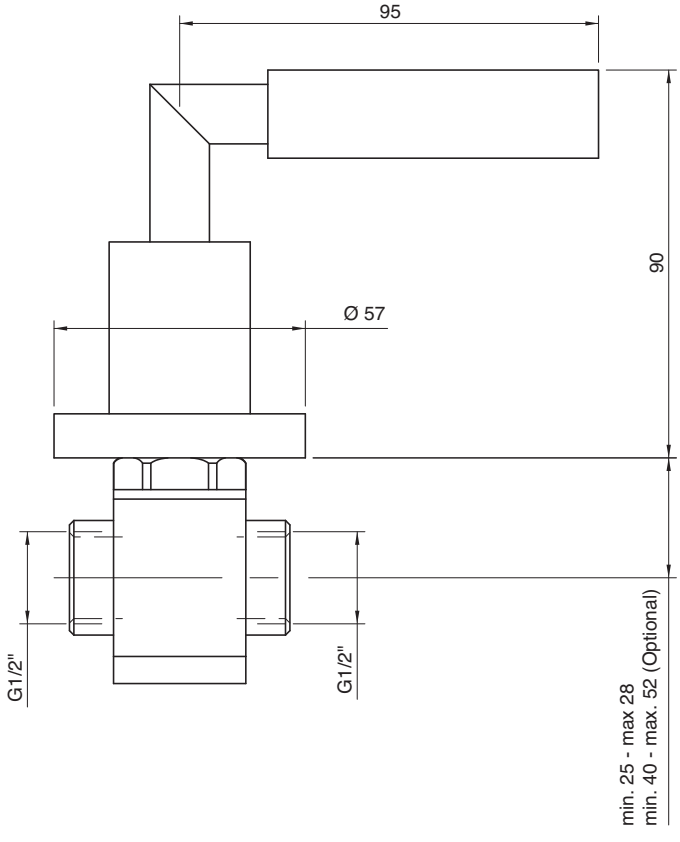

4702 3103 A00
4702 3103 AW0
4702 3103 AR0
4702 3103 AS0
4702 3103 AM0

Monoforo lavello collo girevole quadro

Single-hole sink set w/revolving square spout
Spülbecken-Einlochbatterie mit quadrat. Schwenkauslauf
Monobloc fregadero caño giratorio cuadrado
Mélangeur évier étoile monotrou, bec orientable carré

Codice - Code	Variante - Variant A
47 02 3103 A00	**47 02 A313 A00**
47 02 3103 AW0	**47 02 A313 AW0**
47 02 3103 AR0	**47 02 A313 AR0**
47 02 3103 AS0	**47 02 A313 AS0**
47 02 3103 AM0	**47 02 A313 AM0**

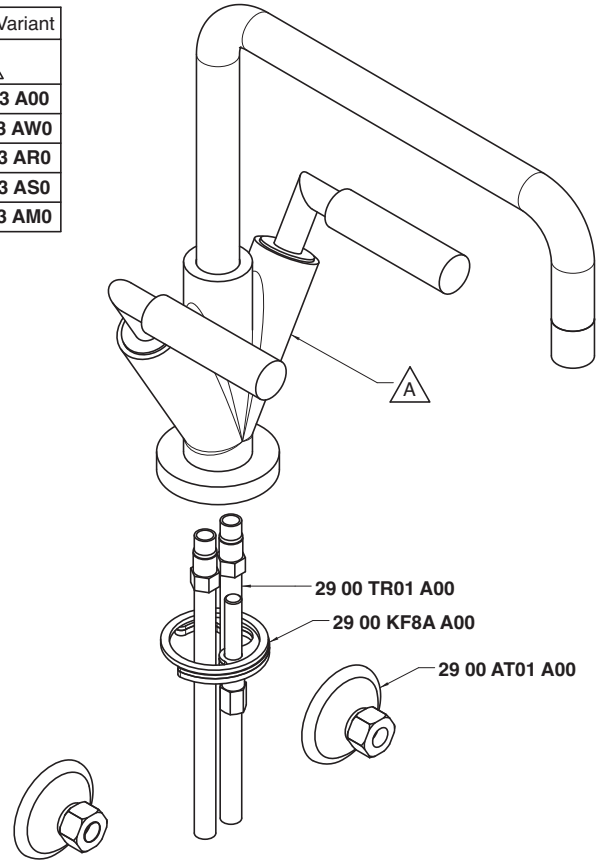

Condizioni di prova - Test conditions

Acqua calda - Hot water: **60±2 °C**
Acqua fredda - Cold water: **20±2 °C**
Classe areatore - Aerator class: **V**

P [bar]	Q l/min
0,1	
0,2	
0,5	5,5
1,0	8,1
1,5	9,8
2,0	11,4
2,5	13,0
3,0	14,1
3,5	15,4
4,0	16,5
4,5	17,3
5,0	18,3

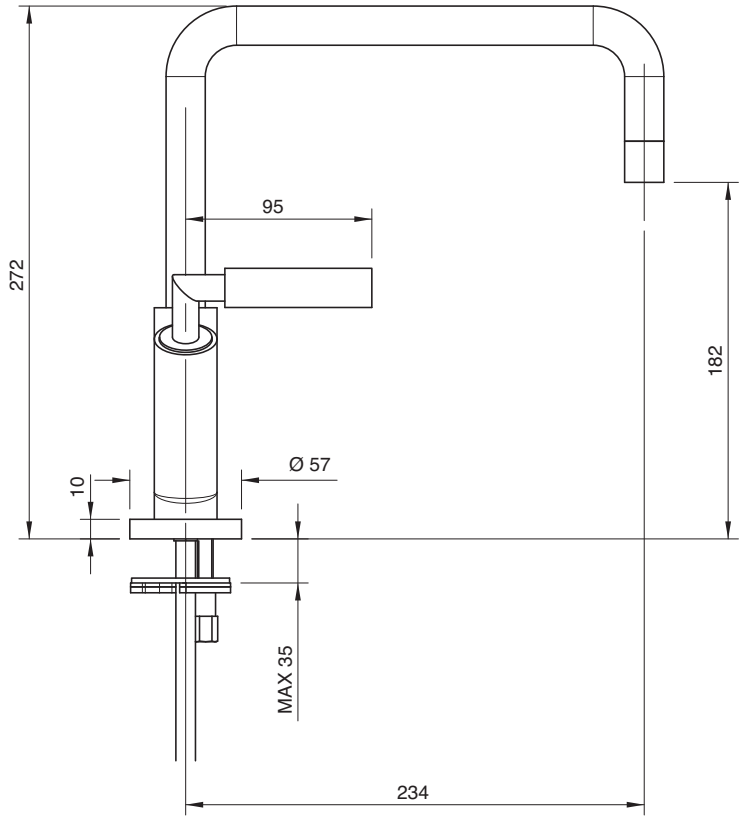

4702 3103 AL0
4702 3103 ALW
4702 3103 ALR
4702 3103 ALS
4702 3103 ALM

Monoforo lavello collo girevole tondo

Single-hole sink set w/revolving round spout
Spülbecken-Einlochbatterie mit rundem Schwenkauslauf
Monobloc fregadero caño giratorio redondo
Mélangeur évier étoile monotrou, bec orientable rond

Codice - Code	Variante - Variant A
47 02 3103 AL0	**47 02 A313 AL0**
47 02 3103 ALW	**47 02 A313 ALW**
47 02 3103 ALR	**47 02 A313 ALR**
47 02 3103 ALS	**47 02 A313 ALS**
47 02 3103 ALM	**47 02 A313 ALM**

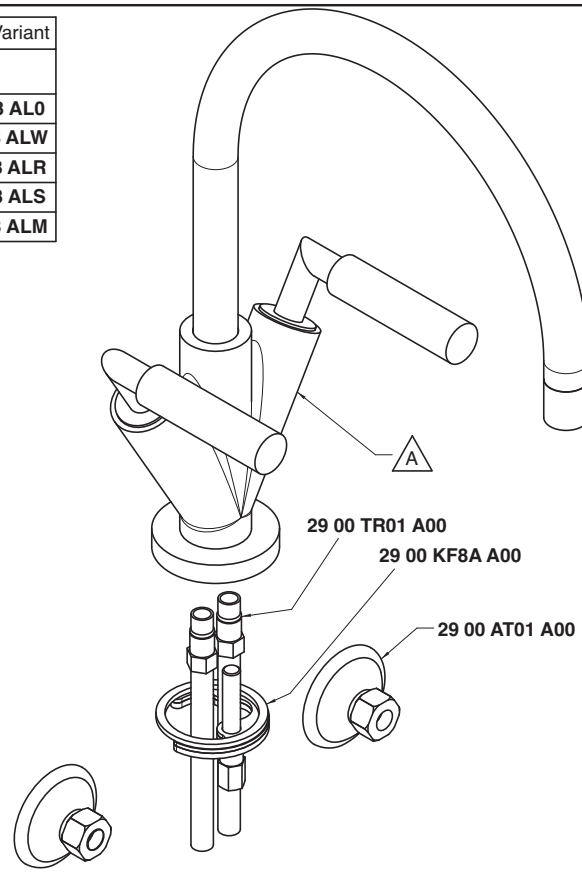

Condizioni di prova - Test conditions

Acqua calda - Hot water: **60±2 °C**
Acqua fredda - Cold water: **20±2 °C**
Classe areatore - Aerator class: **V**

P [bar]	Q l/min
0,1	
0,2	
0,5	5,5
1,0	8,1
1,5	9,8
2,0	11,4
2,5	13,0
3,0	14,1
3,5	15,5
4,0	16,6
4,5	17,5
5,0	18,4

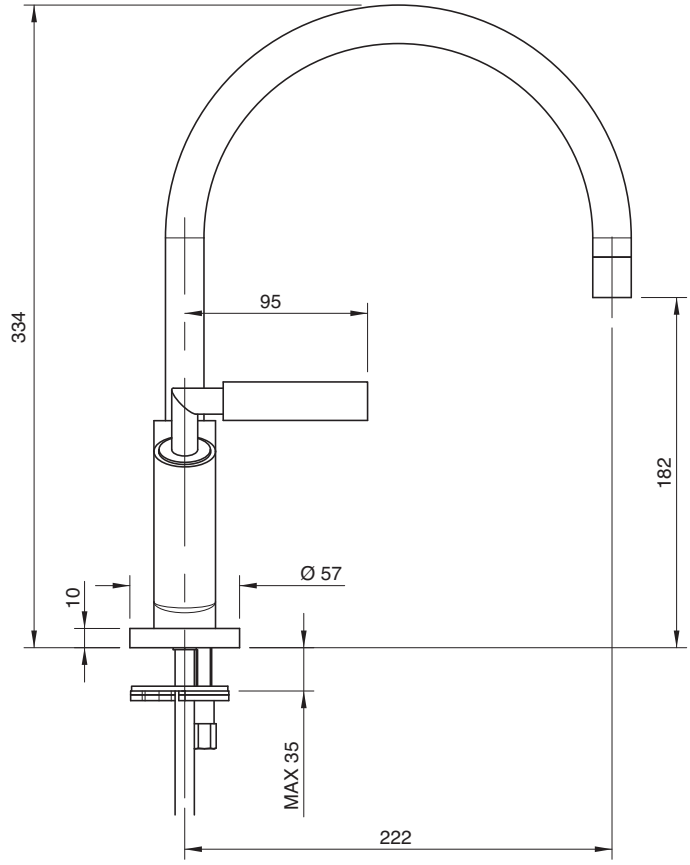

4702 4103 A00
4702 4103 AW0
4702 4103 AR0
4702 4103 AS0
4702 4103 AM0

Monoforo lavello collo girevole scarico automatico (small)

Single-hole sink set w/ revolving spout and automatic drain
Spülbecken-Einlochbatterie mit Schwenkauslauf und automatische Ablauf
Monobloc fregadero caño giratorio y desagüe automático
Mélangeur évier monotrou avec bec orientable et vidange automatique

Codice - Code	Variante - Variant A
47 02 4103 A00	**47 02 A413 A00**
47 02 4103 AW0	**47 02 A413 AW0**
47 02 4103 AR0	**47 02 A413 AR0**
47 02 4103 AS0	**47 02 A413 AS0**
47 02 4103 AM0	**47 02 A413 AM0**

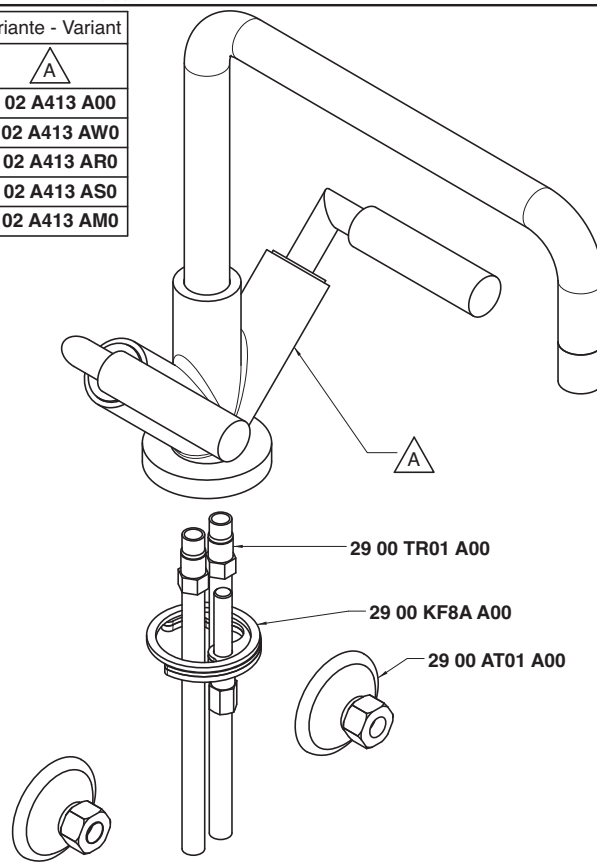

Condizioni di prova - Test conditions

Acqua calda - Hot water: **60±2 °C**
Acqua fredda - Cold water: **20±2 °C**
Classe areatore - Aerator class: **V**

P [bar]	Q l/min
0,1	
0,2	
0,5	5,5
1,0	8,1
1,5	9,8
2,0	11,4
2,5	13,0
3,0	14,1
3,5	15,4
4,0	16,5
4,5	17,3
5,0	18,3

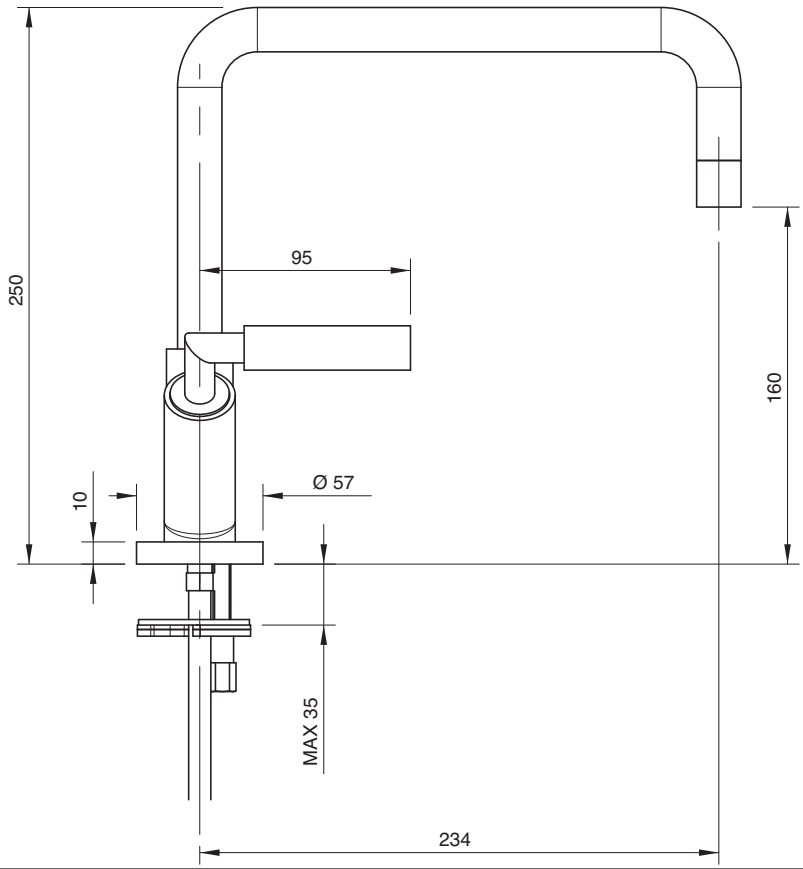

4702 4103 AL0
4702 4103 ALW
4702 4103 ALR
4702 4103 ALS
4702 4103 ALM

Monoforo lavello collo tondo girevole scarico automatico (small)

Single-hole sink set w/round revolving spout and automatic drain
Spülbecken-Einlochbatterie mit rundem Schwenkauslauf und automatische Ablauf
Monobloc fregadero caño giratorio redondo y desagüe automático
Mélangeur évier monotrou avec bec orientable rond et vidange automatique

Codice - Code	Variante - Variant A
47 02 4103 AL0	**47 02 A413 AL0**
47 02 4103 ALW	**47 02 A413 ALW**
47 02 4103 ALR	**47 02 A413 ALR**
47 02 4103 ALS	**47 02 A413 ALS**
47 02 4103 ALM	**47 02 A413 ALM**

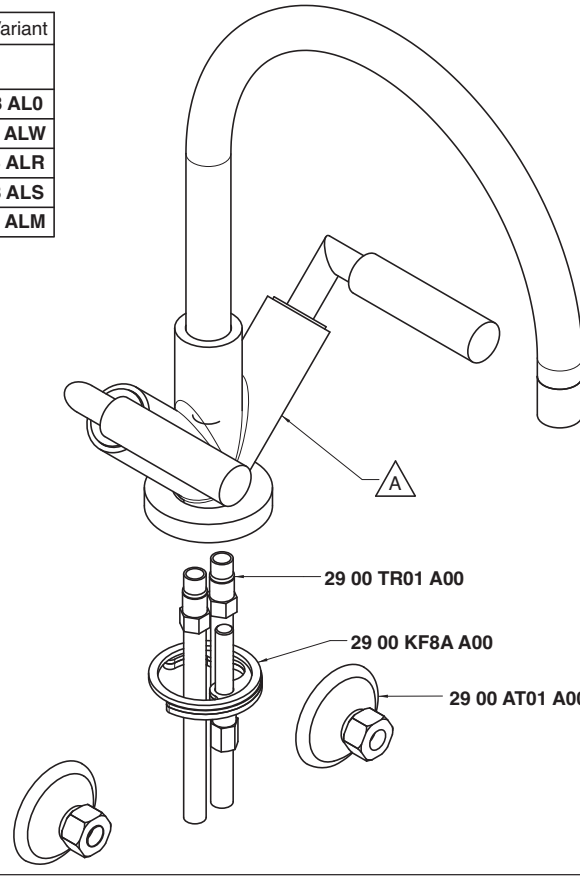

Condizioni di prova - Test conditions

Acqua calda - Hot water: **60±2 °C**
Acqua fredda - Cold water: **20±2 °C**
Classe areatore - Aerator class: **V**

P [bar]	Q l/min
0,1	
0,2	
0,5	5,5
1,0	8,1
1,5	9,8
2,0	11,4
2,5	13,0
3,0	14,1
3,5	15,5
4,0	16,6
4,5	17,5
5,0	18,4

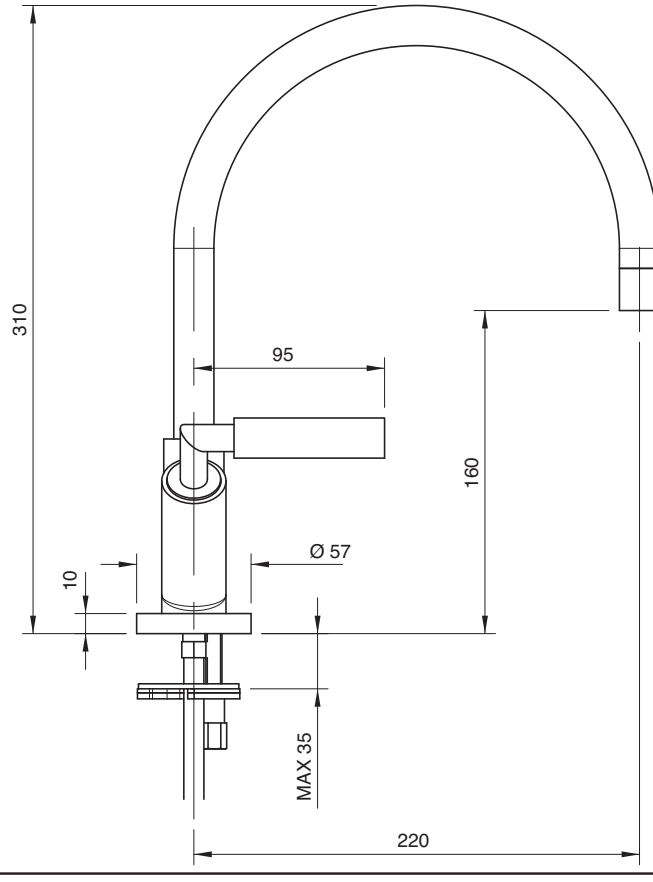

4702 0606 A00
4702 0606 AW0
4702 0606 AR0
4702 0606 AS0
4702 0606 AM0

Lavello collo girevole

Sink mixer w/revolving spout
Spülb.batt. Schwenkauslauf
Fregadero caño giratorio
Mélangeur évier bec orientable

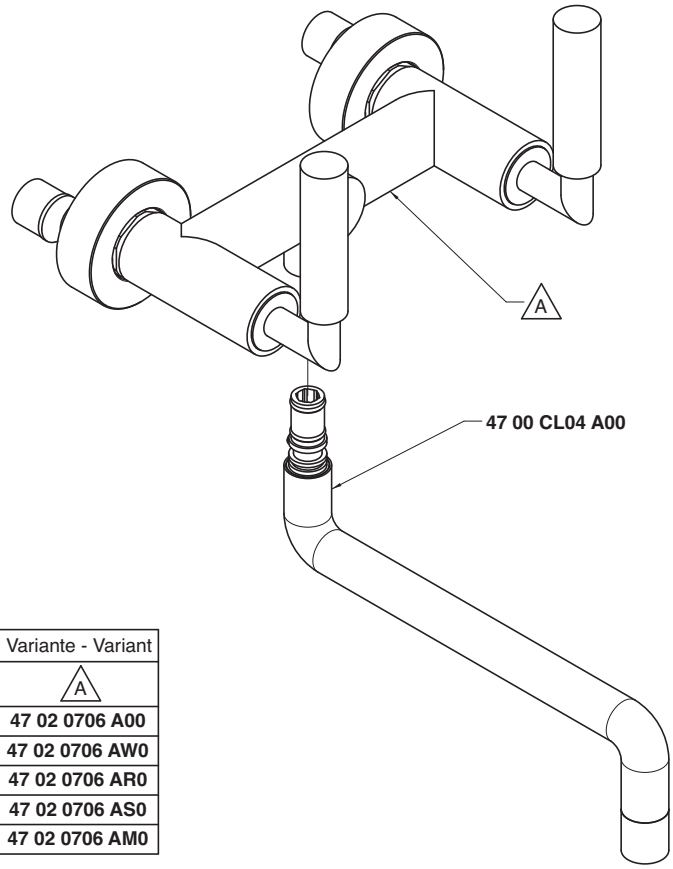

Condizioni di prova - Test conditions

Acqua calda - Hot water: **60±2 °C**
Acqua fredda - Cold water: **20±2 °C**
Classe areatore - Aerator class: **V**

P [bar]	Q l/min
0,1	
0,2	
0,5	3,6
1,0	5,4
1,5	6,5
2,0	7,3
2,5	7,9
3,0	8,4
3,5	9,3
4,0	10,0
4,5	10,7
5,0	11,5

Codice - Code	Variante - Variant A
47 02 0606 A00	**47 02 0706 A00**
47 02 0606 AW0	**47 02 0706 AW0**
47 02 0606 AR0	**47 02 0706 AR0**
47 02 0606 AS0	**47 02 0706 AS0**
47 02 0606 AM0	**47 02 0706 AM0**

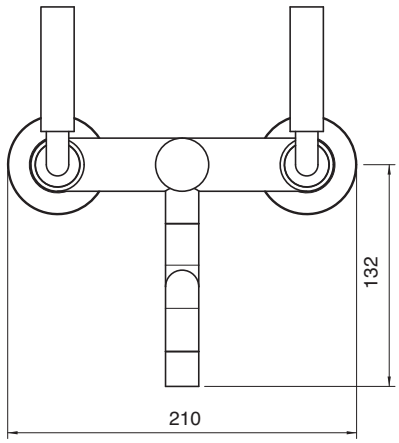

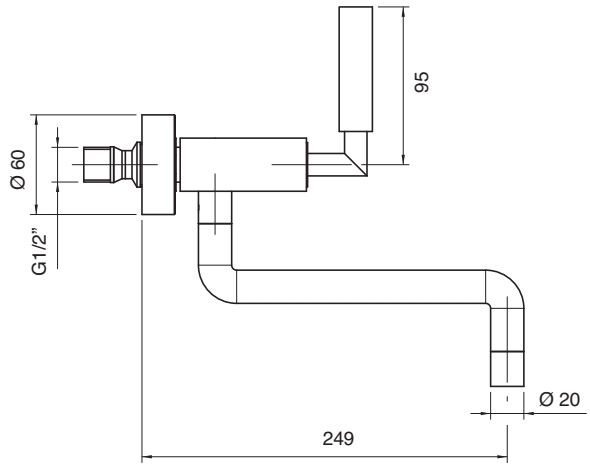

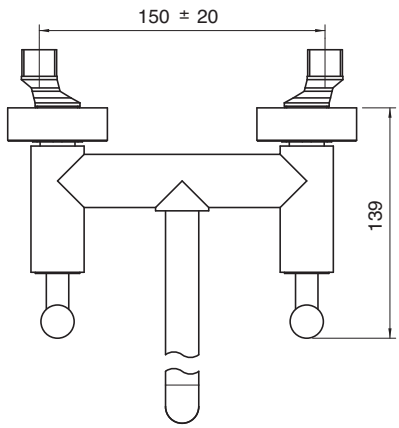

4703 1130 A00
4703 1130 AW0

Monocomando lavabo Ø 43 con scarico automatico

Single-lever washbasin set Ø 43 w/ automatic drain
Waschtisch-Einhandbatterie Ø 43 mit automatischem Ablauf
Monomando lavabo Ø 43 con desagüe automatico
Mitigeur lavabo Ø 43 avec vidange automatique

Codice - Code	Variante - Variant A
47 03 1130 A00	**47 00 A130 A00**
47 03 1130 AW0	**47 00 A130 AW0**

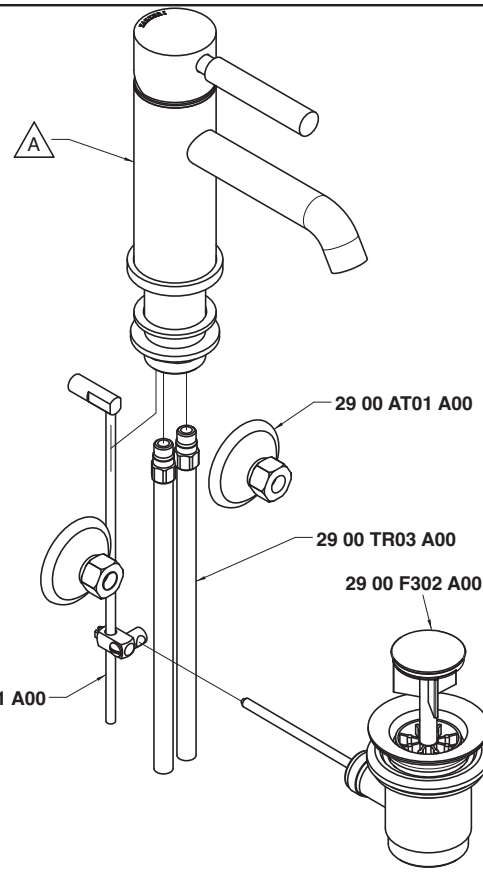

Condizioni di prova - Test conditions

Acqua calda - Hot water: **60±2 °C**
Acqua fredda - Cold water: **20±2 °C**
Classe areatore - Aerator class: **V**

P [bar]	Q l/min
0,10	
0,20	
0,50	4,70
1,00	6,83
1,50	8,44
2,00	9,78
2,50	10,95
3,00	12,00
3,50	13,00
4,00	13,95
4,50	14,86
5,00	15,60

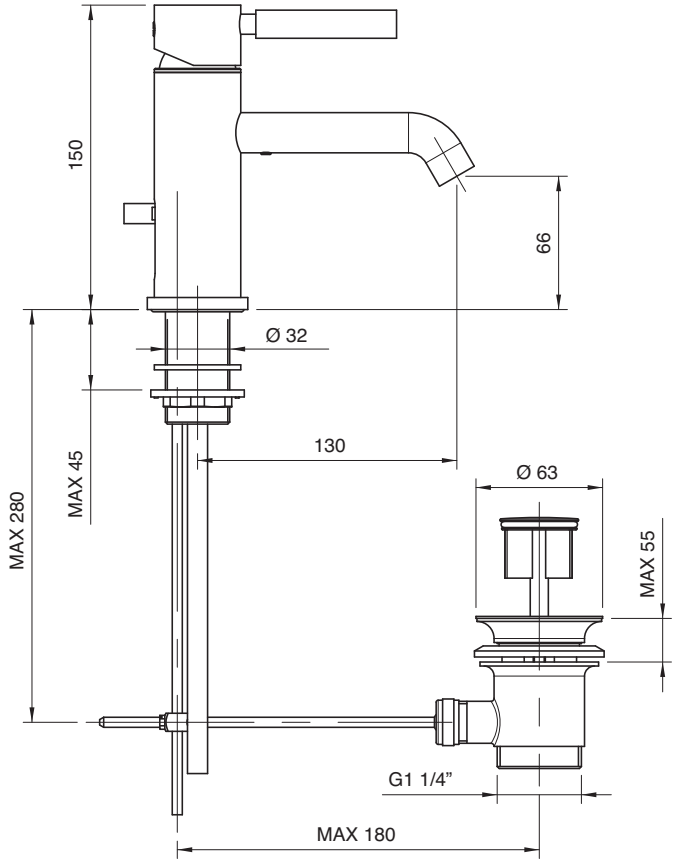

4703 1129 A00
4703 1129 AW0

Monocomando lavabo Ø 43 prolungato con scarico automatico

Single-lever washbasin set Ø 43 extended w/ automatic drain
Waschtisch-Einhandbatterie Ø 43 verlängert mit automatischem Ablauf
Monomando lavabo Ø 43 con prolongaciones y desagüe automatico
Mitigeur lavabo Ø 43 rallongé avec vidange automatique

Codice - Code	Variante - Variant A
47 03 1129 A00	**47 00 A129 A00**
47 03 1129 AW0	**47 00 A129 AW0**

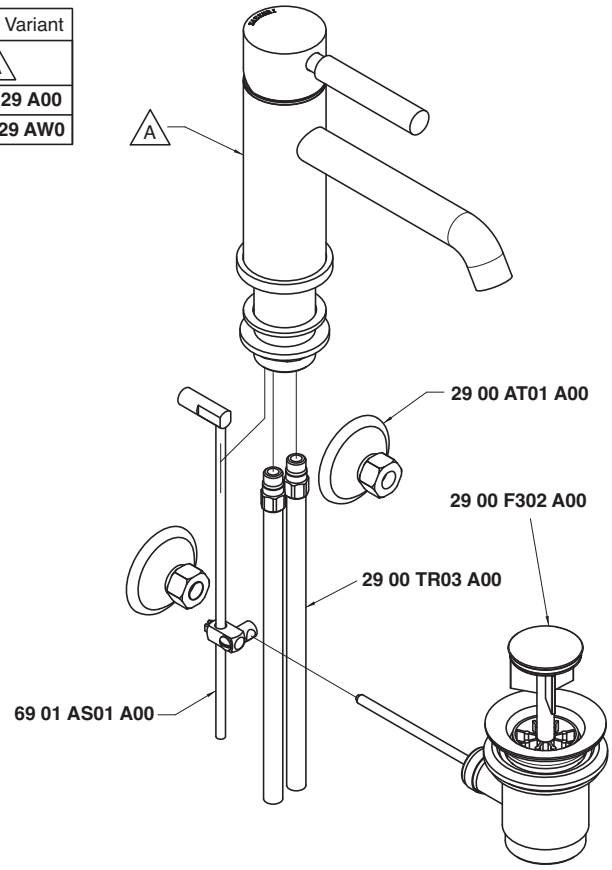

Condizioni di prova - Test conditions

Acqua calda - Hot water: **60±2 °C**
Acqua fredda - Cold water: **20±2 °C**
Classe areatore - Aerator class: **V**

P [bar]	Q l/min
0,10	
0,20	
0,50	4,70
1,00	6,83
1,50	8,44
2,00	9,78
2,50	10,95
3,00	12,00
3,50	13,00
4,00	13,95
4,50	14,86
5,00	15,60

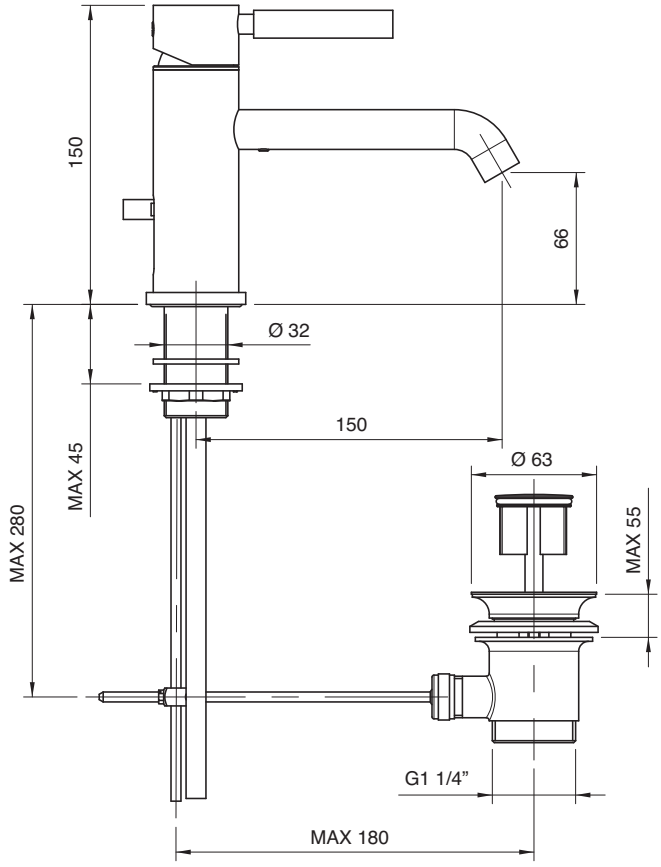

4703 1136 A00
4703 1136 AW0

Monocomando lavabo Ø 43 senza scarico

Single-lever washbasin Ø 43 without plug
Waschtisch-Einhandbatterie Ø 43 ohne Ablauf
Monomando lavabo Ø 43 sin desagüe
Mitigeur lavabo Ø 43 sans vidage

Codice - Code	Variante - Variant
	A
47 03 1136 A00	**47 00 A136 A00**
47 03 1136 AW0	**47 00 A136 AW0**

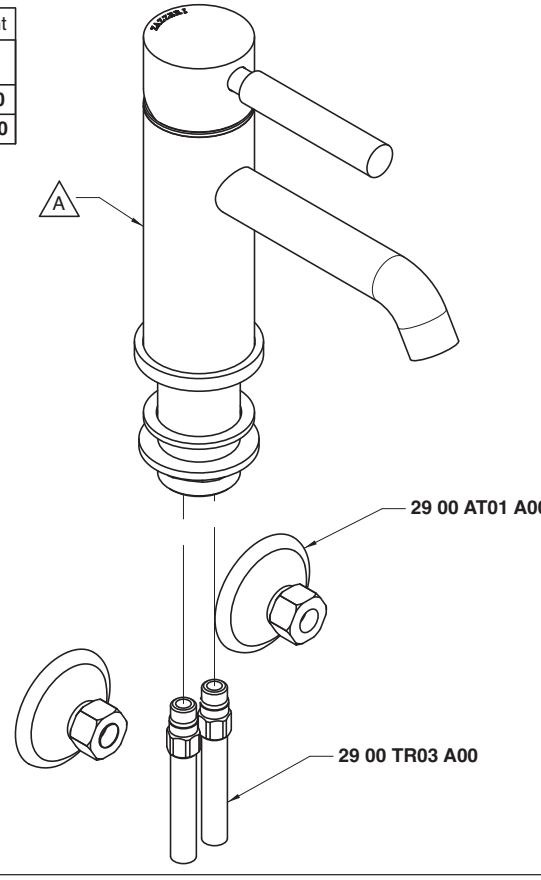

Condizioni di prova - Test conditions

Acqua calda - Hot water: **60±2 °C**
Acqua fredda - Cold water: **20±2 °C**
Classe areatore - Aerator class: **V**

P [bar]	Q l/min
0,10	
0,20	
0,50	4,70
1,00	6,83
1,50	8,44
2,00	9,78
2,50	10,95
3,00	12,00
3,50	13,00
4,00	13,95
4,50	14,86
5,00	15,60

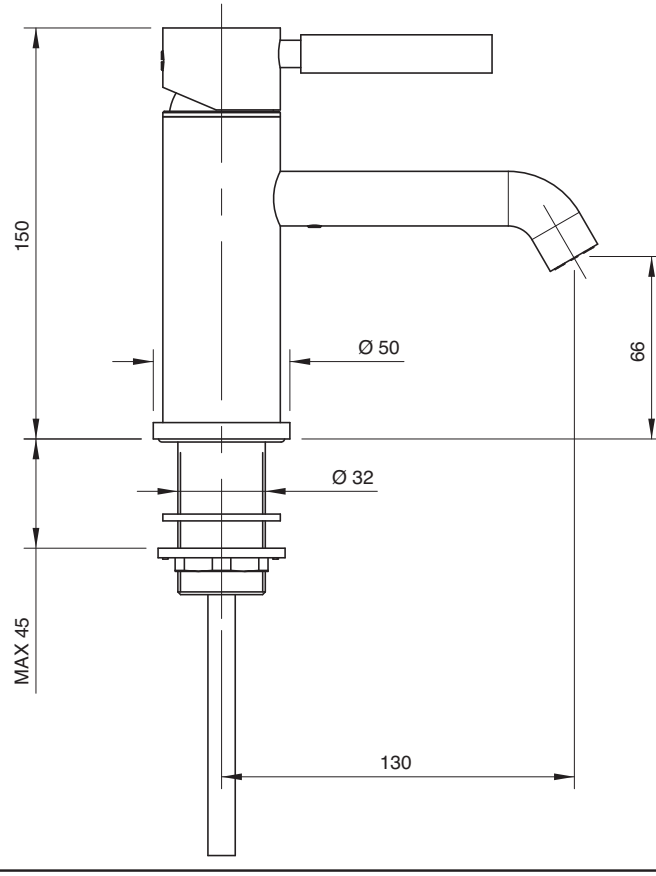

4703 1135 A00
4703 1135 AW0

Monocomando lavabo Ø 43 prolungato senza scarico

Single-lever washbasin Ø 43 extended without plug
Waschtisch-Einhandbatterie Ø 43 verlängert ohne Ablauf
Monomando lavabo Ø 43 alargado sin desagüe
Mitigeur lavabo Ø 43 avec rallonge et sans vidage

Codice - Code	Variante - Variant A
47 03 1135 A00	**47 00 A135 A00**
47 03 1135 AW0	**47 00 A135 AW0**

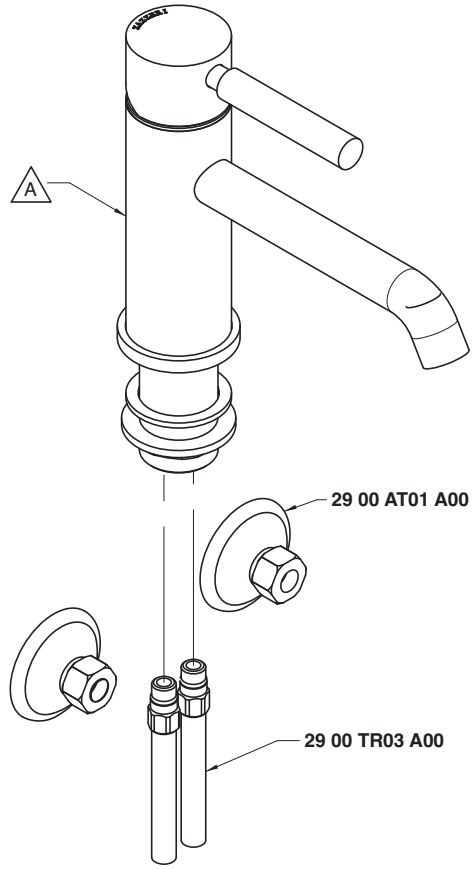

Condizioni di prova - Test conditions

Acqua calda - Hot water: **60±2 °C**
Acqua fredda - Cold water: **20±2 °C**
Classe areatore - Aerator class: **V**

P [bar]	Q l/min
0,10	
0,20	
0,50	4,70
1,00	6,83
1,50	8,44
2,00	9,78
2,50	10,95
3,00	12,00
3,50	13,00
4,00	13,95
4,50	14,86
5,00	15,60

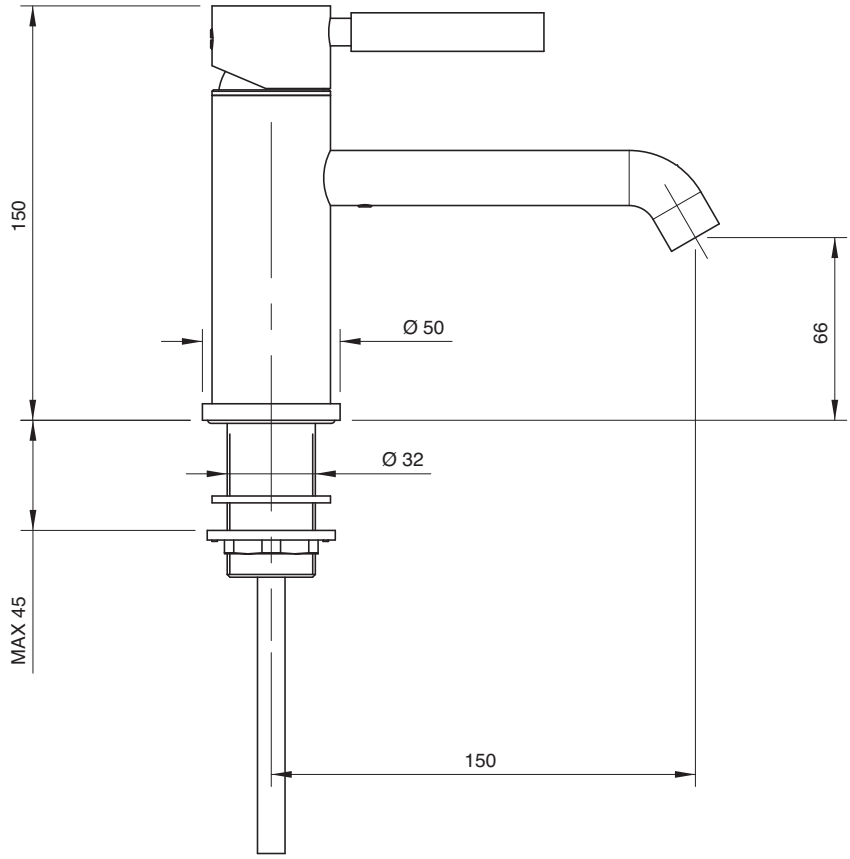

4703 1231 A00
4703 1231 AW0

Monocomando bidet Ø 43 con scarico automatico

Single-lever bidet set Ø 43 w/automatic drain
Bidet-Einhandbatterie Ø 43 mit automatischem Ablauf
Monomando bidet Ø 43 con y desagüe automatico
Mitigeur bidet Ø 43 avec vidange automatique

Codice - Code	Variante - Variant A
47 03 1231 A00	**47 00 A231 A00**
47 03 1231 AW0	**47 00 A231 AW0**

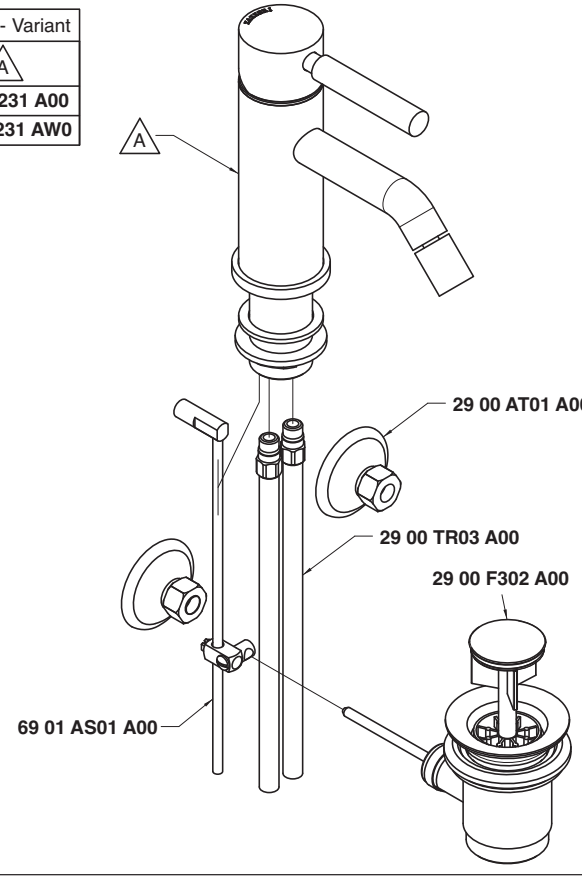

Condizioni di prova - Test conditions

Acqua calda - Hot water: **60±2 °C**
Acqua fredda - Cold water: **20±2 °C**
Classe areatore - Aerator class: **V**

P [bar]	Q l/min
0,10	
0,20	
0,50	4,62
1,00	6,74
1,50	8,28
2,00	9,59
2,50	10,73
3,00	11,77
3,50	12,78
4,00	13,65
4,50	14,48
5,00	15,24

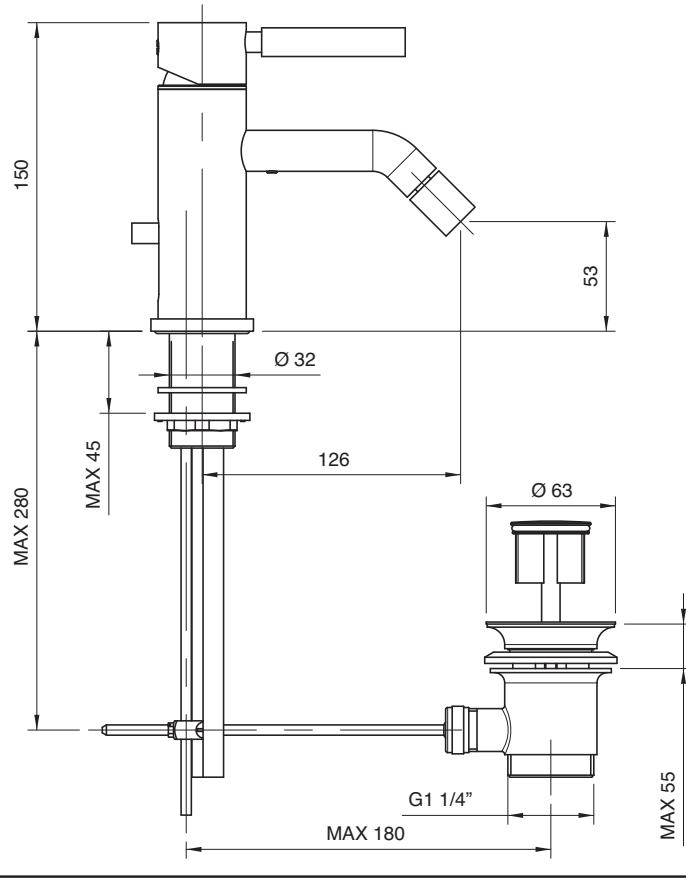

4703 1100 A00
4703 1100 AW0
4703 1100 AR0
4703 1100 AS0
4703 1100 AM0

Monocomando lavabo collo girevole quadro

Single lever washbasin mixer w/square revolving spout
Waschtisch-Einhandbatterie mit quadrat. Schwenkauslauf
Monomando lavabo caño giratorio cuadrado
Mitigeur lavabo, bec orientable carré

Codice - Code	Variante - Variant A
47 03 1100 A00	**47 00 A100 A00**
47 03 1100 AW0	**47 00 A100 AW0**
47 03 1100 AR0	**47 00 A100 AR0**
47 03 1100 AS0	**47 00 A100 AS0**
47 03 1100 AM0	**47 00 A100 AM0**

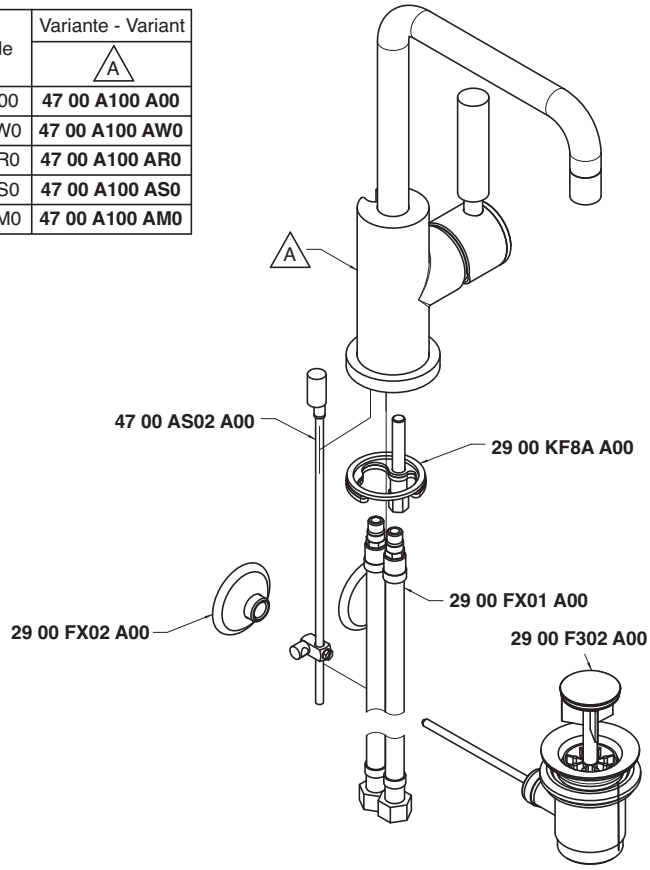

Condizioni di prova - Test conditions

Acqua calda - Hot water: **60±2 °C**
Acqua fredda - Cold water: **20±2 °C**
Classe areatore - Aerator class: **V**

P [bar]	Q l/min
0,10	
0,20	
0,50	5,19
1,00	7,39
1,50	9,00
2,00	10,56
2,50	11,80
3,00	13,00
3,50	14,11
4,00	14,96
4,50	15,83
5,00	16,98

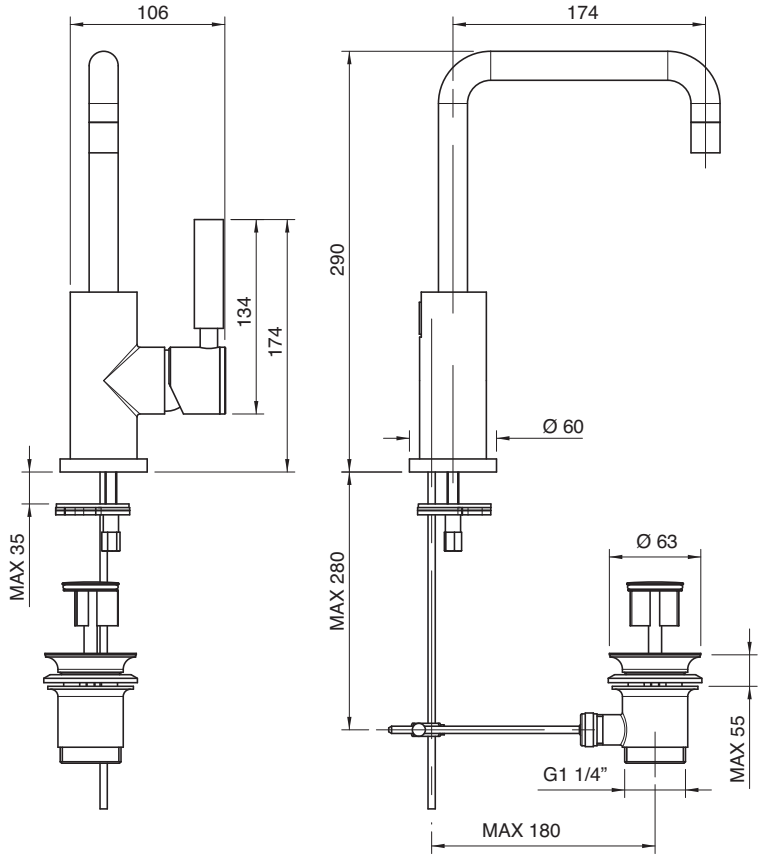

4703 1100 AL0
4703 1100 AWL
4703 1100 ARL
4703 1100 ASL
4703 1100 AML

Monocomando lavabo collo girevole tondo

Single lever washbasin mixer w/round revolving spout
Waschtisch-Einhandbatterie mit rundem Schwenkauslauf
Monomando lavabo caño giratorio redondo
Mitigeur lavabo, bec orientable rond

Codice - Code	Variante - Variant A
47 03 1100 AL0	**47 00 A100 AL0**
47 03 1100 AWL	**47 00 A100 AWL**
47 03 1100 ARL	**47 00 A100 ARL**
47 03 1100 ASL	**47 00 A100 ASL**
47 03 1100 AML	**47 00 A100 AML**

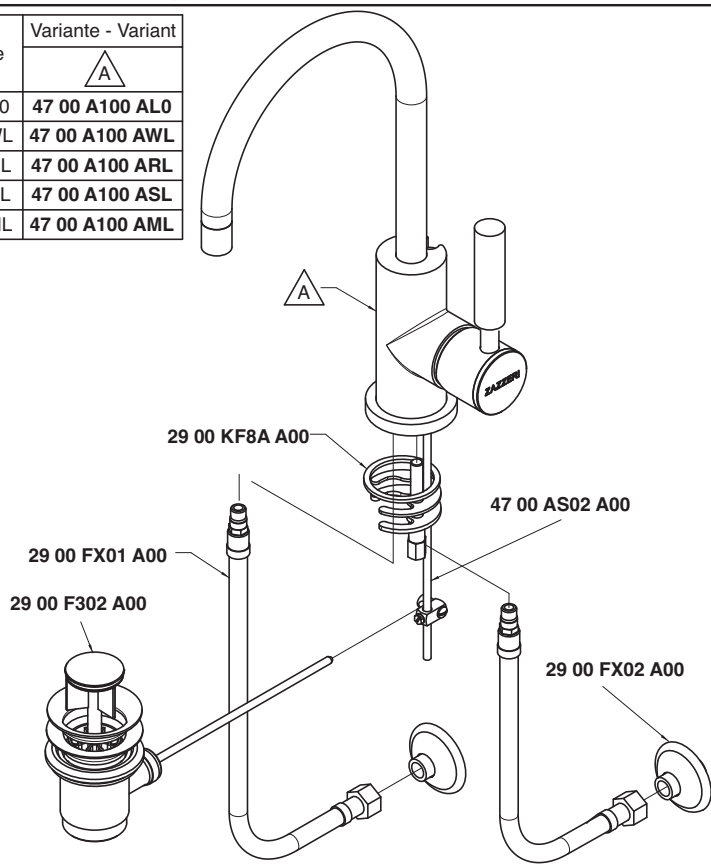

Condizioni di prova - Test conditions

Acqua calda - Hot water: **60±2 °C**
Acqua fredda - Cold water: **20±2 °C**
Classe areatore - Aerator class: **V**

P [bar]	Q l/min
0,10	
0,20	
0,50	5,19
1,00	7,39
1,50	9,00
2,00	10,56
2,50	11,80
3,00	13,00
3,50	14,11
4,00	14,96
4,50	15,83
5,00	16,98

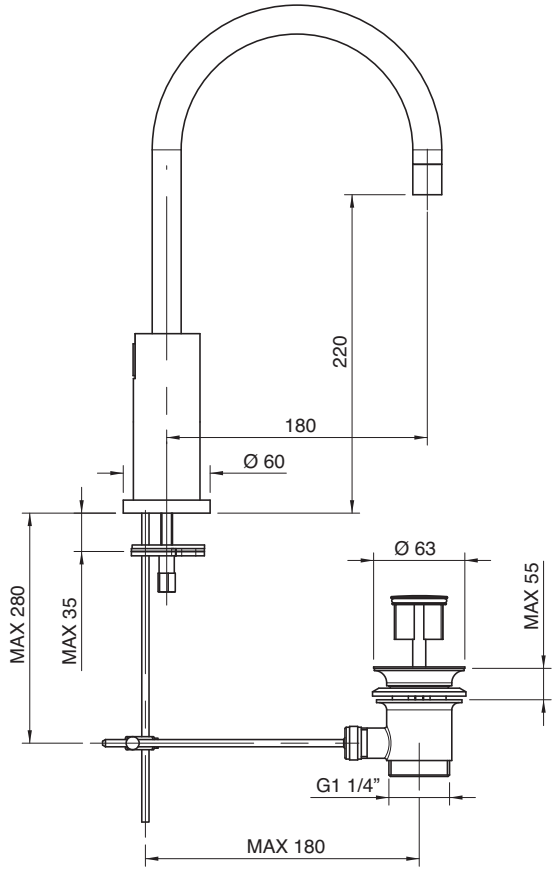

4703 1201 A00
4703 1201 AW0
4703 1201 AR0
4703 1201 AS0
4703 1201 AM0

Monocomando bidet collo girevole quadro

Single lever bidet mixer w/square revolving spout
Bidet-Einhandbatterie mit quadrat. Schwenkauslauf
Monomando bidé caño giratorio cuadrado
Mitigeur bidet, bec orientable carré

Codice - Code	Variante - Variant A
47 03 1201 A00	**47 00 A201 A00**
47 03 1201 AW0	**47 00 A201 AW0**
47 03 1201 AR0	**47 00 A201 AR0**
47 03 1201 AS0	**47 00 A201 AS0**
47 03 1201 AM0	**47 00 A201 AM0**

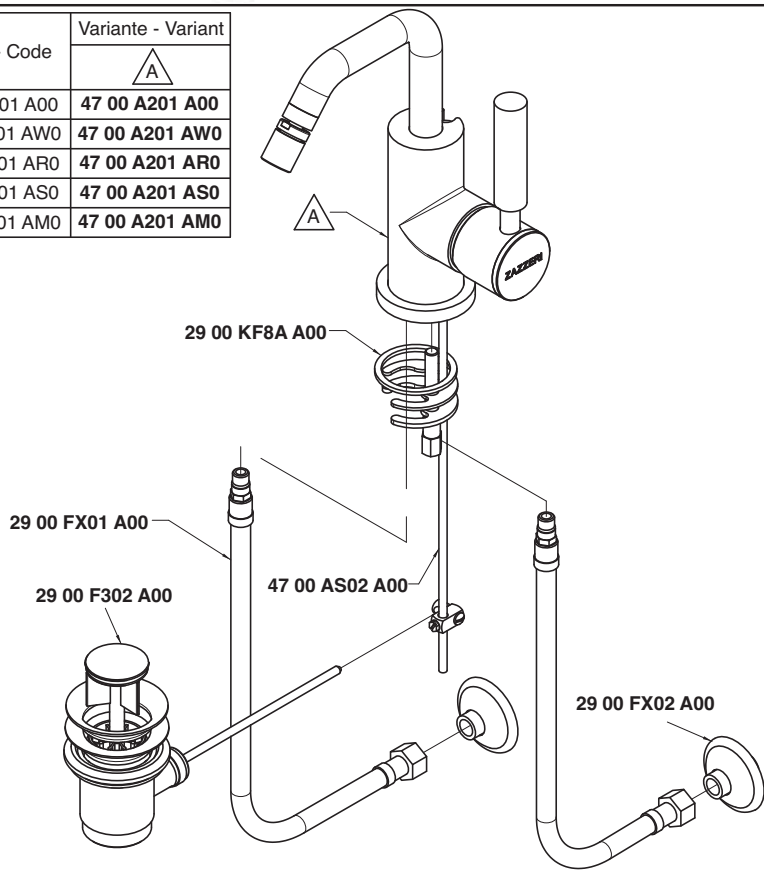

Condizioni di prova - Test conditions

Acqua calda - Hot water: **60±2 °C**
Acqua fredda - Cold water: **20±2 °C**
Classe areatore - Aerator class: **V**

P [bar]	Q l/min
0,10	
0,20	
0,50	4,87
1,00	7,03
1,50	8,60
2,00	9,98
2,50	11,18
3,00	12,25
3,50	13,31
4,00	14,25
4,50	15,12
5,00	15,96

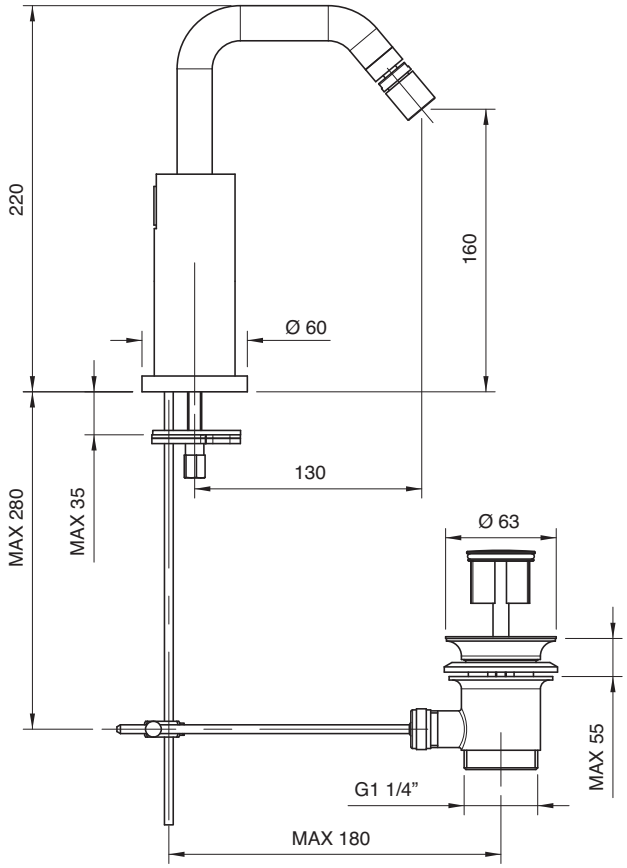

4703 1201 AL0
4703 1201 AWL
4703 1201 ARL
4703 1201 ASL
4703 1201 AML

Monocomando bidet collo girevole tondo

Single lever bidet mixer w/round revolving spout
Bidet-Einhandbatterie mit rundem Schwenkauslauf
Monomando bidé caño giratorio redondo
Mitigeur bidet, bec orientable rond

Codice - Code	Variante - Variant A
47 03 1201 AL0	**47 00 A201 AL0**
47 03 1201 AWL	**47 00 A201 AWL**
47 03 1201 ARL	**47 00 A201 ARL**
47 03 1201 ASL	**47 00 A201 ASL**
47 03 1201 AML	**47 03 A201 AML**

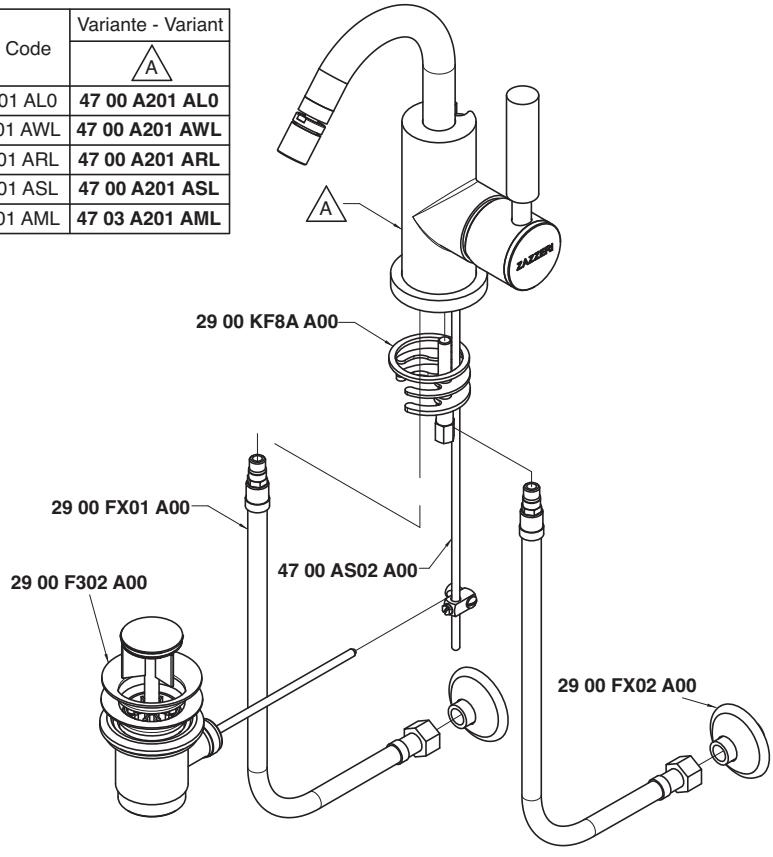

Condizioni di prova - Test conditions

Acqua calda - Hot water: **60±2 °C**
Acqua fredda - Cold water: **20±2 °C**
Classe areatore - Aerator class: **V**

P [bar]	Q l/min
0,10	
0,20	
0,50	4,87
1,00	7,03
1,50	8,60
2,00	9,98
2,50	11,18
3,00	12,25
3,50	13,31
4,00	14,25
4,50	15,12
5,00	15,96

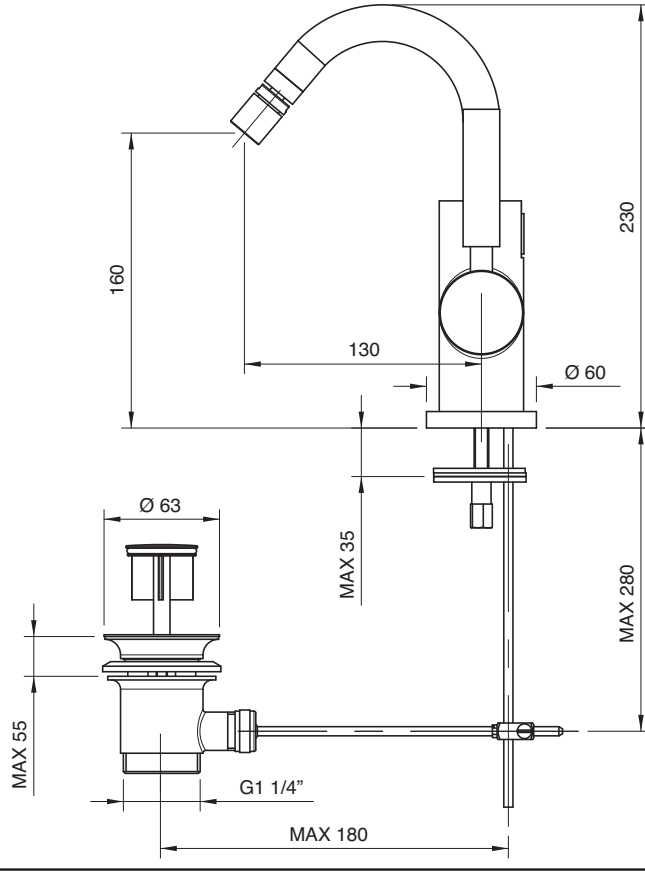

4703 1120 A00

Monocomando lavabo Ø 40 collo girevole senza scarico (small)

Single lever washbasin mixer with revolving spout Ø 40 without drain
Waschtisch-Einhandbatterie mit Schwenkauslauf Ø 40 ohne Ablauf
Monomando lavabo caño giratorio Ø 40 sin desagüe
Mitigeur lavabo avec bec orientable Ø 40 sans bonde de vidange

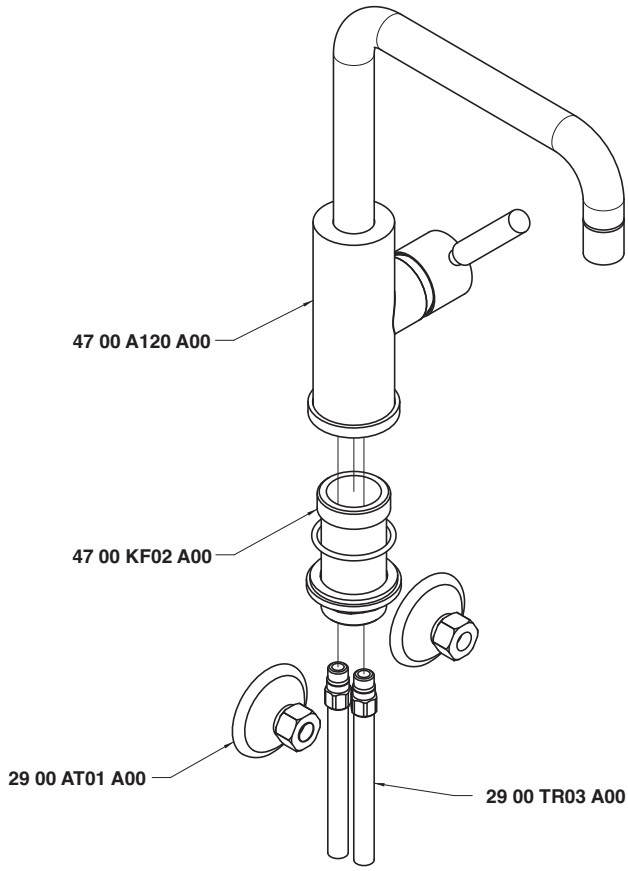

Condizioni di prova - Test conditions

Acqua calda - Hot water:	**60±2 °C**
Acqua fredda - Cold water:	**20±2 °C**
Classe areatore - Aerator class:	**V**

P [bar]	Q l/min
0,10	
0,20	
0,50	3,86
1,00	5,69
1,50	7,03
2,00	8,17
2,50	9,16
3,00	10,00
3,50	10,90
4,00	11,70
4,50	12,48
5,00	13,18

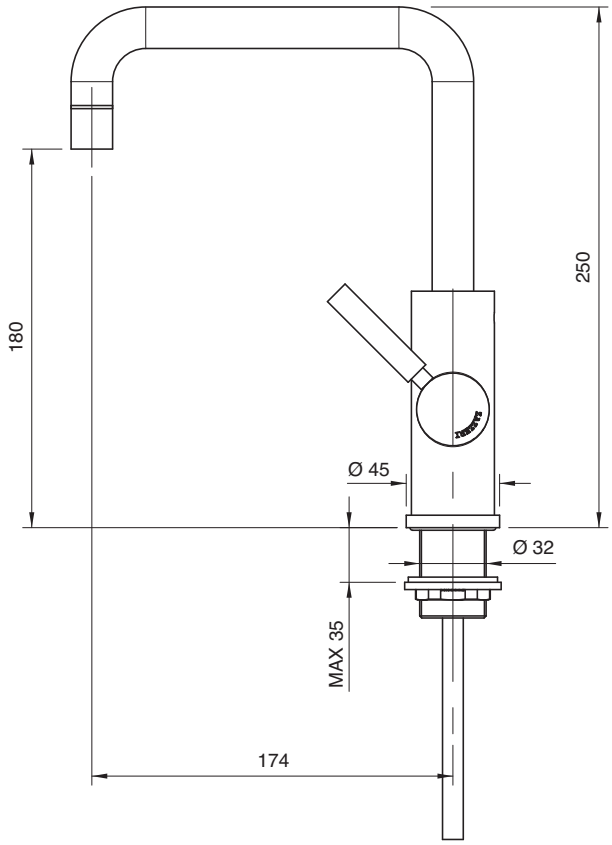

4703 1120 AL0

Monocomando lavabo Ø 40 collo girevole tondo senza scarico (small)

Single lever washbasin mixer with round revolving spout Ø 40 without drain
Waschtisch-Einhandbatterie mit rundem Schwenkauslauf Ø 40 ohne Ablauf
Monomando lavabo caño giratorio redondo Ø 40 sin desagüe
Mitigeur lavabo avec bec orientable rond Ø 40 sans bonde de vidange

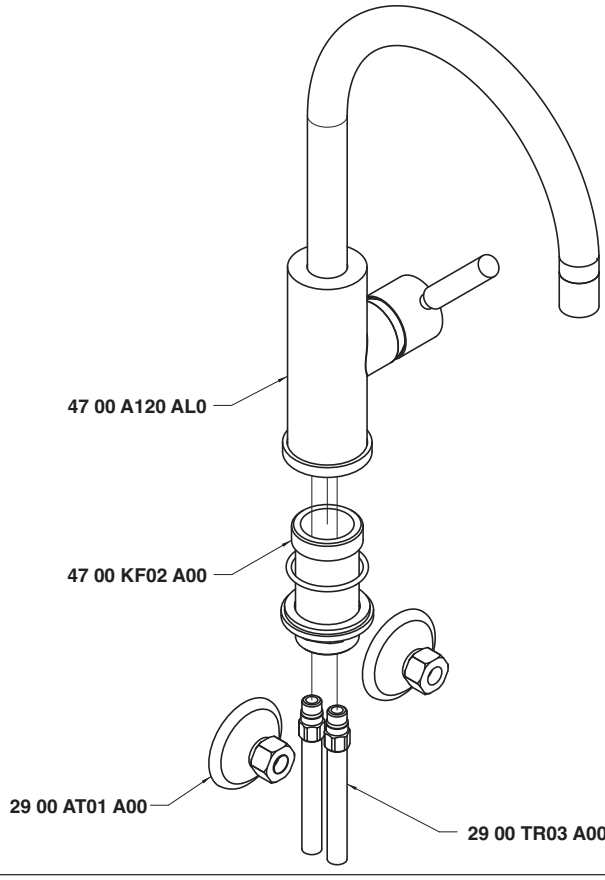

Condizioni di prova - Test conditions

Acqua calda - Hot water:	**60±2 °C**
Acqua fredda - Cold water:	**20±2 °C**
Classe areatore - Aerator class:	**V**

P [bar]	Q l/min
0,10	
0,20	
0,50	3,86
1,00	5,69
1,50	7,03
2,00	8,17
2,50	9,16
3,00	10,00
3,50	10,90
4,00	11,70
4,50	12,48
5,00	13,18

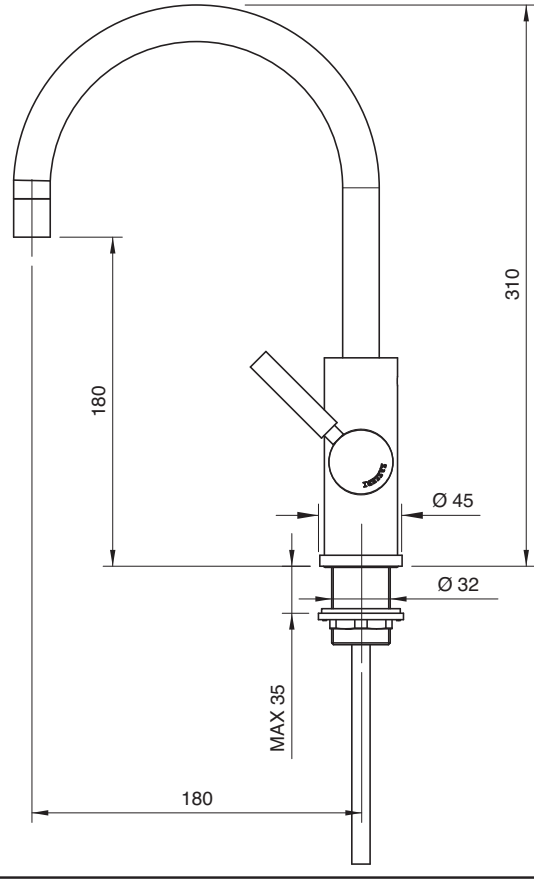

4703 1221 A00

Monocomando bidet Ø 40 collo girevole senza scarico (small)

Single lever bidet mixer with revolving spout Ø 40 without drain
Bidet-Einhandbatterie mit Schwenkauslauf Ø 40 ohne Ablauf
Monomando bidé caño giratorio Ø 40 sin desagüe
Mitigeur bidet avec bec orientable Ø 40 sans bonde de vidange

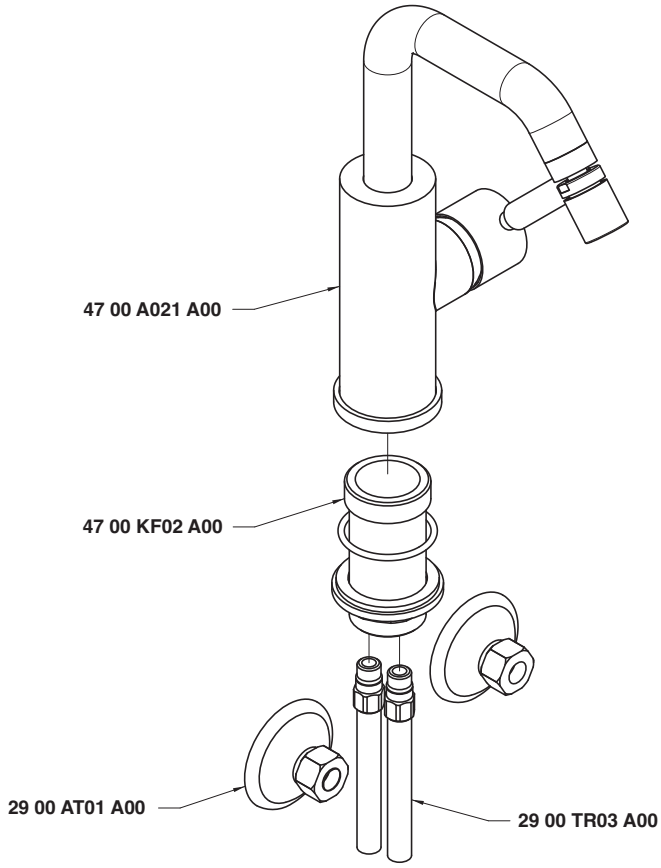

Condizioni di prova - Test conditions

Acqua calda - Hot water:	**60±2 °C**
Acqua fredda - Cold water:	**20±2 °C**
Classe areatore - Aerator class:	**V**

P [bar]	Q l/min
0,10	
0,20	
0,50	3,51
1,00	5,18
1,50	6,42
2,00	7,45
2,50	8,35
3,00	9,19
3,50	9,95
4,00	10,70
4,50	11,38
5,00	12,10

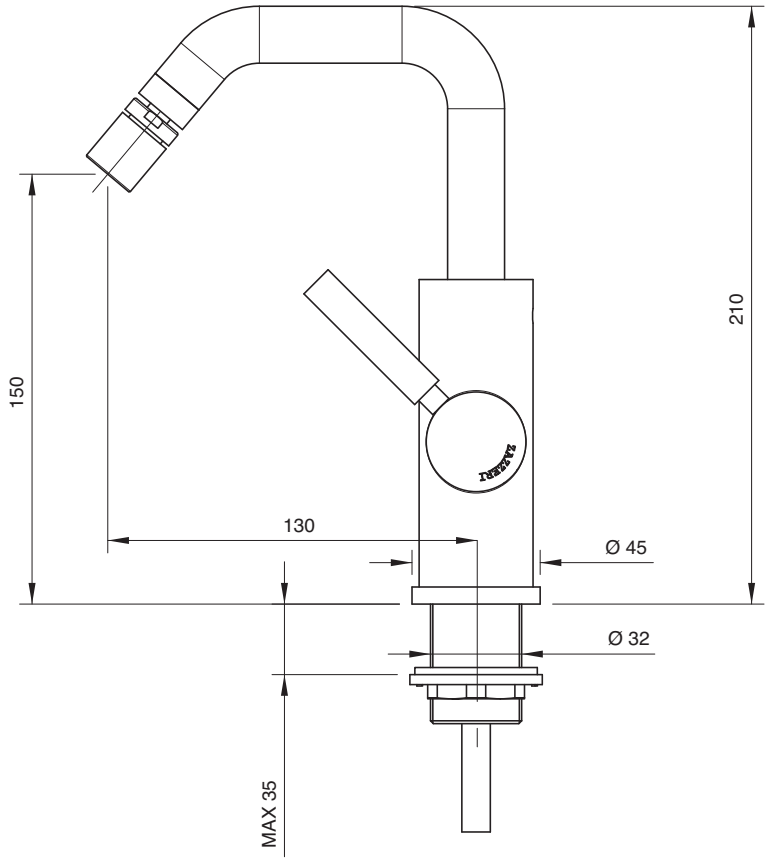

4703 1221 AL0

Monocomando bidet Ø 40 collo girevole tondo senza scarico (small)

Single lever bidet mixer with round revolving spout Ø 40 without drain
Bidet-Einhandbatterie mit rundem Schwenkauslauf Ø 40 ohne Ablauf
Monomando bidé caño giratorio redondo Ø 40 sin desagüe
Mitigeur bidet avec bec orientable rond Ø 40 sans bonde de vidange

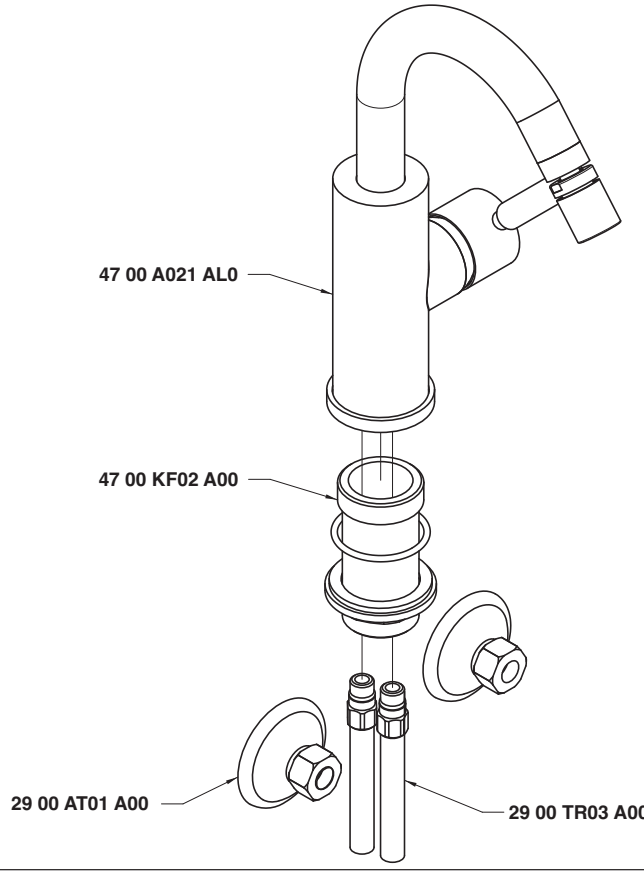

Condizioni di prova - Test conditions

Acqua calda - Hot water:	**60±2 °C**
Acqua fredda - Cold water:	**20±2 °C**
Classe areatore - Aerator class:	**V**

P [bar]	Q l/min
0,10	
0,20	
0,50	3,51
1,00	5,18
1,50	6,42
2,00	7,45
2,50	8,35
3,00	9,19
3,50	9,95
4,00	10,70
4,50	11,38
5,00	12,10

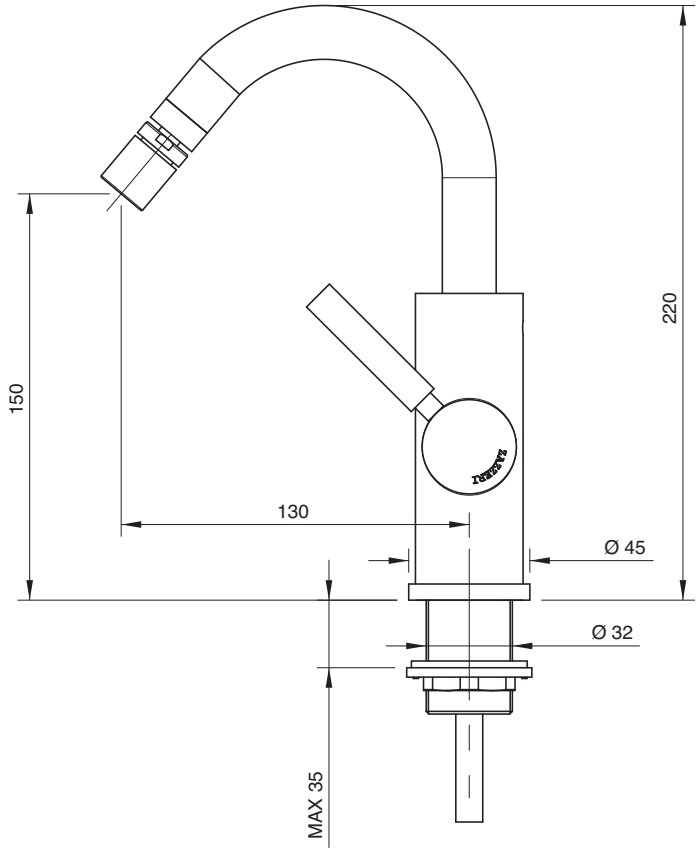

4703 1103 A00
4703 1103 AW0
4703 1103 AR0
4703 1103 AS0
4703 1103 AM0

Batteria lavabo a incasso - completo

Built-in washbasin set
Wand-Waschtischbatterie UP-Mont.
Batería lavabo de empotrar
Mélangeur lavabo à encastrer

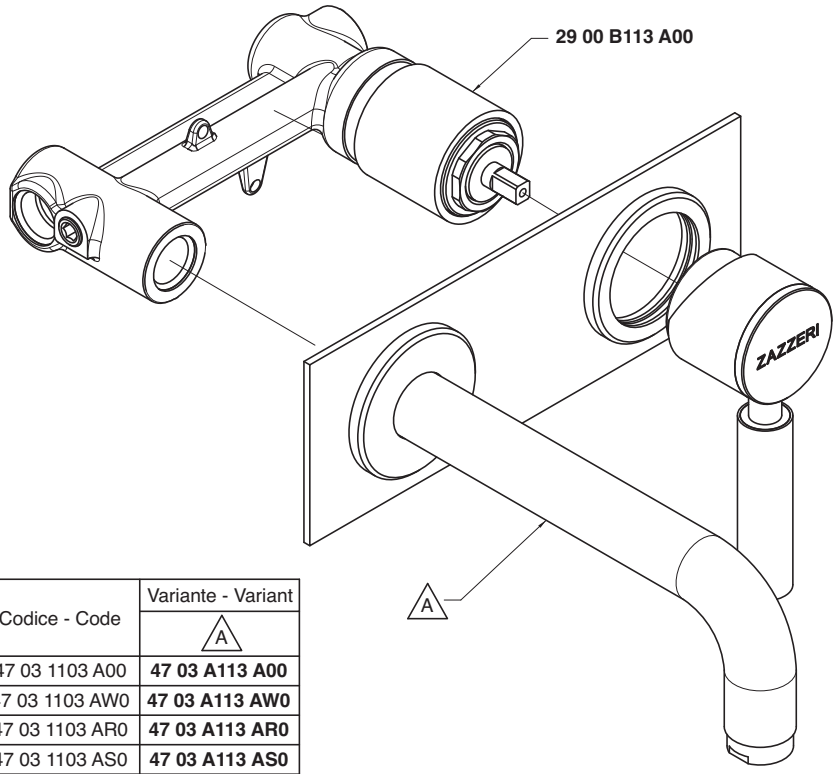

Codice - Code	Variante - Variant A
47 03 1103 A00	**47 03 A113 A00**
47 03 1103 AW0	**47 03 A113 AW0**
47 03 1103 AR0	**47 03 A113 AR0**
47 03 1103 AS0	**47 03 A113 AS0**
47 03 1103 AM0	**47 03 A113 AM0**

Condizioni di prova - Test conditions

Acqua calda - Hot water:	**60±2 °C**
Acqua fredda - Cold water:	**20±2 °C**
Classe areatore - Aerator class:	**B**

P [bar]	Q l/min
0,1	
0,2	
0,5	7,4
1,0	10,5
1,5	12,7
2,0	14,6
2,5	16,4
3,0	17,9
3,5	19,3
4,0	20,7
4,5	22,0
5,0	23,0

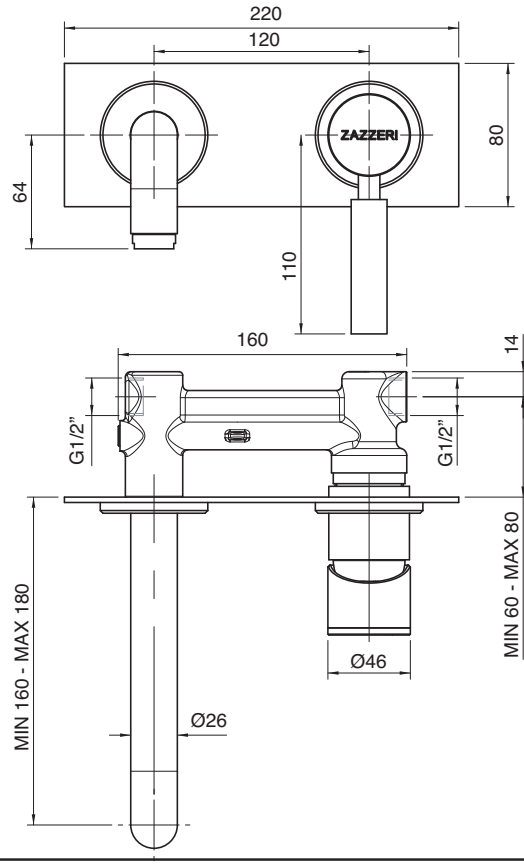

4703 1103 AL0
4703 1103 AWL
4703 1103 ARL
4703 1103 ASL
4703 1103 AML

Batteria lavabo a incasso - completo

Built-in washbasin set
Wand-Waschtischbatterie UP-Mont.
Batería lavabo de empotrar
Mélangeur lavabo à encastrer

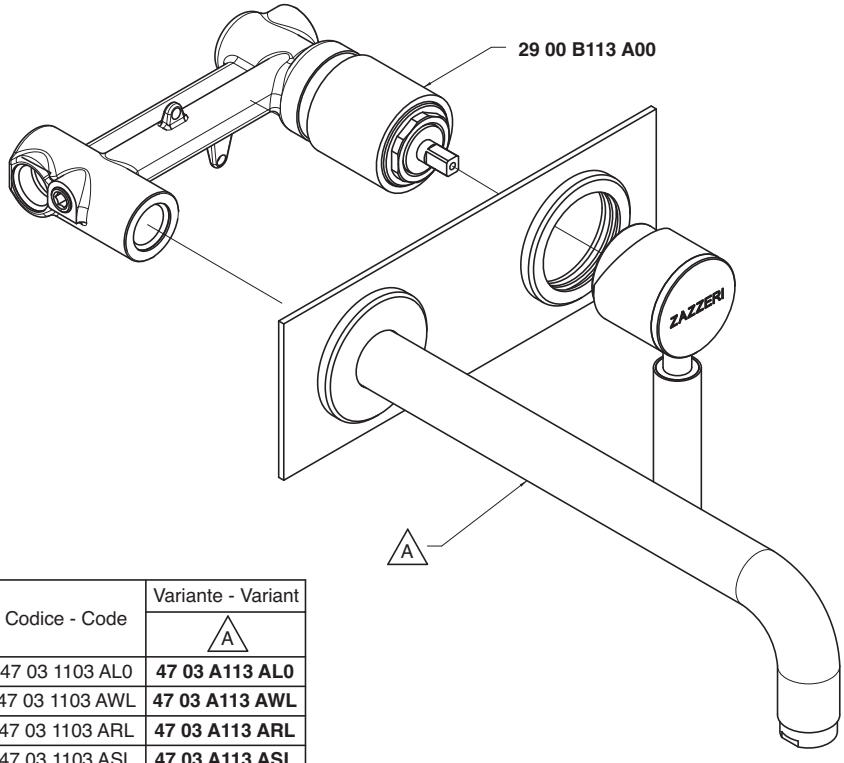

Codice - Code	Variante - Variant A
47 03 1103 AL0	**47 03 A113 AL0**
47 03 1103 AWL	**47 03 A113 AWL**
47 03 1103 ARL	**47 03 A113 ARL**
47 03 1103 ASL	**47 03 A113 ASL**
47 03 1103 AML	**47 03 A113 AML**

Condizioni di prova - Test conditions

Acqua calda - Hot water: **60±2 °C**
Acqua fredda - Cold water: **20±2 °C**
Classe areatore - Aerator class: **B**

P [bar]	Q l/min
0,1	
0,2	
0,5	7,4
1,0	10,5
1,5	12,7
2,0	14,6
2,5	16,4
3,0	17,9
3,5	19,3
4,0	20,7
4,5	22,0
5,0	23,0

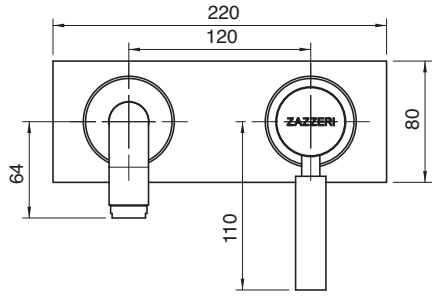

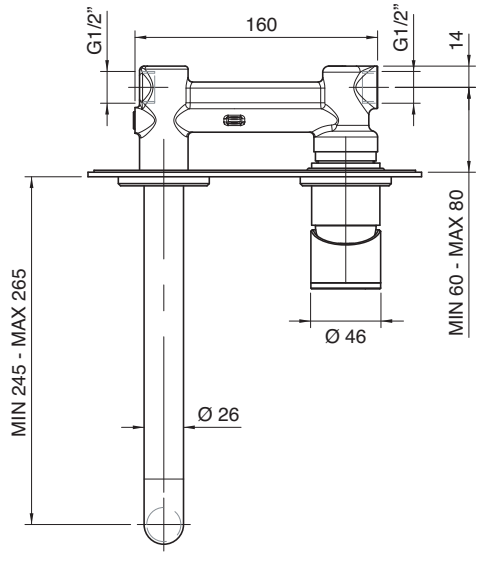

4703 1400 A00
4703 1400 AW0
4703 1400 AR0
4703 1400 AS0
4703 1400 AM0

Monocomando vasca

Single lever bathtub mixer
Wannen-Einhandbatterie
Monomando bañera
Mitigeur bain/douche

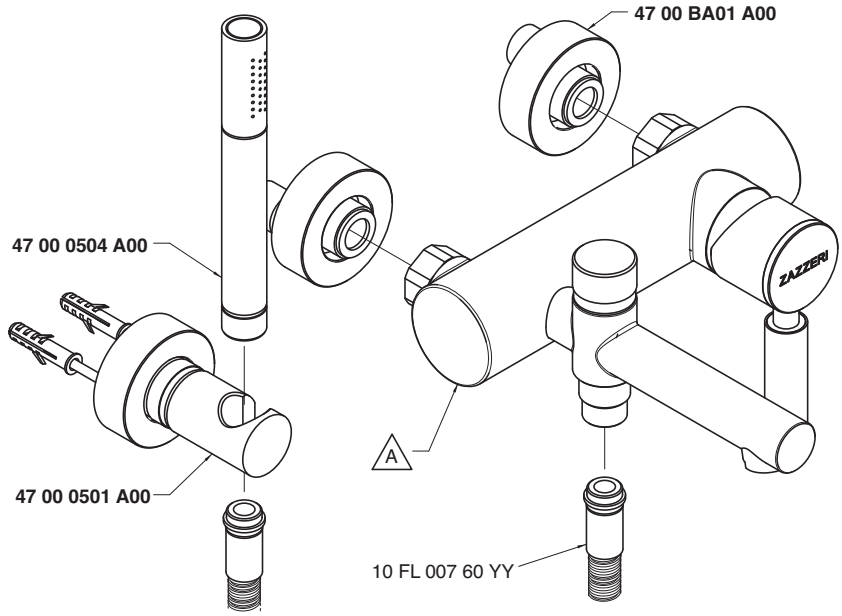

Codice - Code	Variante - Variant A
47 03 1400 A00	**47 03 0703 A00**
47 03 1400 AW0	**47 03 0703 AW0**
47 03 1400 AR0	**47 03 0703 AR0**
47 03 1400 AS0	**47 03 0703 AS0**
47 03 1400 AM0	**47 03 0703 AM0**

Getto vasca - Bathtub spout

Condizioni di prova - Test conditions

Acqua calda - Hot water: **60±2 °C**
Acqua fredda - Cold water: **20±2 °C**
Classe areatore - Aerator class: **B**

P [bar]	Q l/min
0,1	
0,2	
0,5	7,3
1,0	10,8
1,5	12,3
2,0	14,1
2,5	15,7
3,0	17,1
3,5	18,3
4,0	19,6
4,5	20,8
5,0	22,0

Doccetta - Hand shower

Condizioni di prova - Test conditions

Acqua calda - Hot water: **60±2 °C**
Acqua fredda - Cold water: **20±2 °C**

P [bar]	Q l/min
0,1	
0,2	
0,5	6,0
1,0	8,6
1,5	10,6
2,0	12,3
2,5	13,9
3,0	15,4
3,5	16,7
4,0	18,0
4,5	19,2
5,0	20,3

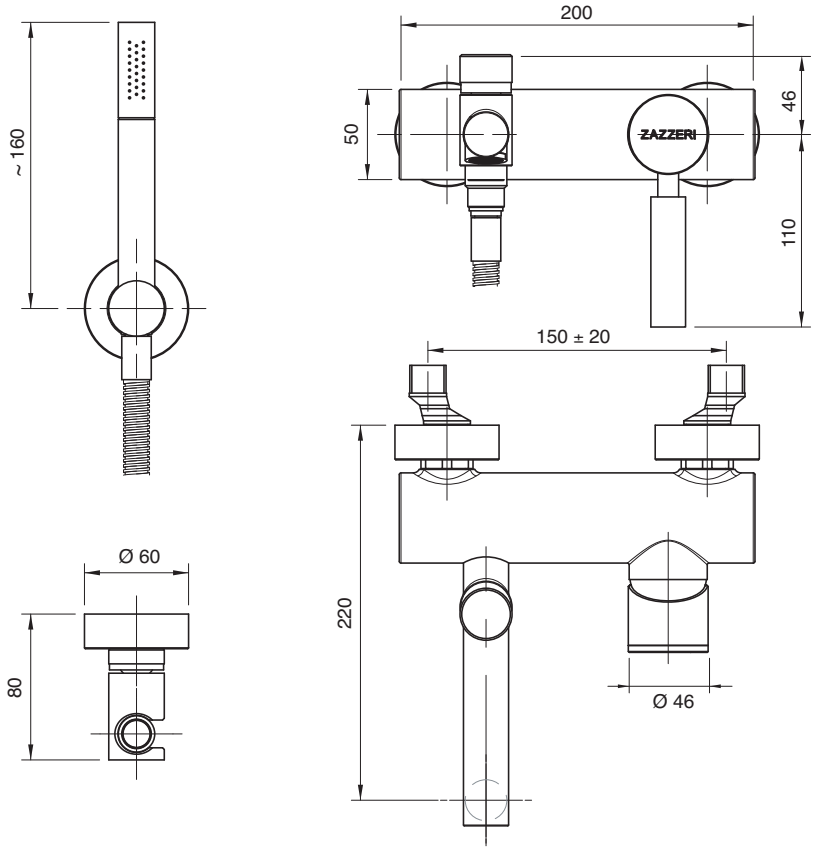

4703 1400 AE0
4703 1400 AEW
4703 1400 AER
4703 1400 AES
4703 1400 AEM

Monocomando vasca

Single lever bathtub mixer
Wannen-Einhandbatterie
Monomando bañera
Mitigeur bain/douche

Codice - Code	Variante - Variant A
47 03 1400 AE0	**47 00 A708 A00**
47 03 1400 AEW	**47 00 A708 AW0**
47 03 1400 AER	**47 00 A708 AR0**
47 03 1400 AES	**47 00 A708 AS0**
47 03 1400 AEM	**47 00 A708 AM0**

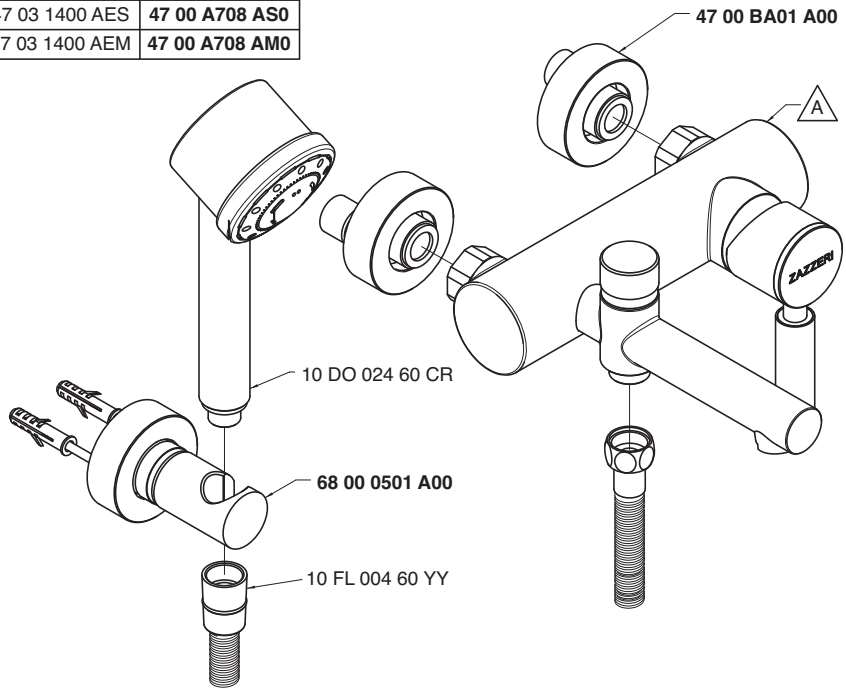

Getto vasca - Bathtub spout

Condizioni di prova - Test conditions

Acqua calda - Hot water: **60±2 °C**
Acqua fredda - Cold water: **20±2 °C**
Classe areatore - Aerator class: **B**

P [bar]	Q l/min
0,1	
0,2	
0,5	7,3
1,0	10,8
1,5	12,3
2,0	14,1
2,5	15,7
3,0	17,1
3,5	18,3
4,0	19,6
4,5	20,8
5,0	22,0

Doccetta - Hand shower

Condizioni di prova - Test conditions

Acqua calda - Hot water: **60±2 °C**
Acqua fredda - Cold water: **20±2 °C**

P [bar]	Q l/min
0,1	
0,2	
0,5	4,9
1,0	6,9
1,5	8,6
2,0	9,8
2,5	10,7
3,0	11,2
3,5	11,3
4,0	11,4
4,5	11,5
5,0	11,6

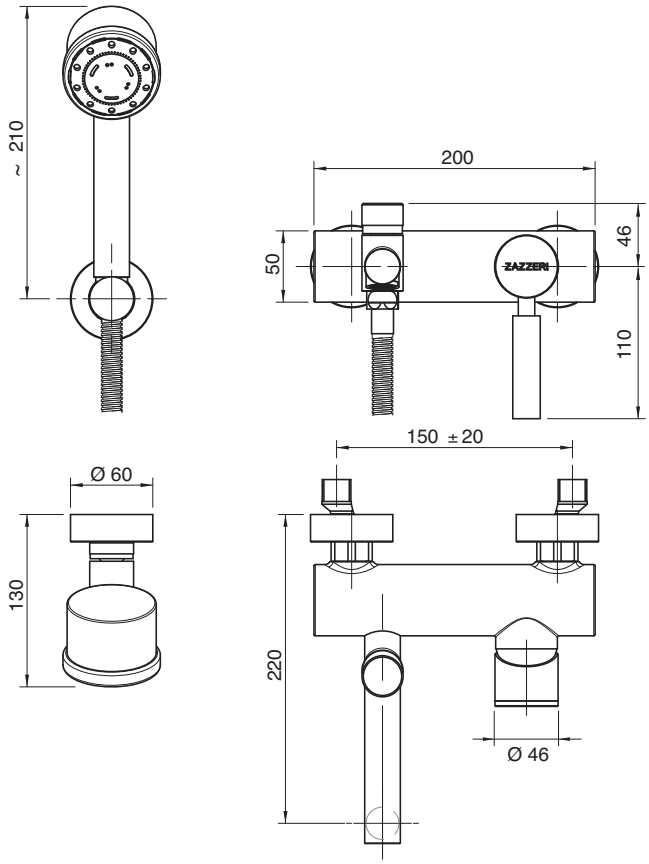

4703 0450 A00
4703 0450 AW0
4703 0450 AR0
4703 0450 AS0
4703 0450 AM0

Monocomando vasca esterno su tubi

Single lever bathtub mixer
Wannen-Einhandbatterie
Monomando bañera
Mitigeur bain/douche

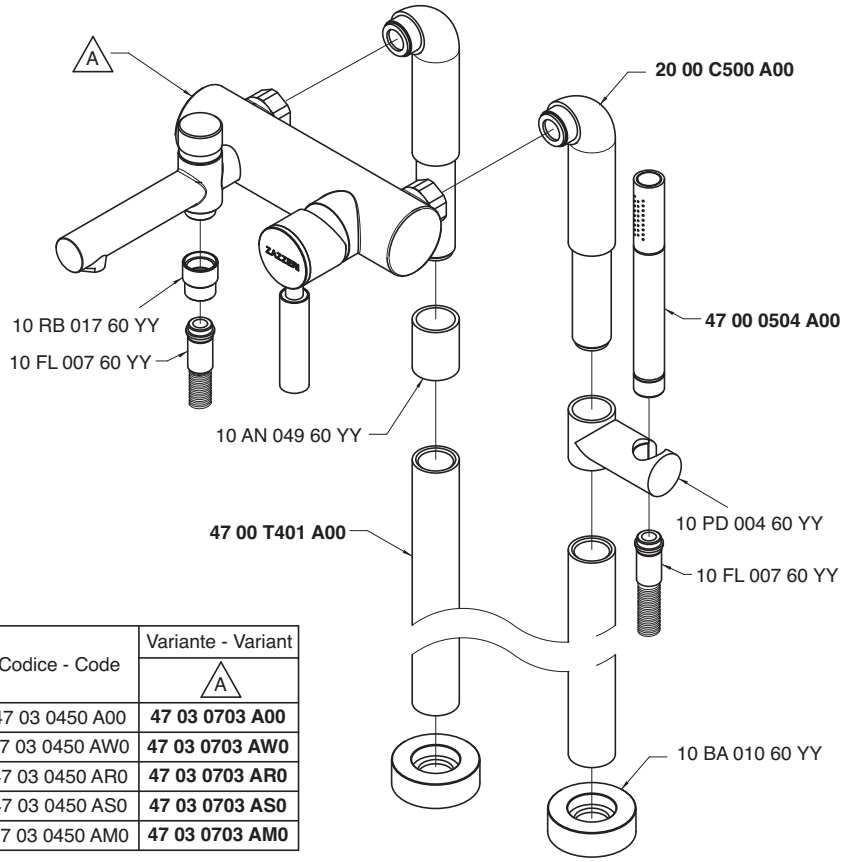

Codice - Code	Variante - Variant A
47 03 0450 A00	**47 03 0703 A00**
47 03 0450 AW0	**47 03 0703 AW0**
47 03 0450 AR0	**47 03 0703 AR0**
47 03 0450 AS0	**47 03 0703 AS0**
47 03 0450 AM0	**47 03 0703 AM0**

Getto vasca - Bathtub spout

Condizioni di prova - Test conditions

Acqua calda - Hot water: **60±2 °C**
Acqua fredda - Cold water: **20±2 °C**
Classe areatore - Aerator class: **B**

P [bar]	Q l/min
0,1	
0,2	
0,5	7,3
1,0	10,8
1,5	12,3
2,0	14,1
2,5	15,7
3,0	17,1
3,5	18,3
4,0	19,6
4,5	20,8
5,0	22,0

Doccetta - Hand shower

Condizioni di prova - Test conditions

Acqua calda - Hot water: **60±2 °C**
Acqua fredda - Cold water: **20±2 °C**

P [bar]	Q l/min
0,1	
0,2	
0,5	6,0
1,0	8,6
1,5	10,6
2,0	12,3
2,5	13,9
3,0	15,4
3,5	16,7
4,0	18,0
4,5	19,2
5,0	20,3

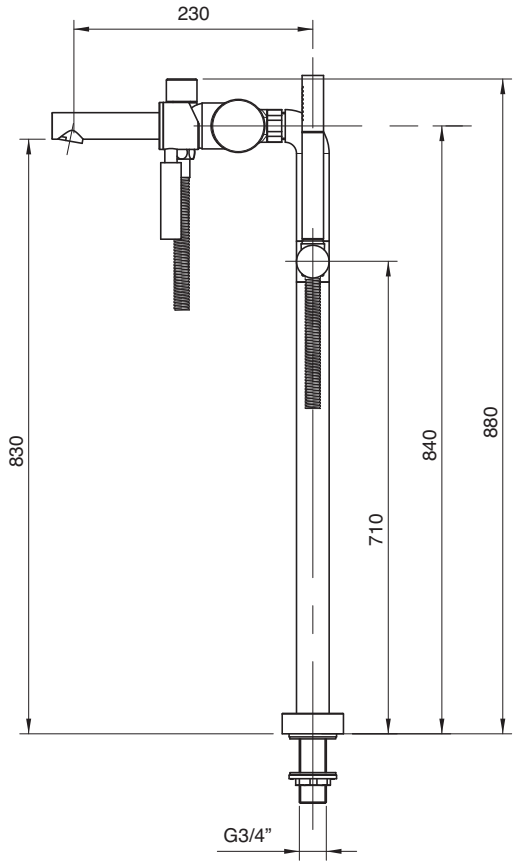

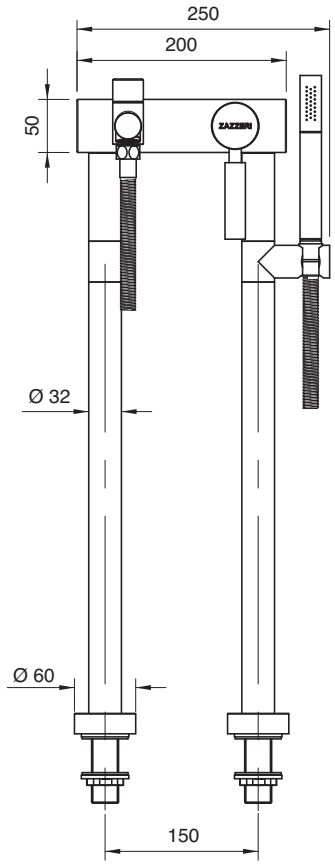

4703 E450 A00
4703 E450 AW0
4703 E450 AR0
4703 E450 AS0
4703 E450 AM0

Monocomando vasca esterno su tubi

Single lever bathtub mixer
Wannen-Einhandbatterie
Monomando bañera
Mitigeur bain/douche

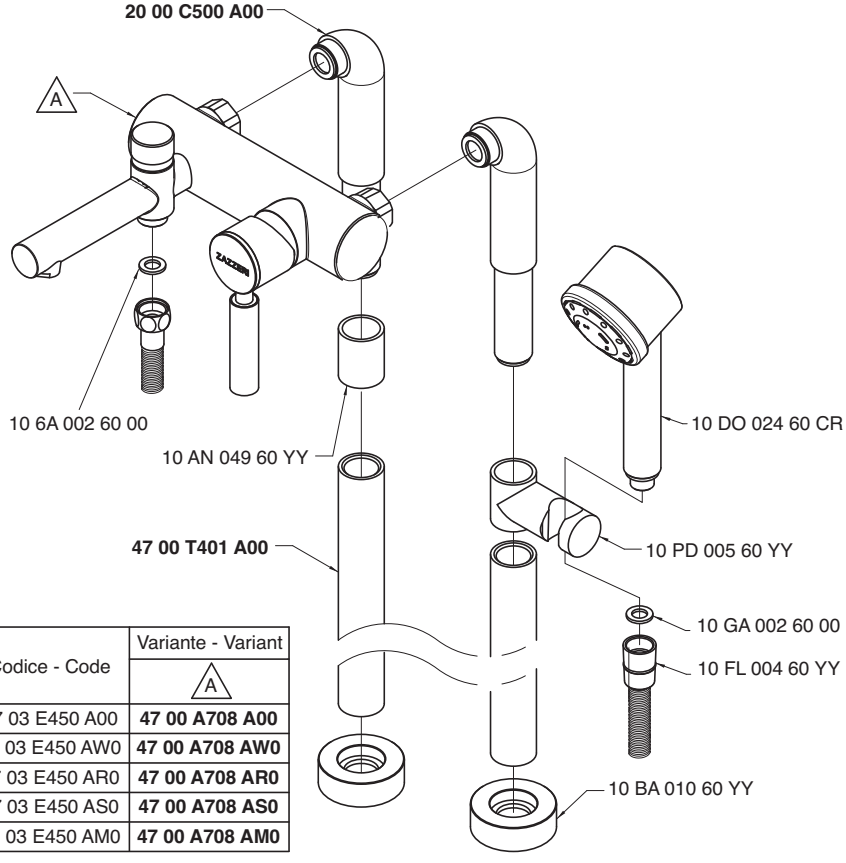

Codice - Code	Variante - Variant A
47 03 E450 A00	**47 00 A708 A00**
47 03 E450 AW0	**47 00 A708 AW0**
47 03 E450 AR0	**47 00 A708 AR0**
47 03 E450 AS0	**47 00 A708 AS0**
47 03 E450 AM0	**47 00 A708 AM0**

Getto vasca - Bathtub spout
Condizioni di prova - Test conditions

Acqua calda - Hot water: **60±2 °C**
Acqua fredda - Cold water: **20±2 °C**
Classe areatore - Aerator class: **B**

P [bar]	Q l/min
0,1	
0,2	
0,5	7,3
1,0	10,8
1,5	12,3
2,0	14,1
2,5	15,7
3,0	17,1
3,5	18,3
4,0	19,6
4,5	20,8
5,0	22,0

Doccetta - Hand shower
Condizioni di prova - Test conditions

Acqua calda - Hot water: **60±2 °C**
Acqua fredda - Cold water: **20±2 °C**

P [bar]	Q l/min
0,1	
0,2	
0,5	4,9
1,0	6,9
1,5	8,6
2,0	9,8
2,5	10,7
3,0	11,2
3,5	11,3
4,0	11,4
4,5	11,5
5,0	11,6

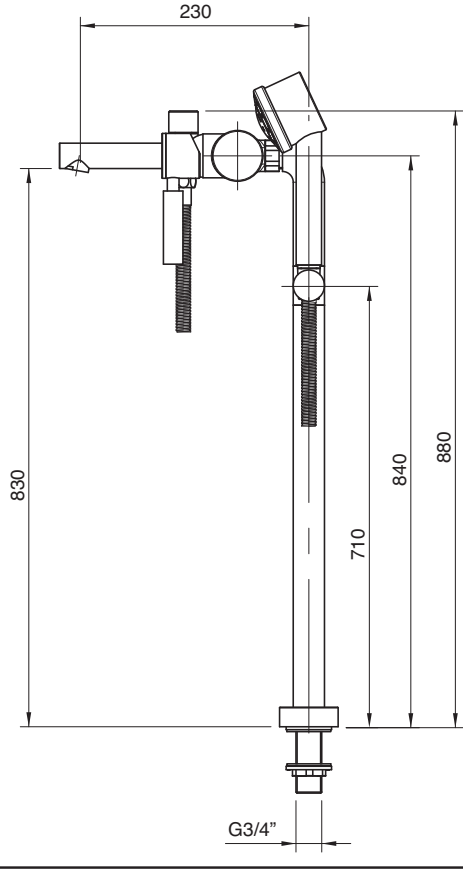

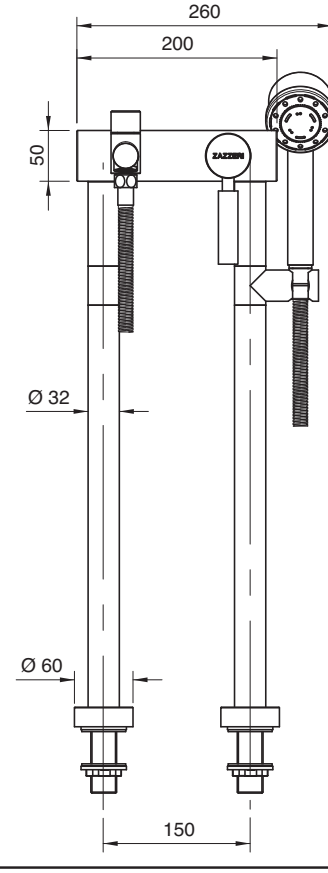

4703 1401 A00
4703 1401 AW0
4703 1401 AR0
4703 1401 AS0
4703 1401 AM0

Miscelatore incasso con deviatore - completo

Built-in single lever bathtub mixer
Wannen-Einhandb. UP-Mont.
Monomando bañera empotrado completo
Mitigeur bain/douche à encastrer complet

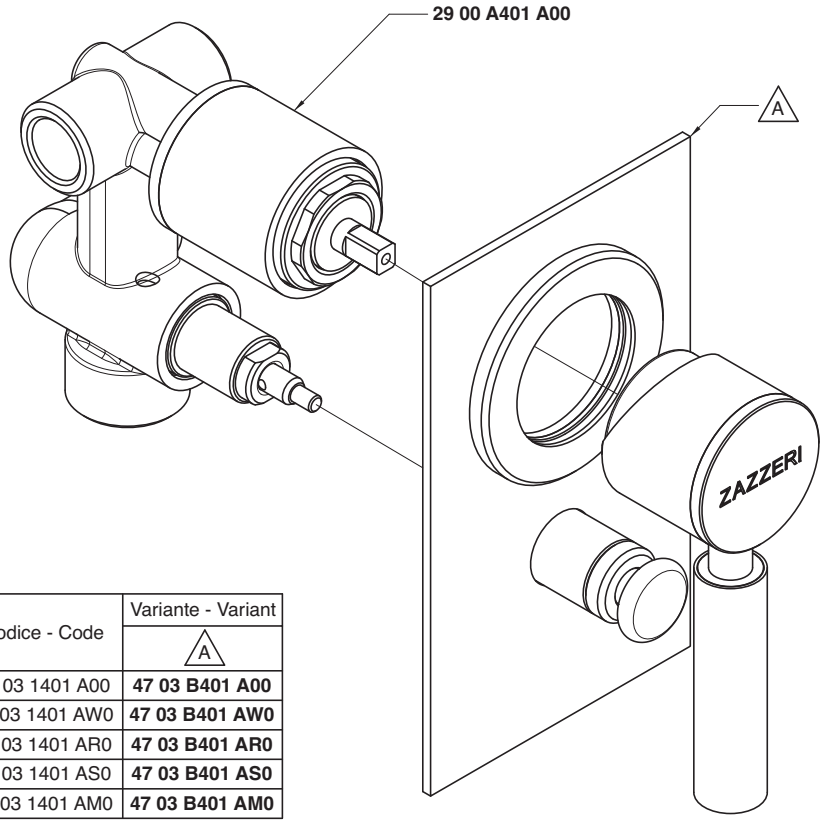

Codice - Code	Variante - Variant A
47 03 1401 A00	**47 03 B401 A00**
47 03 1401 AW0	**47 03 B401 AW0**
47 03 1401 AR0	**47 03 B401 AR0**
47 03 1401 AS0	**47 03 B401 AS0**
47 03 1401 AM0	**47 03 B401 AM0**

Uscita G 1/2" - Exit G 1/2"
Condizioni di prova - Test conditions
Acqua calda - Hot water: **60±2 °C**
Acqua fredda - Cold water: **20±2 °C**
Classe areatore - Aerator class: **0**

P [bar]	Q l/min
0,1	
0,2	
0,5	11,3
1,0	15,9
1,5	19,4
2,0	22,4
2,5	25,0
3,0	27,5
3,5	29,7
4,0	31,8
4,5	33,8
5,0	35,5

Uscita G 3/4" - Exit G 3/4"
Condizioni di prova - Test conditions
Acqua calda - Hot water: **60±2 °C**
Acqua fredda - Cold water: **20±2 °C**
Classe areatore - Aerator class: **0**

P [bar]	Q l/min
0,1	
0,2	
0,5	11,0
1,0	15,3
1,5	18,7
2,0	21,6
2,5	24,0
3,0	26,3
3,5	28,3
4,0	30,3
4,5	32,1
5,0	33,9

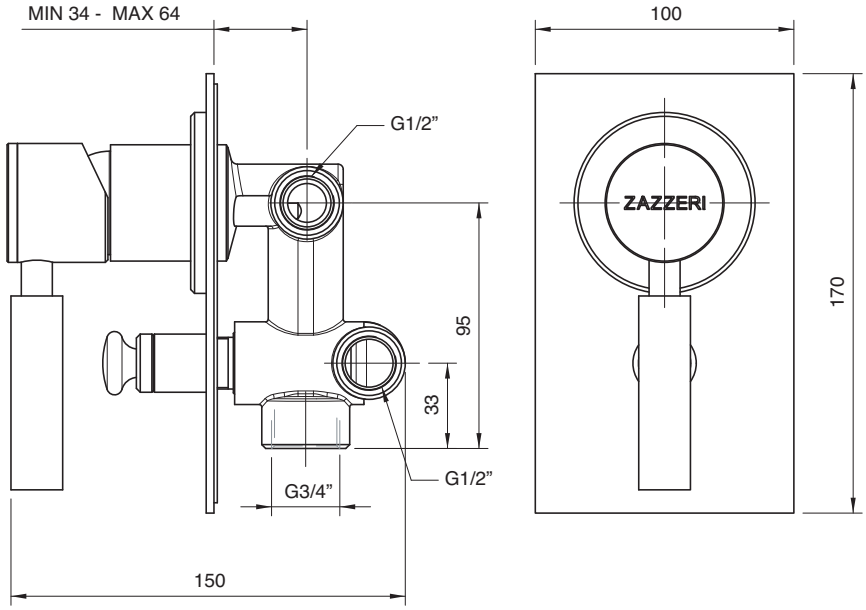

4703 N498 A00
4703 N498 AW0
4703 N498 AR0
4703 N498 AS0
4703 N498 AM0

Gruppo piano vasca 4 fori

4 hole bathtub set
Wannenrand-Vierlochb.
Batería borde bañera 4 orificios
Mélangeur bain/douche 4 trous sur gorge

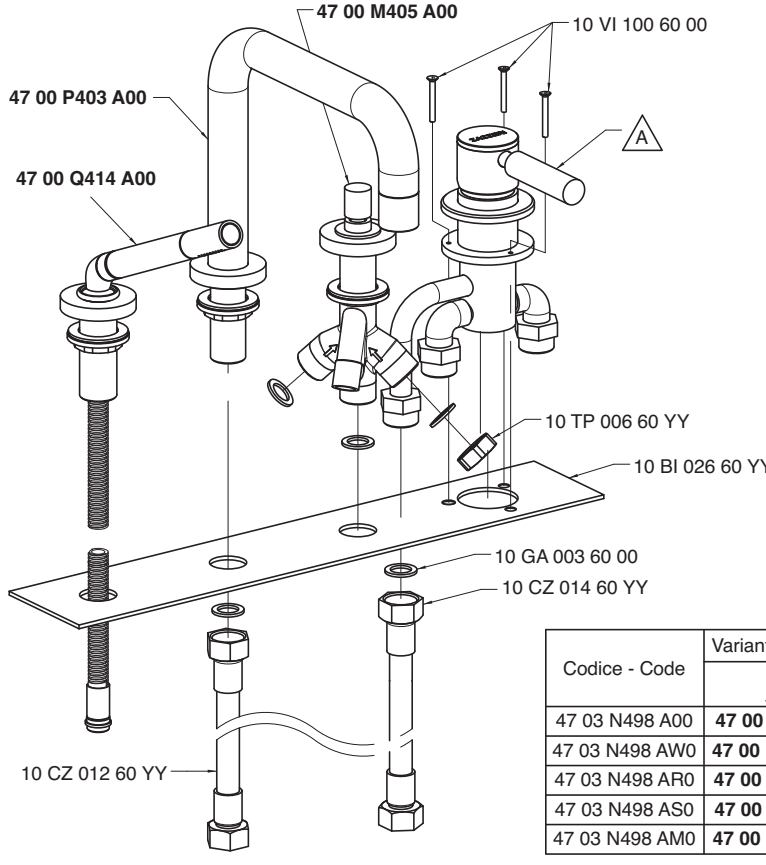

Codice - Code	Variante - Variant A
47 03 N498 A00	**47 00 1403 A00**
47 03 N498 AW0	**47 00 1403 AW0**
47 03 N498 AR0	**47 00 1403 AR0**
47 03 N498 AS0	**47 00 1403 AS0**
47 03 N498 AM0	**47 00 1403 AM0**

Getto piano vasca - Bathtub spout

Condizioni di prova - Test conditions

Acqua calda - Hot water: **60±2 °C**
Acqua fredda - Cold water: **20±2 °C**
Classe areatore - Aerator class: **C**

P [bar]	Q l/min
0,1	
0,2	
0,5	6,8
1,0	9,8
1,5	12,1
2,0	14,0
2,5	15,7
3,0	17,3
3,5	18,8
4,0	20,2
4,5	21,4
5,0	22,7

Doccetta - Hand shower

Condizioni di prova - Test conditions

Acqua calda - Hot water: **60±2 °C**
Acqua fredda - Cold water: **20±2 °C**

P [bar]	Q l/min
0,1	
0,2	
0,5	5,2
1,0	7,4
1,5	9,2
2,0	10,7
2,5	12,1
3,0	13,5
3,5	14,8
4,0	16,0
4,5	17,1
5,0	18,2

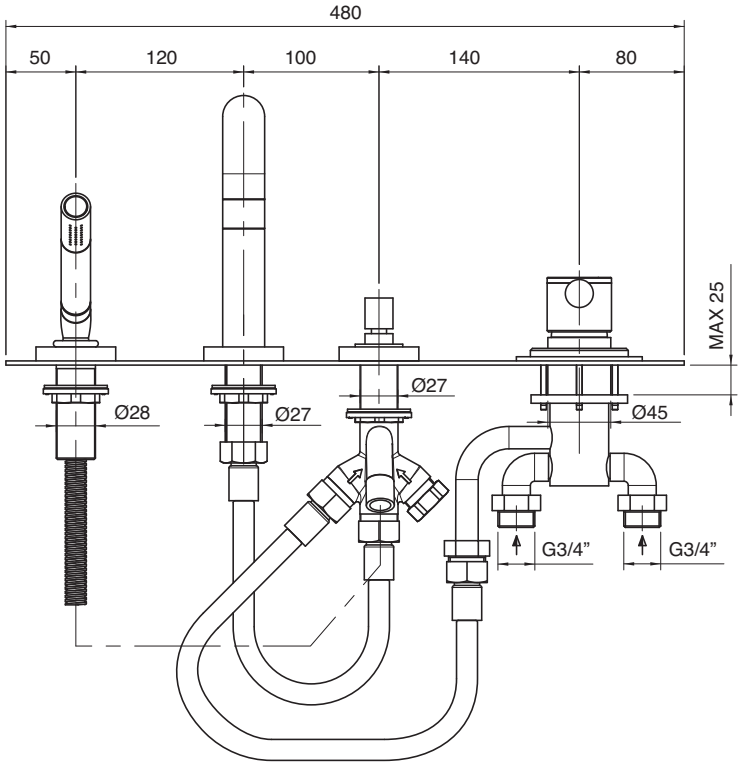

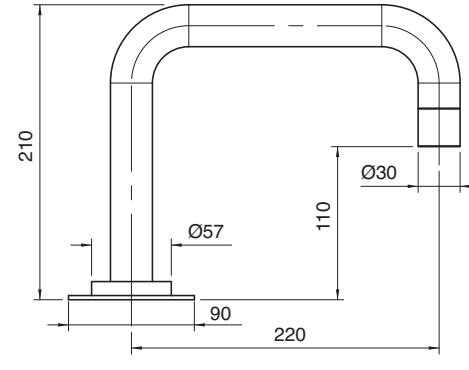

4703 1606 A00
4703 1606 AW0
4703 1606 AR0
4703 1606 AS0
4703 1606 AM0

Monocomando doccia esterno

External single lever shower mixer
Brause-Einhandb. Wandmont.
Monomando ducha externo
Mitigeur douche mural

Codice - Code	Variante - Variant A
47 03 1606 A00	**47 03 0702 A00**
47 03 1606 AW0	**47 03 0702 AW0**
47 03 1606 AR0	**47 03 0702 AR0**
47 03 1606 AS0	**47 03 0702 AS0**
47 03 1606 AM0	**47 03 0702 AM0**

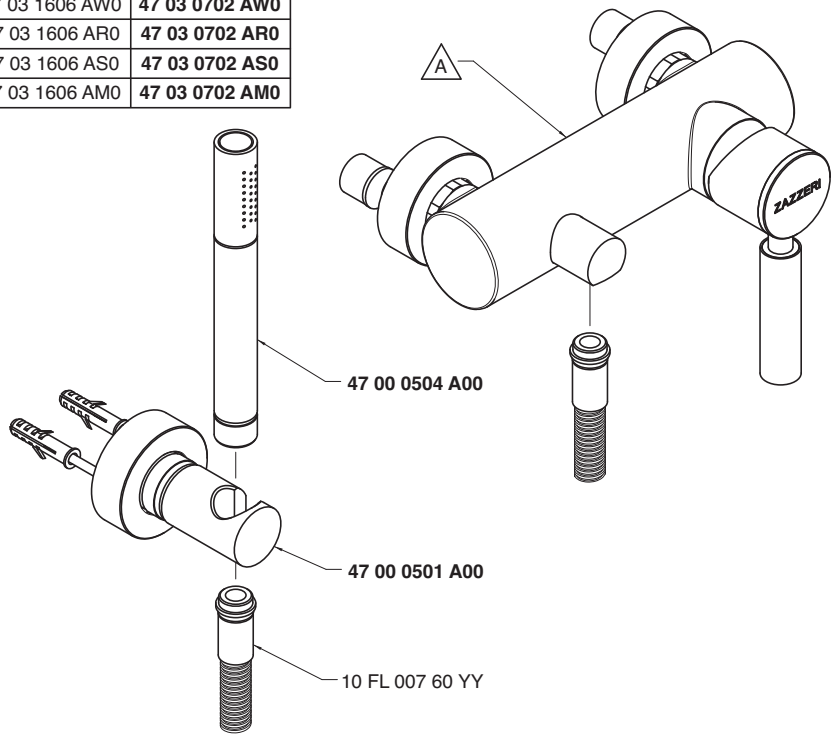

Condizioni di prova - Test conditions
Acqua calda - Hot water: **60±2 °C**
Acqua fredda - Cold water: **20±2 °C**

P [bar]	Q l/min
0,1	
0,2	
0,5	6,0
1,0	8,5
1,5	10,3
2,0	12,3
2,5	13,9
3,0	15,4
3,5	16,7
4,0	17,9
4,5	19,1
5,0	20,1

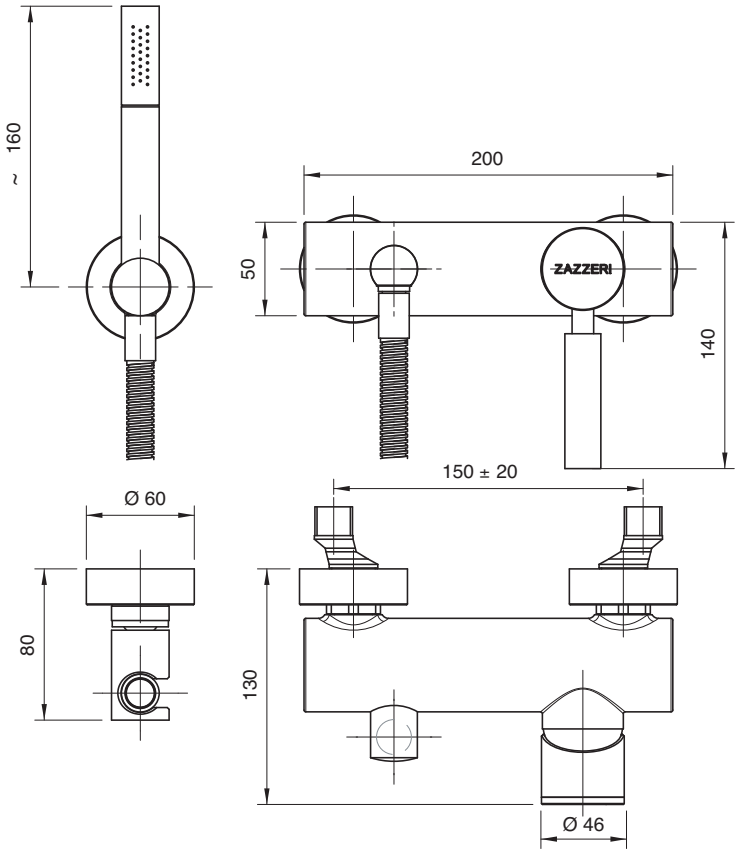

4703 1606 AE0
4703 1606 AEW
4703 1606 AER
4703 1606 AES
4703 1606 AEM

Monocomando doccia esterno completo

External single lever shower mixer
Brause-Einhandb. Wandmont.
Monomando ducha externo
Mitigeur douche mural

Codice - Code	Variante - Variant A
47 03 1606 AE0	**47 03 0702 A00**
47 03 1606 AEW	**47 03 0702 AW0**
47 03 1606 AER	**47 03 0702 AR0**
47 03 1606 AES	**47 03 0702 AS0**
47 03 1606 AEM	**47 03 0702 AM0**

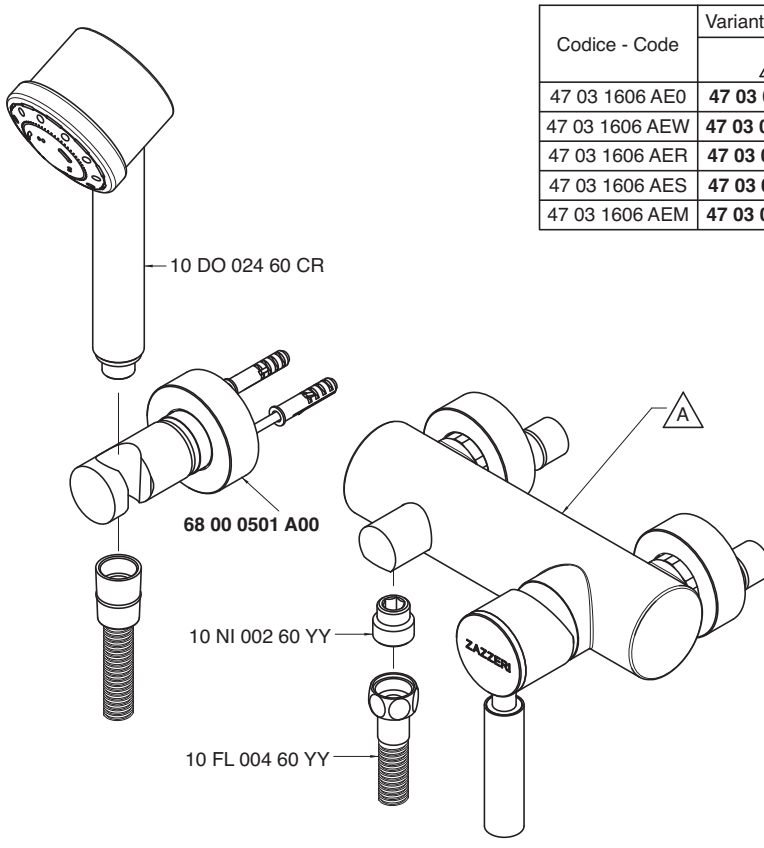

Condizioni di prova - Test conditions

Acqua calda - Hot water: **60±2 °C**
Acqua fredda - Cold water: **20±2 °C**

P [bar]	Q l/min
0,1	
0,2	
0,5	4,9
1,0	7,0
1,5	8,6
2,0	9,8
2,5	10,7
3,0	11,2
3,5	11,3
4,0	11,3
4,5	11,3
5,0	11,5

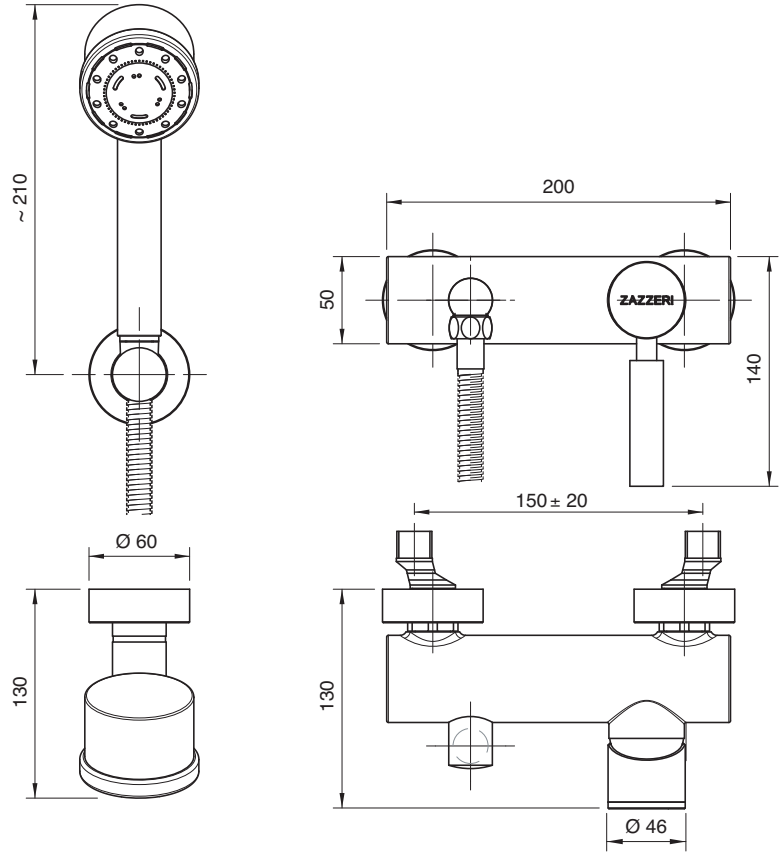

4703 1402 A00
4703 1402 AW0
4703 1402 AR0
4703 1402 AS0
4703 1402 AM0

Miscelatore incasso - completo

Built-in single lev. shower
Brause-Einhandb. UP-Mont.
Monom. ducha empotrado completo
Mitigeur douche à encastrer complet

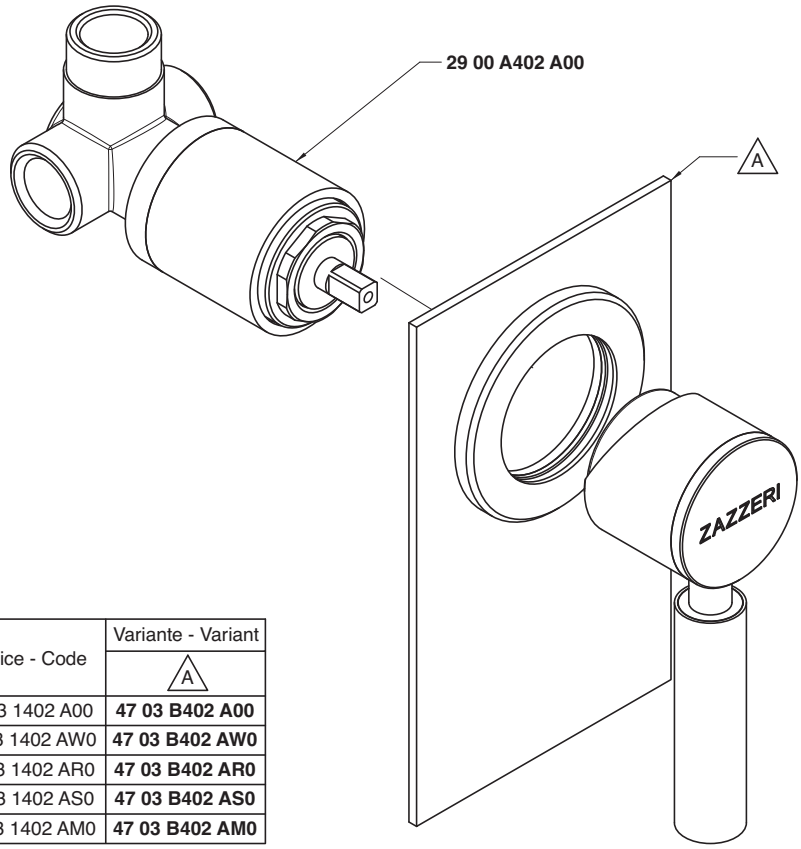

Codice - Code	Variante - Variant A
47 03 1402 A00	**47 03 B402 A00**
47 03 1402 AW0	**47 03 B402 AW0**
47 03 1402 AR0	**47 03 B402 AR0**
47 03 1402 AS0	**47 03 B402 AS0**
47 03 1402 AM0	**47 03 B402 AM0**

Condizioni di prova - Test conditions

Acqua calda - Hot water: **60±2 °C**
Acqua fredda - Cold water: **20±2 °C**

P [bar]	Q l/min
0,10	
0,20	
0,50	10,50
1,00	15,00
1,50	18,40
2,00	21,30
2,50	23,80
3,00	26,10
3,50	28,20
4,00	30,40
4,50	32,20
5,00	33,90

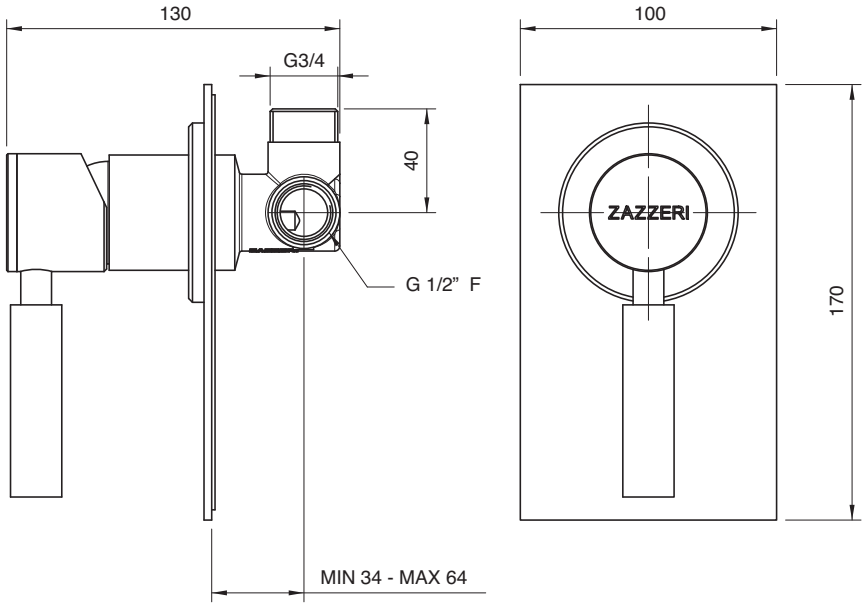

4703 1101 A00
4703 1101 AW0
4703 1101 AR0
4703 1101 AS0
4703 1101 AM0

Monocomando lavello collo girevole quadro

Single lever sink mixer with square revolving spout
Spülb.-Einhandbatterie mit quadrat. Schwenkauslauf
Monomando fregadero caño giratorio cuadrado
Mitigeur évier bec orientable carré

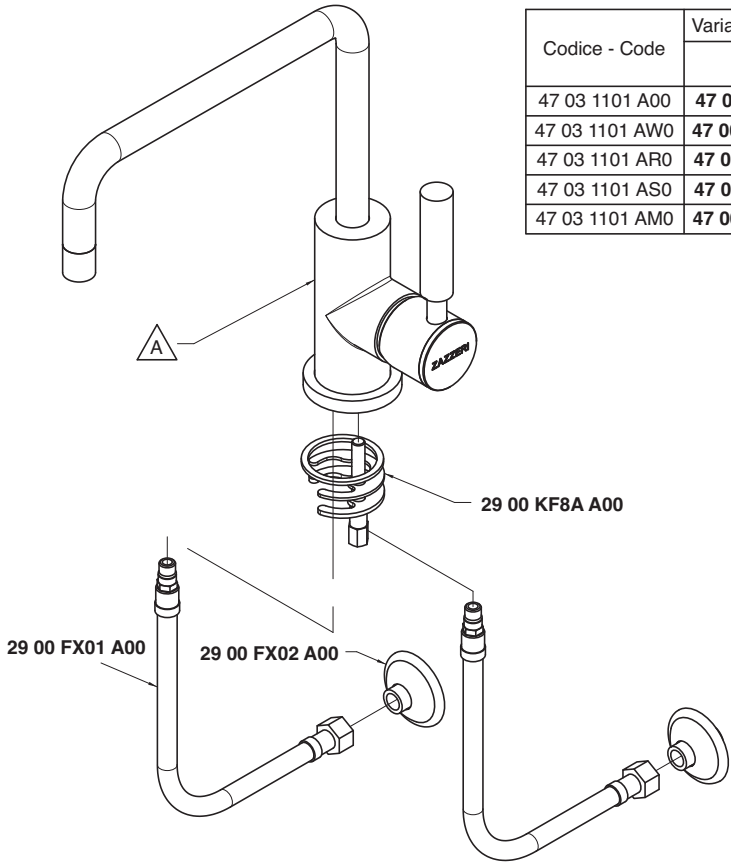

Codice - Code	Variante - Variant A
47 03 1101 A00	**47 00 A111 A00**
47 03 1101 AW0	**47 00 A111 AW0**
47 03 1101 AR0	**47 00 A111 AR0**
47 03 1101 AS0	**47 00 A111 AS0**
47 03 1101 AM0	**47 00 A111 AM0**

Condizioni di prova - Test conditions

Acqua calda - Hot water: **60±2 °C**
Acqua fredda - Cold water: **20±2 °C**
Classe areatore - Aerator class: **V**

P [bar]	Q l/min
0,10	
0,20	
0,50	5,00
1,00	7,30
1,50	9,00
2,00	10,50
2,50	11,70
3,00	12,90
3,50	14,00
4,00	14,90
4,50	15,70
5,00	16,80

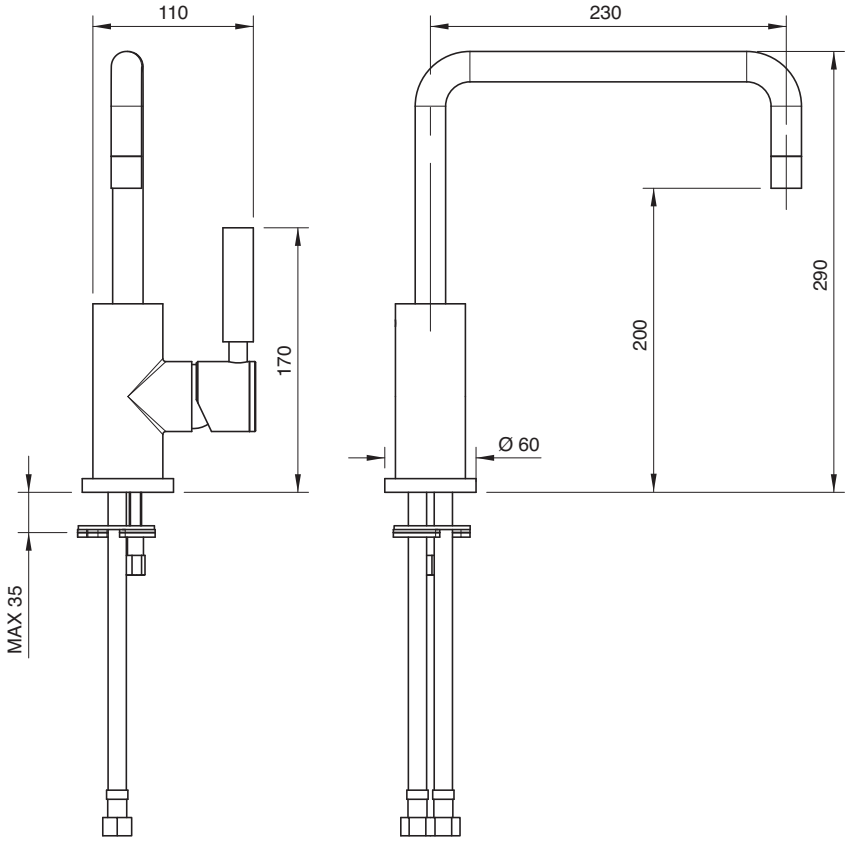

4703 1101 AL0
4703 1101 AWL
4703 1101 ARL
4703 1101 ASL
4703 1101 AML

Monocomando lavello collo girevole tondo

Single lever sink mixer with round revolving spout
Spülb.-Einhandbatterie mit rundem Schwenkauslauf
Monomando fregadero caño giratorio redondo
Mitigeur évier bec orientable rond

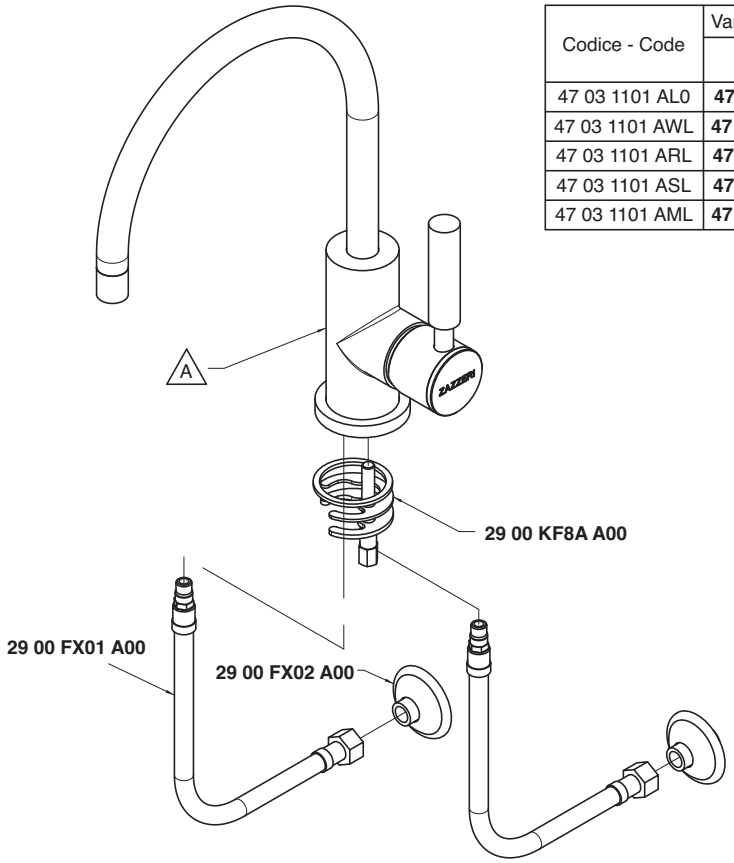

Codice - Code	Variante - Variant A
47 03 1101 AL0	**47 00 A111 AL0**
47 03 1101 AWL	**47 00 A111 AWL**
47 03 1101 ARL	**47 00 A111 ARL**
47 03 1101 ASL	**47 00 A111 ASL**
47 03 1101 AML	**47 00 A111 AML**

Condizioni di prova - Test conditions

Acqua calda - Hot water: **60±2 °C**
Acqua fredda - Cold water: **20±2 °C**
Classe areatore - Aerator class: **V**

P [bar]	Q l/min
0,10	
0,20	
0,50	5,00
1,00	7,30
1,50	9,00
2,00	10,50
2,50	11,70
3,00	12,90
3,50	14,00
4,00	14,90
4,50	15,70
5,00	16,80

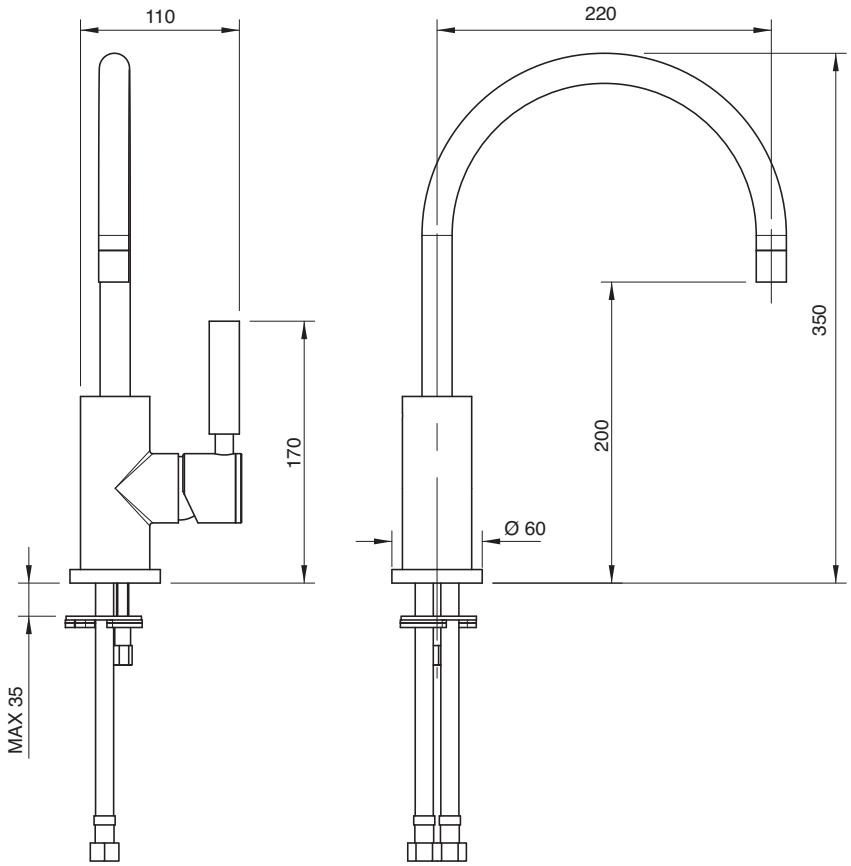

4703 1121 A00

Monocomando lavello Ø 40 collo girevole senza scarico (small)

Single lever sink mixer with revolving spout Ø 40 without drain
Spülbecken-Einhandbatterie mit Schwenkauslauf Ø 40 ohne Ablauf
Monomando fregadero caño giratorio Ø 40 sin desagüe
Mitigeur avec bec orientable Ø 40 sans bonde de vidange

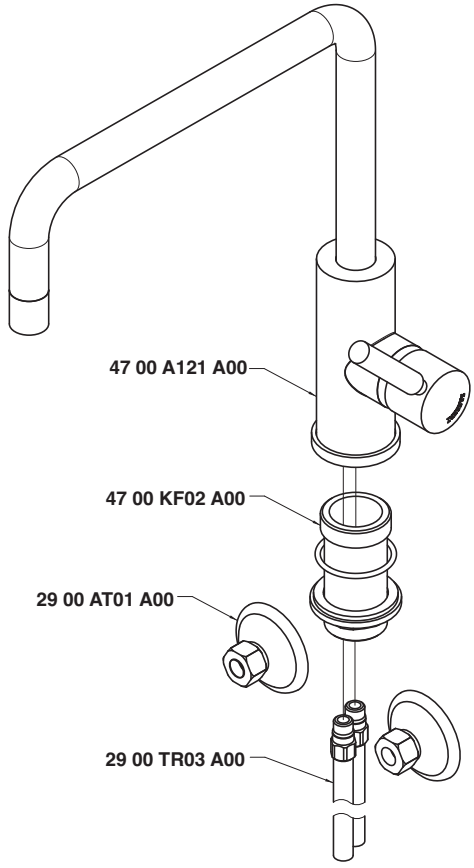

Condizioni di prova - Test conditions

Acqua calda - Hot water:	**60±2 °C**
Acqua fredda - Cold water:	**20±2 °C**
Classe areatore - Aerator class:	**V**

P [bar]	Q l/min
0,10	
0,20	
0,50	3,86
1,00	5,69
1,50	7,03
2,00	8,17
2,50	9,16
3,00	10,00
3,50	10,90
4,00	11,70
4,50	12,48
5,00	13,18

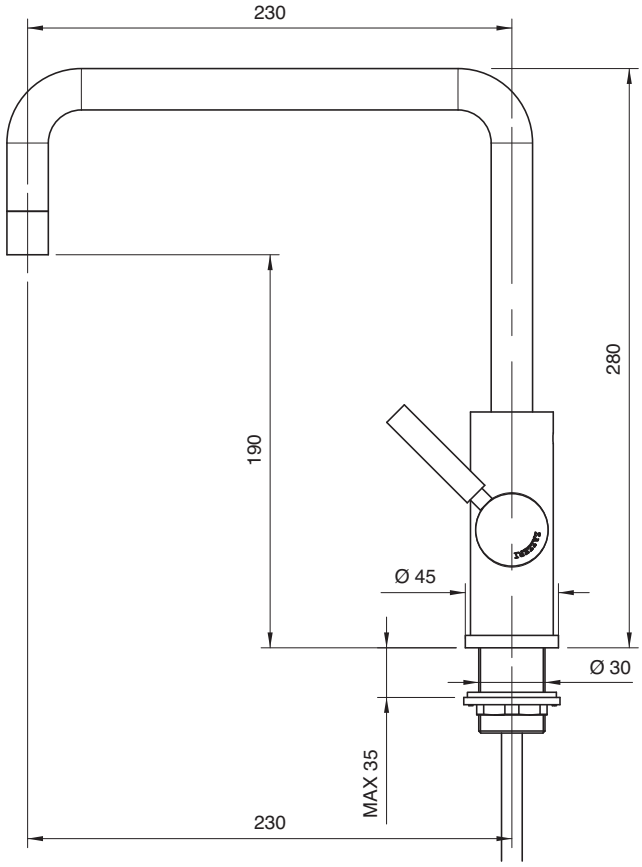

4703 1121 AL0

Monocomando lavello collo girevole tondo Ø 40 senza scarico (small)

Single lever sink mixer with round revolving spout Ø 40 without drain
Spülbecken-Einhandbatterie mit rundem Schwenkauslauf Ø 40 ohne Ablauf
Monomando fregadero caño giratorio redondo Ø 40 sin desagüe
Mitigeur avec bec orientable rond Ø 40 sans bonde de vidange

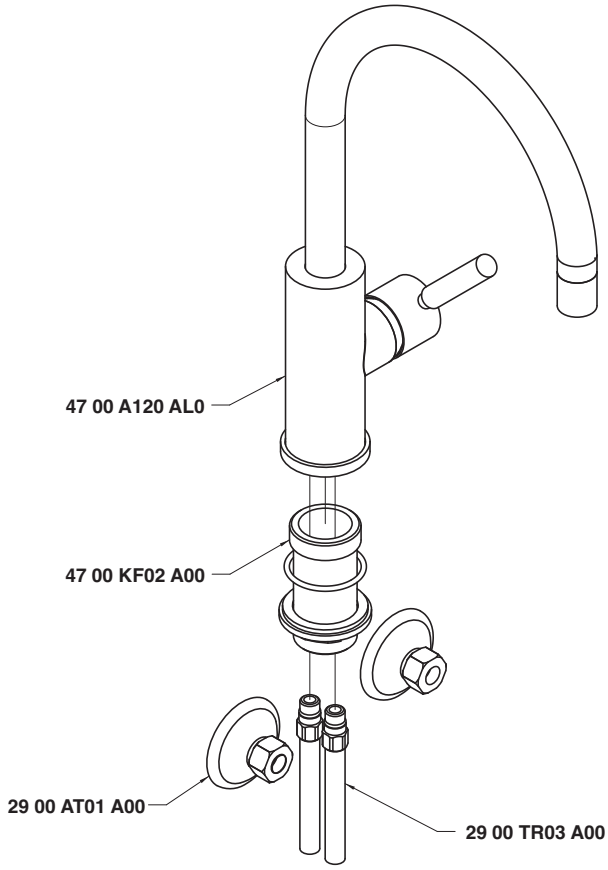

Condizioni di prova - Test conditions

Acqua calda - Hot water:	**60±2 °C**
Acqua fredda - Cold water:	**20±2 °C**
Classe areatore - Aerator class:	**V**

P [bar]	Q l/min
0,10	
0,20	
0,50	3,86
1,00	5,69
1,50	7,03
2,00	8,17
2,50	9,16
3,00	10,00
3,50	10,90
4,00	11,70
4,50	12,48
5,00	13,18

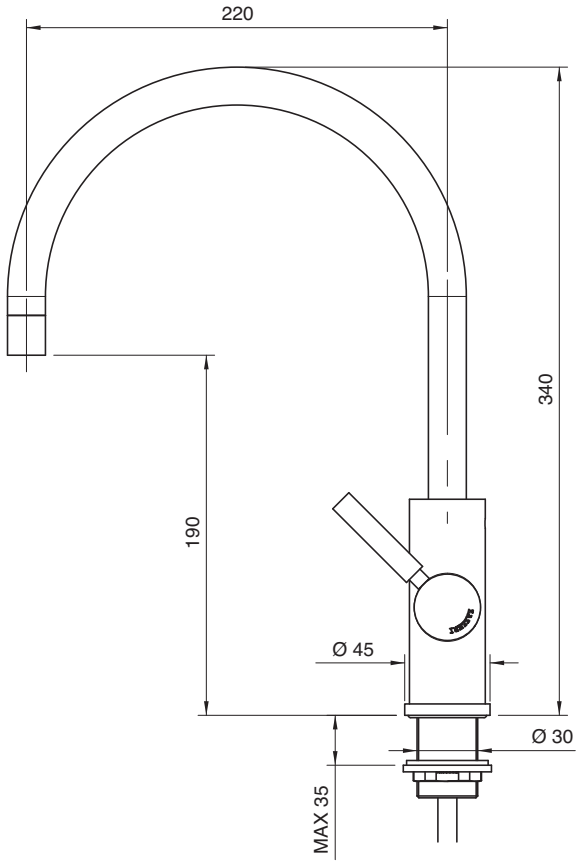

4700 0105 A00
4701 0105 A00

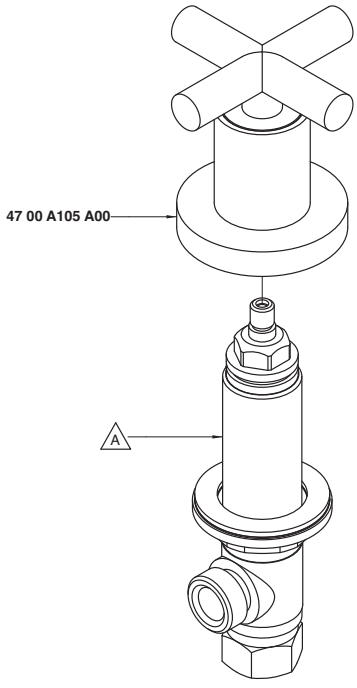

Codice - Code	Variante - Variant A
47 00 0105 A00	**47 00 B105 A00**
47 01 0105 A00	**47 01 B105 A00**

4700 0202 A00
4701 0202 A00

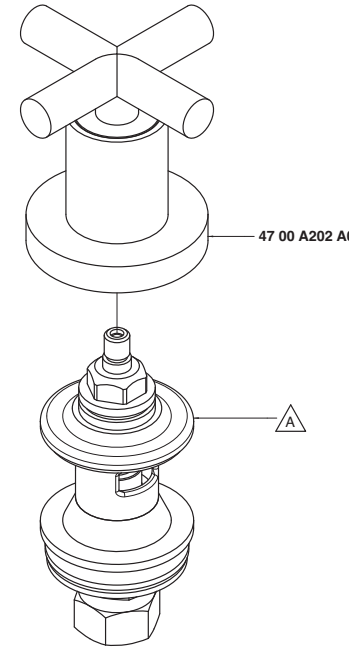

Codice - Code	Variante - Variant A
47 00 0202 A 00	**47 00 B202 A00**
47 01 0202 A 00	**47 01 B202 A00**

4700 0300 A00

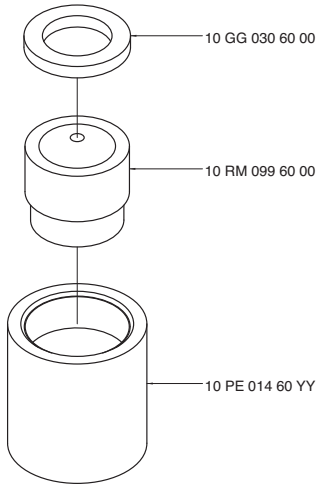

4700 0501 A00

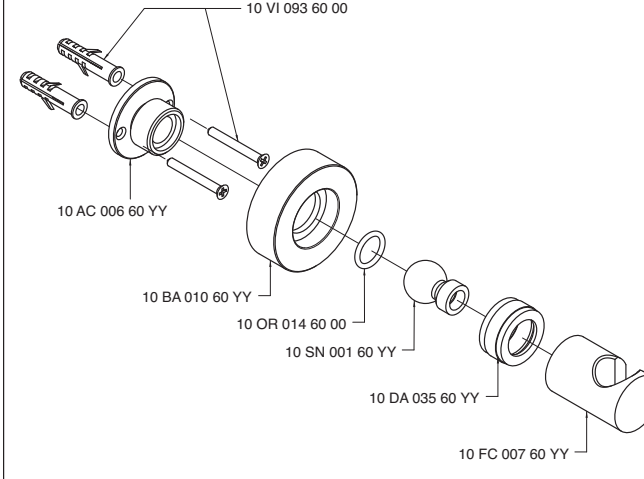

4700 0504 A00

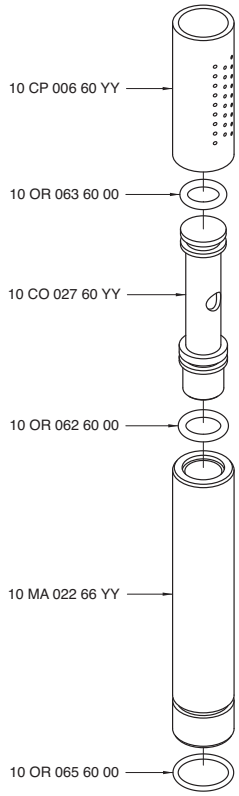

4700 0610 A00

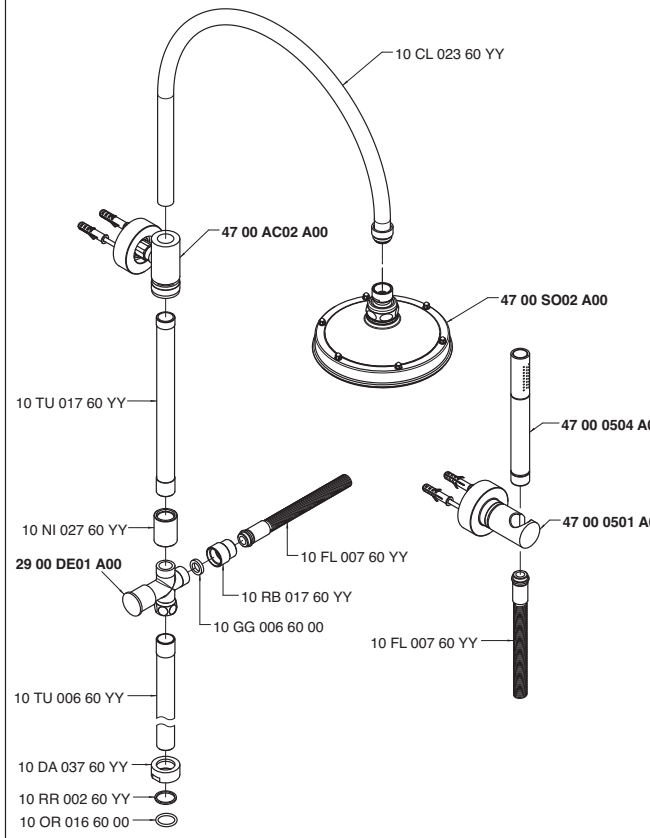

4700 0610 AA0

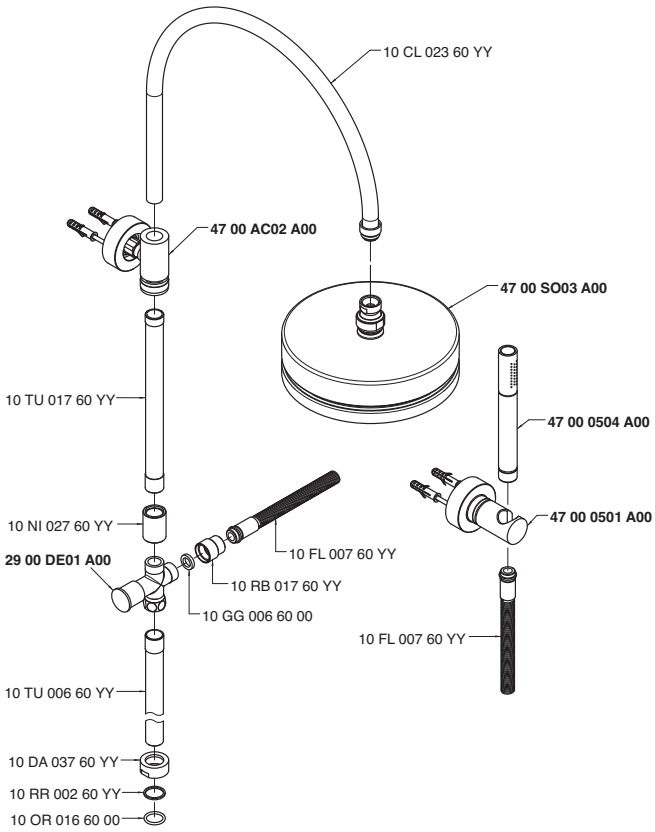

4700 0611 A00

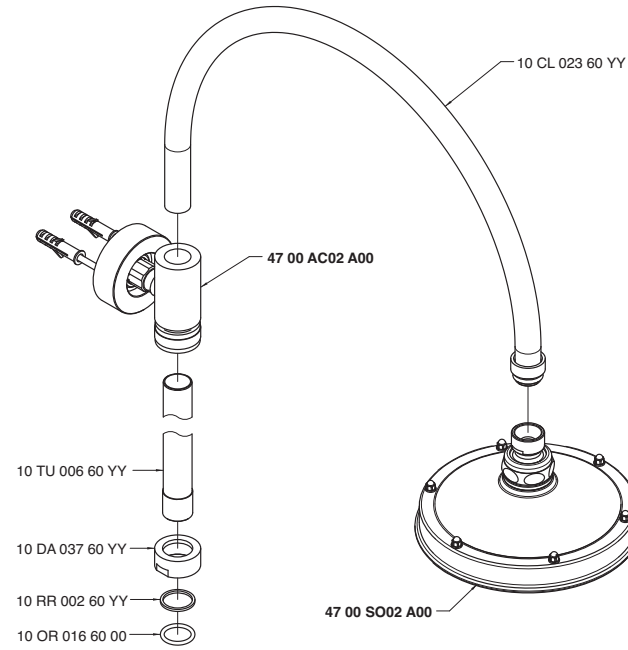

4700 0611 AA0

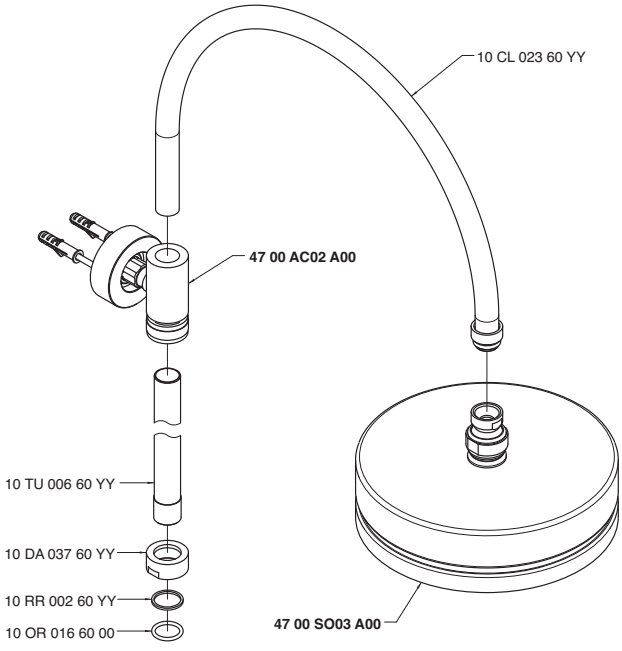

4700 0701 A00
4701 0701 A00

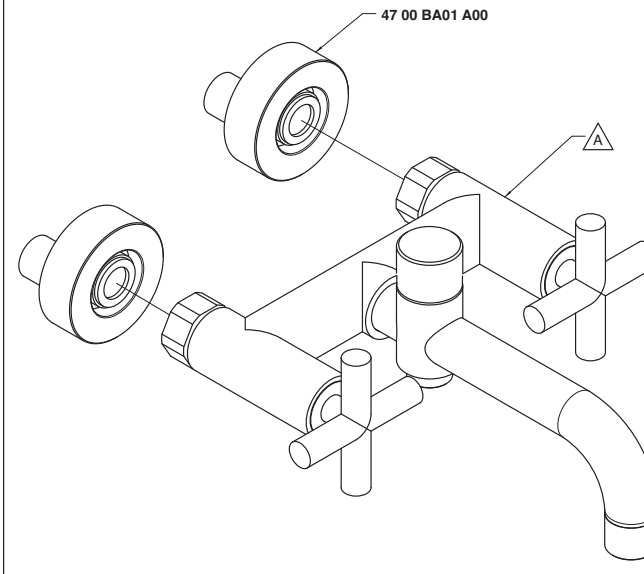

Codice - Code	Variante - Variant
	A
47 00 0701 A00	**47 00 A701 A00**
47 01 0701 A00	**47 01 A701 A00**

4700 0702 A00
4701 0702 A00

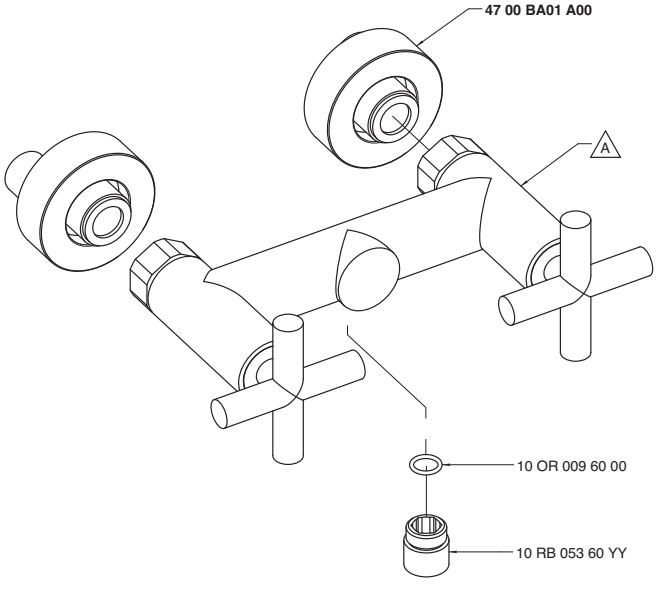

Codice - Code	Variante - Variant
	A
47 00 0702 A00	**47 00 A606 A00**
47 01 0702 A00	**47 01 A606 A00**

4700 0703 A00
4701 0703 A00

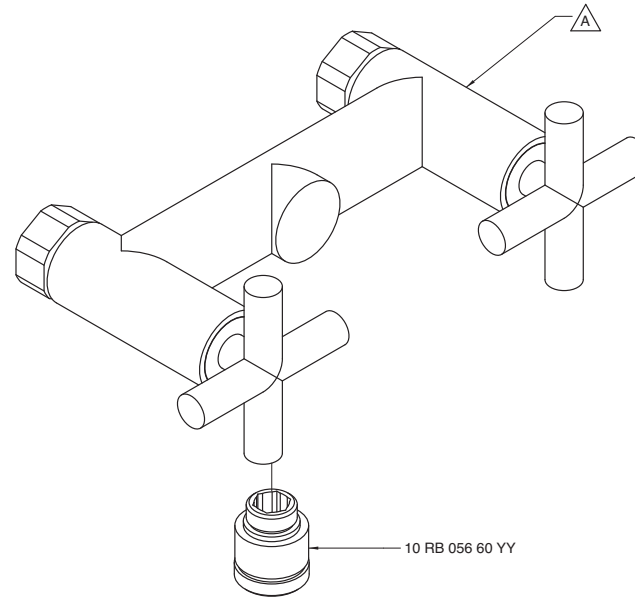

Codice - Code	Variante - Variant
	A
47 00 0703 A00	**47 00 A606 A00**
47 01 0703 A00	**47 01 A606 A00**

4700 0706 A00
4701 0706 A00

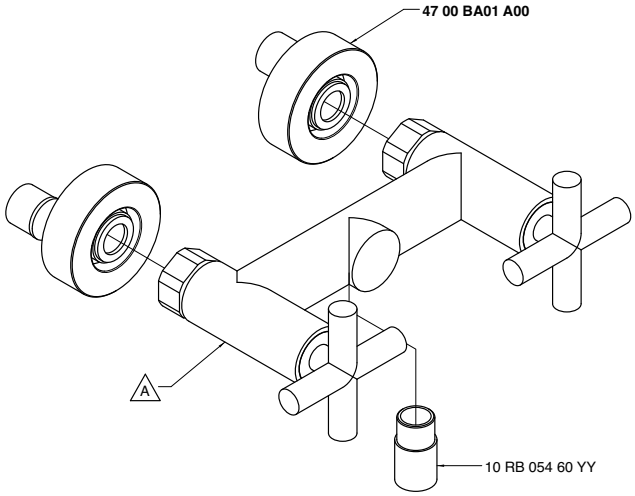

Codice - Code	Variante - Variant A
47 00 0706 A00	**47 00 A606 A00**
47 01 0706 A00	**47 01 A606 A00**

4700 1403 A00
4700 1403 AW0
4700 1403 AR0
4700 1403 AS0
4700 1403 AM0

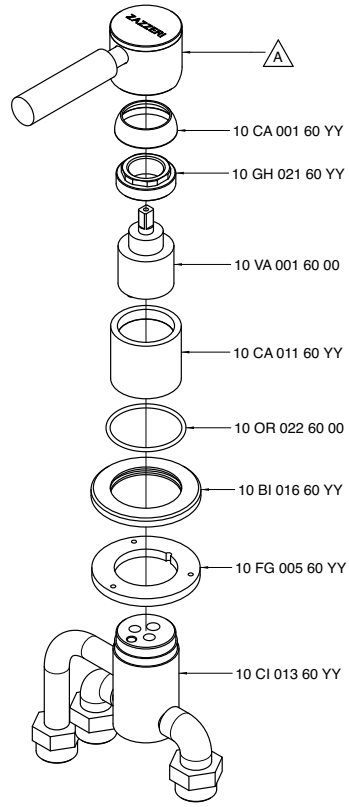

Codice - Code	Variante - Variant A
47 00 1403 A00	**47 00 MA02 A00**
47 00 1403 AW0	**47 00 MA02 AW0**
47 00 1403 AR0	**47 00 MA02 AR0**
47 00 1403 AS0	**47 00 MA02 AS0**
47 00 1403 AM0	**47 00 MA02 AM0**

4700 1505 A00

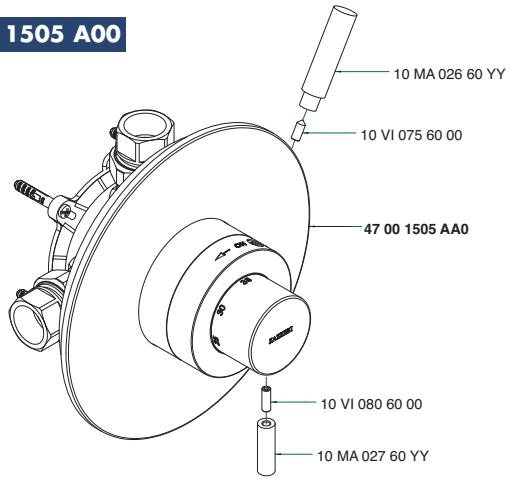

4700 1515 AA0

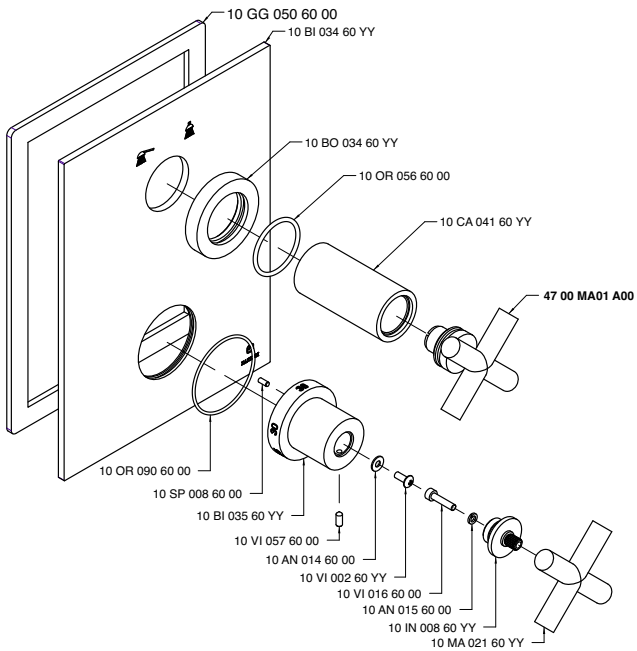

4700 1505 AA0

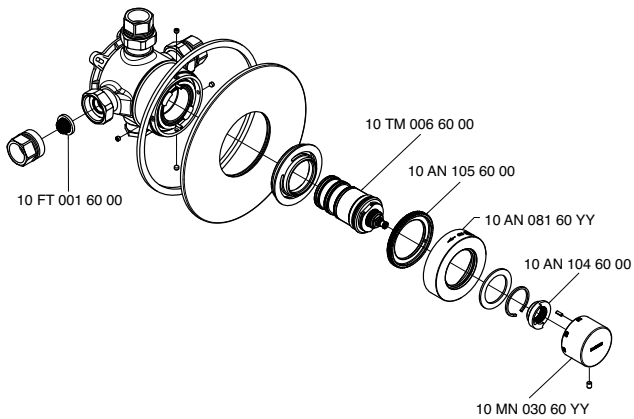

4700 1516 AA0

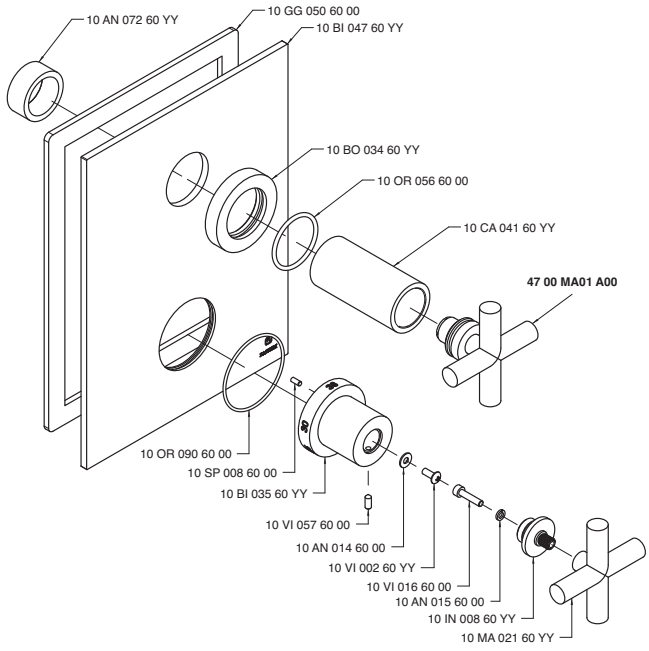

4700 1523 A00

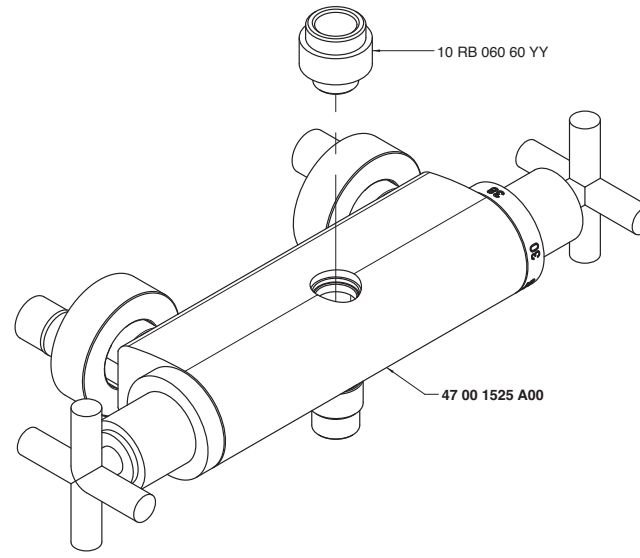

4700 1525 A00

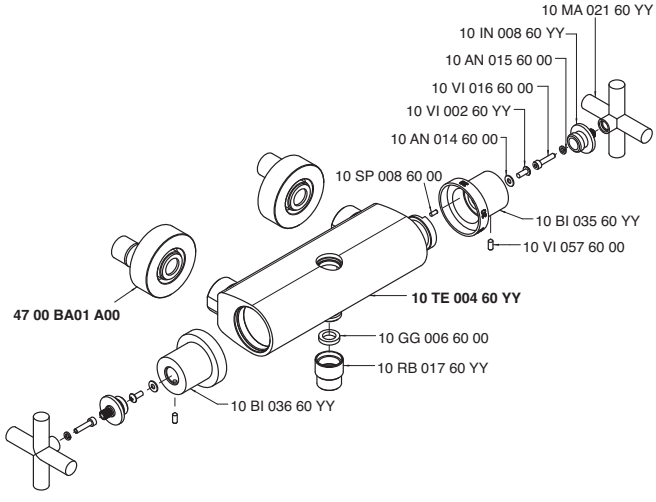

4700 1533 A00

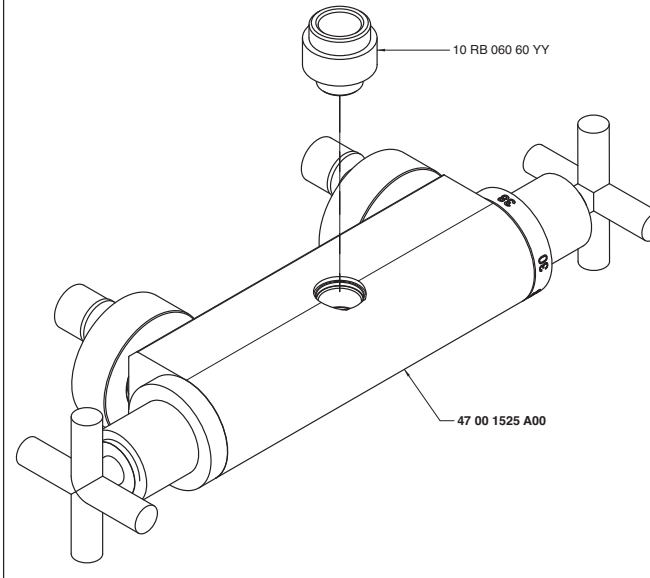

4700 1534 A00

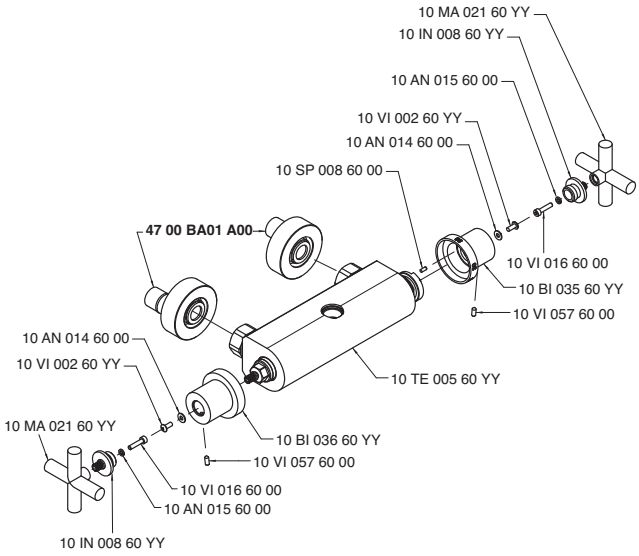

4700 A021 A00

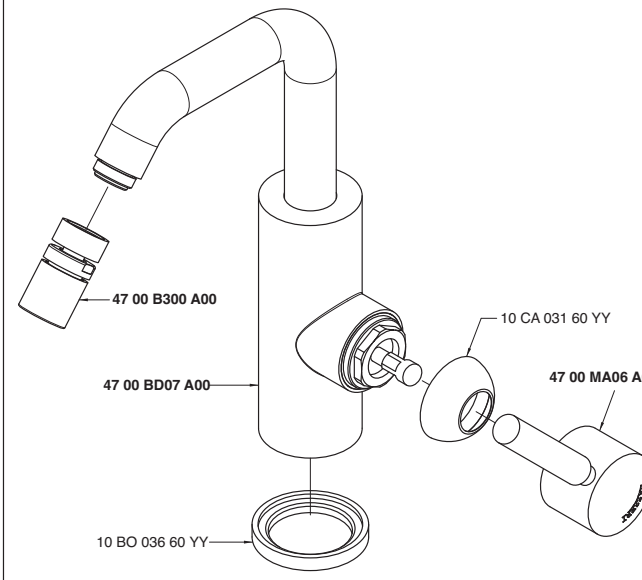

4700 A021 AL0

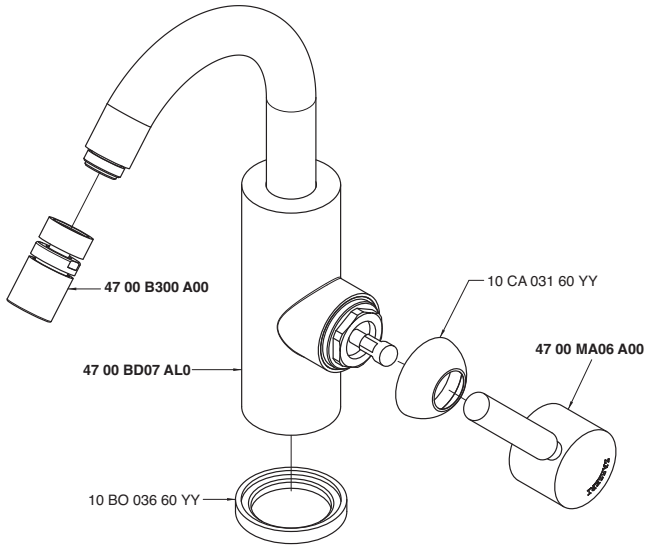

4700 A100 A00
4700 A100 AW0
4700 A100 AR0
4700 A100 AS0
4700 A100 AM0

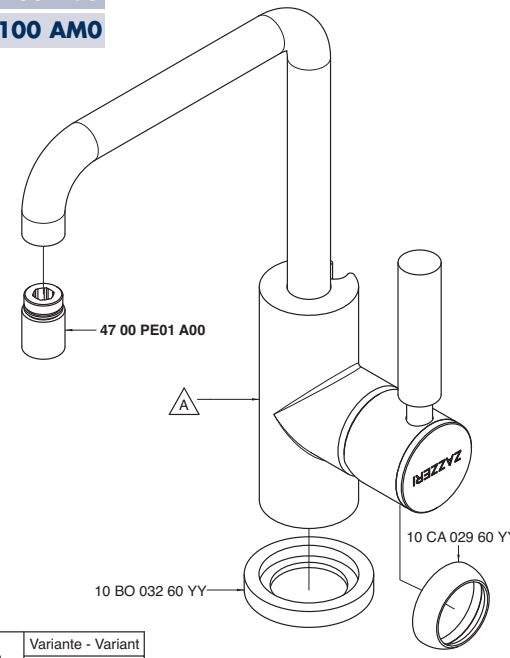

Codice - Code	Variante - Variant A
47 00 A100 A00	**47 00 LA03 A00**
47 00 A100 AW0	**47 00 LA03 AW0**
47 00 A100 AR0	**47 00 LA03 AR0**
47 00 A100 AS0	**47 00 LA03 AS0**
47 00 A100 AM0	**47 00 LA03 AM0**

4700 A100 AL0
4700 A100 ALW
4700 A100 ALR
4700 A100 ALS
4700 A100 ALM

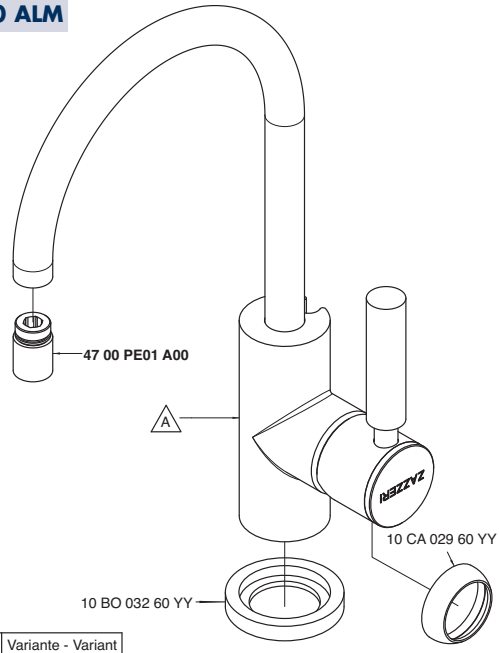

Codice - Code	Variante - Variant A
47 00 A100 AL0	**47 00 LA03 AL0**
47 00 A100 ALW	**47 00 LA03 AWL**
47 00 A100 ALR	**47 00 LA03 ARL**
47 00 A100 ALS	**47 00 LA03 ASL**
47 00 A100 ALM	**47 00 LA03 AML**

4700 A102 A00

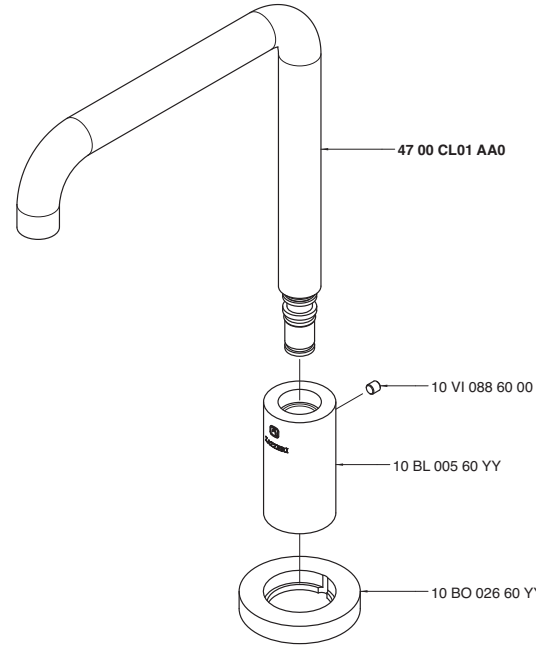

4700 A102 AL0

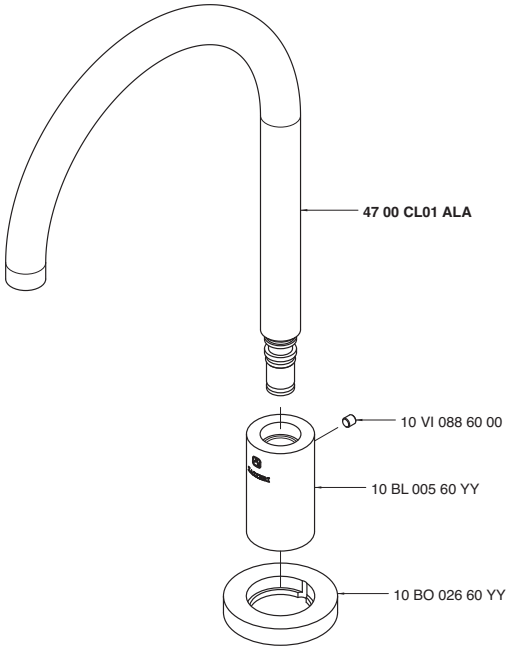

4700 A105 A00

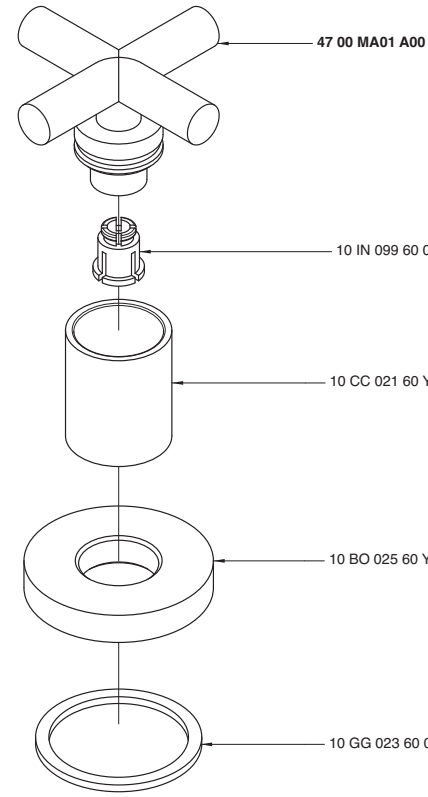

4700 A107 A00

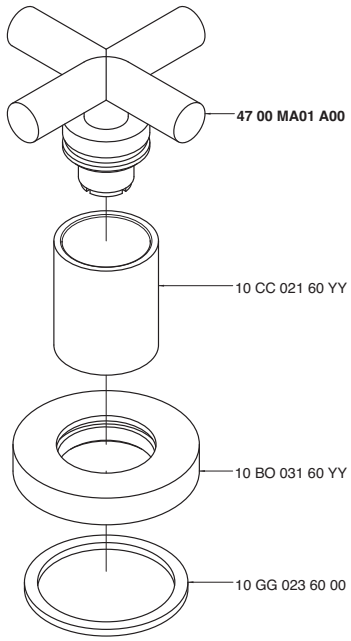

4700 A111 A00
4700 A111 AW0
4700 A111 AR0
4700 A111 AS0
4700 A111 AM0

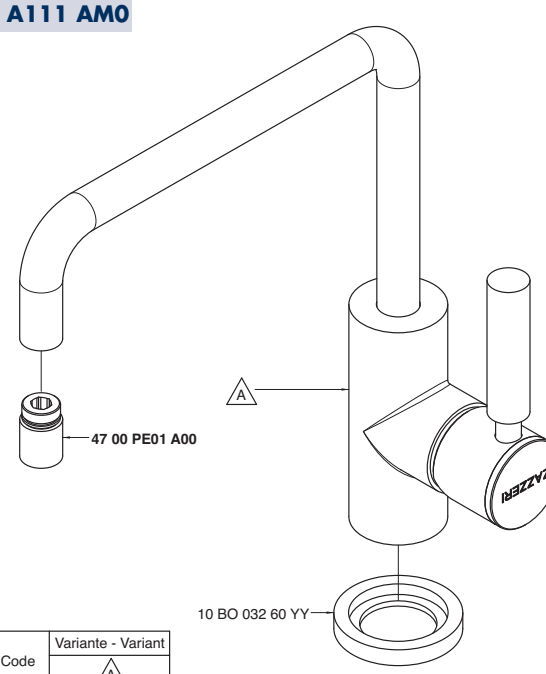

Codice - Code	Variante - Variant A
47 00 A111 A00	**47 00 LL03 A00**
47 00 A111 AW0	**47 00 LL03 AW0**
47 00 A111 AR0	**47 00 LL03 AR0**
47 00 A111 AS0	**47 00 LL03 AS0**
47 00 A111 AM0	**47 00 LL03 AM0**

4700 A111 AL0
4700 A111 ALW
4700 A111 ALR
4700 A111 ALS
4700 A111 ALM

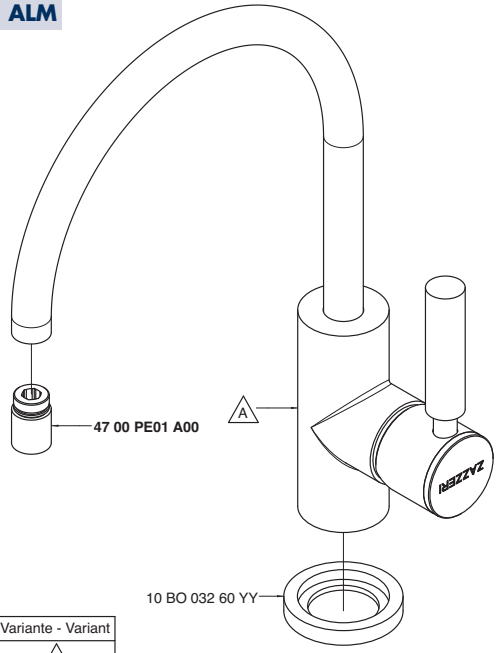

Codice - Code	Variante - Variant A
47 00 A111 AL0	**47 00 LL03 AL0**
47 00 A111 AWL	**47 00 LL03 AWL**
47 00 A111 ARL	**47 00 LL03 ARL**
47 00 A111 ASL	**47 00 LL03 ASL**
47 00 A111 AML	**47 00 LL03 AML**

4700 A113 A00

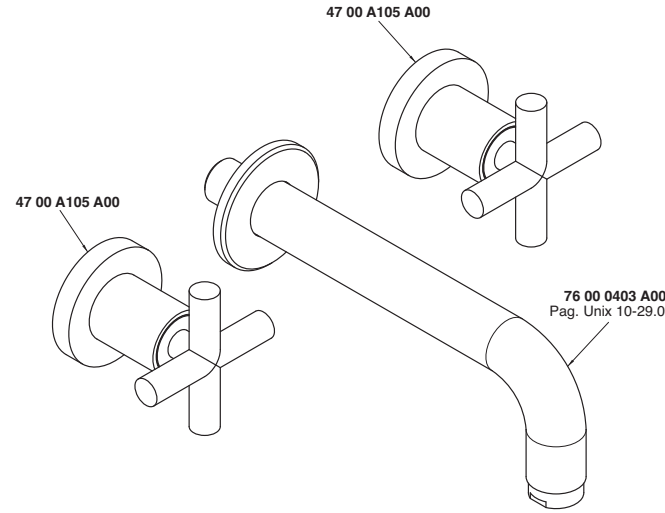

4700 A114 A00

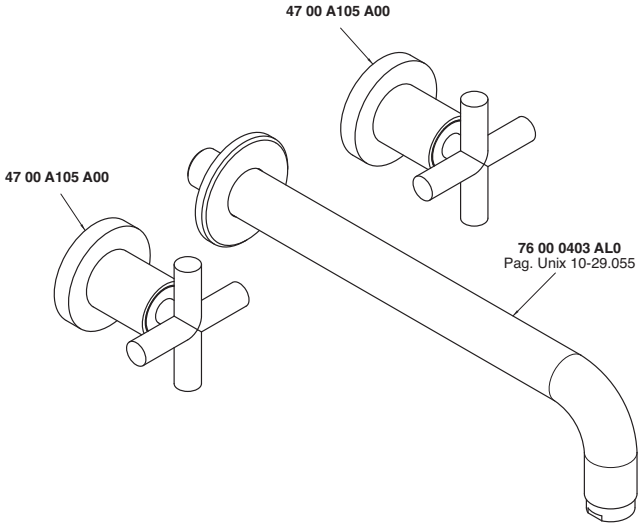

4700 A120 A00

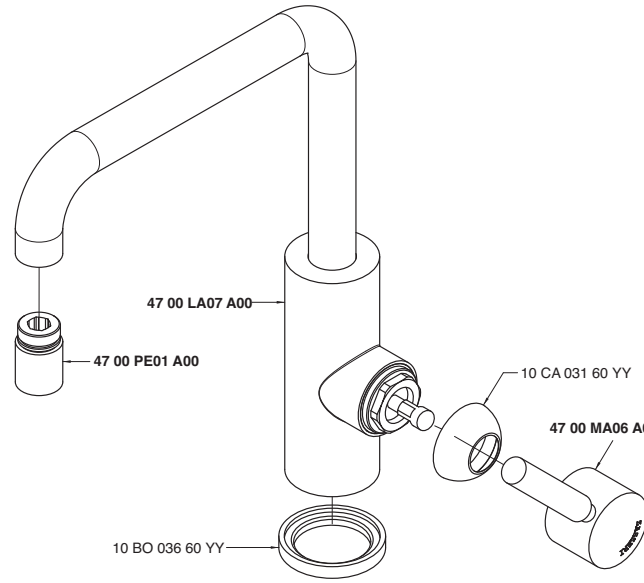

4700 A120 AL0

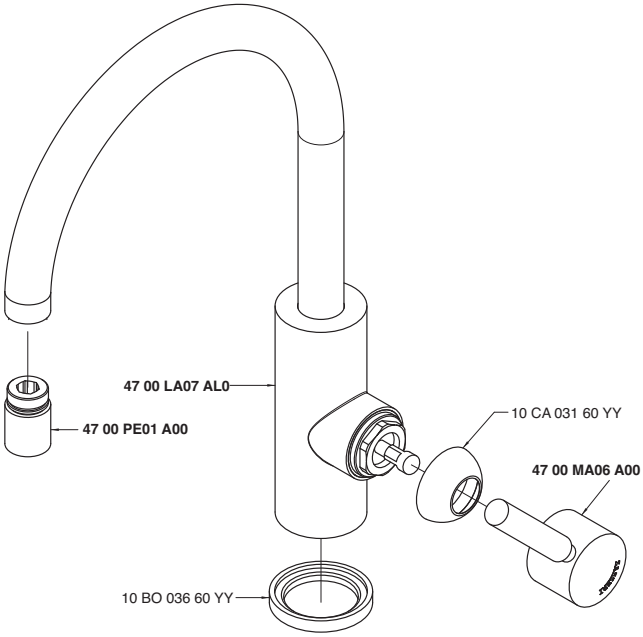

4700 A121 A00

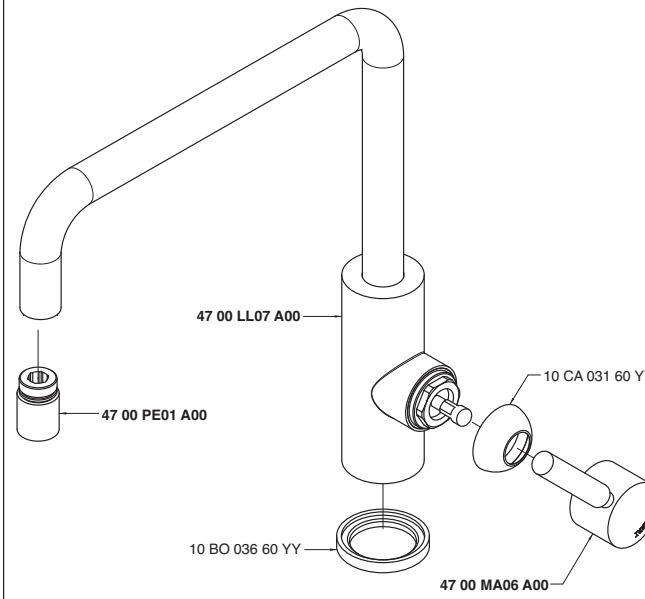

4700 A121 AL0

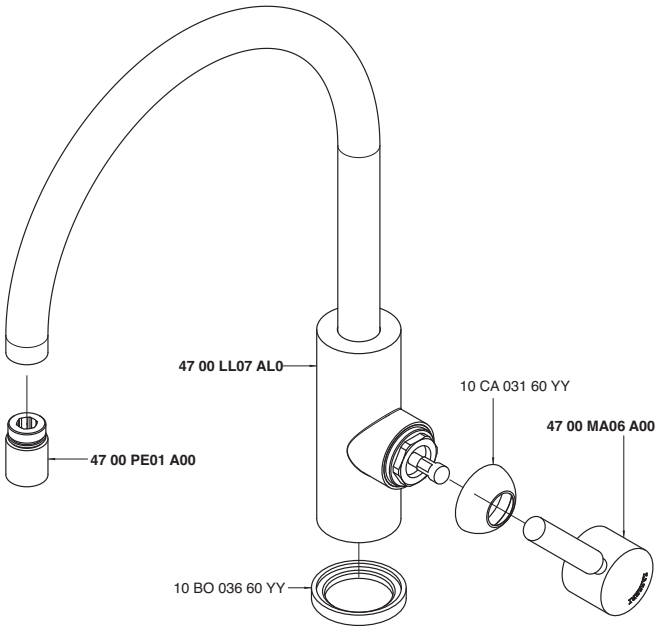

4700 A129 A00
4700 A129 AW0

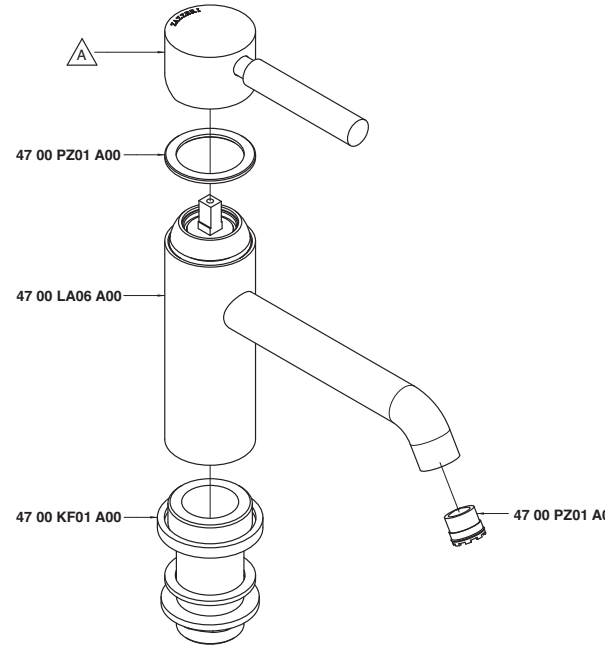

Codice - Code	Variante - Variant
	A
47 00 A129 A00	**47 00 MA05 A00**
47 00 A129 AW0	**47 00 MA05 AW0**

4700 A130 A00
4700 A130 AW0

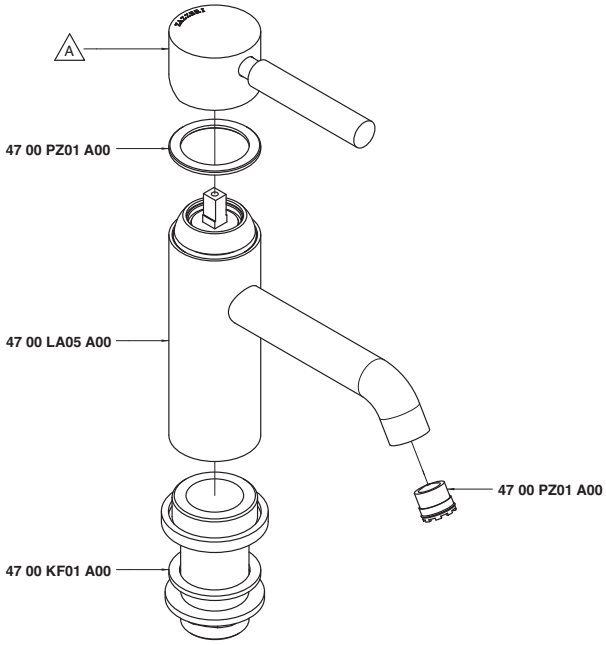

Codice - Code	Variante - Variant
	A
47 00 A130 A00	**47 00 MA05 A00**
47 00 A130 AW0	**47 00 MA05 AW0**

4700 A135 A00
4700 A135 AW0

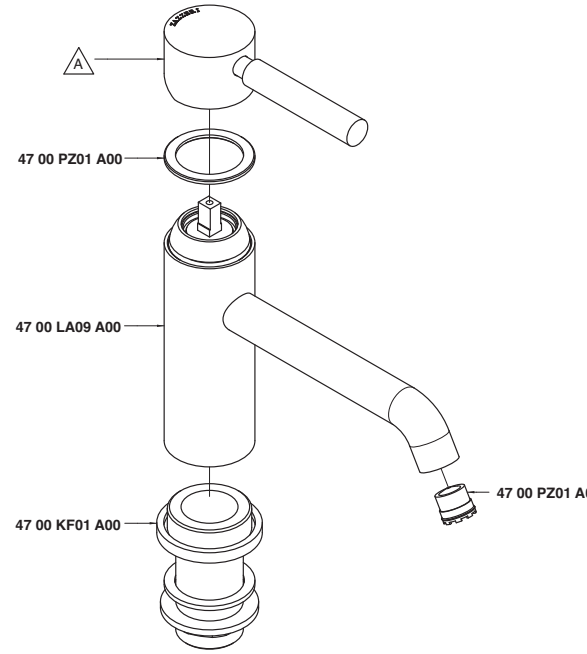

Codice - Code	Variante - Variant
	A
47 00 A135 A00	**47 00 MA05 A00**
47 00 A135 AW0	**47 00 MA05 AW0**

4700 A136 A00
4700 A136 AW0

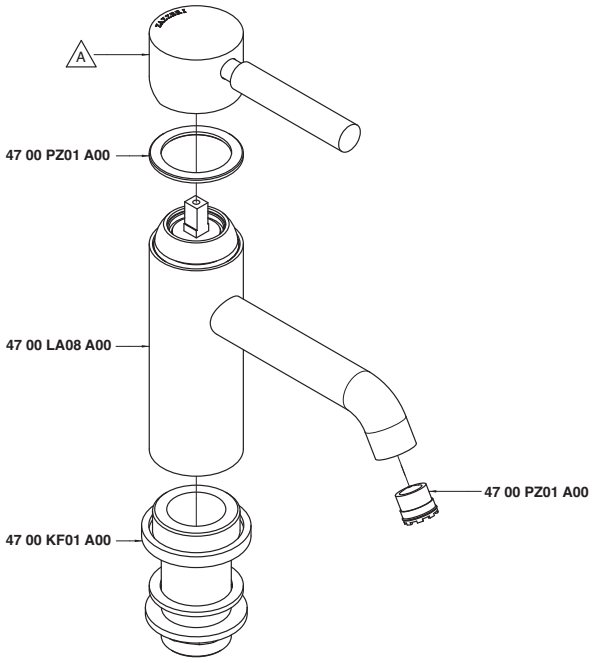

Codice - Code	Variante - Variant A
47 00 A136 A00	**47 00 MA05 A00**
47 00 A136 AW0	**47 00 MA05 AW0**

4700 A201 A00
4700 A201 AW0
4700 A201 AR0
4700 A201 AS0
4700 A201 AM0

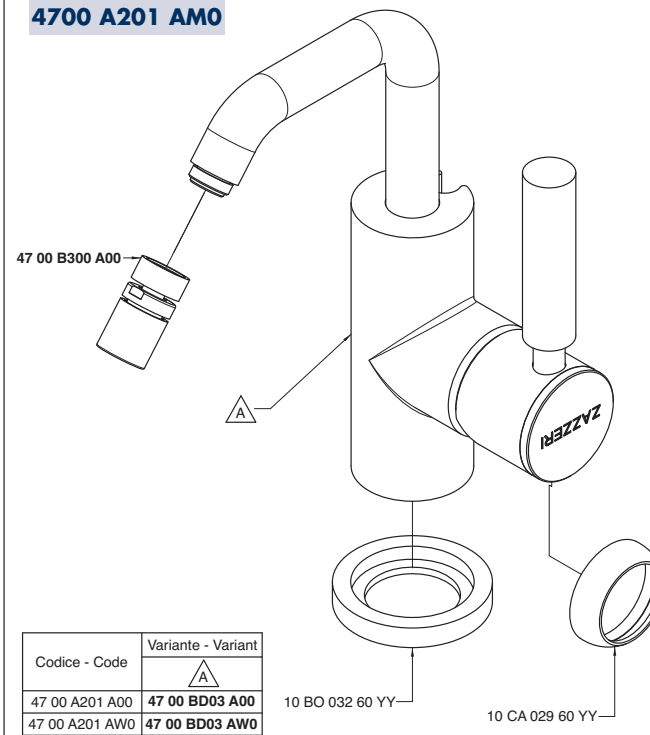

Codice - Code	Variante - Variant A
47 00 A201 A00	**47 00 BD03 A00**
47 00 A201 AW0	**47 00 BD03 AW0**
47 00 A201 AR0	**47 00 BD03 AR0**
47 00 A201 AS0	**47 00 BD03 AS0**
47 00 A201 AM0	**47 00 BD03 AM0**

4700 A201 AL0
4700 A201 ALW
4700 A201 ALR
4700 A201 ALS
4700 A201 ALM

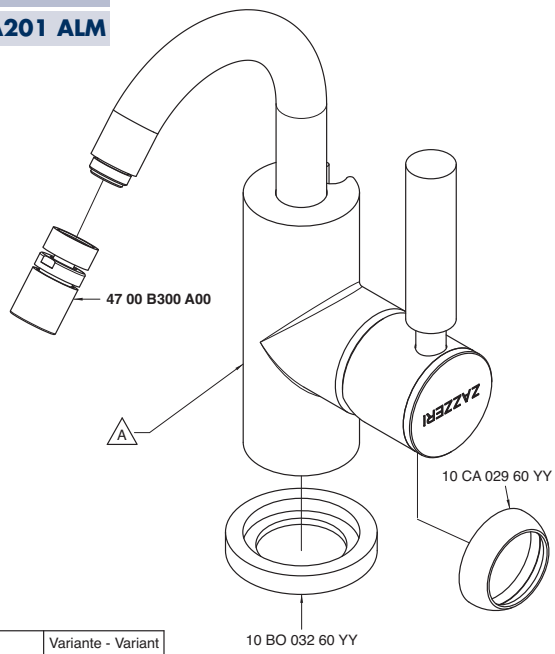

Codice - Code	Variante - Variant A
47 00 A201 AL0	**47 00 BD03 AL0**
47 00 A201 AWL	**47 00 BD03 AWL**
47 00 A201 ARL	**47 00 BD03 ARL**
47 00 A201 ASL	**47 00 BD03 ASL**
47 00 A201 AML	**47 00 BD03 AML**

4700 A202 A00

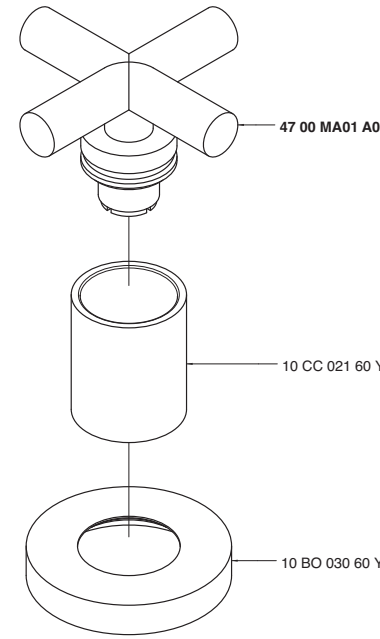

4700 A203 A00

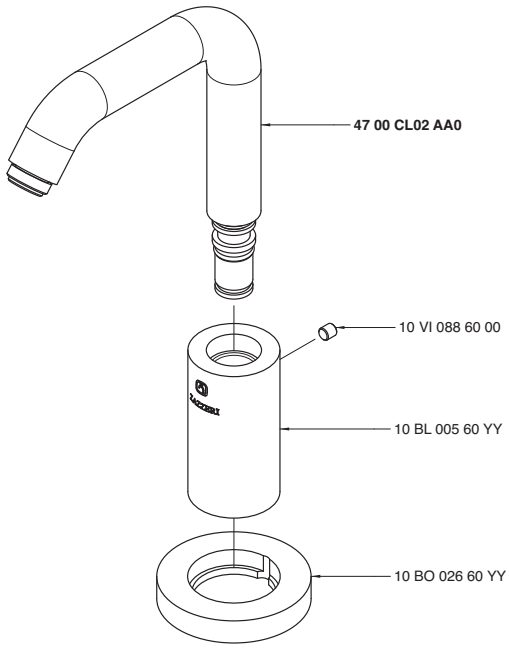

4700 A203 AL0

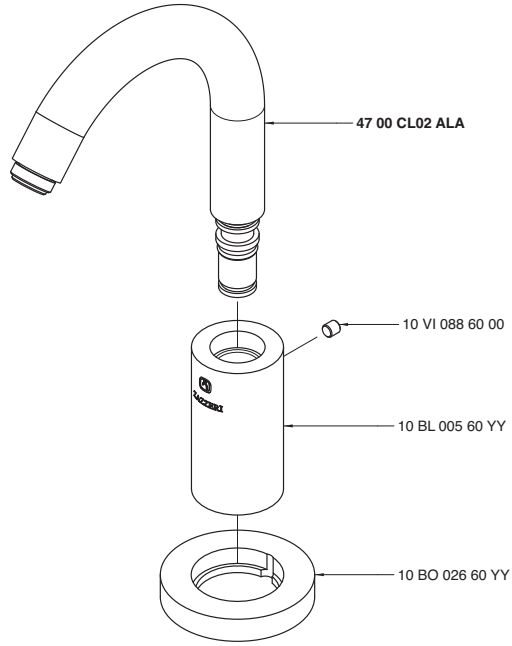

4700 A231 A00
4700 A231 AW0

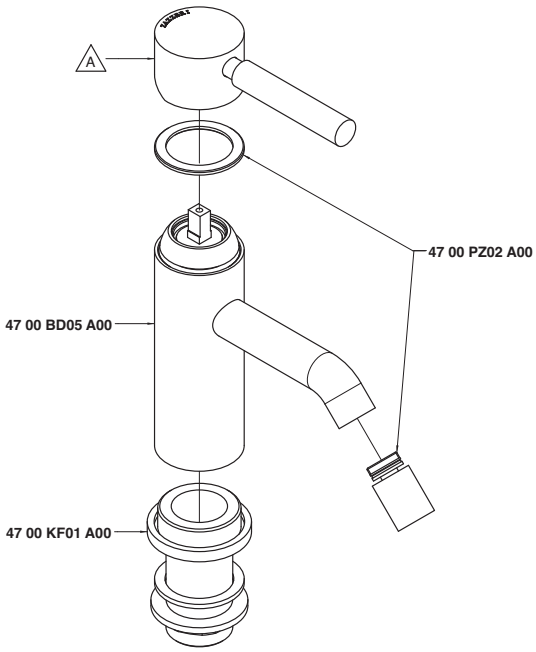

Codice - Code	Variante - Variant A
47 00 A231 A00	**47 00 MA05 A00**
47 00 A231 AW0	**47 00 MA05 AW0**

4700 A302 A00

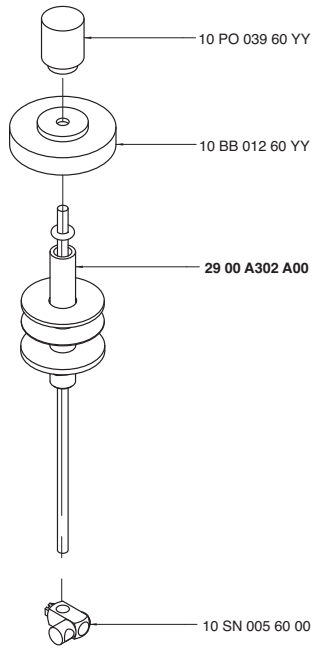

4700 A312 A00
4701 A312 A00

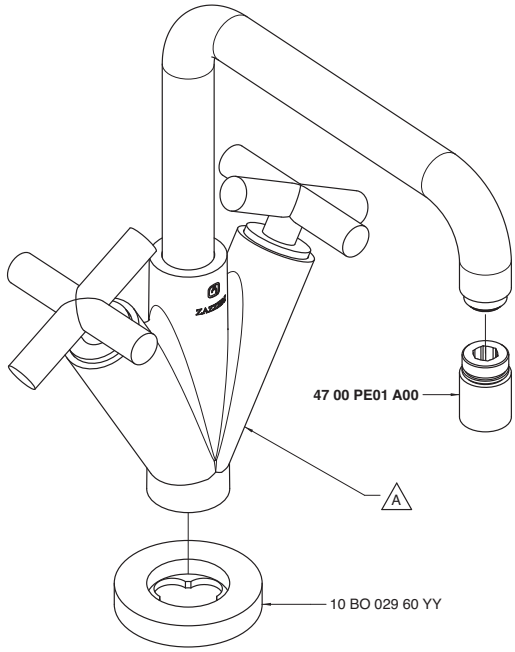

Codice - Code	Variante - Variant
	A
47 00 A312 A00	**47 00 LA01 A00**
47 01 A312 A00	**47 01 LA01 A00**

4700 A312 AL0
4701 A312 AL0

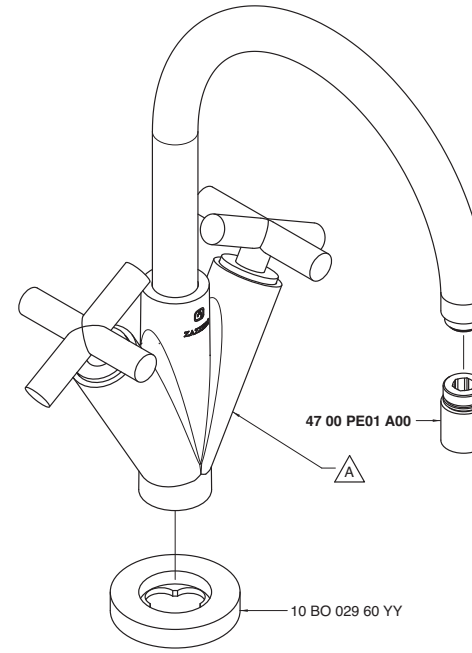

Codice - Code	Variante - Variant
	A
47 00 A312 AL0	**47 00 LA01 AL0**
47 01 A312 AL0	**47 01 LA01 AL0**

4700 A313 A00
4701 A313 A00

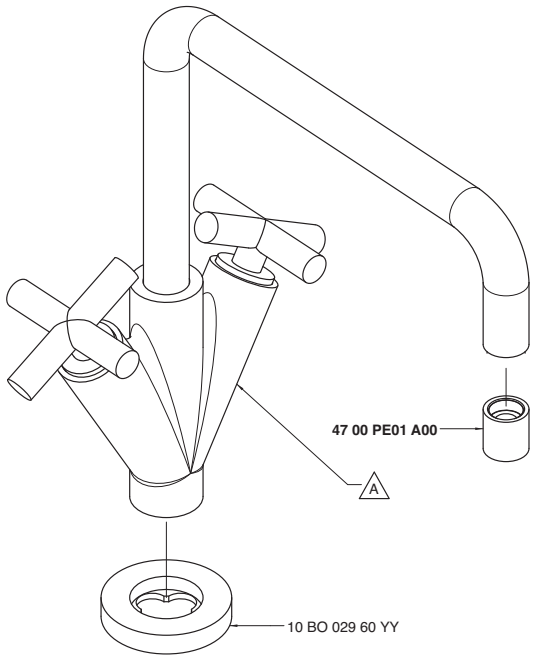

Codice - Code	Variante - Variant
	A
47 00 A313 A00	**47 00 LL01 A00**
47 01 A313 A00	**47 01 LL01 A00**

4700 A313 AL0
4701 A313 AL0

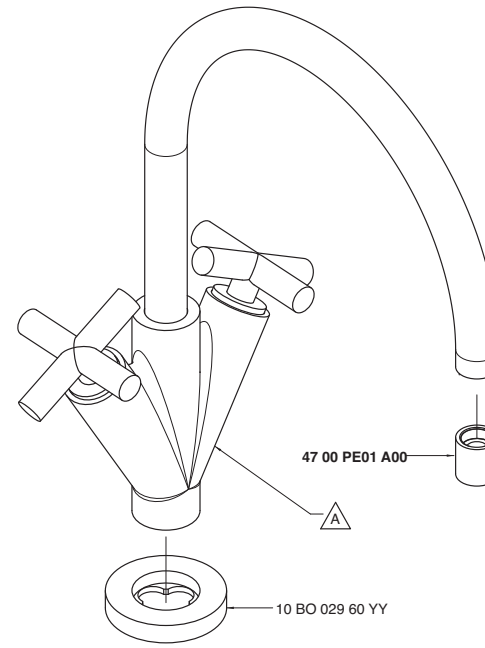

Codice - Code	Variante - Variant
	A
47 00 A313 AL0	**47 00 LL01 AL0**
47 01 A313 AL0	**47 01 LL01 AL0**

4700 A321 A00
4701 A321 A00

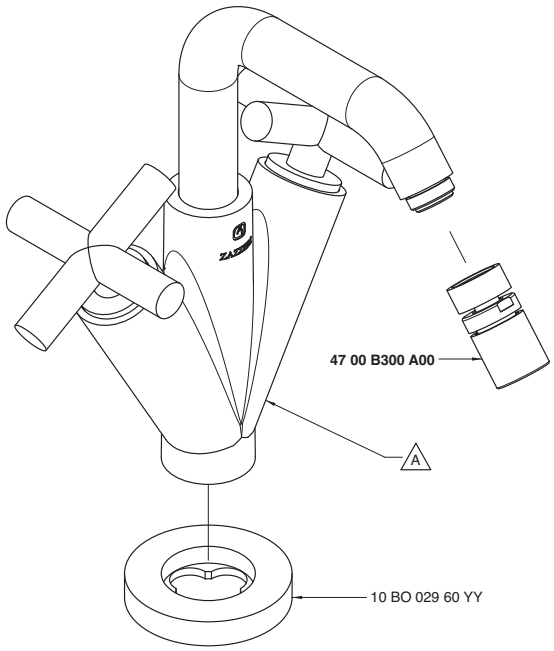

Codice - Code	Variante - Variant A
47 00 A321A00	**47 00 BD01 A00**
47 01 A321A00	**47 01 BD01 A00**

4700 A321 AL0
4701 A321 AL0

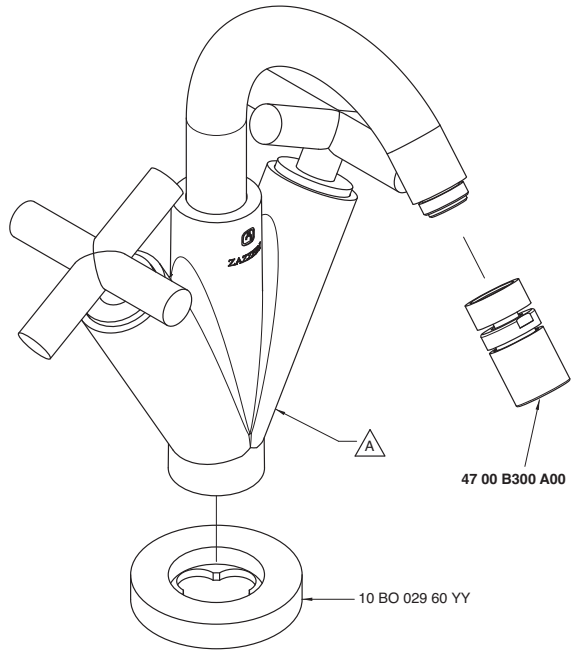

Codice - Code	Variante - Variant A
47 00 A321 AL0	**47 00 BD01 AL0**
47 01 A321 AL0	**47 01 BD01 AL0**

4700 A403 A00

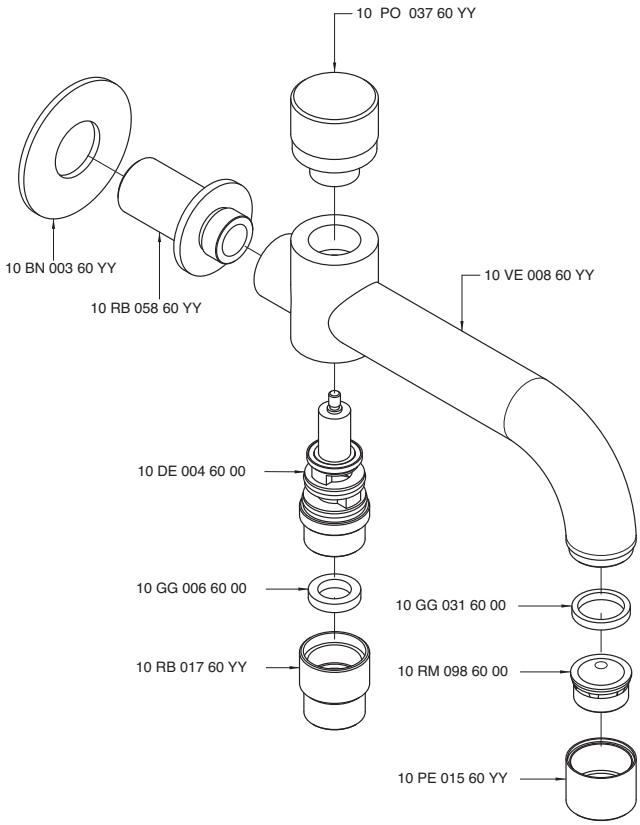

4700 A406 A00

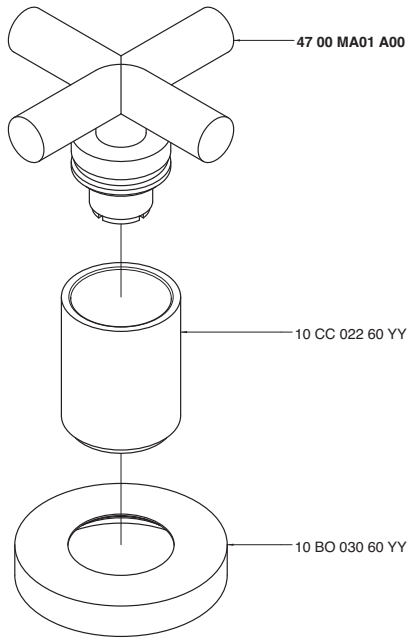

4700 A412 A00
4701 A412 A00

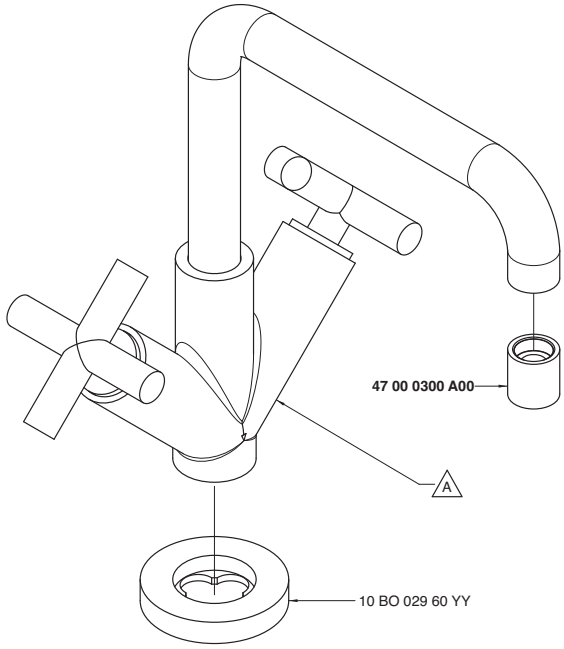

Codice - Code	Variante - Variant
	A
47 00 A412 A00	**47 00 LA04 A00**
47 01 A412 A00	**47 01 LA04 A00**

4700 A412 AL0
4701 A412 AL0

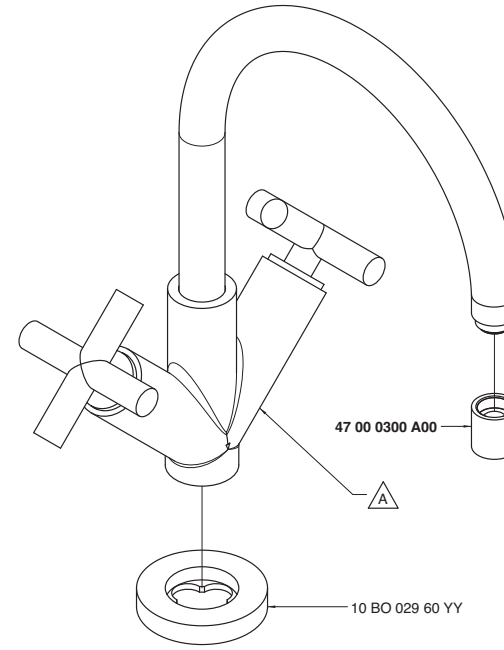

Codice - Code	Variante - Variant
	A
47 00 A412 AL0	**47 00 LA04 AL0**
47 01 A412 AL0	**47 01 LA04 AL0**

4700 A413 A00
4701 A413 A00

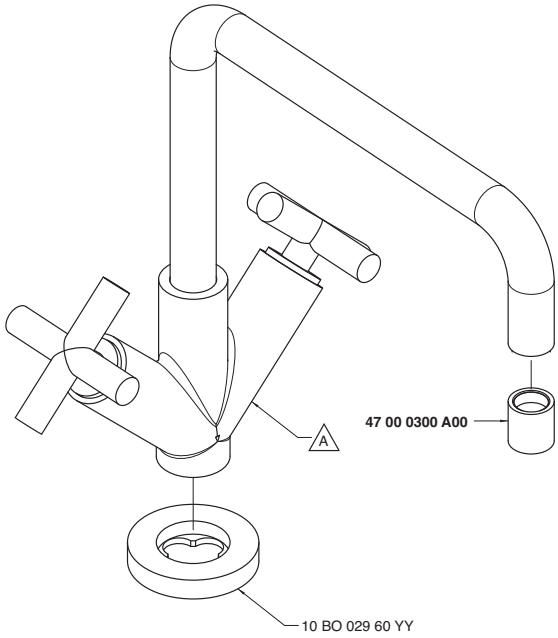

Codice - Code	Variante - Variant
	A
47 00 A413 A00	**47 00 LL04 A00**
47 01 A413 A00	**47 01 LL04 A00**

4700 A413 AL0
4701 A413 AL0

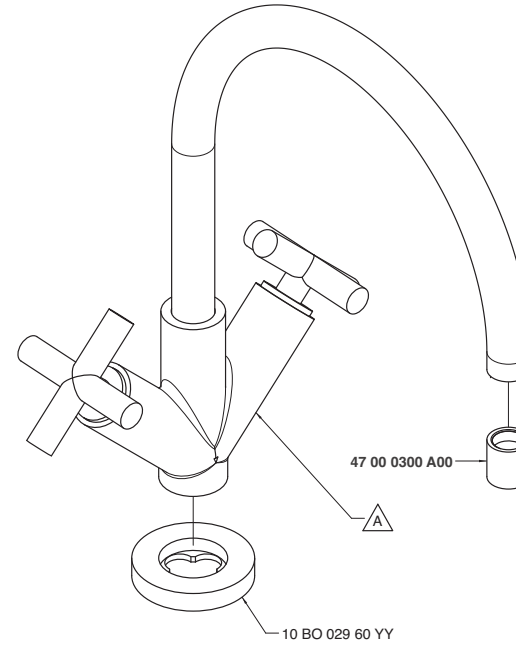

Codice - Code	Variante - Variant
	A
47 00 A413 AL0	**47 00 LL04 AL0**
47 01 A413 AL0	**47 01 LL04 AL0**

4700 A414 AS0

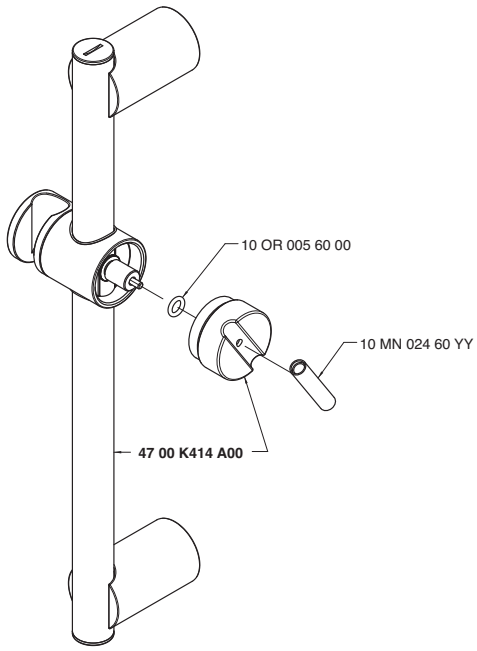

4700 A417 A00

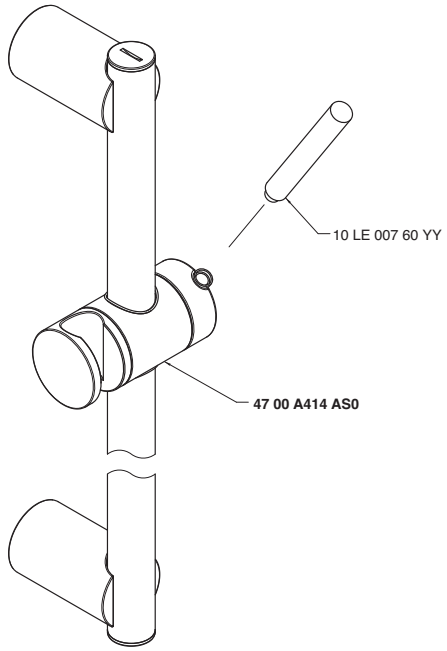

4700 A421 A00
4701 A421 A00

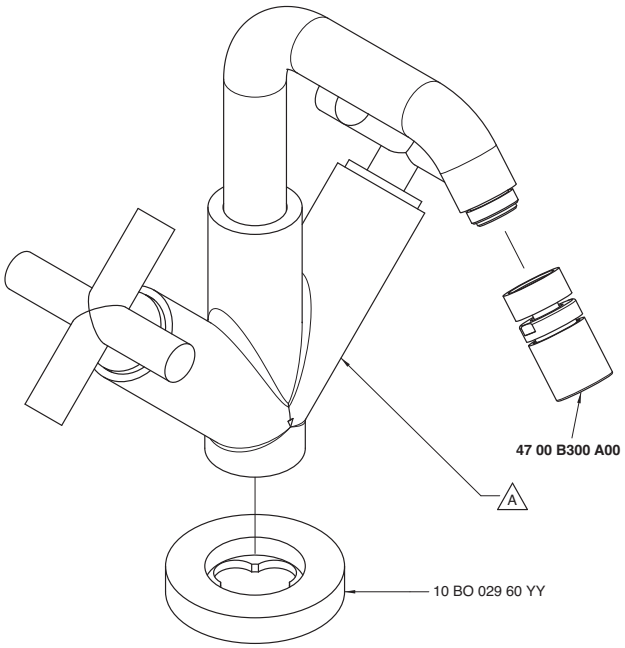

Codice - Code	Variante - Variant A
47 00 A421 A00	**47 00 BD04 A00**
47 01 A421 A00	**47 01 BD04 A00**

4700 A421 AL0
4701 A421 AL0

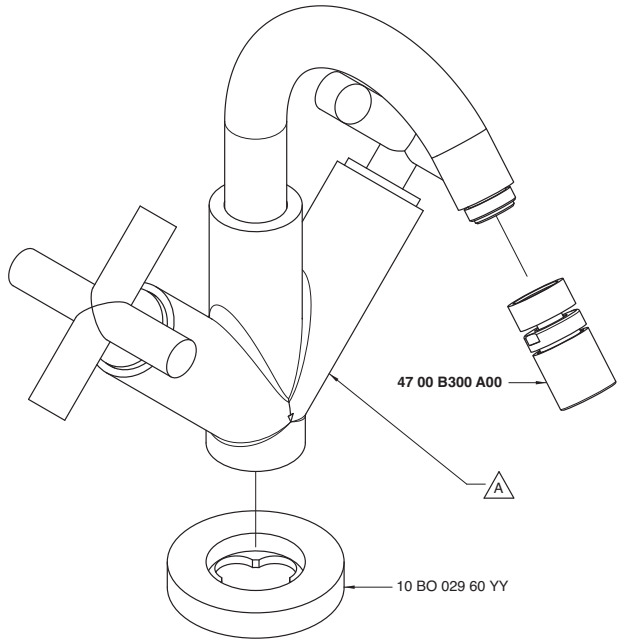

Codice - Code	Variante - Variant A
47 00 A421 AL0	**47 00 BD04 AL0**
47 01 A421 AL0	**47 01 BD04 AL0**

4700 A606 A00
4701 A606 A00

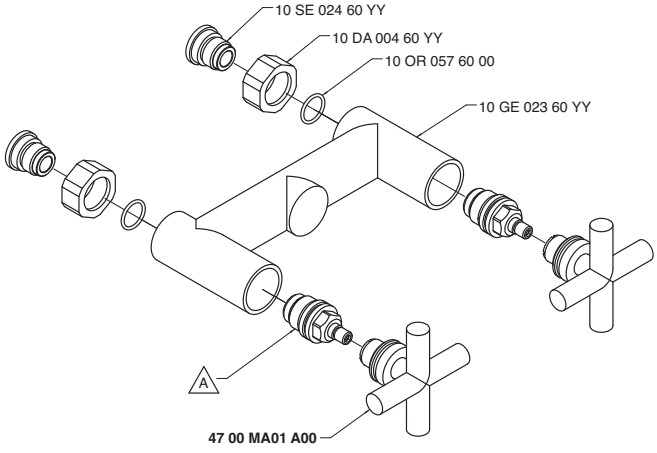

Codice - Code	Variante - Variant A
47 00 A606 A00	10 VT 002 60 00
47 01 A606 A00	10 VT 020 60 00

4700 A701 A00
4701 A701 A00

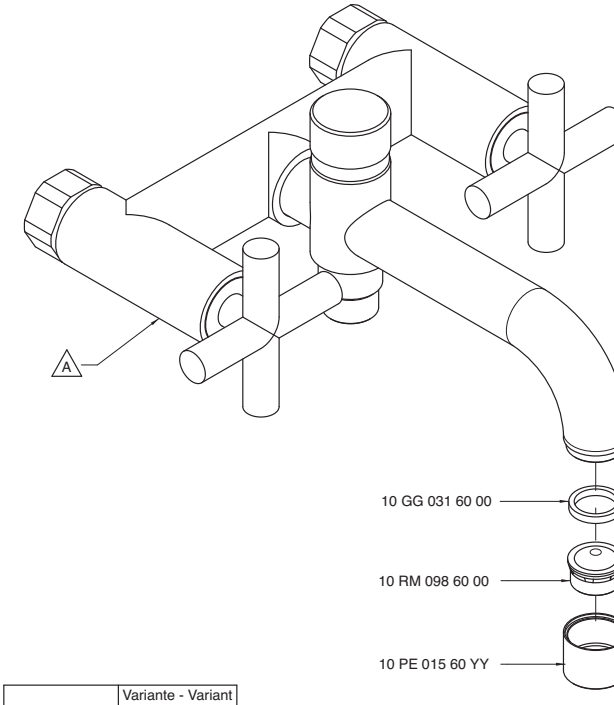

Codice - Code	Variante - Variant A
47 00 A701 A00	**47 00 GE01 A00**
47 01 A701 A00	**47 01 GE01 A00**

4700 A704 A00
4700 A704 AW0
4700 A704 AR0
4700 A704 AS0
4700 A704 AM0

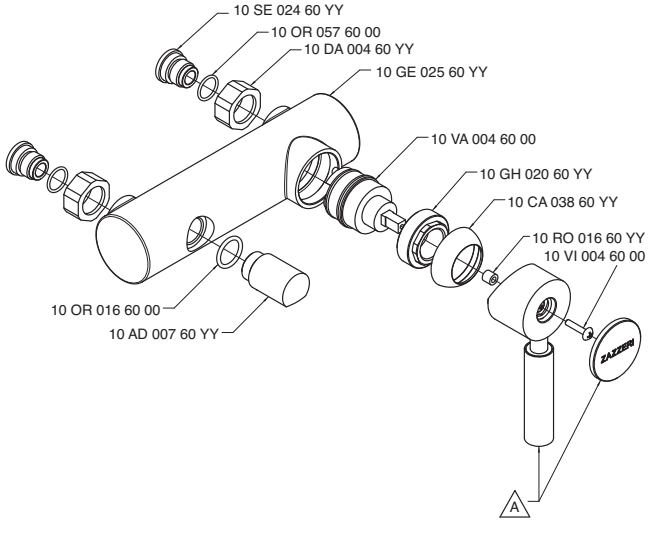

Codice - Code	Variante - Variant A
47 00 A704 A00	**47 00 MA02 A00**
47 00 A704 AW0	**47 00 MA02 AW0**
47 00 A704 AR0	**47 00 MA02 AR0**
47 00 A704 AS0	**47 00 MA02 AS0**
47 00 A704 AM0	**47 00 MA02 AM0**

4700 A708 A00
4700 A708 AW0
4700 A708 AR0
4700 A708 AS0
4700 A708 AM0

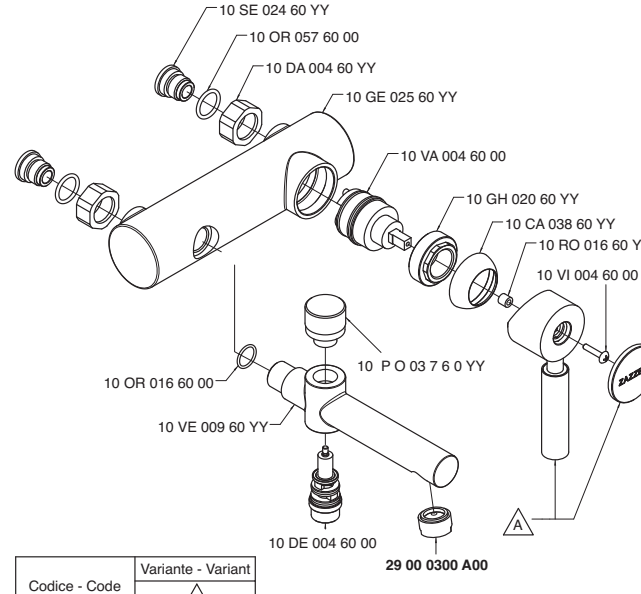

Codice - Code	Variante - Variant A
47 00 A708 A00	**47 00 MA02 A00**
47 00 A708 AW0	**47 00 MA02 AW0**
47 00 A708 AR0	**47 00 MA02 AR0**
47 00 A708 AS0	**47 00 MA02 AS0**
47 00 A708 AM0	**47 00 MA02 AM0**

4700 AC02 A00

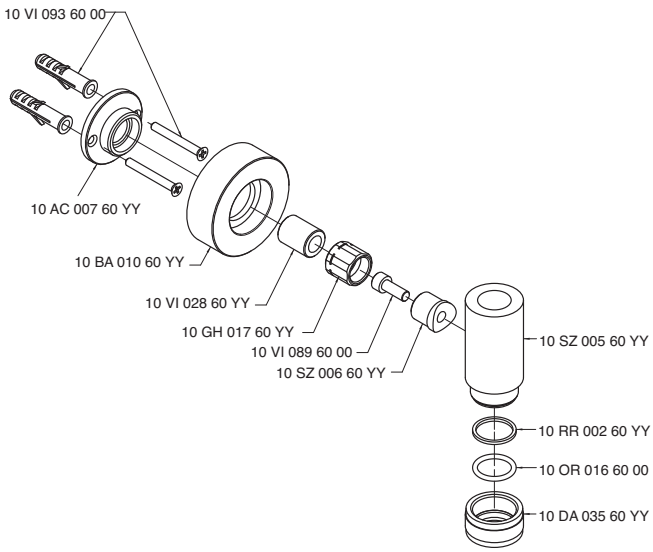

4700 AM01 A00

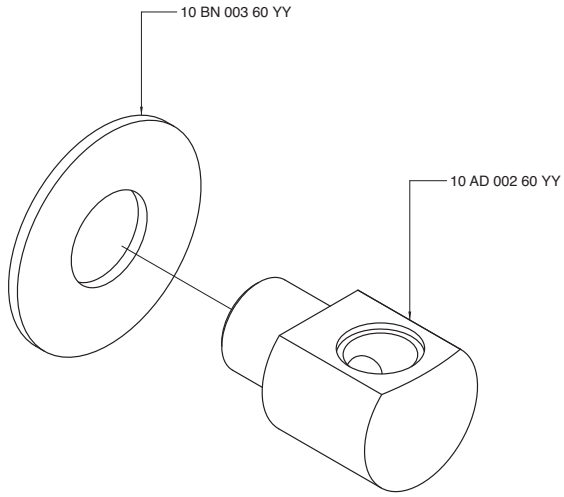

4700 AS01 A00

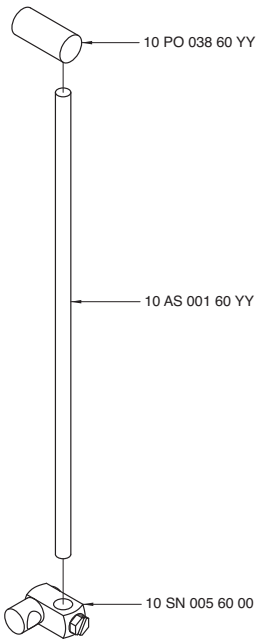

4700 AS02 A00

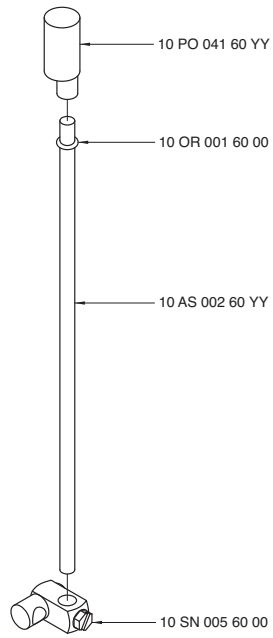

4700 AS03 A00

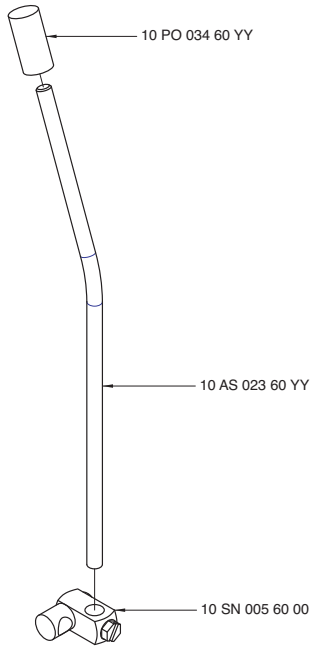

4700 B105 A00
4701 B105 A00

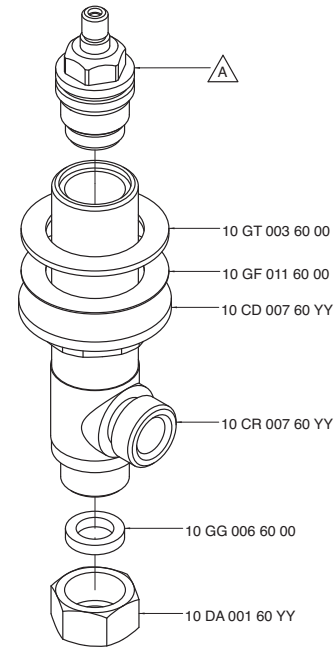

Codice - Code	Variante - Variant
	A
47 00 B105 A 00	10 VT 002 60 00
47 01 B105 A 00	10 VT 020 60 00

4700 B202 A00
4701 B202 A00

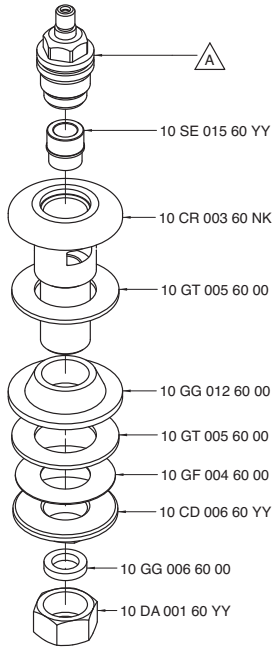

Codice - Code	Variante - Variant
	A
47 00 B202 A 00	10 VT 002 60 00
47 01 B202 A 00	10 VT 020 60 00

4700 B300 A00

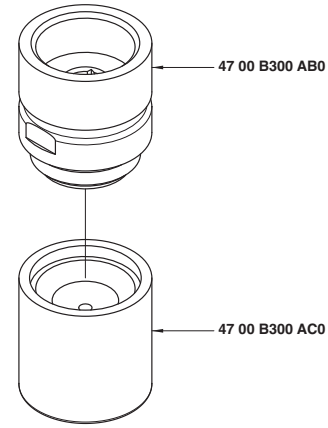

4700 B300 AB0

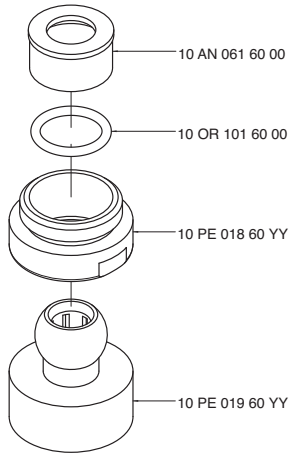

4700 B300 AC0

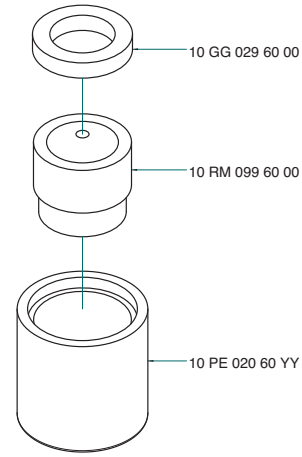

4700 B301 A00

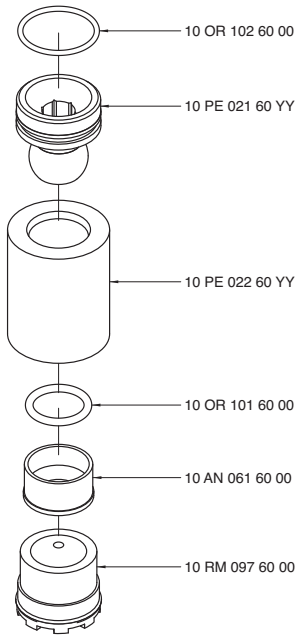

4700 B405 A00

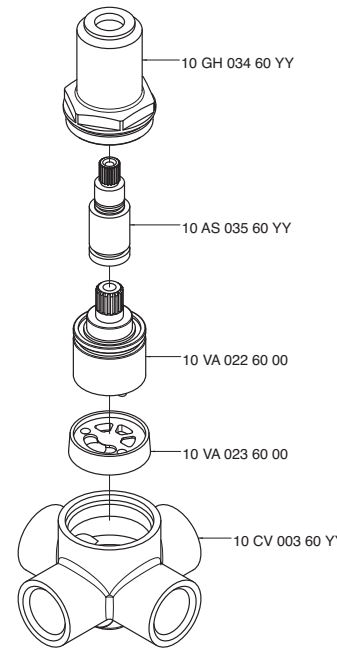

4700 B406 A00
4701 B406 A00

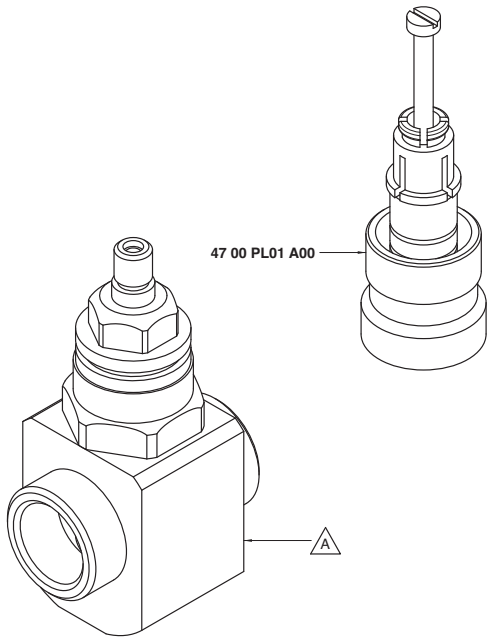

Codice - Code	Variante - Variant
	A
47 00 B406 AL0	**47 00 C406 A00**
47 01 B406 AL0	**47 01 C406 A00**

4700 BA01 A00

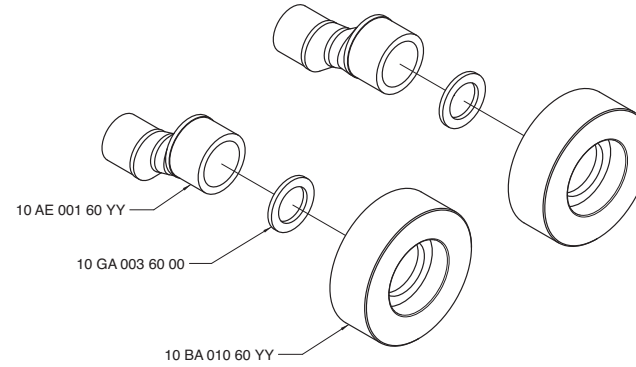

4700 BD01 A00
4701 BD01 A00

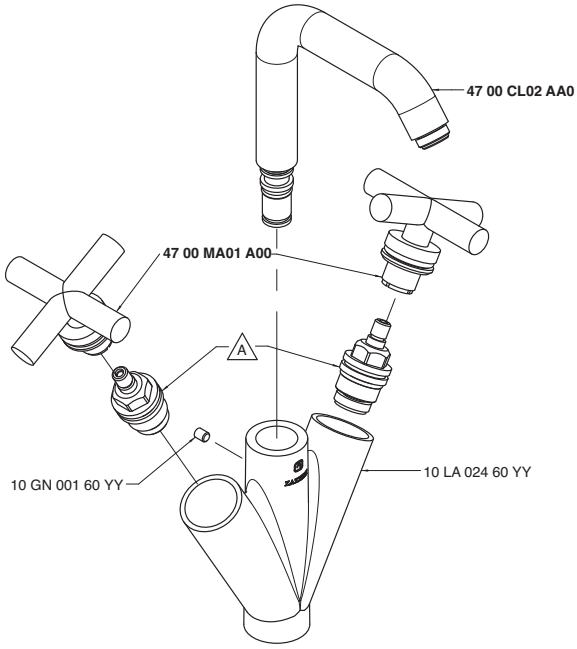

Codice - Code	Variante - Variant
	A
47 00 BD01 A00	10 VT 002 60 00
47 01 BD01 A00	10 VT 020 60 00

4700 BD01 AL0
4701 BD01 AL0

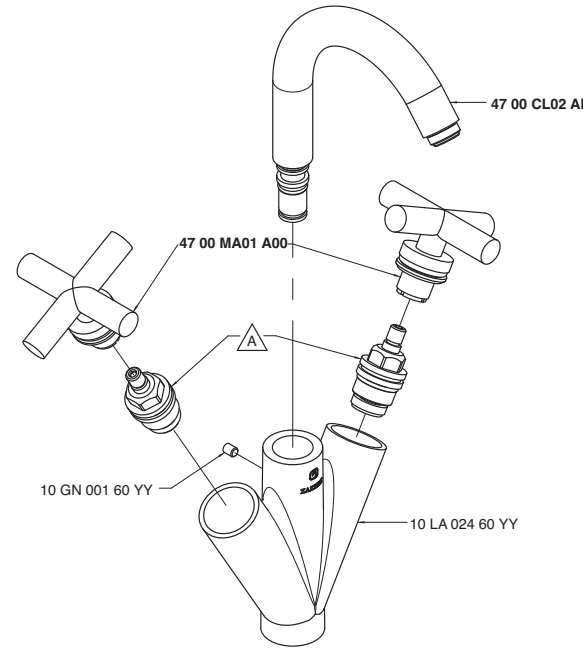

Codice - Code	Variante - Variant
	A
47 00 BD01 AL0	10 VT 002 60 00
47 01 BD01 AL0	10 VT 020 60 00

4700 BD03 A00
4700 BD03 AW0
4700 BD03 AR0
4700 BD03 AS0
4700 BD03 AM0

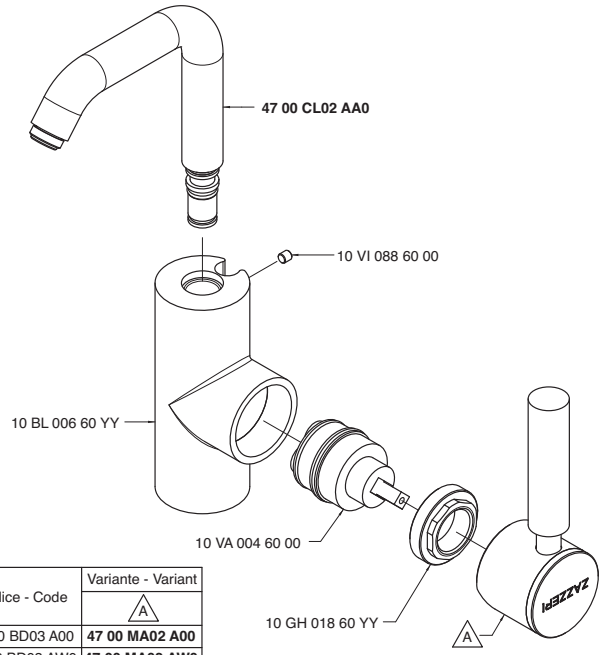

Codice - Code	Variante - Variant A
47 00 BD03 A00	**47 00 MA02 A00**
47 00 BD03 AW0	**47 00 MA02 AW0**
47 00 BD03 AR0	**47 00 MA02 AR0**
47 00 BD03 AS0	**47 00 MA02 AS0**
47 00 BD03 AM0	**47 00 MA02 AM0**

4700 BD03 AL0
4700 BD03 ALW
4700 BD03 ALR
4700 BD03 ALS
4700 BD03 ALM

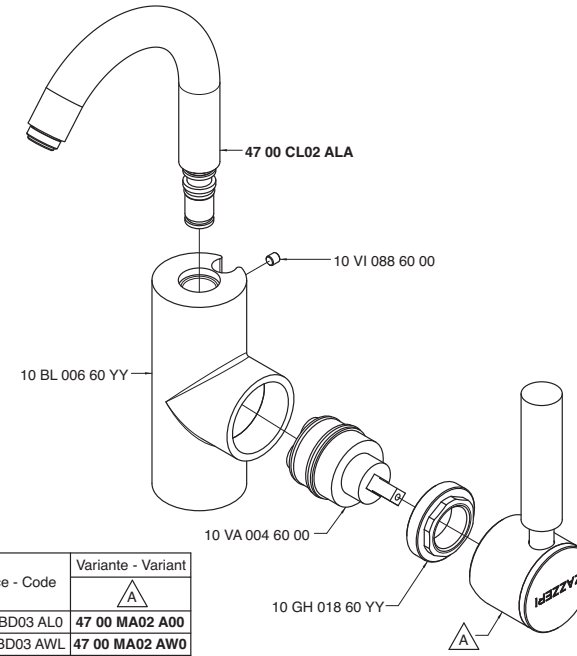

Codice - Code	Variante - Variant A
47 00 BD03 AL0	**47 00 MA02 A00**
47 00 BD03 AWL	**47 00 MA02 AW0**
47 00 BD03 ARL	**47 00 MA02 AR0**
47 00 BD03 ASL	**47 00 MA02 AS0**
47 00 BD03 AML	**47 00 MA02 AM0**

4700 BD04 A00
4701 BD04 A00

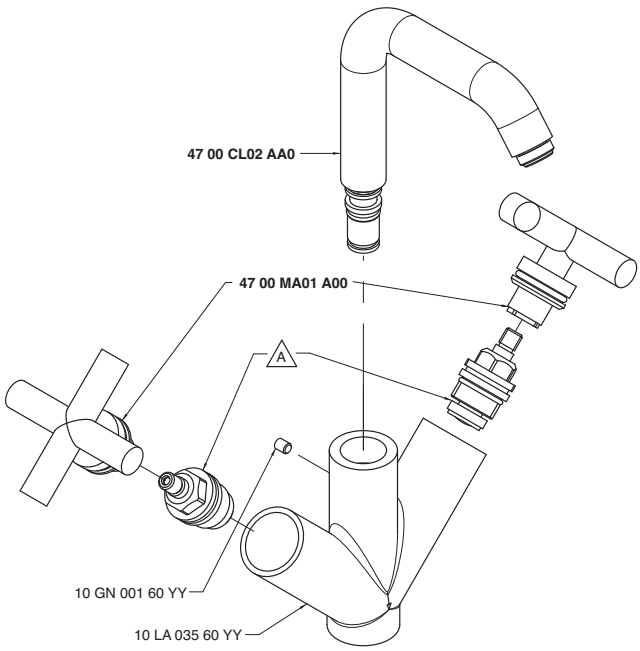

Codice - Code	Variante - Variant A
47 00 BD04 A00	10 VT 002 60 00
47 01 BD04 A00	10 VT 020 60 00

4700 BD04 AL0
4701 BD04 AL0

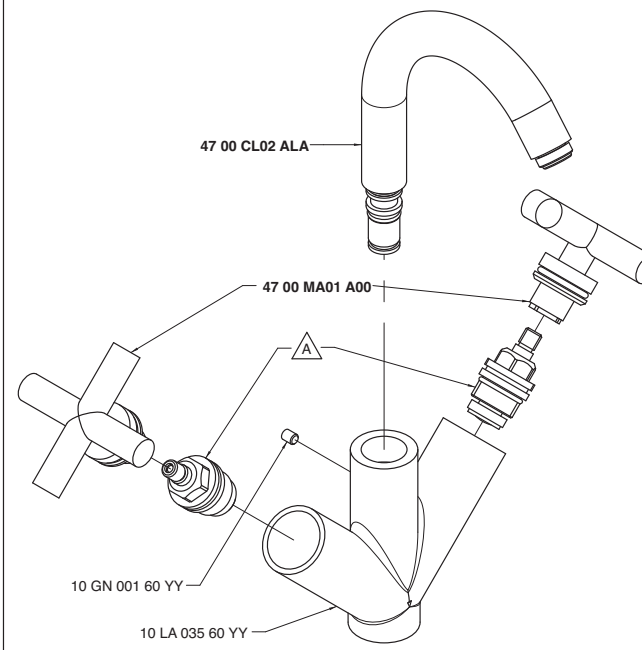

Codice - Code	Variante - Variant A
47 00 BD04 AL0	10 VT 002 60 00
47 01 BD04 AL0	10 VT 020 60 00

4700 BD05 A00

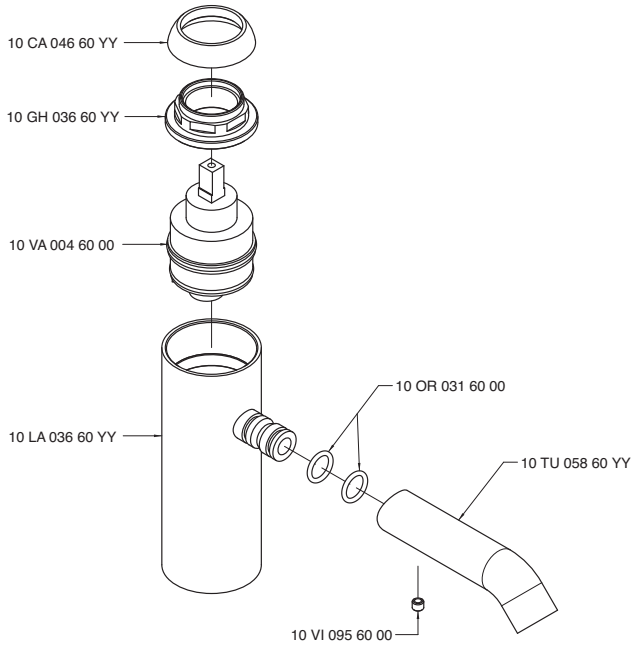

4700 BD07 A00

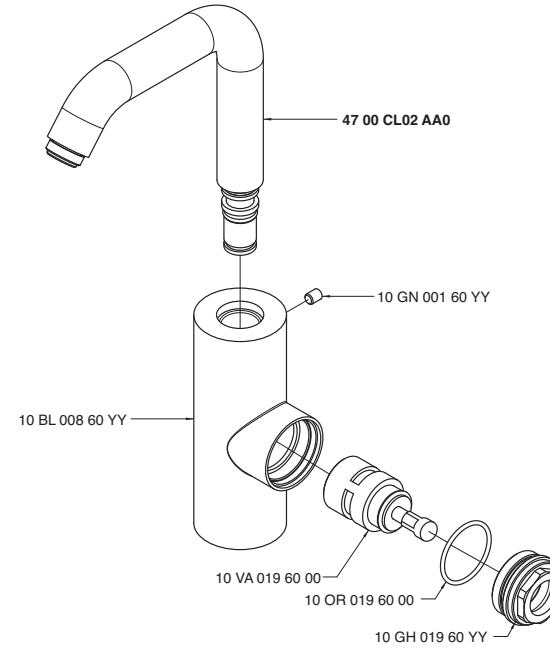

4700 BD07 AL0

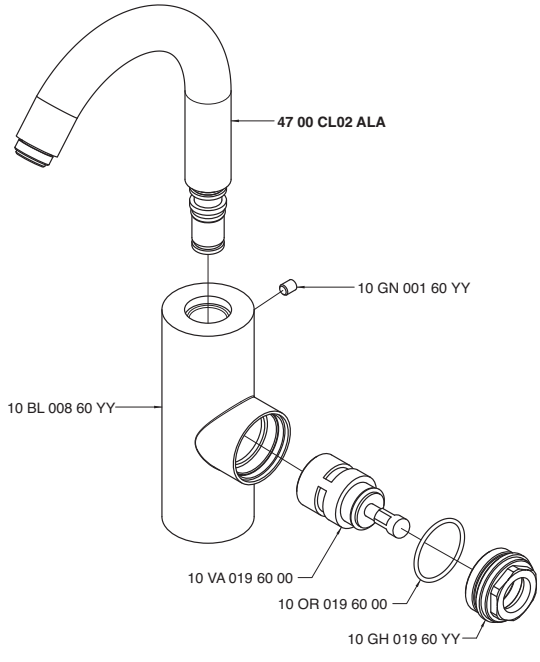

4700 C102 A00

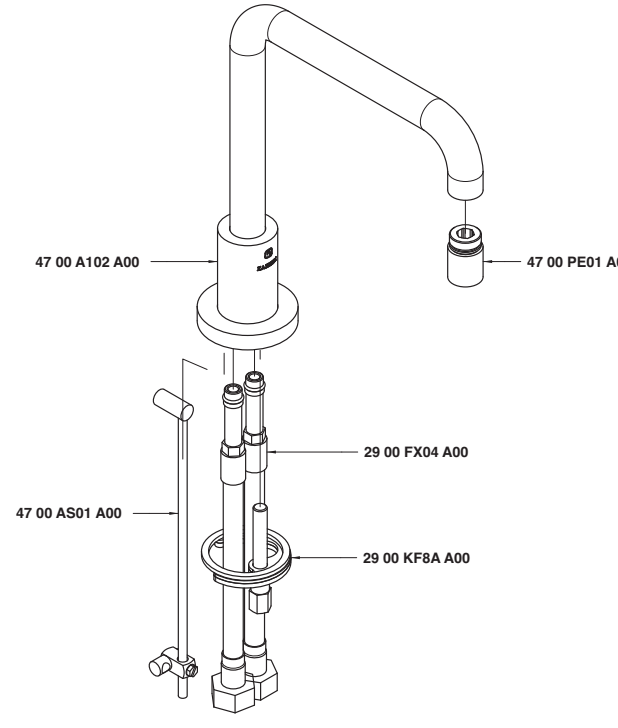

4700 C102 AL0

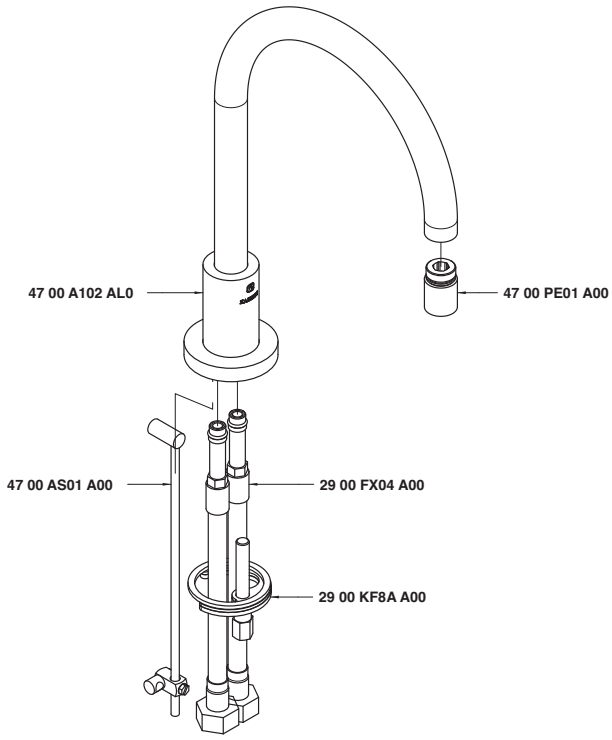

4700 C203 A00

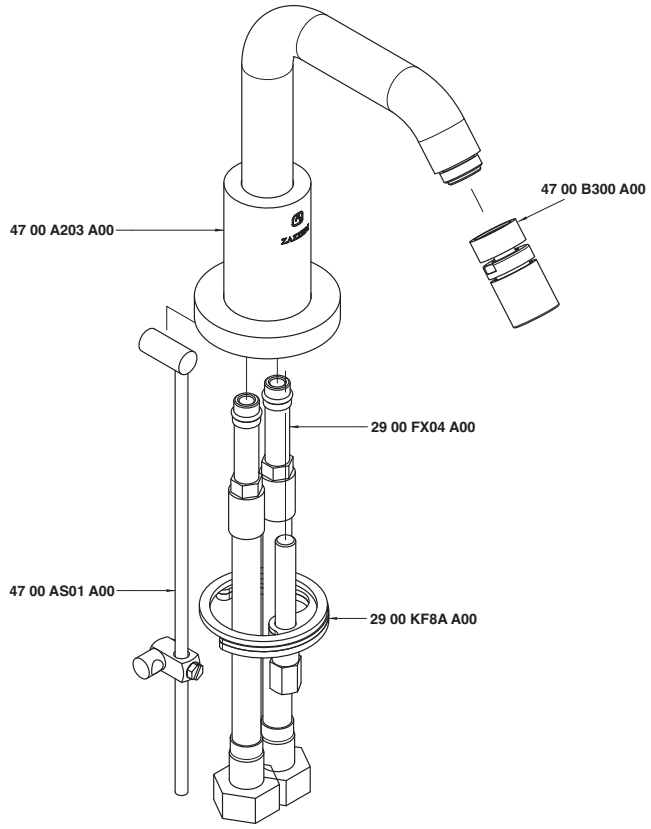

4700 C203 AL0

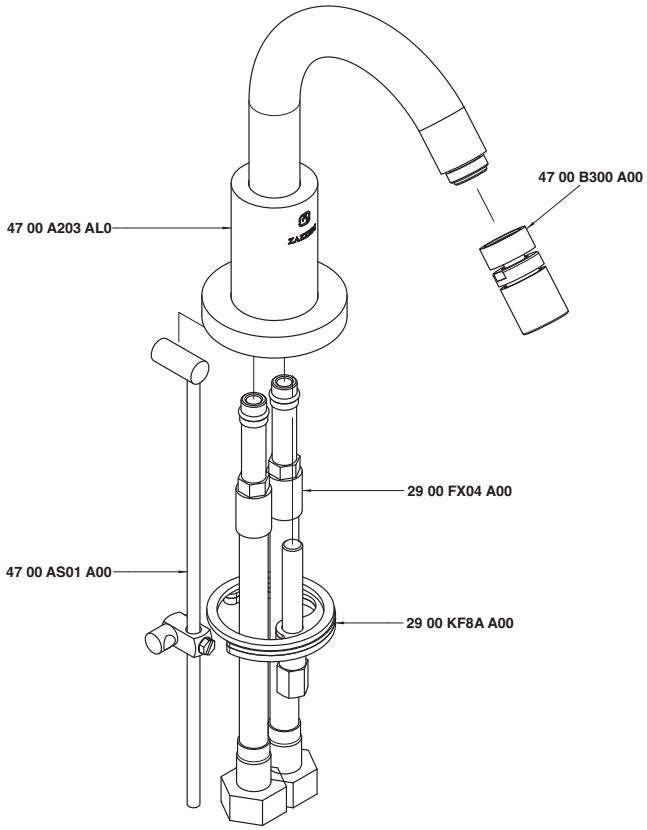

4700 C406 A00
4701 C406 A00

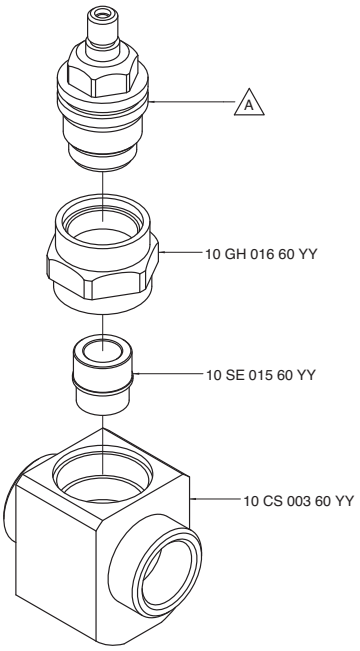

Codice - Code	Variante - Variant A
47 00 C406 A00	10 VT 002 60 00
47 01 C406 A00	10 VT 020 60 00

4700 CL01 AA0

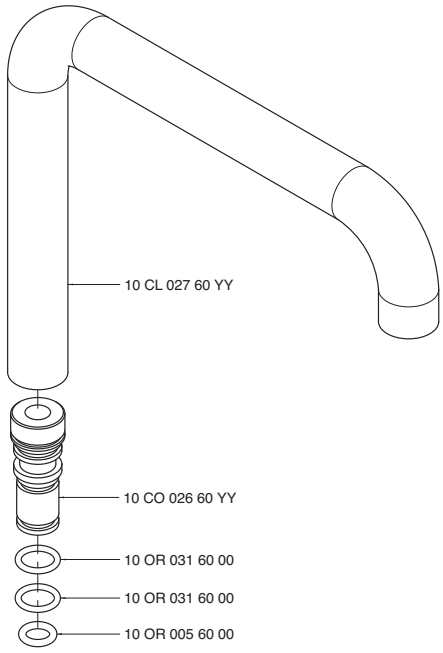

4700 CL01 ALA

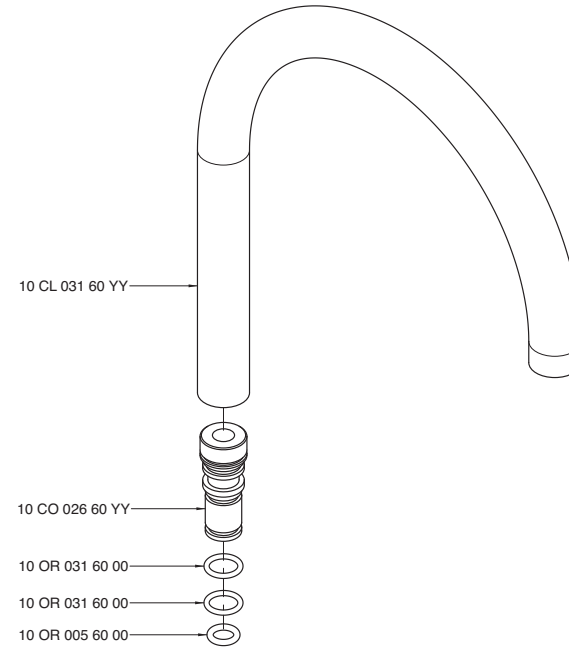

4700 CL02 AA0

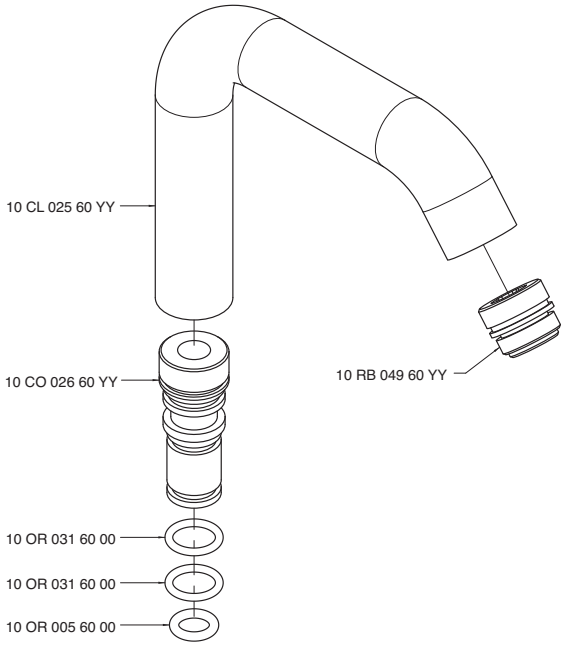

4700 CL02 ALA

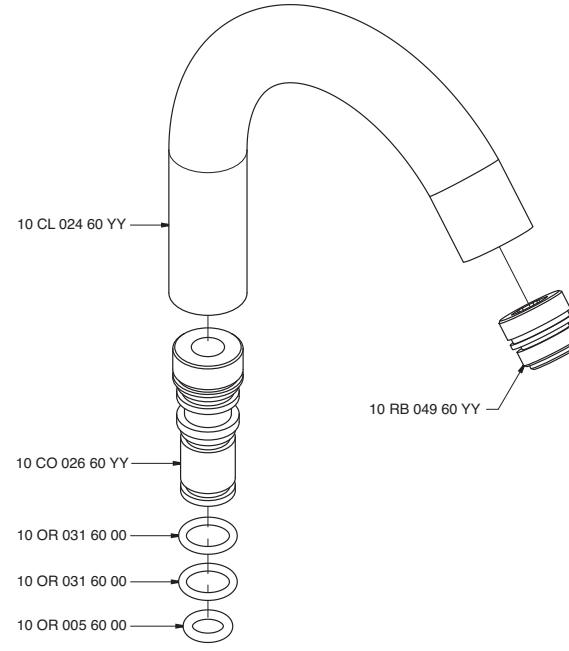

4700 CL03 AA0

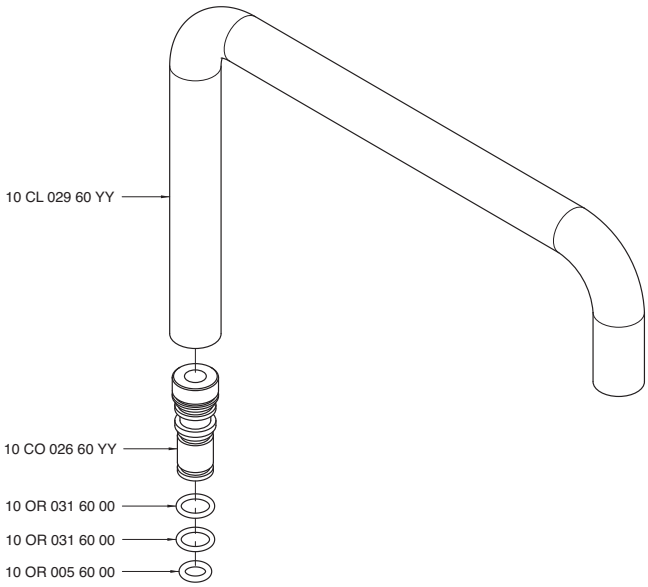

4700 CL03 ALA

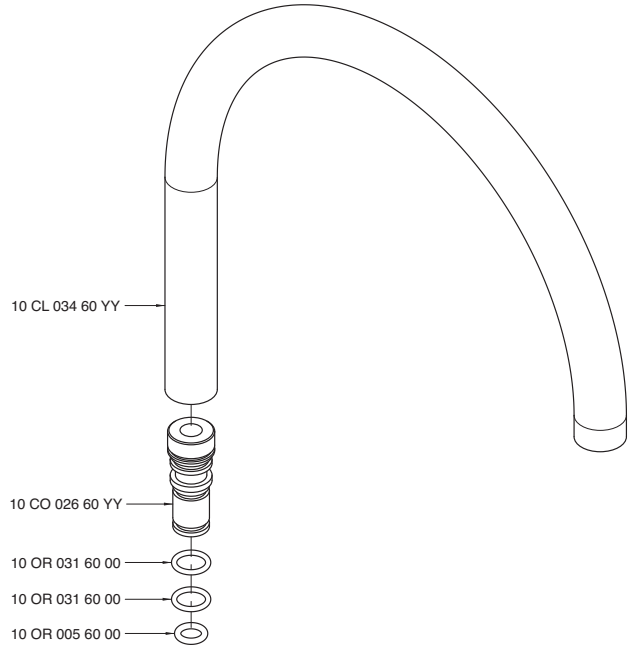

4700 CL04 A00

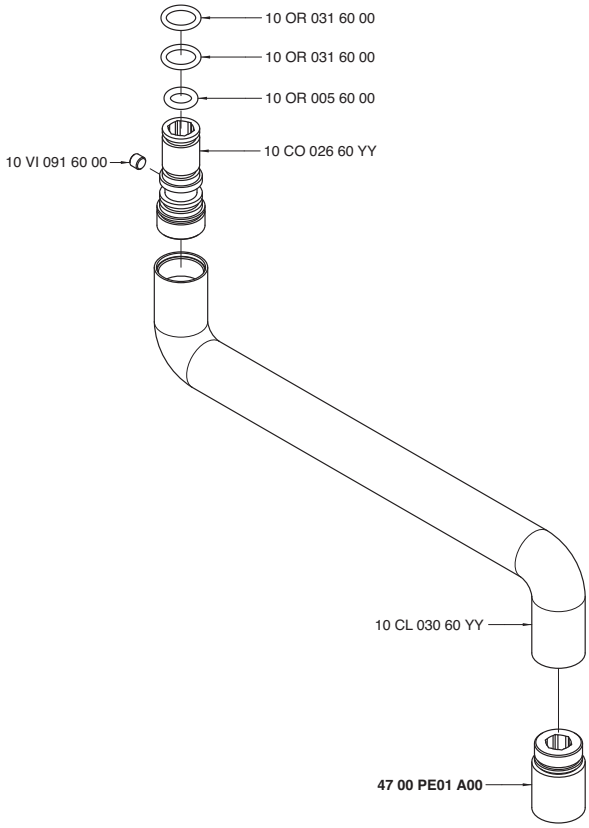

4700 CL05 AA0

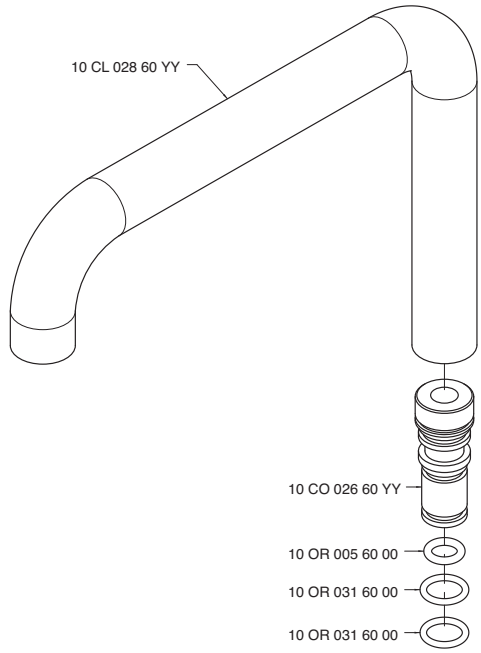

4700 CL05 ALA

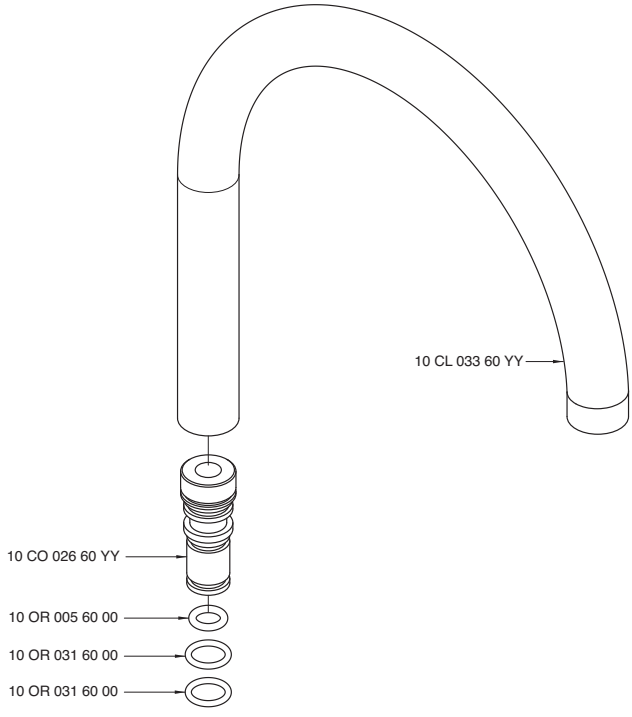

4700 F309 A00

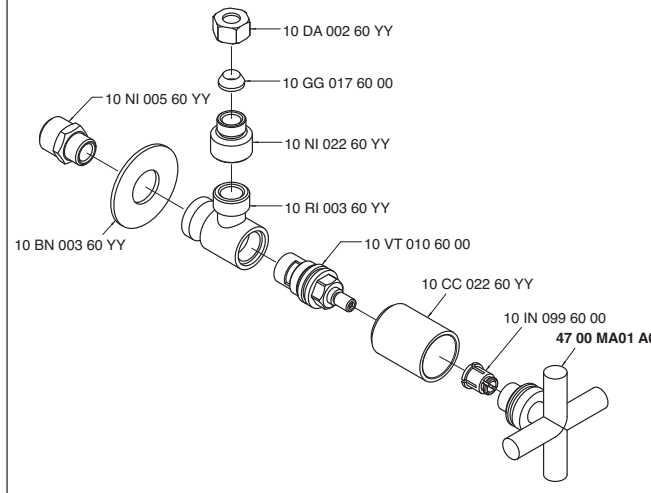

4700 GE01 A00
4701 GE01 A00

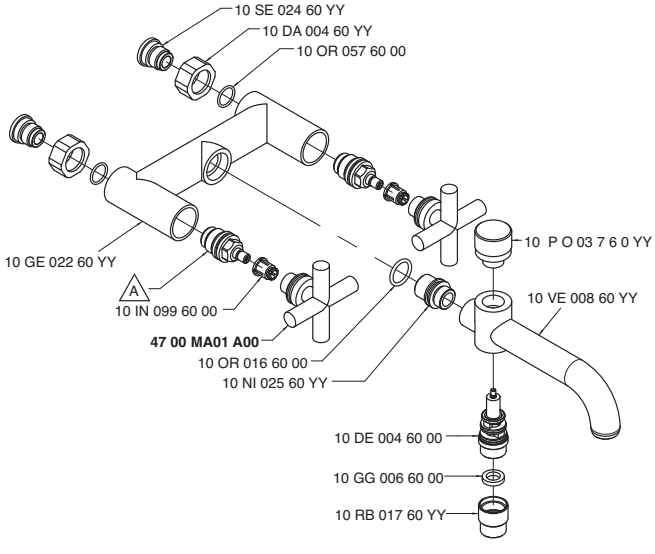

Codice - Code	Variante - Variant
	A
47 00 GE01 A00	10 VT 002 60 00
47 01 GE01 A00	10 VT 020 60 00

4700 i401 AA0

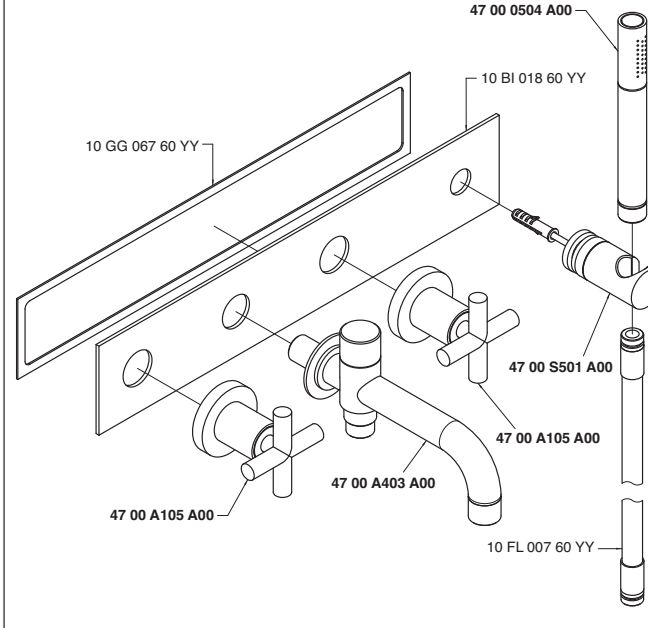

4700 K414 A00

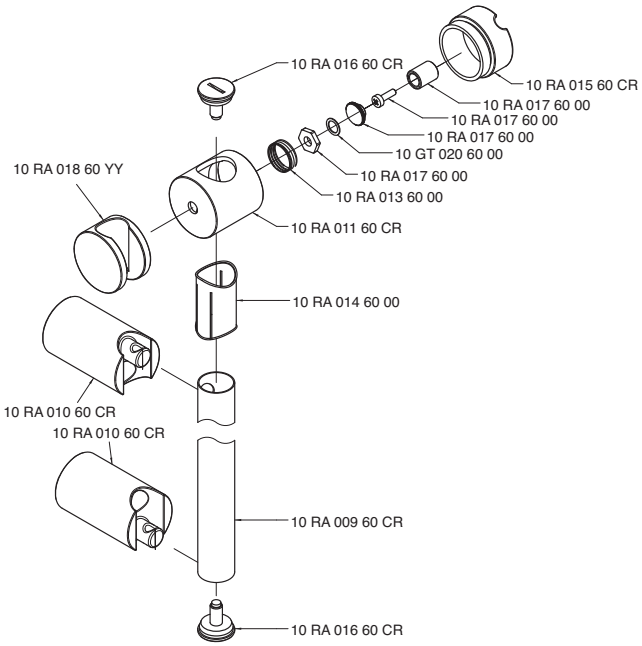

4700 KF01 A00

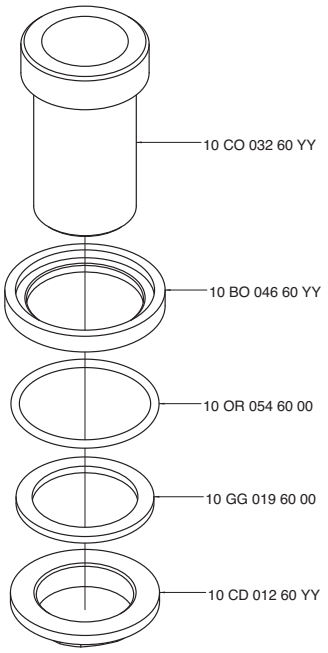

4700 KF02 A00

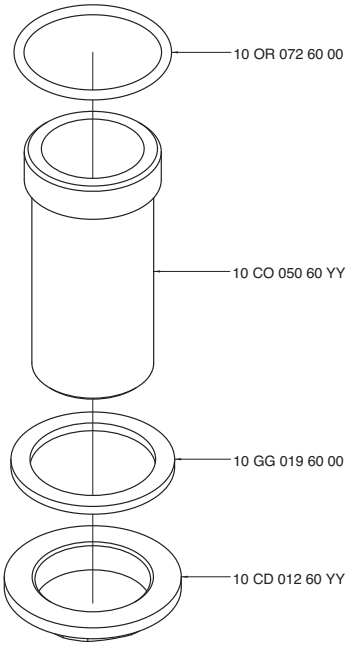

4700 LA01 A00
4701 LA01 A00

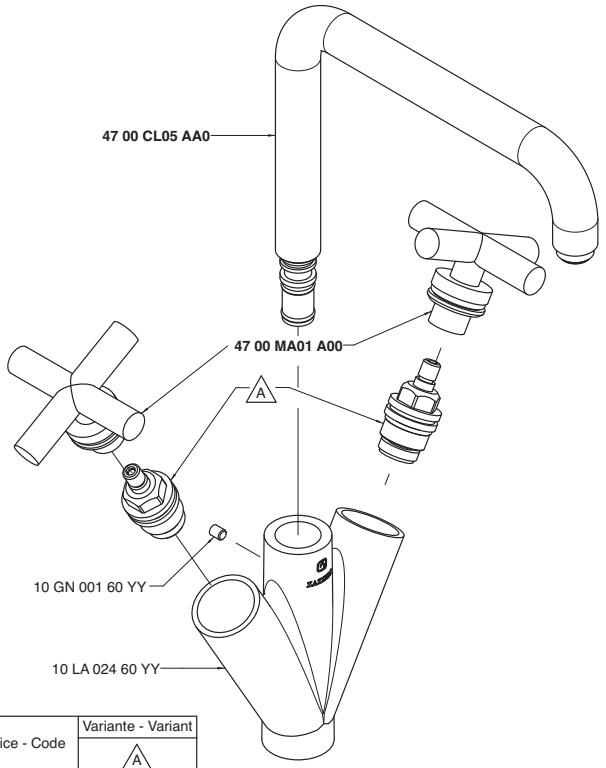

Codice - Code	Variante - Variant A
47 00 LA01 A00	10 VT 002 60 00
47 01 LA01 A00	10 VT 020 60 00

4700 LA01 AL0
4701 LA01 AL0

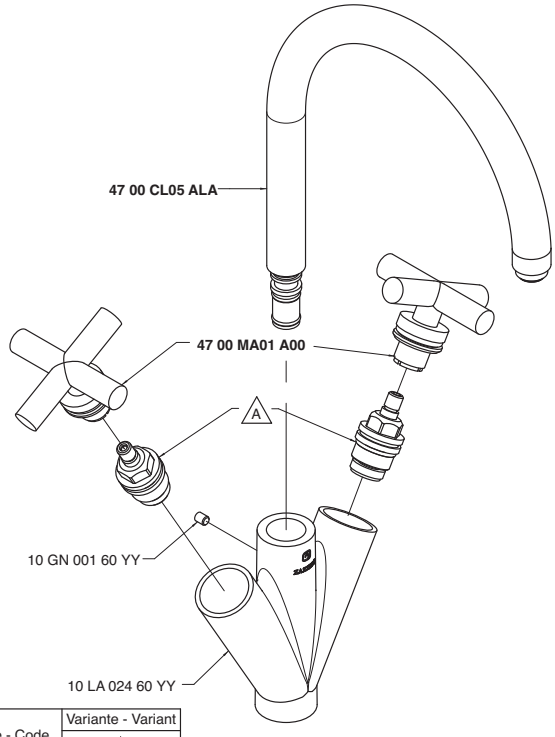

Codice - Code	Variante - Variant A
47 00 LA01 AL0	10 VT 002 60 00
47 01 LA01 AL0	10 VT 020 60 00

4700 LA03 A00
4700 LA03 AW0
4700 LA03 AR0
4700 LA03 AS0
4700 LA03 AM0

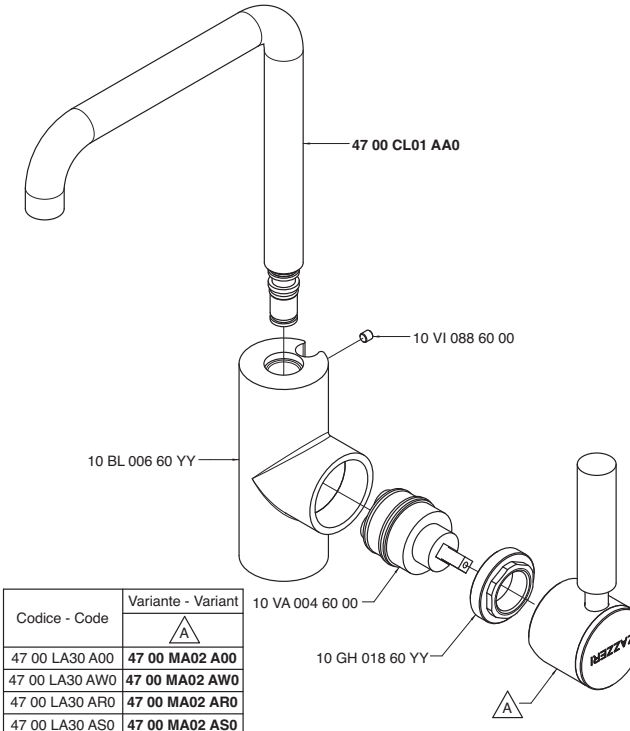

Codice - Code	Variante - Variant A
47 00 LA30 A00	**47 00 MA02 A00**
47 00 LA30 AW0	**47 00 MA02 AW0**
47 00 LA30 AR0	**47 00 MA02 AR0**
47 00 LA30 AS0	**47 00 MA02 AS0**
47 00 LA30 AM0	**47 00 MA02 AM0**

4700 LA03 AL0
4700 LA03 ALW
4700 LA03 ALR
4700 LA03 ALS
4700 LA03 ALM

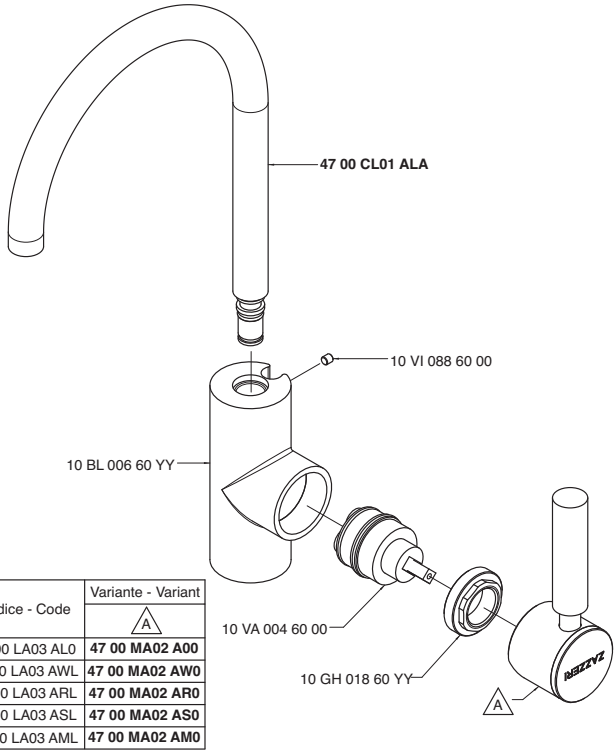

Codice - Code	Variante - Variant A
47 00 LA03 AL0	**47 00 MA02 A00**
47 00 LA03 AWL	**47 00 MA02 AW0**
47 00 LA03 ARL	**47 00 MA02 AR0**
47 00 LA03 ASL	**47 00 MA02 AS0**
47 00 LA03 AML	**47 00 MA02 AM0**

4700 LA04 A00
4701 LA04 A00

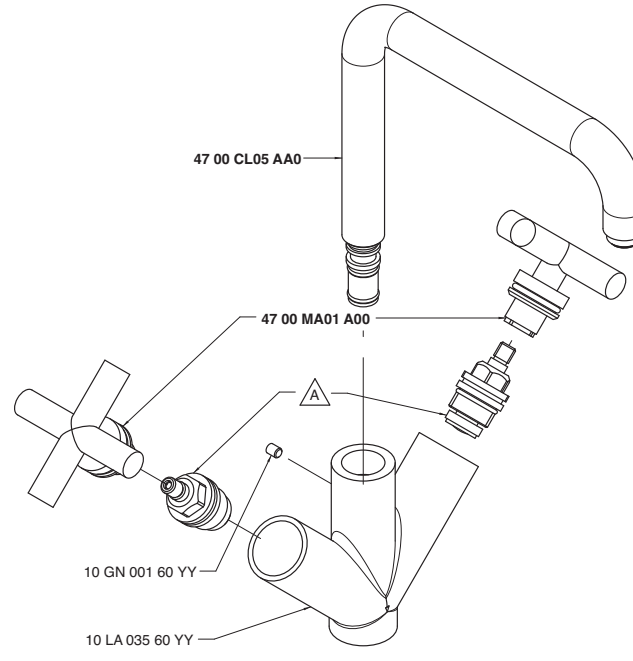

Codice - Code	Variante - Variant A
47 00 LA04 A00	10 VT 002 60 00
47 01 LA04 A00	10 VT 020 60 00

4700 LA04 AL0
4701 LA04 AL0

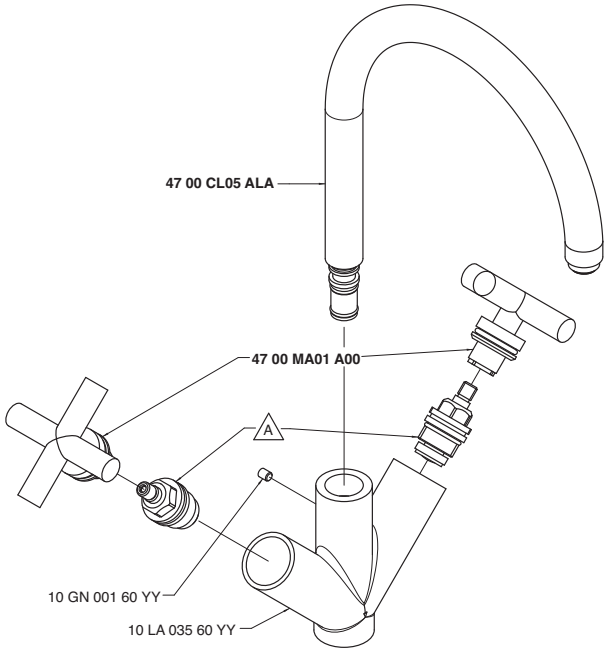

Codice - Code	Variante - Variant A
47 00 LA04 AL0	10 VT 002 60 00
47 01 LA04 AL0	10 VT 020 60 00

4700 LA05 A00

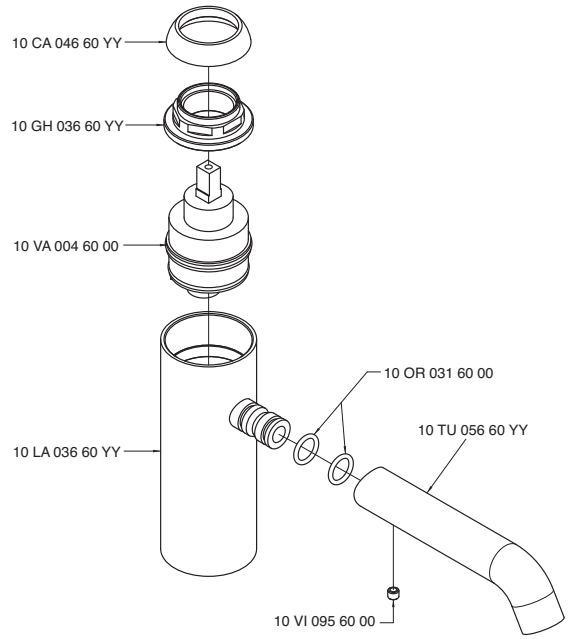

4700 LA06 A00

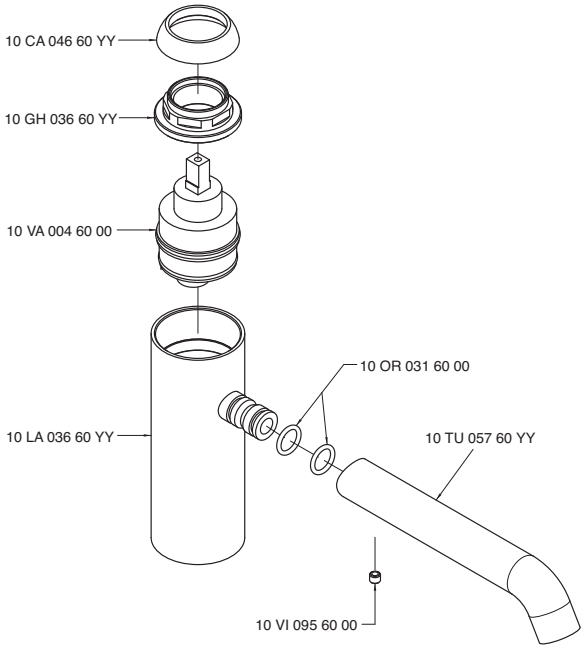

4700 LA07 A00

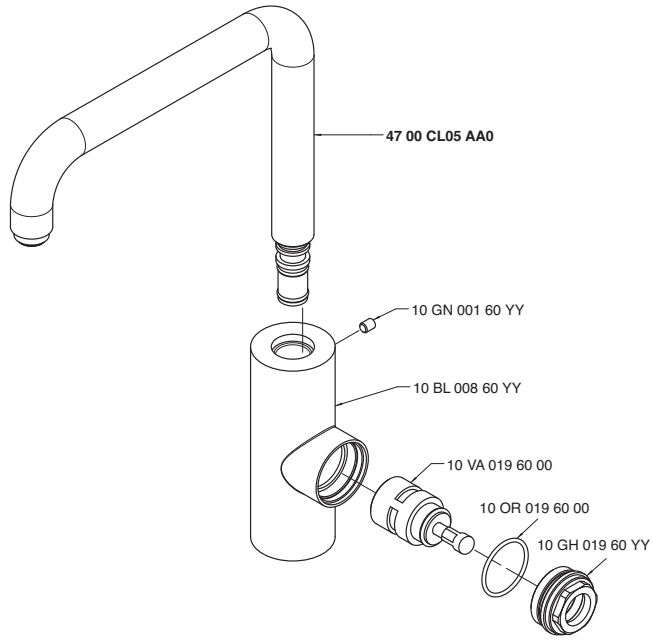

4700 LA07 AL0

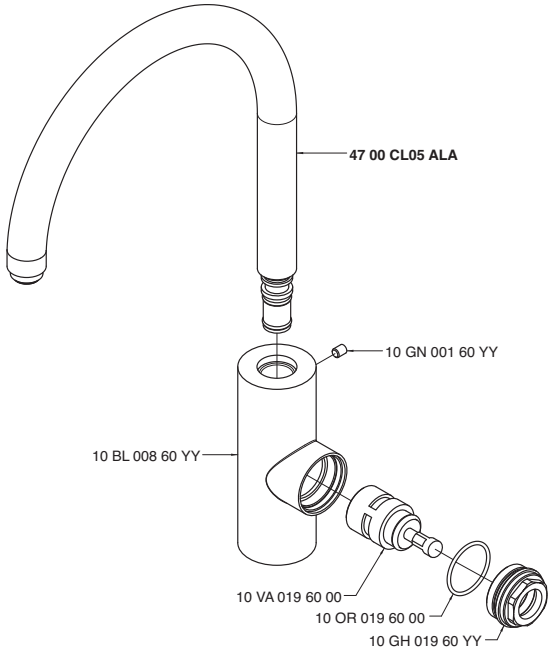

4700 LA08 A00

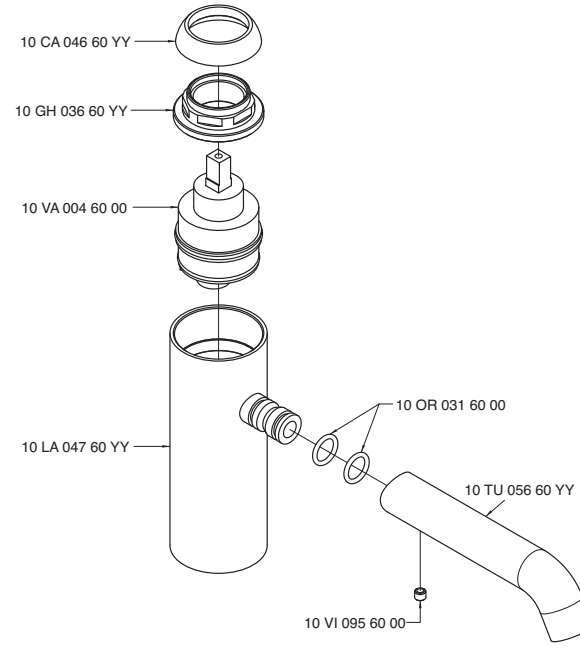

4700 LA09 A00

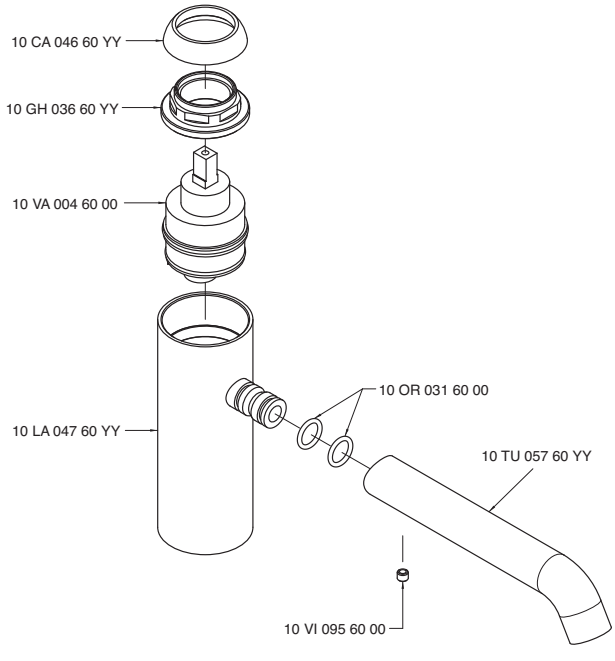

4700 LL01 A00
4701 LL01 A00

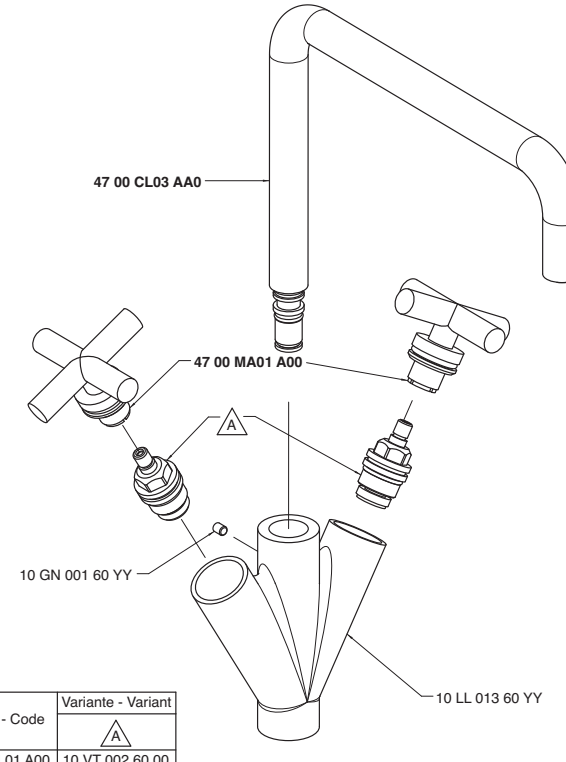

Codice - Code	Variante - Variant
	A
47 00 LL01 A00	10 VT 002 60 00
47 01 LL01 A00	10 VT 020 60 00

4700 LL01 AL0
4701 LL01 AL0

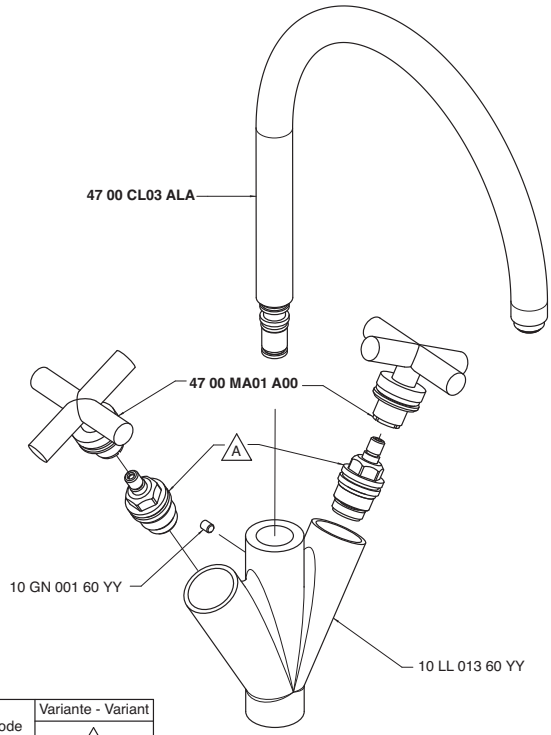

Codice - Code	Variante - Variant A
47 00 LL01 AL0	10 VT 002 60 00
47 01 LL01 AL0	10 VT 020 60 00

4700 LL03 A00
4700 LL03 AW0
4700 LL03 AR0
4700 LL03 AS0
4700 LL03 AM0

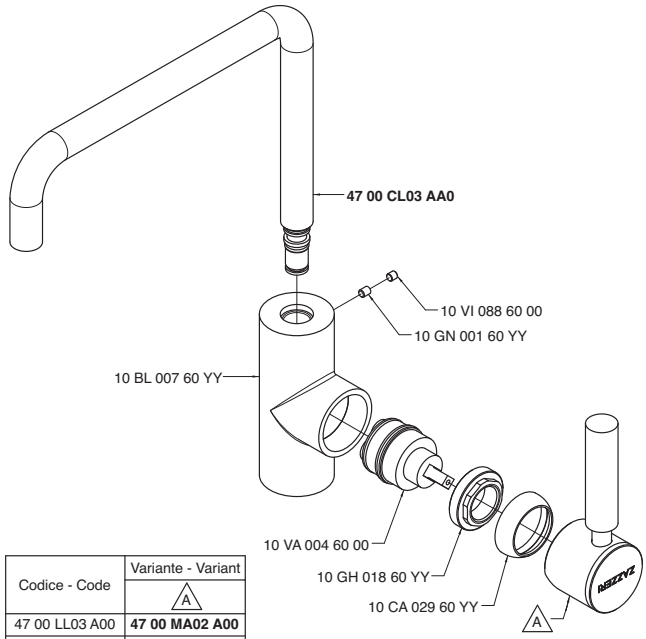

Codice - Code	Variante - Variant A
47 00 LL03 A00	**47 00 MA02 A00**
47 00 LL03 AW0	**47 00 MA02 AW0**
47 00 LL03 AR0	**47 00 MA02 AR0**
47 00 LL03 AS0	**47 00 MA02 AS0**
47 00 LL03 AM0	**47 00 MA02 AM0**

4700 LL03 AL0
4700 LL03 ALW
4700 LL03 ALR
4700 LL03 ALS
4700 LL03 ALM

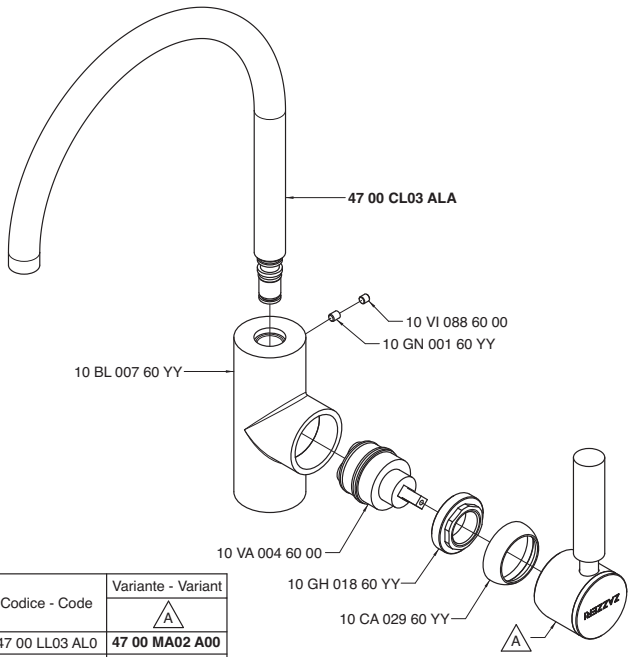

Codice - Code	Variante - Variant A
47 00 LL03 AL0	**47 00 MA02 A00**
47 00 LL03 AWL	**47 00 MA02 AW0**
47 00 LL03 ARL	**47 00 MA02 AR0**
47 00 LL03 ASL	**47 00 MA02 AS0**
47 00 LL03 AML	**47 00 MA02 AM0**

4700 LL04 A00
4701 LL04 A00

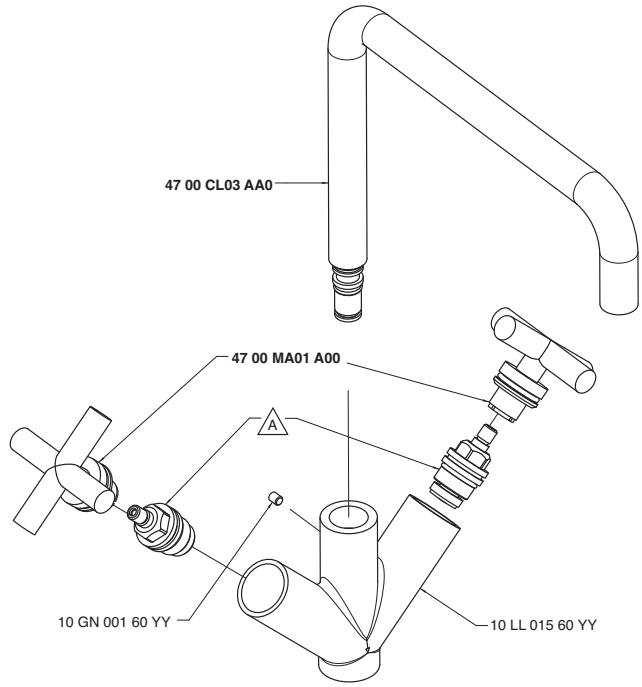

Codice - Code	Variante - Variant A
47 00 LL04 A00	10 VT 002 60 00
47 01 LL04 A00	10 VT 020 60 00

4700 LL04 AL0
4701 LL04 AL0

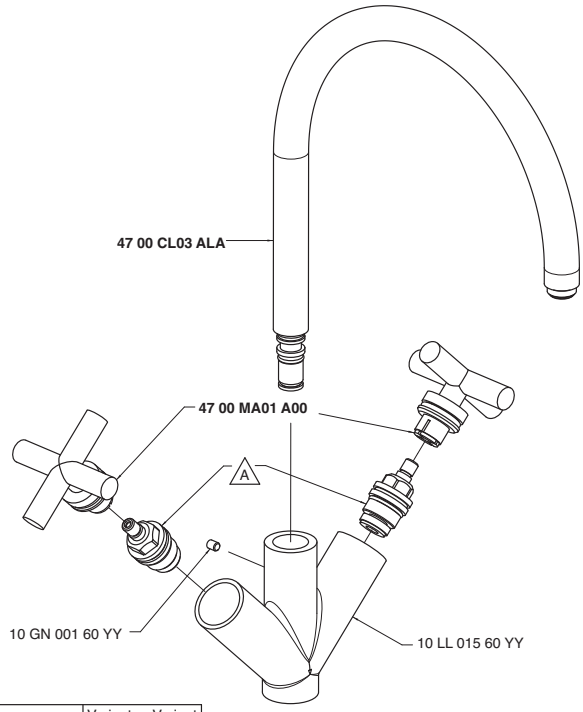

Codice - Code	Variante - Variant
	A
47 00 LL04AL0	10 VT 002 A00
47 01 LL04AL0	10 VT 020 A00

4700 LL07 A00

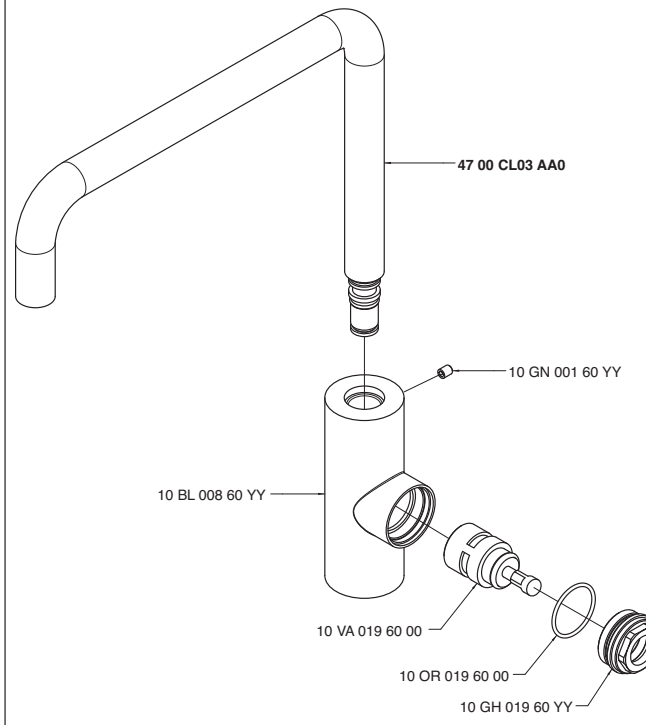

4700 LL07 AL0

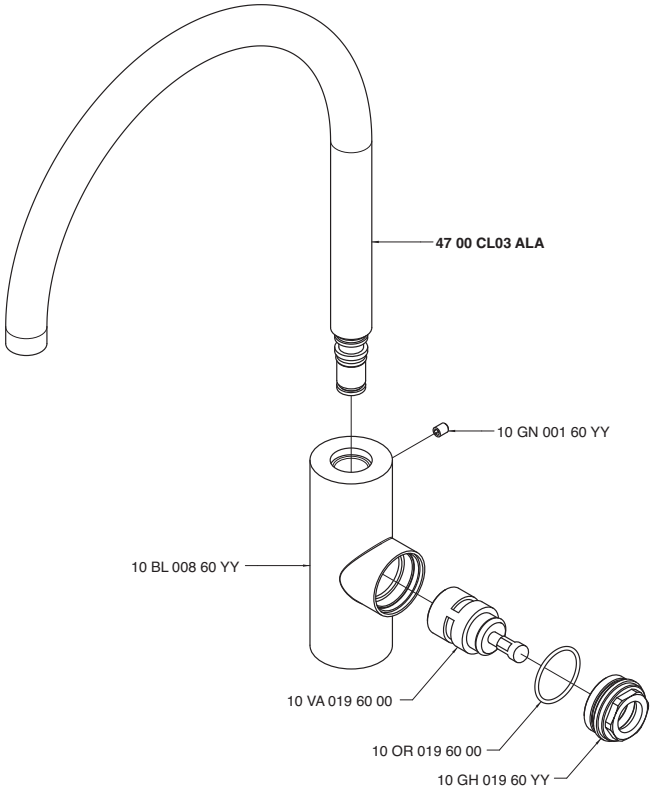

4700 M405 A00

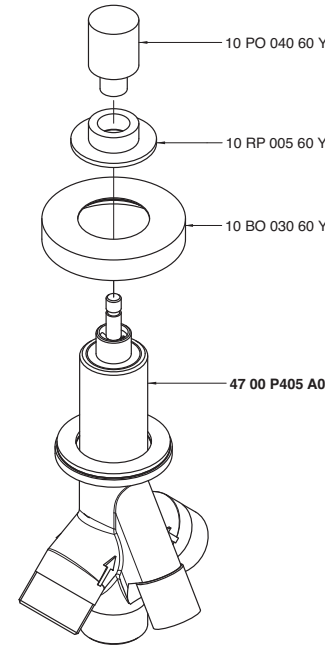

4700 M610 A00

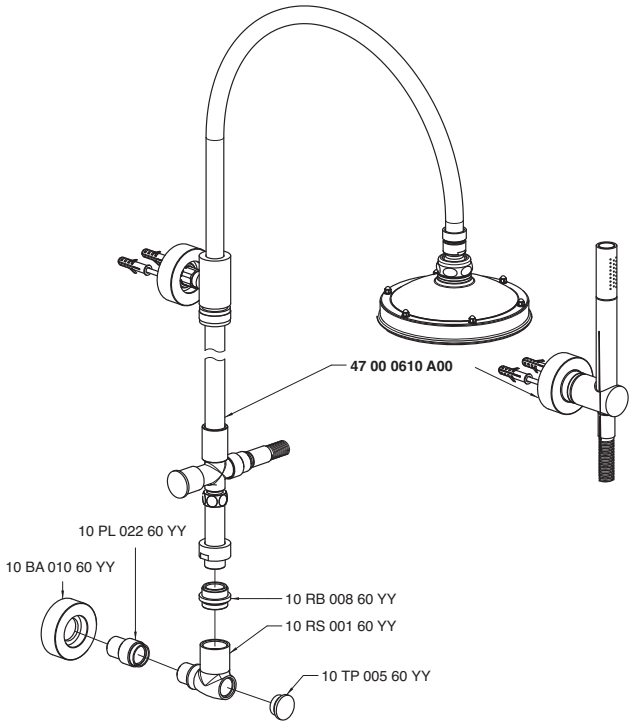

4700 M610 AA0

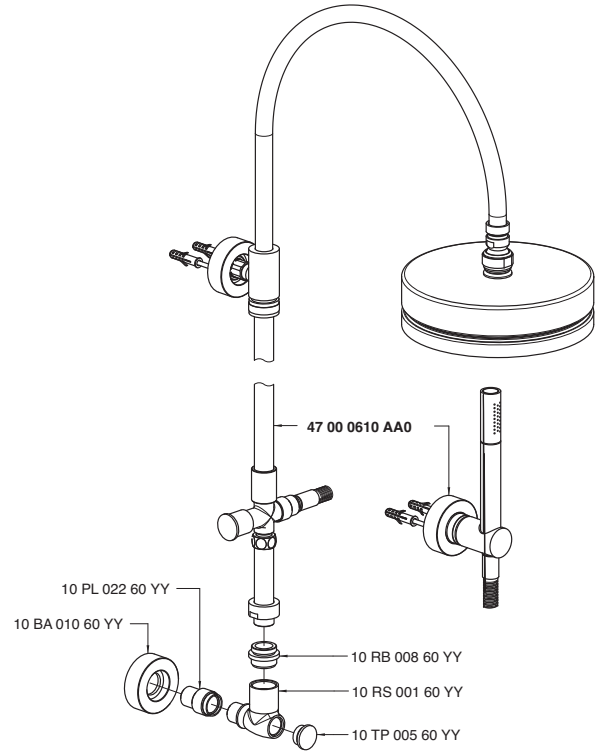

4700 MA01 A00

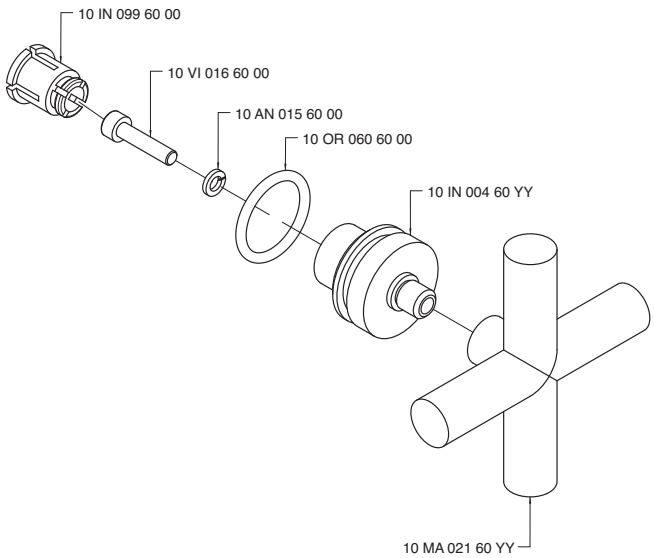

4700 MA02 A00
4700 MA02 AW0
4700 MA02 AR0
4700 MA02 AS0
4700 MA02 AM0

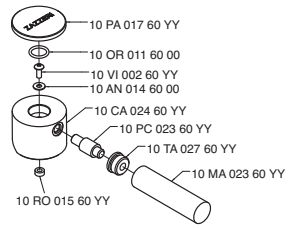

47 00 MA02 A00

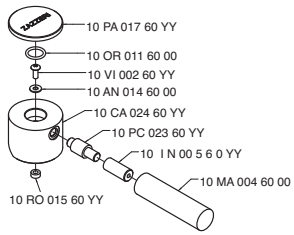

47 00 MA02 AM0

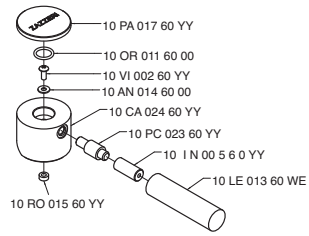

47 00 MA02 AW0

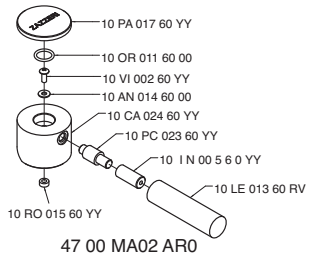

47 00 MA02 AR0

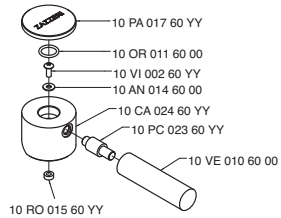

47 00 MA02 AS0

4700 MA05 A00

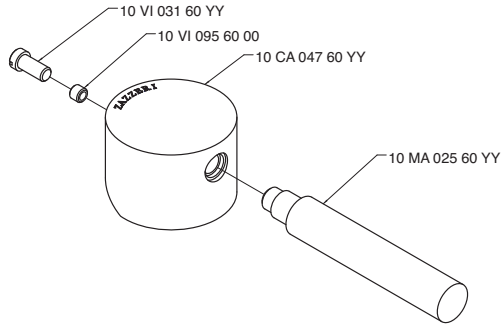

4700 MA05 AW0

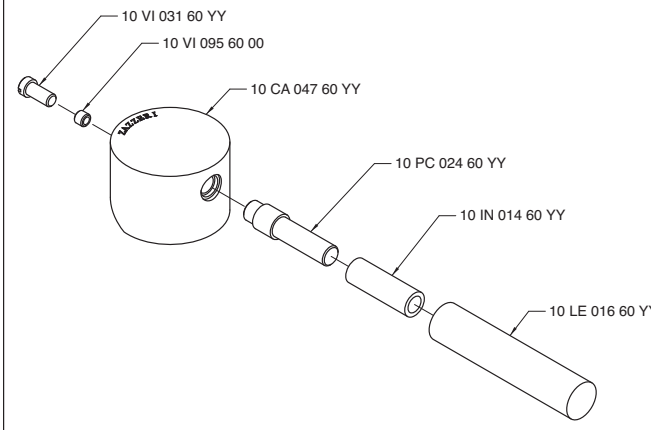

4700 MA06 A00

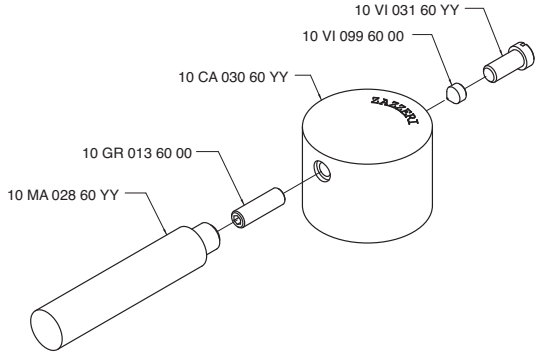

4700 P107 A00
4701 P107 A00

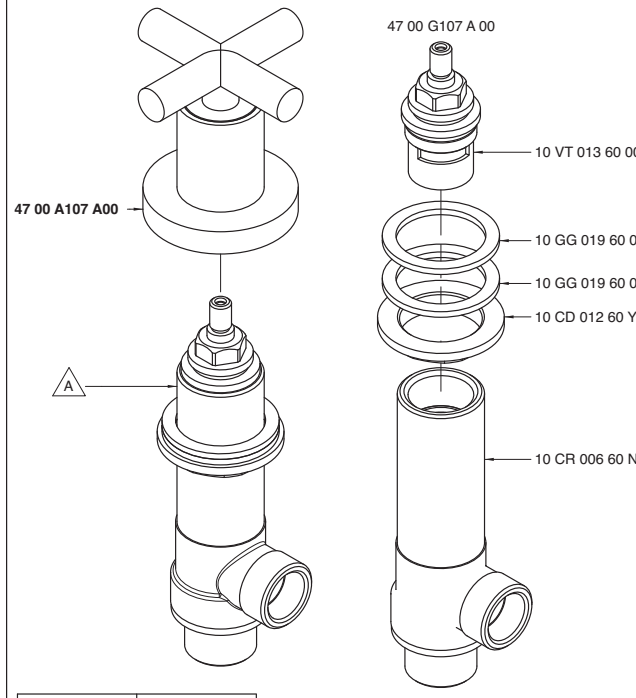

Codice - Code	Variante - Variant
	A
47 00 P107 A00	47 00 G107 A00
47 01 P107 A00	**47 02 G107 AD0**

4700 P403 A00

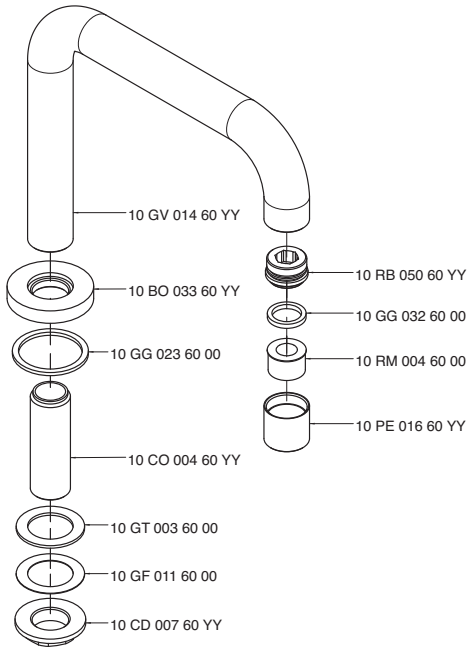

4700 P405 A00

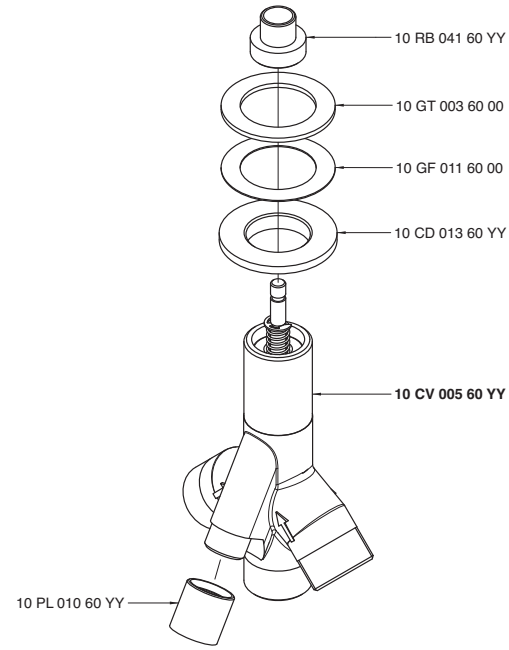

4700 PE01 A00

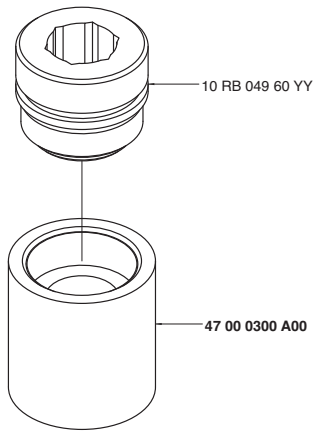

4700 PL01 A00

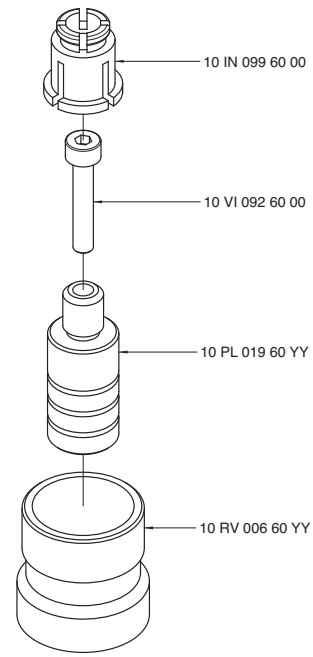

4700 PL04 A00

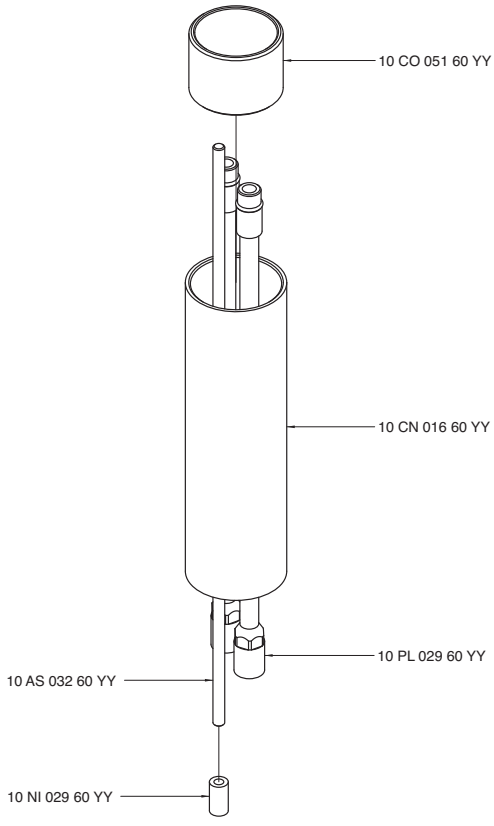

4700 PZ01 A00

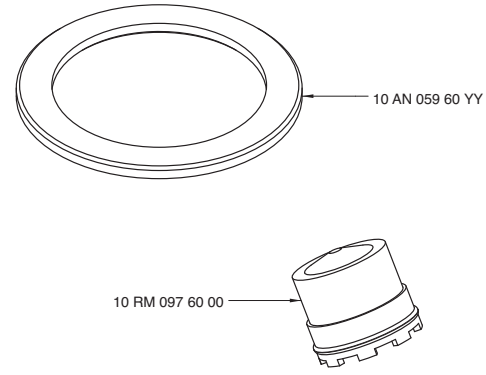

4700 PZ02 A00

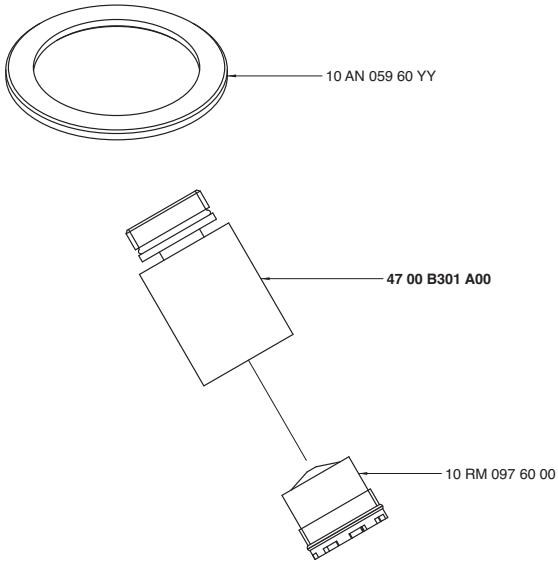

4700 Q414 A00

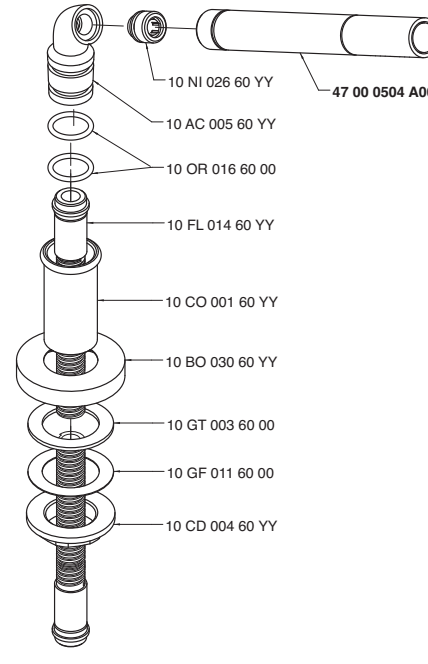

4700 S501 A00

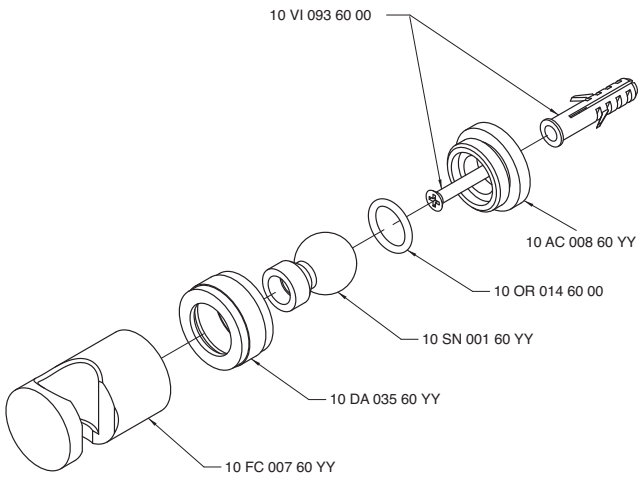

4700 SN01 A00

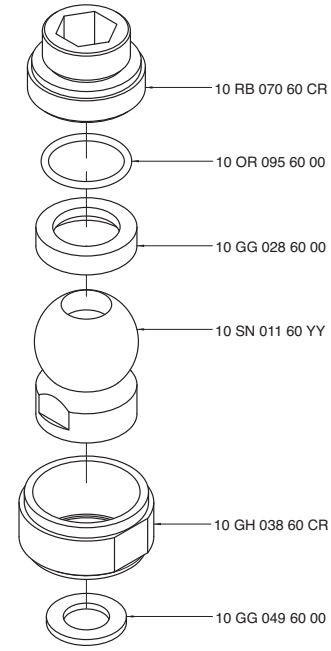

4700 SN02 A00

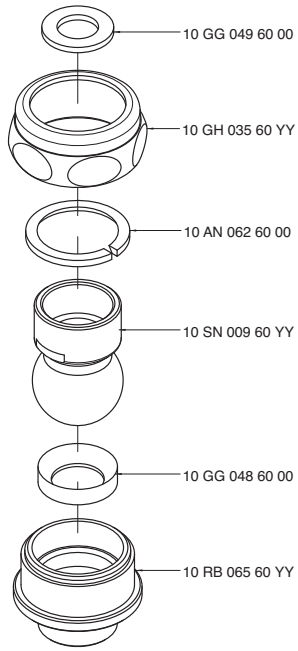

4700 SO02 A00

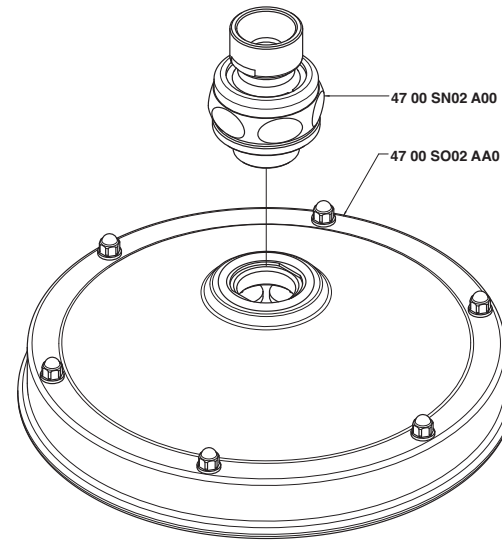

4700 SO02 AA0

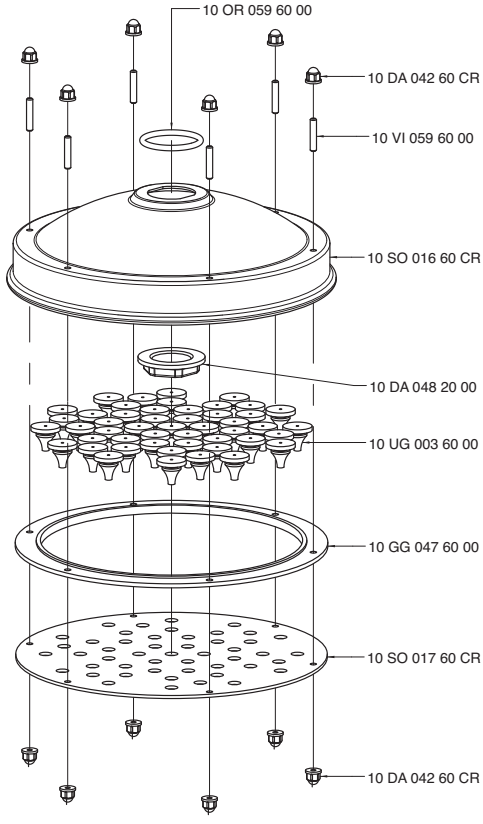

4700 SO03 A00

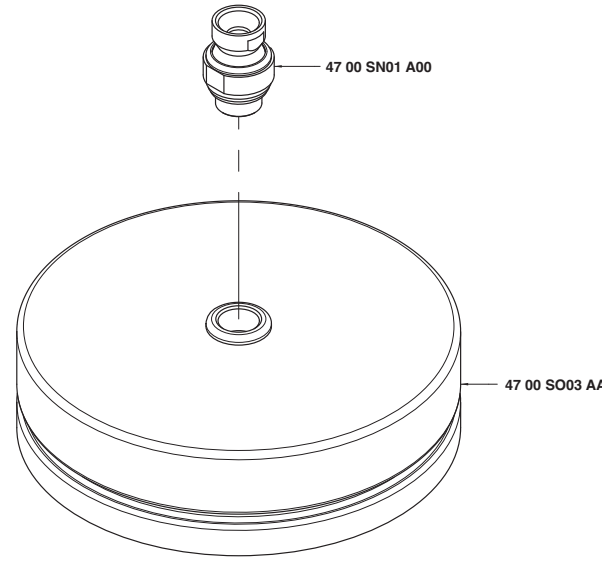

4700 SO03 AA0

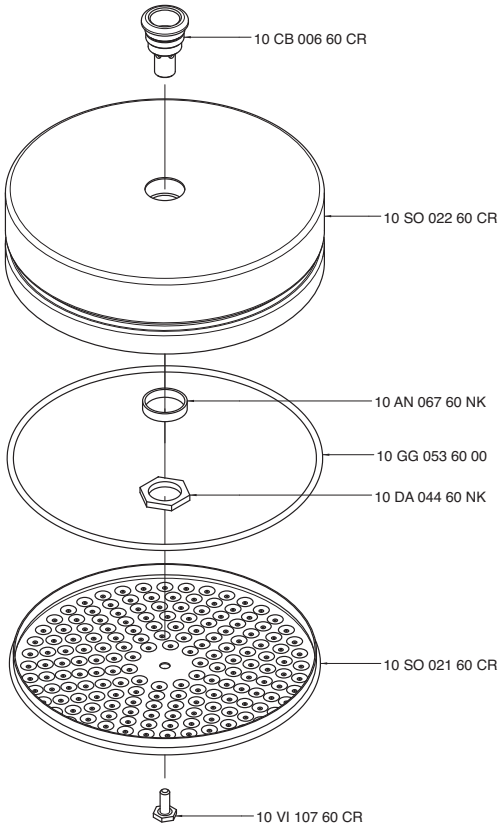

4700 T401 A00

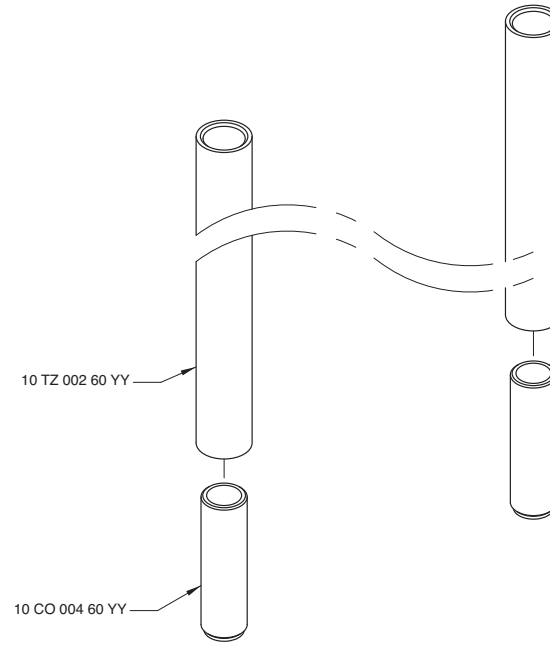

4700 V405 AA0

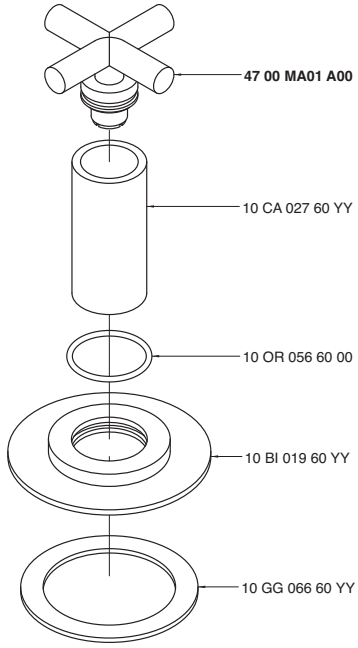

4702 0701 A00
4702 0701 AW0
4702 0701 AR0
4702 0701 AS0
4702 0701 AM0

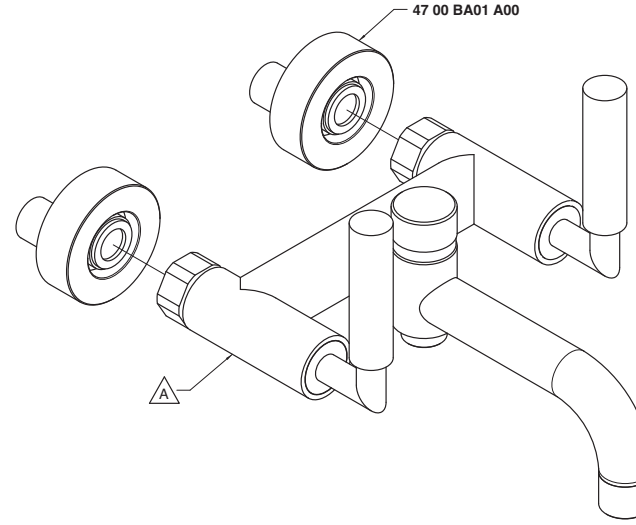

Codice - Code	Variante - Variant A
47 02 0701 A00	**47 02 A701 A00**
47 02 0701 AW0	**47 02 A701 AW0**
47 02 0701 AR0	**47 02 A701 AR0**
47 02 0701 AS0	**47 02 A701 AS0**
47 02 0701 AM0	**47 02 A701 AM0**

4702 0702 A00
4702 0702 AW0
4702 0702 AR0
4702 0702 AS0
4702 0702 AM0

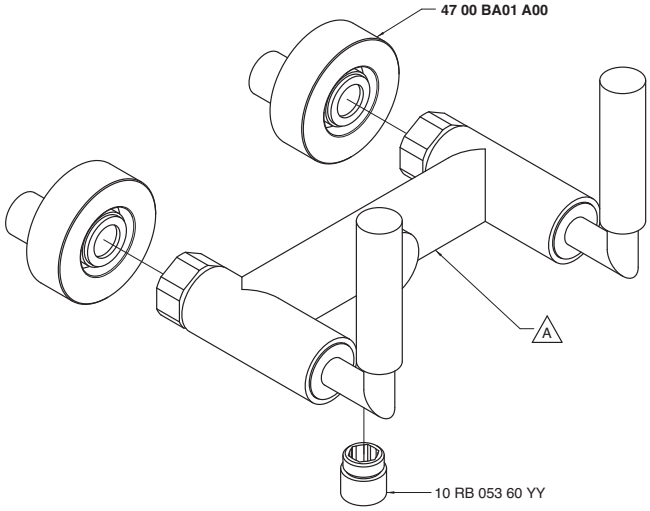

Codice - Code	Variante - Variant A
47 02 0702 A00	**47 02 A606 A00**
47 02 0702 AW0	**47 02 A606 AW0**
47 02 0702 AR0	**47 02 A606 AR0**
47 02 0702 AS0	**47 02 A606 AS0**
47 02 0702 AM0	**47 02 A606 AM0**

4702 0703 A00
4702 0703 AW0
4702 0703 AR0
4702 0703 AS0
4702 0703 AM0

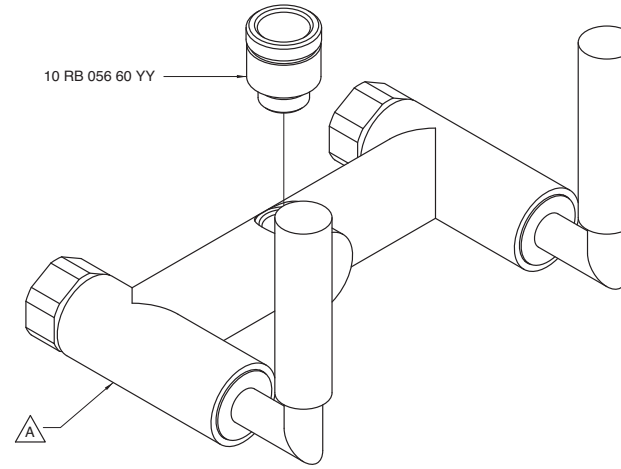

Codice - Code	Variante - Variant A
47 02 0703 A00	**47 02 A606 A00**
47 02 0703 AW0	**47 02 A606 AW0**
47 02 0703 AR0	**47 02 A606 AR0**
47 02 0703 AS0	**47 02 A606 AS0**
47 02 0703 AM0	**47 02 A606 AM0**

4702 0706 A00
4702 0706 AW0
4702 0706 AR0
4702 0706 AS0
4702 0706 AM0

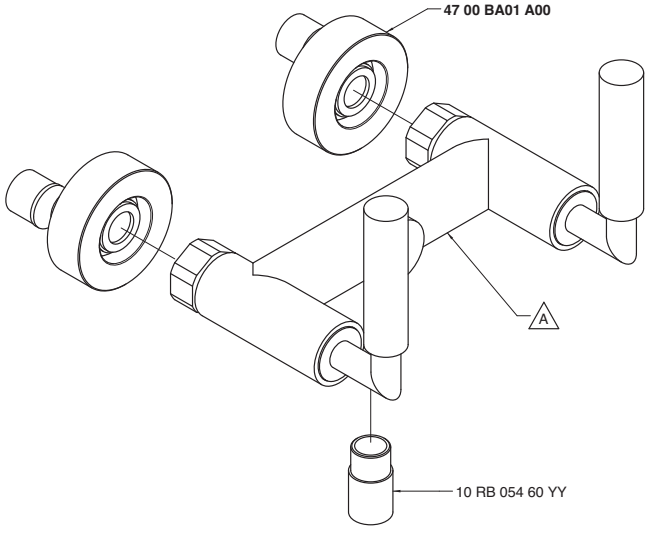

Codice - Code	Variante - Variant A
47 02 0706 A00	**47 02 A606 A00**
47 02 0706 AW0	**47 02 A606 AW0**
47 02 0706 AR0	**47 02 A606 AR0**
47 02 0706 AS0	**47 02 A606 AS0**
47 02 0706 AM0	**47 02 A606 AM0**

4702 A105 A00
4702 A105 AW0
4702 A105 AR0
4702 A105 AS0
4702 A105 AM0

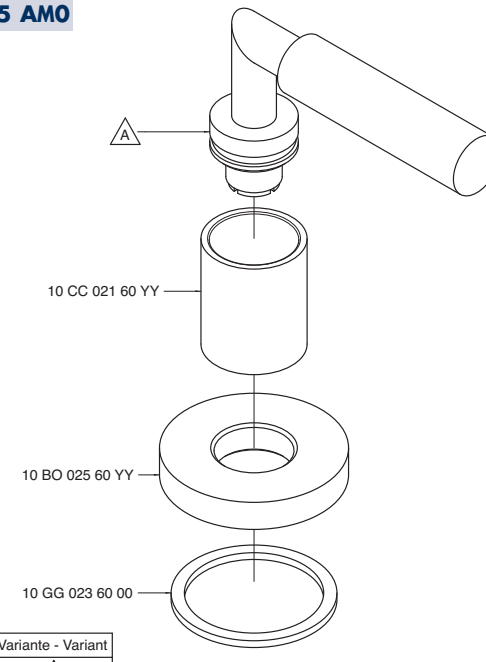

Codice - Code	Variante - Variant A
47 02 A105 A00	**47 02 MA01 A00**
47 02 A105 AM0	**47 02 MA01 AM0**
47 02 A105 AW0	**47 02 MA01 AW0**
47 02 A105 AR0	**47 02 MA01 AR0**
47 02 A105 AS0	**47 02 MA01 AS0**

4702 A107 A00
4702 A107 AW0
4702 A107 AR0
4702 A107 AS0
4702 A107 AM0

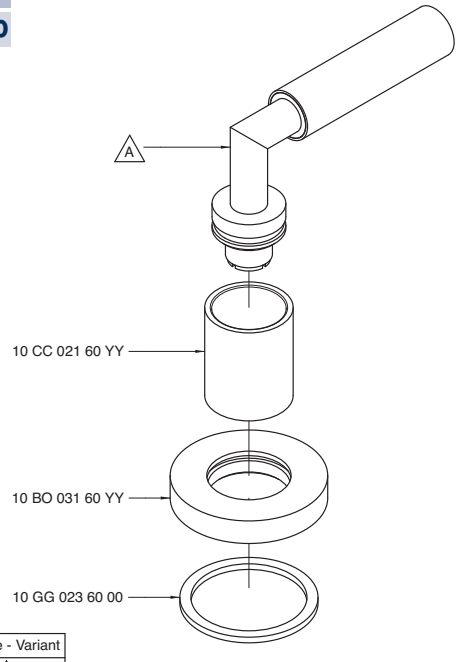

Codice - Code	Variante - Variant A
47 02 A107 A00	**47 02 MA01 A00**
47 02 A107 AW0	**47 02 MA01 AW0**
47 02 A107 AR0	**47 02 MA01 AR0**
47 02 A107 AS0	**47 02 MA01 AS0**
47 02 A107 AM0	**47 02 MA01 AM0**

4702 A113 A00
4702 A113 AW0
4702 A113 AR0
4702 A113 AS0
4702 A113 AM0

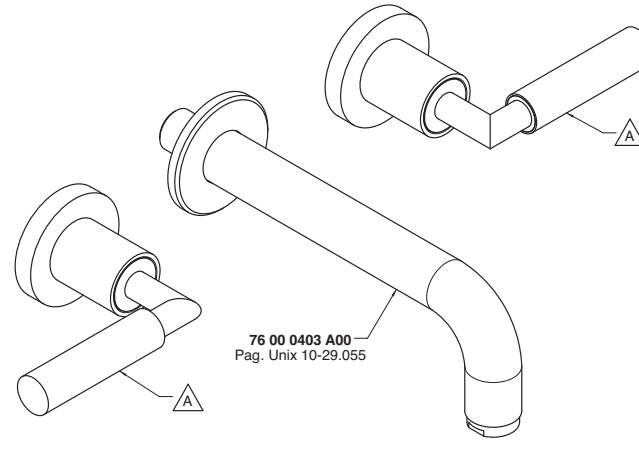

Codice - Code	Variante - Variant A
47 02 A113 A00	**47 02 A105 A00**
47 02 A113 AW0	**47 02 A105 AW0**
47 02 A113 AR0	**47 02 A105 AR0**
47 02 A113 AS0	**47 02 A105 AS0**
47 02 A113 AM0	**47 02 A105 AM0**

4702 A114 A00
4702 A114 AW0
4702 A114 AR0
4702 A114 AS0
4702 A114 AM0

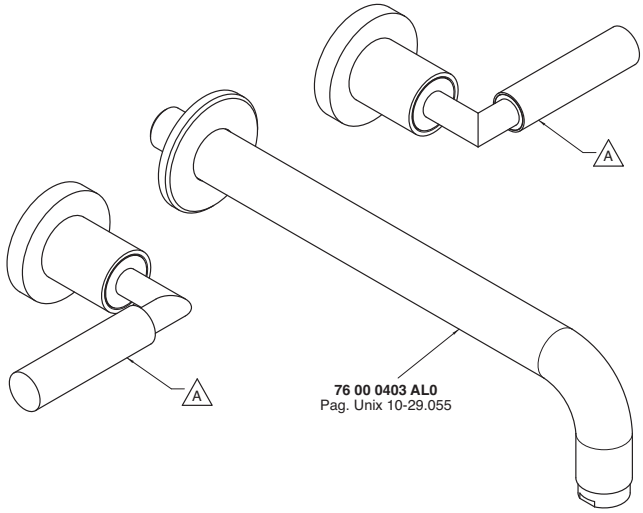

Codice - Code	Variante - Variant A
47 02 A114 A00	**47 02 A105 A00**
47 02 A114 AW0	**47 02 A105 AW0**
47 02 A114 AR0	**47 02 A105 AR0**
47 02 A114 AS0	**47 02 A105 AS0**
47 02 A114 AM0	**47 02 A105 AM0**

4702 A202 A00
4702 A202 AW0
4702 A202 AR0
4702 A202 AS0
4702 A202 AM0

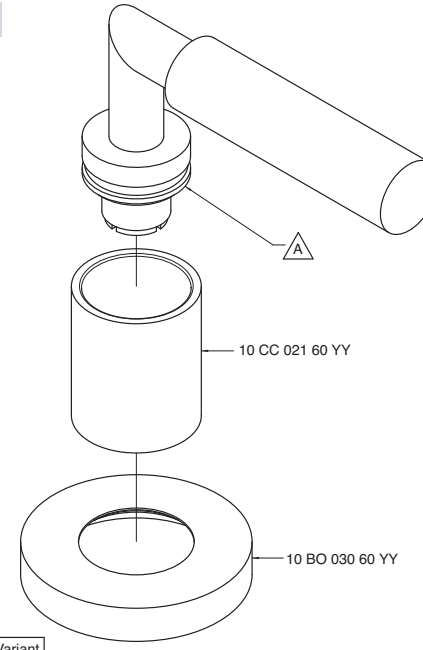

Codice - Code	Variante - Variant A
47 02 A202 A00	**47 02 MA01 A00**
47 02 A202 AW0	**47 02 MA01 AW0**
47 02 A202 AR0	**47 02 MA01 AR0**
47 02 A202 AS0	**47 02 MA01 AS0**
47 02 A202 AM0	**47 02 MA01 AM0**

4702 A312 A00
4702 A312 AW0
4702 A312 AR0
4702 A312 AS0
4702 A312 AM0

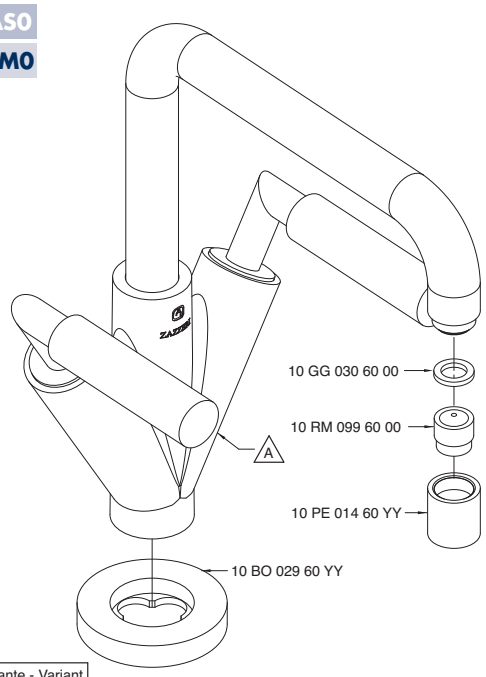

Codice - Code	Variante - Variant A
47 02 A312 A00	**47 02 LA01 A00**
47 02 A312 AW0	**47 02 LA01 AW0**
47 02 A312 AR0	**47 02 LA01 AR0**
47 02 A312 AS0	**47 02 LA01 AS0**
47 02 A312 AM0	**47 02 LA01 AM0**

4702 A312 AL0
4702 A312 ALW
4702 A312 ALR
4702 A312 ALS
4702 A312 ALM

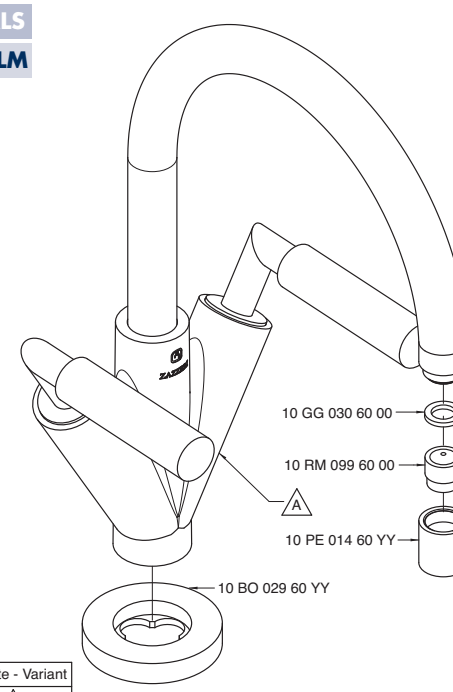

Codice - Code	Variante - Variant A
47 02 A312 AL0	**47 02 LA01 AL0**
47 02 A312 ALW	**47 02 LA01 ALW**
47 02 A312 ALR	**47 02 LA01 ALR**
47 02 A312 ALS	**47 02 LA01 ALS**
47 02 A312 ALM	**47 02 LA01 ALM**

4702 A313 A00
4702 A313 AW0
4702 A313 AR0
4702 A313 AS0
4702 A313 AM0

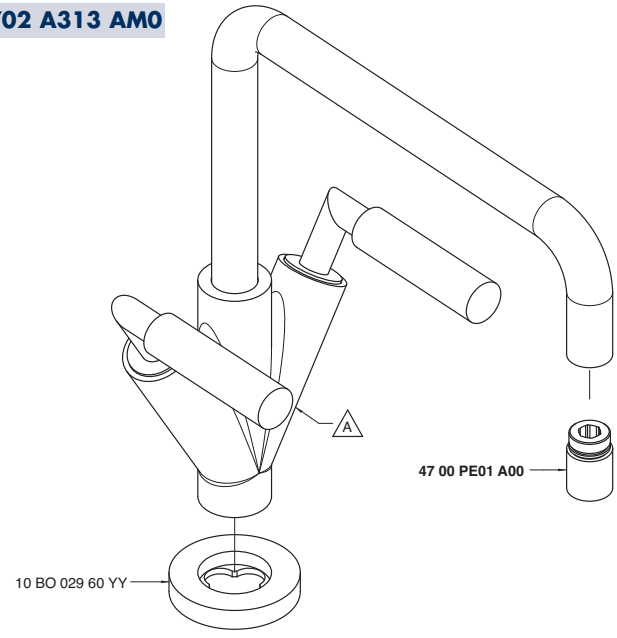

Codice - Code	Variante - Variant A
47 02 A313 A00	**47 02 LL01 A00**
47 02 A313 AW0	**47 02 LL01 AW0**
47 02 A313 AR0	**47 02 LL01 AR0**
47 02 A313 AS0	**47 02 LL01 AS0**
47 02 A313 AM0	**47 02 LL01 AM0**

4702 A313 AL0
4702 A313 ALW
4702 A313 ALR
4702 A313 ALS
4702 A313 ALM

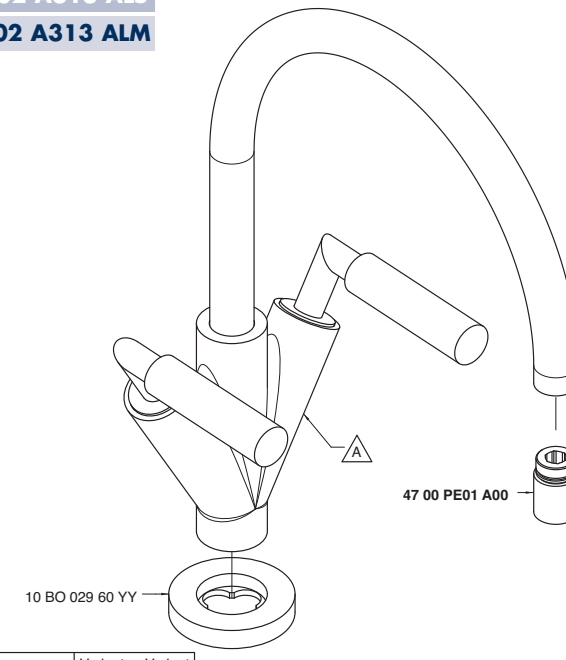

Codice - Code	Variante - Variant A
47 02 A313 AL0	**47 02 LL01 AL0**
47 02 A313 ALW	**47 02 LL01 ALW**
47 02 A313 ALR	**47 02 LL01 ALR**
47 02 A313 ALS	**47 02 LL01 ALS**
47 02 A313 ALM	**47 02 LL01 ALM**

4702 A321 A00
4702 A321 AW0
4702 A321 AR0
4702 A321 AS0
4702 A321 AM0

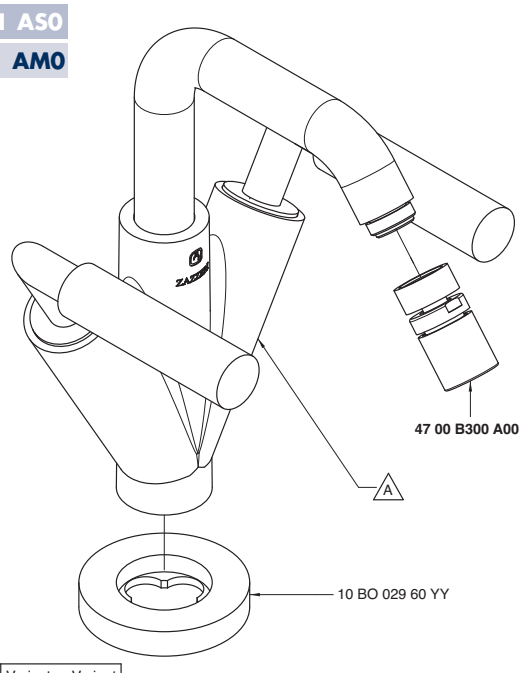

Codice - Code	Variante - Variant A
47 02 A321 A00	**47 02 BD01 A00**
47 02 A321 AW0	**47 02 BD01 AW0**
47 02 A321 AR0	**47 02 BD01 AR0**
47 02 A321 AS0	**47 02 BD01 AS0**
47 02 A321 AM0	**47 02 BD01 AM0**

4702 A321 AL0
4702 A321 ALW
4702 A321 ALR
4702 A321 ALS
4702 A321 ALM

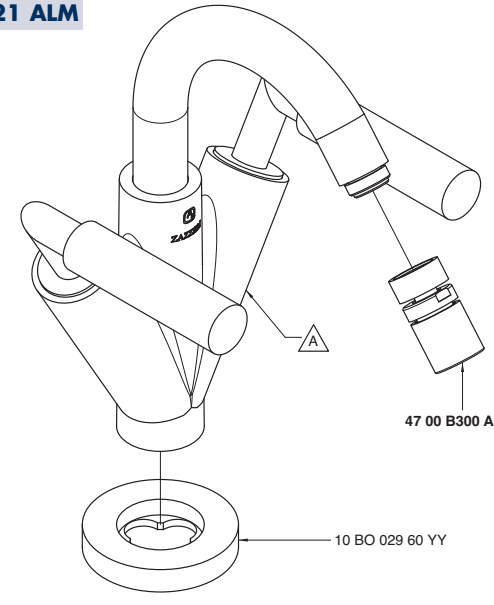

Codice - Code	Variante - Variant A
47 02 A321 AL0	**47 02 BD01 AL0**
47 02 A321 ALW	**47 02 BD01 ALW**
47 02 A321 ALR	**47 02 BD01 ALR**
47 02 A321 ALS	**47 02 BD01 ALS**
47 02 A321 ALM	**47 02 BD01 ALM**

4702 A406 A00
4702 A406 AW0
4702 A406 AR0
4702 A406 AS0
4702 A406 AM0

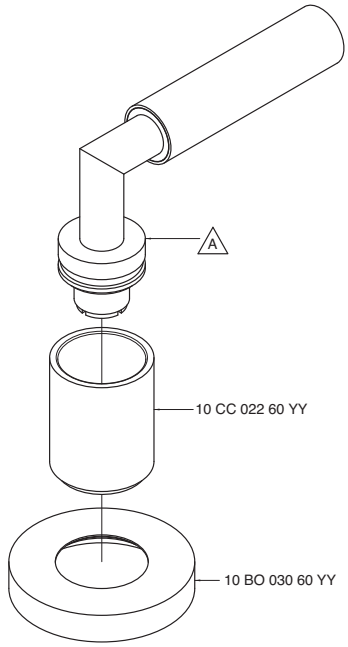

Codice - Code	Variante - Variant A
47 02 A406 A00	**47 02 MA01 A00**
47 02 A406 AW0	**47 02 MA01 AW0**
47 02 A406 AR0	**47 02 MA01 AR0**
47 02 A406 AS0	**47 02 MA01 AS0**
47 02 A406 AM0	**47 02 MA01 AM0**

4702 A412 A00
4702 A412 AW0
4702 A412 AR0
4702 A412 AS0
4702 A412 AM0

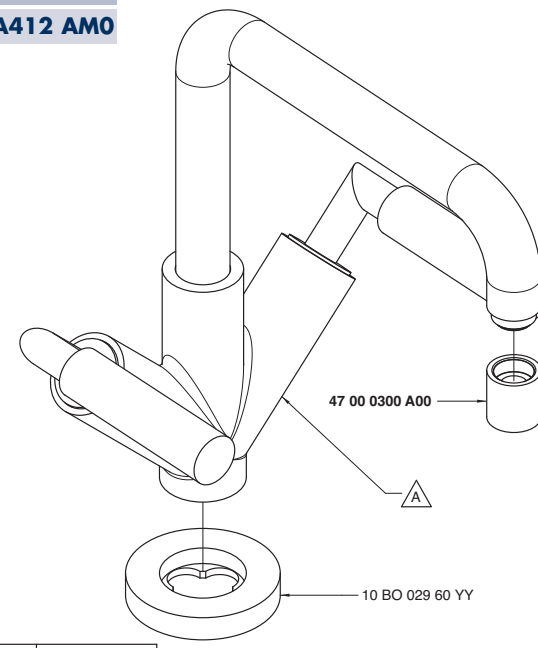

Codice - Code	Variante - Variant A
47 02 A412 A00	**47 02 LA04 A00**
47 02 A412 AW0	**47 02 LA04 AW0**
47 02 A412 AR0	**47 02 LA04 AR0**
47 02 A412 AS0	**47 02 LA04 AS0**
47 02 A412 AM0	**47 02 LA04 AM0**

4702 A412 AL0
4702 A412 ALW
4702 A412 ALR
4702 A412 ALS
4702 A412 ALM

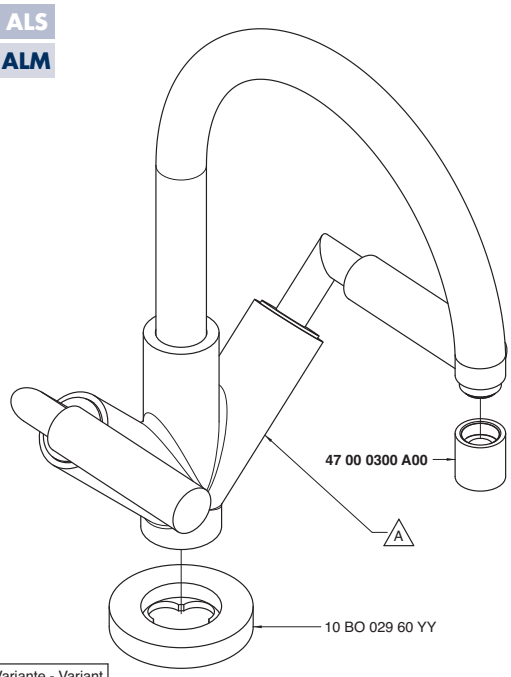

Codice - Code	Variante - Variant A
47 02 A412 AL0	**47 02 LA04 AL0**
47 02 A412 ALW	**47 02 LA04 ALW**
47 02 A412 ALR	**47 02 LA04 ALR**
47 02 A412 ALS	**47 02 LA04 ALS**
47 02 A412 ALM	**47 02 LA04 ALM**

4702 A413 A00
4702 A413 AW0
4702 A413 AR0
4702 A413 AS0
4702 A413 AM0

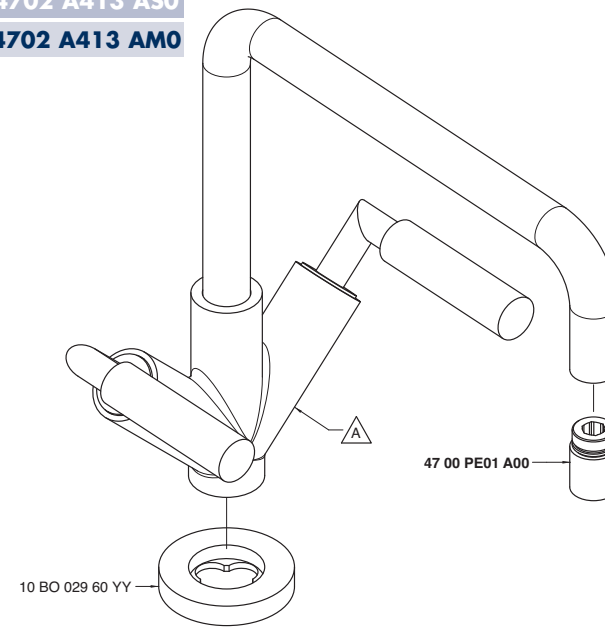

Codice - Code	Variante - Variant A
47 02 A413 A00	**47 02 LL04 A00**
47 02 A413 AW0	**47 02 LL04 AW0**
47 02 A413 AR0	**47 02 LL04 AR0**
47 02 A413 AS0	**47 02 LL04 AS0**
47 02 A413 AM0	**47 02 LL04 AM0**

4702 A413 AL0
4702 A413 ALW
4702 A413 ALR
4702 A413 ALS
4702 A413 ALM

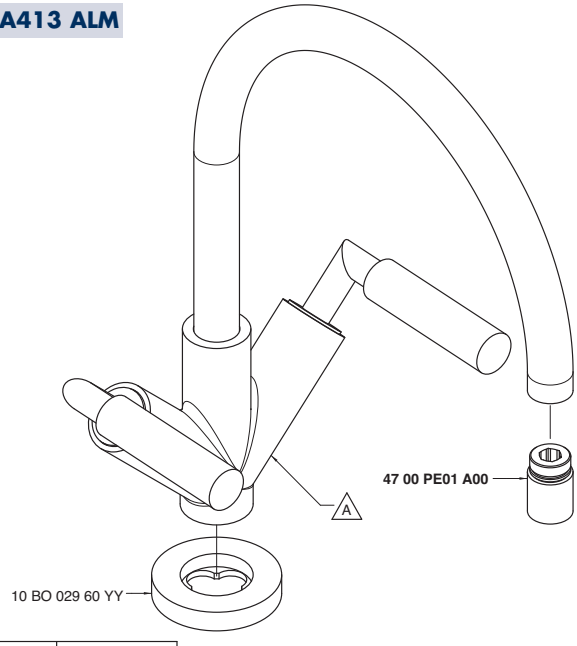

Codice - Code	Variante - Variant A
47 02 A413 AL0	**47 02 LL04 AL0**
47 02 A413 ALW	**47 02 LL04 ALW**
47 02 A413 ALR	**47 02 LL04 ALR**
47 02 A413 ALS	**47 02 LL04 ALS**
47 02 A413 ALM	**47 02 LL04 ALM**

4702 A421 A00
4702 A421 AW0
4702 A421 AR0
4702 A421 AS0
4702 A421 AM0

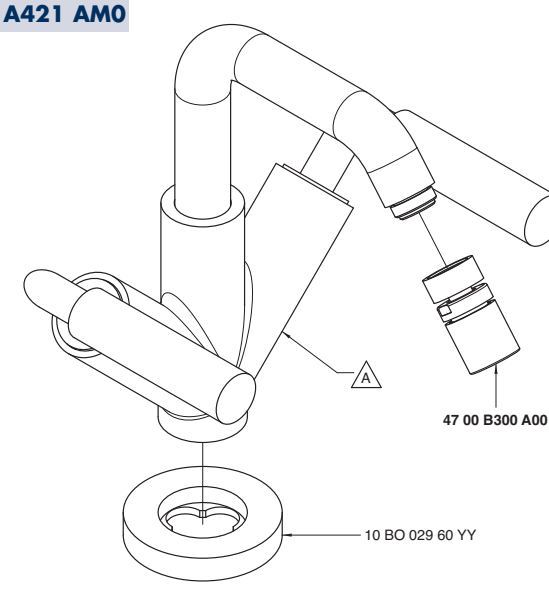

Codice - Code	Variante - Variant A
47 02 A421 A00	**47 02 BD04 A00**
47 02 A421 AW0	**47 02 BD04 AW0**
47 02 A421 AR0	**47 02 BD04 AR0**
47 02 A421 AS0	**47 02 BD04 AS0**
47 02 A421 AM0	**47 02 BD04 AM0**

4702 A421 AL0
4702 A421 ALW
4702 A421 ALR
4702 A421 ALS
4702 A421 ALM

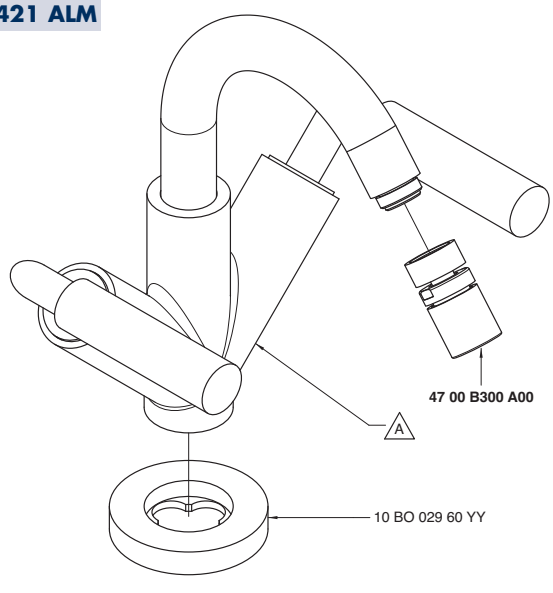

Codice - Code	Variante - Variant A
47 02 A421 AL0	**47 02 BD04 AL0**
47 02 A421 ALW	**47 02 BD04 ALW**
47 02 A421 ALR	**47 02 BD04 ALR**
47 02 A421 ALS	**47 02 BD04 ALS**
47 02 A421 ALM	**47 02 BD04 ALM**

4702 A606 A00
4702 A606 AW0
4702 A606 AR0
4702 A606 AS0
4702 A606 AM0

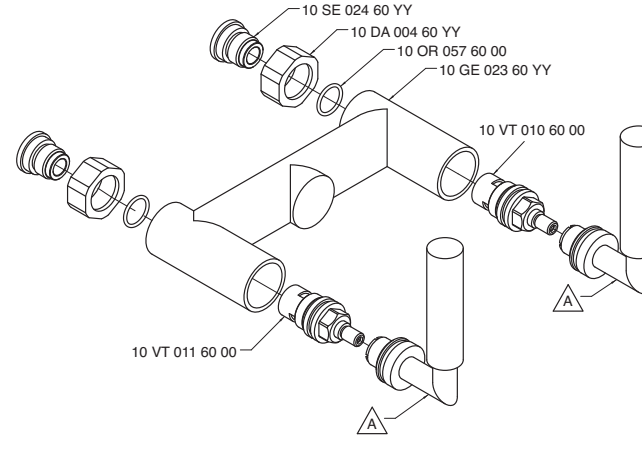

Codice - Code	Variante - Variant A
47 02 A606 A00	**47 02 MA01 A00**
47 02 A606 AW0	**47 02 MA01 AW0**
47 02 A606 AR0	**47 02 MA01 AR0**
47 02 A606 AS0	**47 02 MA01 AS0**
47 02 A606 AM0	**47 02 MA01 AM0**

4702 A701 A00
4702 A701 AW0
4702 A701 AR0
4702 A701 AS0
4702 A701 AM0

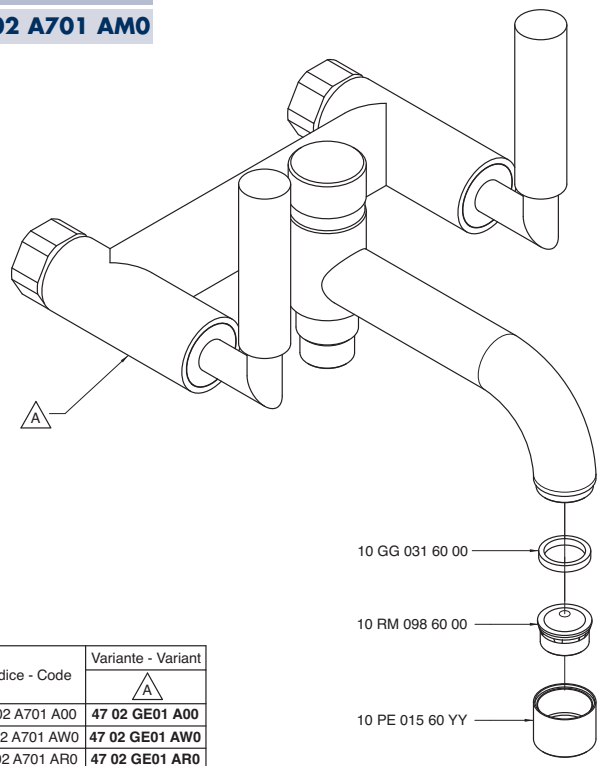

Codice - Code	Variante - Variant A
47 02 A701 A00	**47 02 GE01 A00**
47 02 A701 AW0	**47 02 GE01 AW0**
47 02 A701 AR0	**47 02 GE01 AR0**
47 02 A701 AS0	**47 02 GE01 AS0**
47 02 A701 AM0	**47 02 GE01 AM0**

4702 B105 AD0

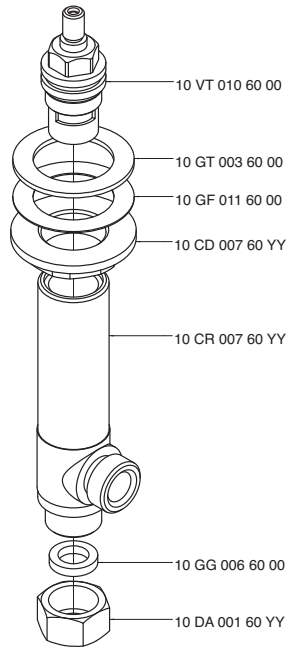

4702 B105 AS0

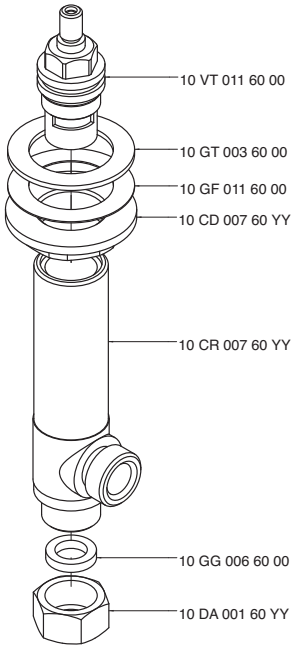

4702 B202 AD0

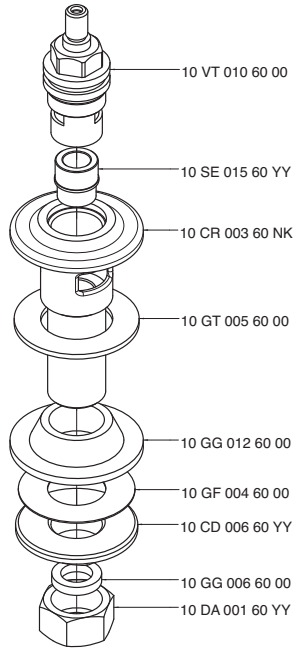

4702 B202 AS0

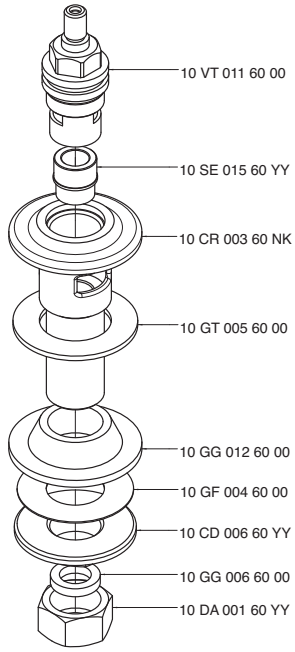

4702 BD01 A00
4702 BD01 AW0
4702 BD01 AR0
4702 BD01 AS0
4702 BD01 AM0

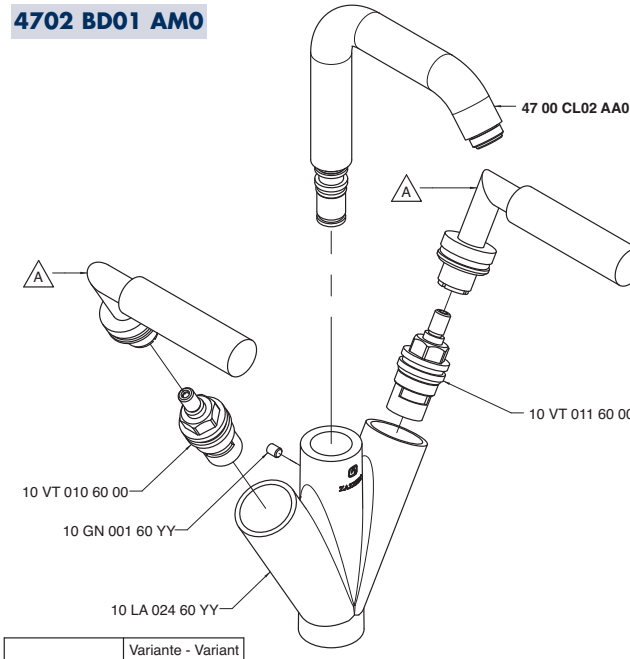

Codice - Code	Variante - Variant A
47 02 BD01 A00	**47 02 MA01 A00**
47 02 BD01 AW0	**47 02 MA01 AW0**
47 02 BD01 AR0	**47 02 MA01 AR0**
47 02 BD01 AS0	**47 02 MA01 AS0**
47 02 BD01 AM0	**47 02 MA01 AM0**

4702 BD01 AL0
4702 BD01 ALW
4702 BD01 ALR
4702 BD01 ALS
4702 BD01 ALM

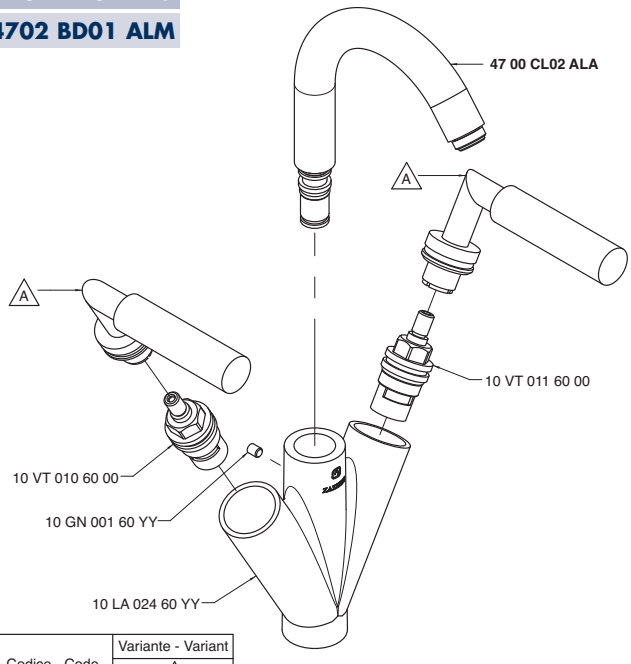

Codice - Code	Variante - Variant A
47 02 BD01 AL0	**47 02 MA01 A00**
47 02 BD01 ALW	**47 02 MA01 AW0**
47 02 BD01 ALR	**47 02 MA01 AR0**
47 02 BD01 ALS	**47 02 MA01 AS0**
47 02 BD01 ALM	**47 02 MA01 AM0**

4702 BD04 A00
4702 BD04 AW0
4702 BD04 AR0
4702 BD04 AS0
4702 BD04 AM0

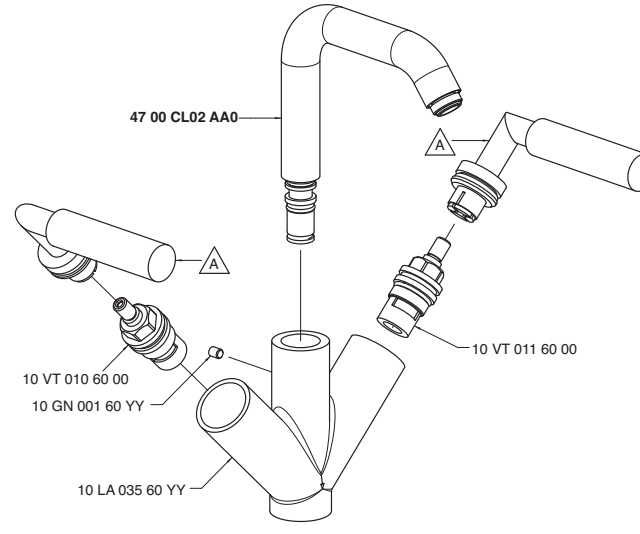

Codice - Code	Variante - Variant A
47 02 BD04 A00	**47 02 MA01 A00**
47 02 BD04 AW0	**47 02 MA01 AW0**
47 02 BD04 AR0	**47 02 MA01 AR0**
47 02 BD04 AS0	**47 02 MA01 AS0**
47 02 BD04 AM0	**47 02 MA01 AM0**

4702 BD04 AL0
4702 BD04 ALW
4702 BD04 ALR
4702 BD04 ALS
4702 BD04 ALM

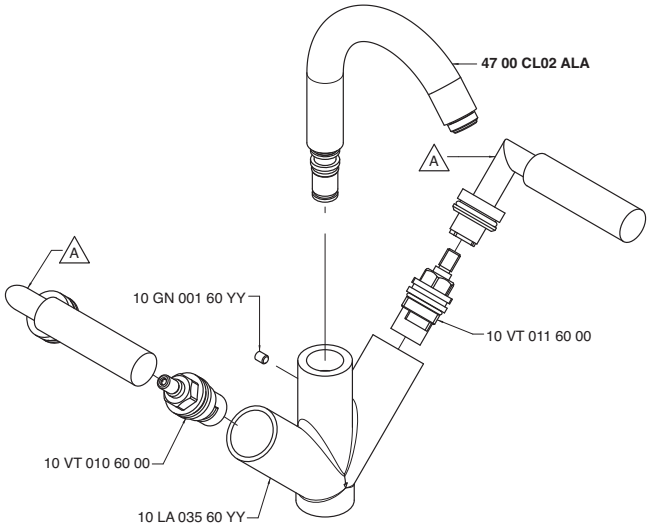

Codice - Code	Variante - Variant A
47 02 BD04 AL0	**47 02 MA01 A00**
47 02 BD04 ALW	**47 02 MA01 AW0**
47 02 BD04 ALR	**47 02 MA01 AR0**
47 02 BD04 ALS	**47 02 MA01 AS0**
47 02 BD04 ALM	**47 02 MA01 AM0**

4702 D105 A00
4702 D105 AW0
4702 D105 AR0
4702 D105 AS0
4702 D105 AM0

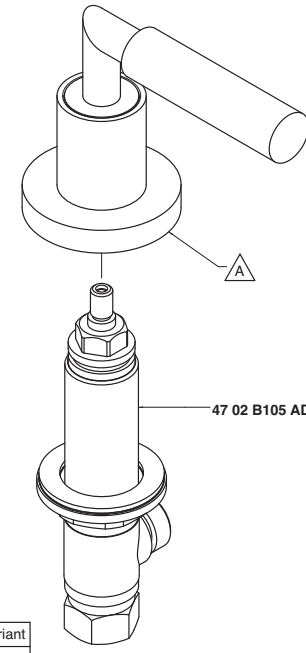

Codice - Code	Variante - Variant A
47 02 D105 A00	**47 02 A105 A00**
47 02 D105 AW0	**47 02 A105 AW0**
47 02 D105 AR0	**47 02 A105 AR0**
47 02 D105 AS0	**47 02 A105 AS0**
47 02 D105 AM0	**47 02 A105 AM0**

4702 D107 A00
4702 D107 AW0
4702 D107 AR0
4702 D107 AS0
4702 D107 AM0

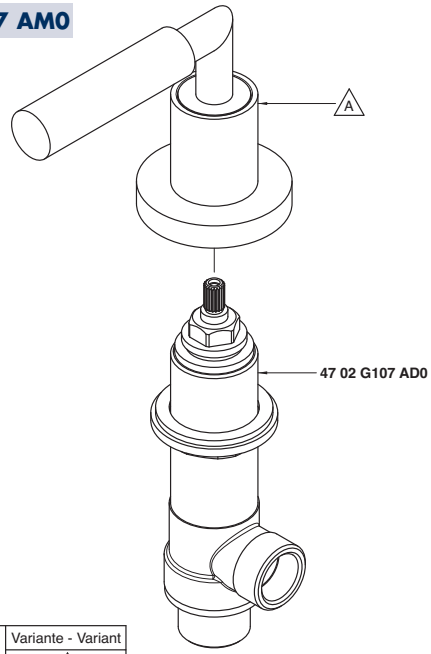

Codice - Code	Variante - Variant A
47 02 D107 A00	**47 02 A107 A00**
47 02 D107 AW0	**47 02 A107 AW0**
47 02 D107 AR0	**47 02 A107 AR0**
47 02 D107 AS0	**47 02 A107 AS0**
47 02 D107 AM0	**47 02 A107 AM0**

4702 D202 A00
4702 D202 AW0
4702 D202 AR0
4702 D202 AS0
4702 D202 AM0

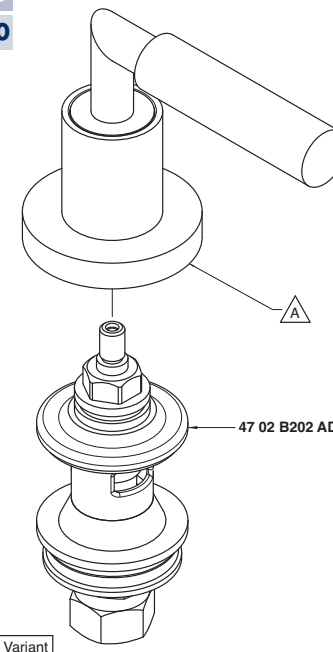

Codice - Code	Variante - Variant A
47 02 D202 A00	**47 02 A202 A00**
47 02 D202 AW0	**47 02 A202 AW0**
47 02 D202 AR0	**47 02 A202 AR0**
47 02 D202 AS0	**47 02 A202 AS0**
47 02 D202 AM0	**47 02 A202 AM0**

4702 G107 AD0

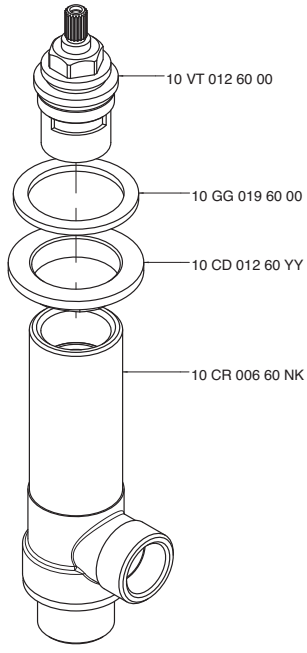

4702 G107 AS0

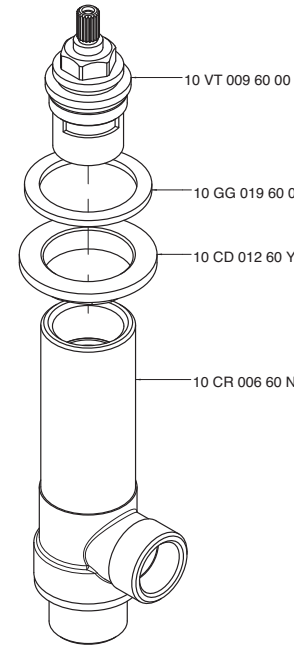

4702 GE01 A00
4702 GE01 AW0
4702 GE01 AR0
4702 GE01 AS0
4702 GE01 AM0

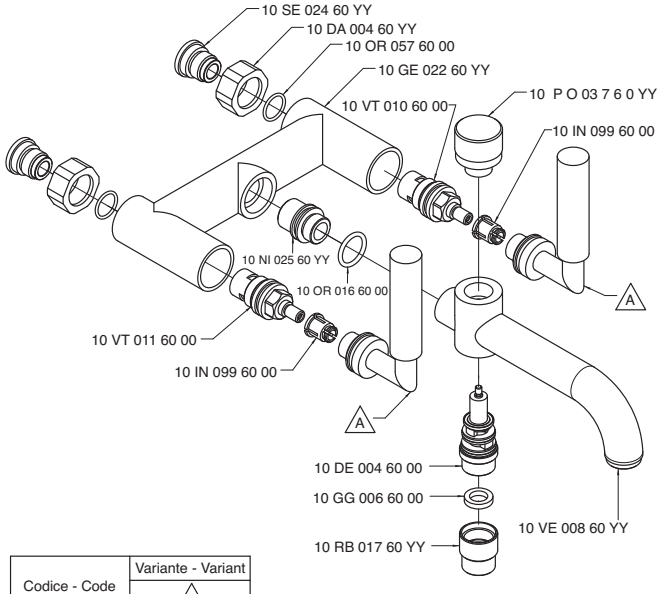

Codice - Code	Variante - Variant A
47 02 GE01 A00	**47 02 MA01 A00**
47 02 GE01 AW0	**47 02 MA01 AW0**
47 02 GE01 AR0	**47 02 MA01 AR0**
47 02 GE01 AS0	**47 02 MA01 AS0**
47 02 GE01 AM0	**47 02 MA01 AM0**

4702 LA01 A00
4702 LA01 AW0
4702 LA01 AR0
4702 LA01 AS0
4702 LA01 AM0

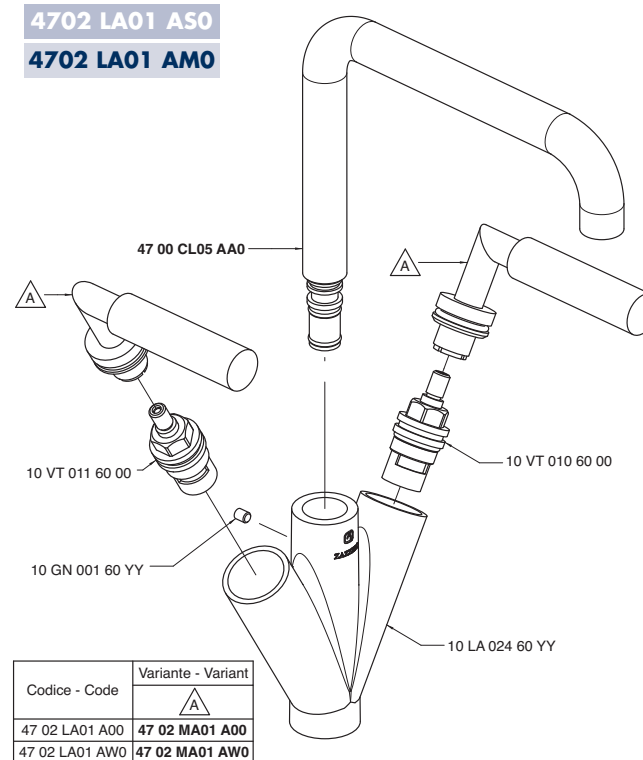

Codice - Code	Variante - Variant A
47 02 LA01 A00	**47 02 MA01 A00**
47 02 LA01 AW0	**47 02 MA01 AW0**
47 02 LA01 AR0	**47 02 MA01 AR0**
47 02 LA01 AS0	**47 02 MA01 AS0**
47 02 LA01 AM0	**47 02 MA01 AM0**

4702 LA01 AL0
4702 LA01 ALW
4702 LA01 ALR
4702 LA01 ALS
4702 LA01 ALM

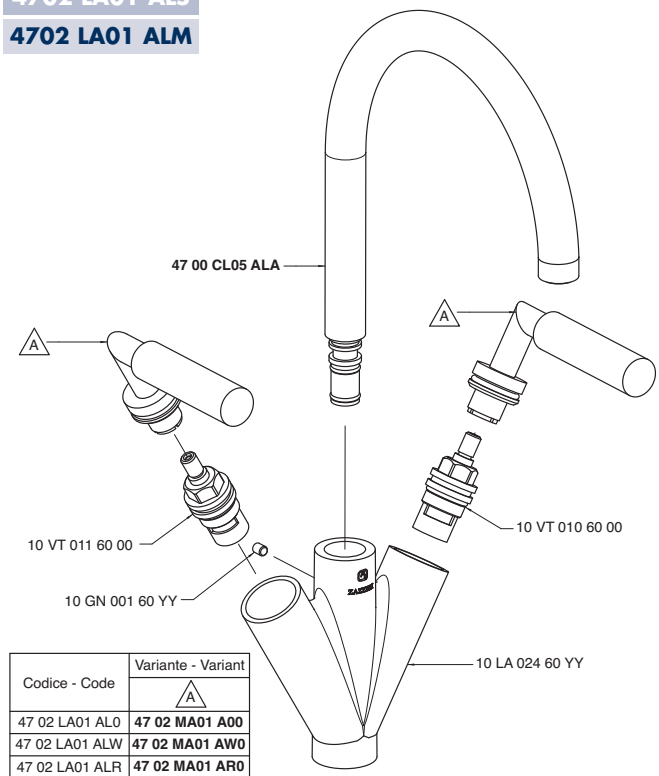

Codice - Code	Variante - Variant A
47 02 LA01 AL0	**47 02 MA01 A00**
47 02 LA01 ALW	**47 02 MA01 AW0**
47 02 LA01 ALR	**47 02 MA01 AR0**
47 02 LA01 ALS	**47 02 MA01 AS0**
47 02 LA01 ALM	**47 02 MA01 AM0**

4702 LA04 A00
4702 LA04 AW0
4702 LA04 AR0
4702 LA04 AS0
4702 LA04 AM0

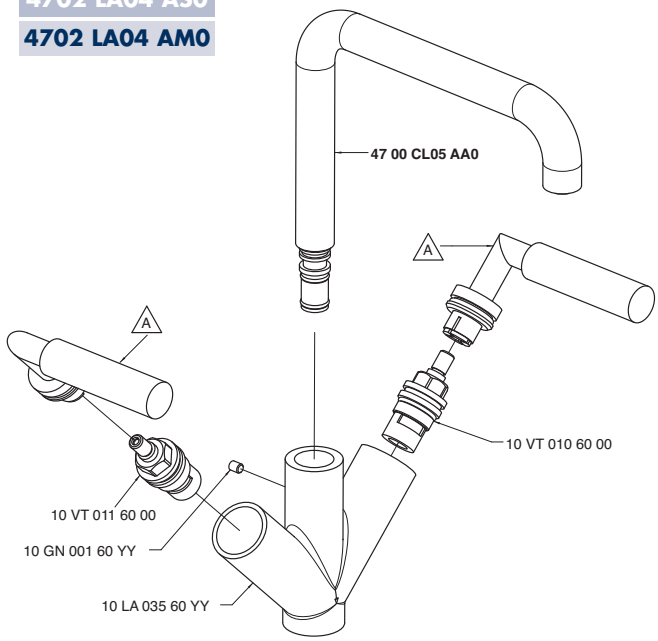

Codice - Code	Variante - Variant A
47 02 LA04 A00	**47 02 MA01 A00**
47 02 LA04 AW0	**47 02 MA01 AW0**
47 02 LA04 AR0	**47 02 MA01 AR0**
47 02 LA04 AS0	**47 02 MA01 AS0**
47 02 LA04 AM0	**47 02 MA01 AM0**

4702 LA04 AL0
4702 LA04 ALW
4702 LA04 ALR
4702 LA04 ALS
4702 LA04 ALM

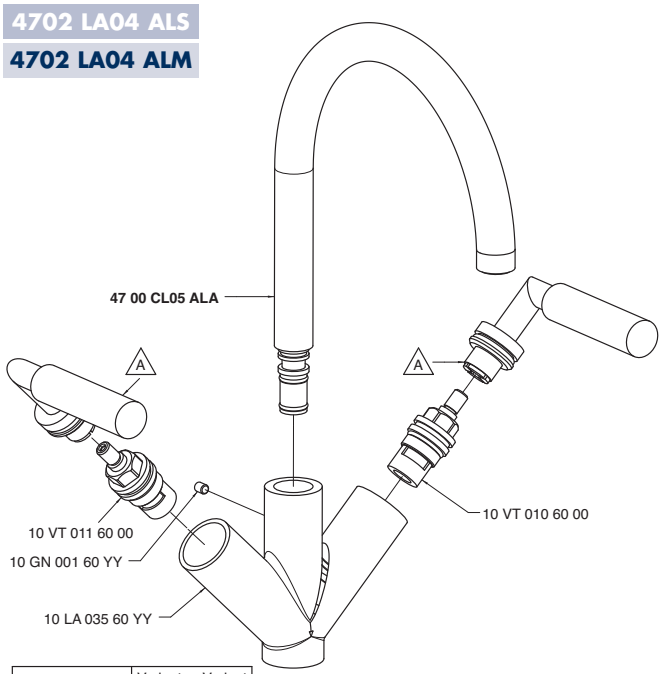

Codice - Code	Variante - Variant A
47 02 LA04 AL0	**47 02 MA01 A00**
47 02 LA04 ALW	**47 02 MA01 AW0**
47 02 LA04 ALR	**47 02 MA01 AR0**
47 02 LA04 ALS	**47 02 MA01 AS0**
47 02 LA04 ALM	**47 02 MA01 AM0**

4702 LL01 A00
4702 LL01 AW0
4702 LL01 AR0
4702 LL01 AS0
4702 LL01 AM0

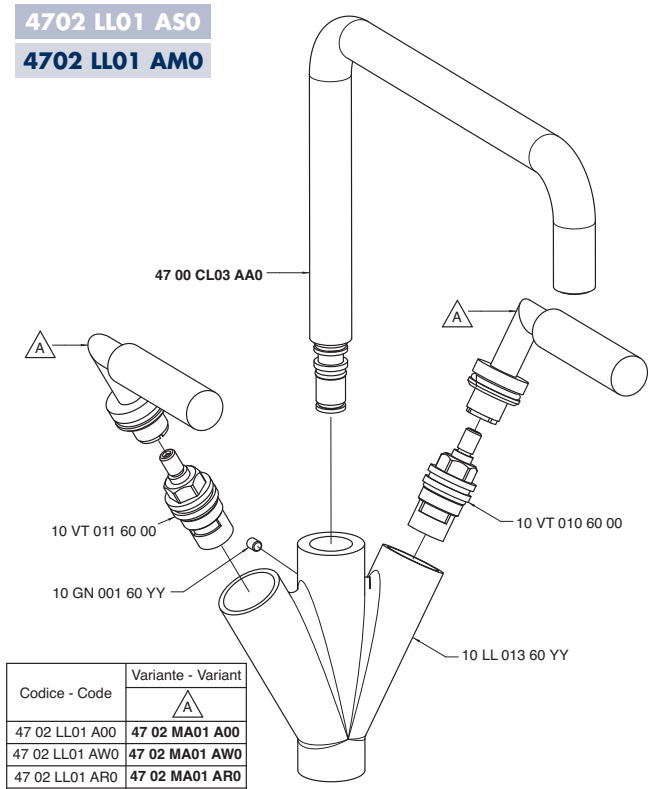

Codice - Code	Variante - Variant A
47 02 LL01 A00	**47 02 MA01 A00**
47 02 LL01 AW0	**47 02 MA01 AW0**
47 02 LL01 AR0	**47 02 MA01 AR0**
47 02 LL01 AS0	**47 02 MA01 AS0**
47 02 LL01 AM0	**47 02 MA01 AM0**

4702 LL01 AL0
4702 LL01 ALW
4702 LL01 ALR
4702 LL01 ALS
4702 LL01 ALM

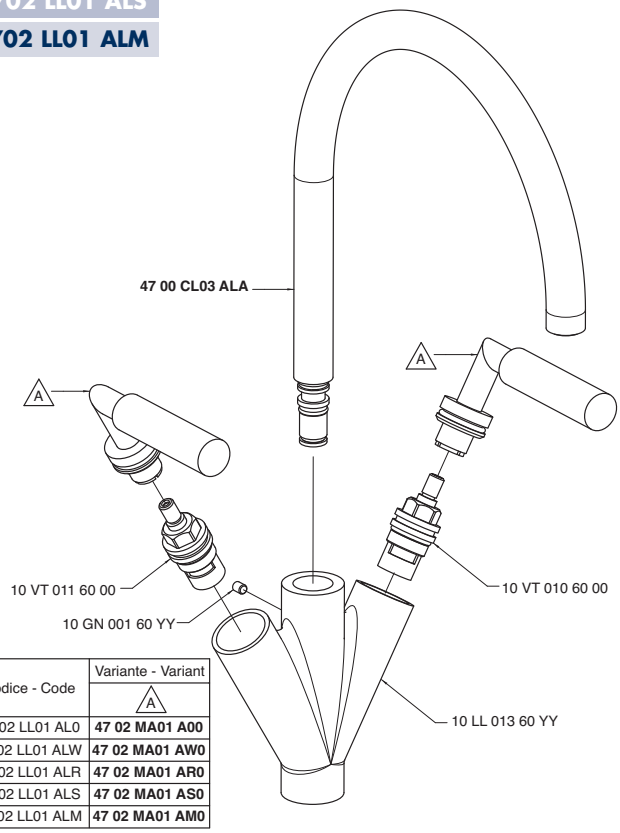

Codice - Code	Variante - Variant A
47 02 LL01 AL0	**47 02 MA01 A00**
47 02 LL01 ALW	**47 02 MA01 AW0**
47 02 LL01 ALR	**47 02 MA01 AR0**
47 02 LL01 ALS	**47 02 MA01 AS0**
47 02 LL01 ALM	**47 02 MA01 AM0**

4702 LL04 A00
4702 LL04 AW0
4702 LL04 AR0
4702 LL04 AS0
4702 LL04 AM0

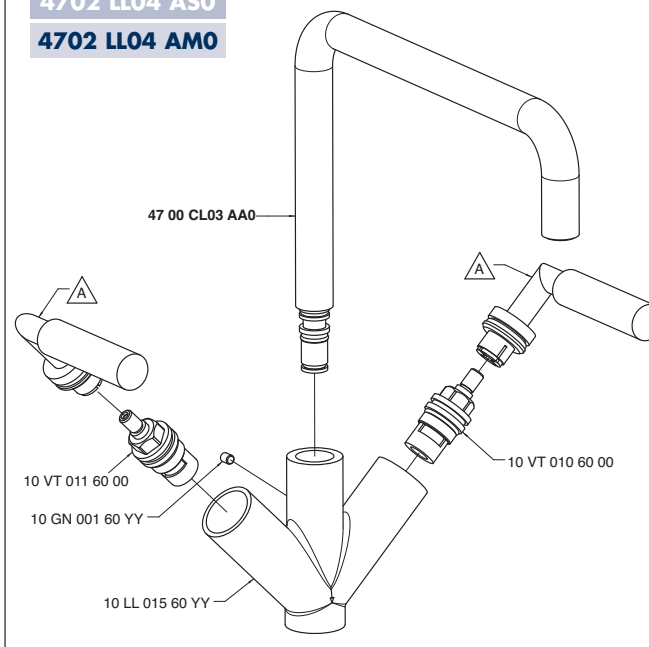

Codice - Code	Variante - Variant A
47 02 LL04 A00	**47 02 MA01 A00**
47 02 LL04 AW0	**47 02 MA01 AW0**
47 02 LL04 AR0	**47 02 MA01 AR0**
47 02 LL04 AS0	**47 02 MA01 AS0**
47 02 LL04 AM0	**47 02 MA01 AM0**

4702 LL04 AL0
4702 LL04 ALW
4702 LL04 ALR
4702 LL04 ALS
4702 LL04 ALM

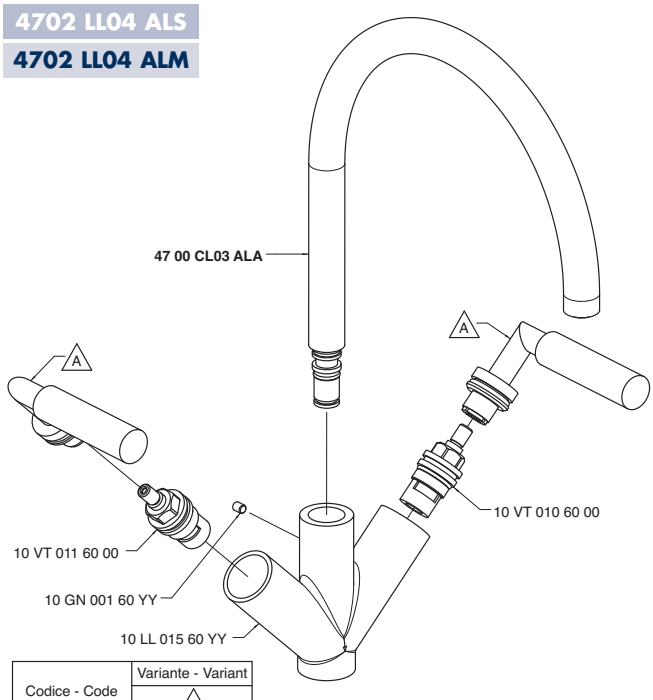

Codice - Code	Variante - Variant A
47 02 LL04 AL0	**47 02 MA01 A00**
47 02 LL04 ALW	**47 02 MA01 AW0**
47 02 LL04 ALR	**47 02 MA01 AR0**
47 02 LL04 ALS	**47 02 MA01 AS0**
47 02 LL04 ALM	**47 02 MA01 AM0**

4702 MA01 A00
4702 MA01 AW0
4702 MA01 AR0
4702 MA01 AS0
4702 MA01 AM0

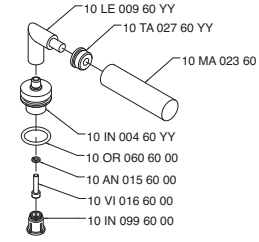

47 02 MA01 A00

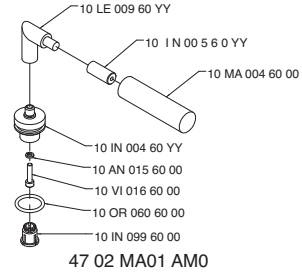

47 02 MA01 AM0

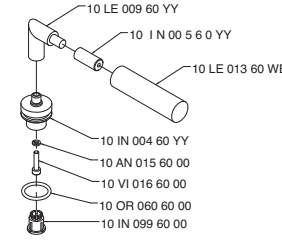

47 02 MA01 AW0

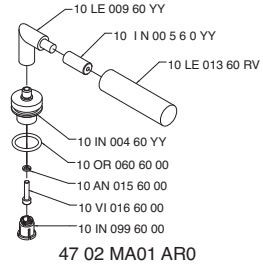

47 02 MA01 AR0

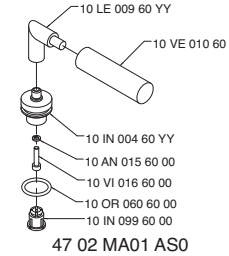

47 02 MA01 AS0

4702 S105 A00
4702 S105 AW0
4702 S105 AR0
4702 S105 AS0
4702 S105 AM0

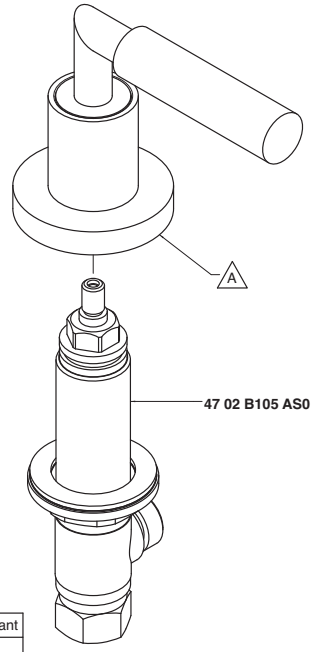

Codice - Code	Variante - Variant A
47 02 S105 A00	**47 02 A105 A00**
47 02 S105 AW0	**47 02 A105 AW0**
47 02 S105 AR0	**47 02 A105 AR0**
47 02 S105 AS0	**47 02 A105 AS0**
47 02 S105 AM0	**47 02 A105 AM0**

4702 S107 A00
4702 S107 AW0
4702 S107 AR0
4702 S107 AS0
4702 S107 AM0

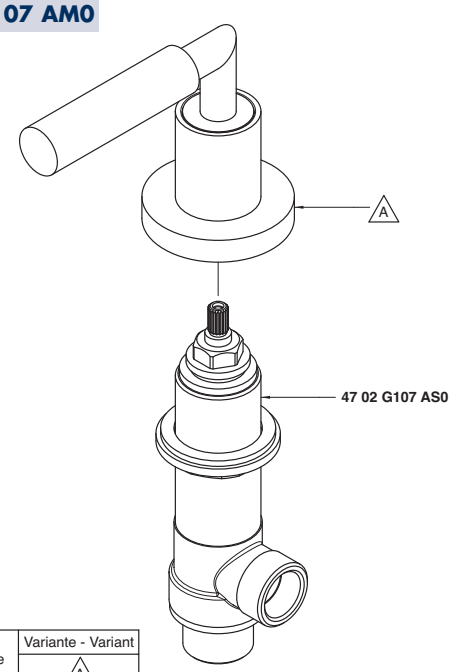

Codice - Code	Variante - Variant A
47 02 S107 A00	**47 02 A107 A00**
47 02 S107 AW0	**47 02 A107 AW0**
47 02 S107 AR0	**47 02 A107 AR0**
47 02 S107 AS0	**47 02 A107 AS0**
47 02 S107 AM0	**47 02 A107 AM0**

4702 S202 A00
4702 S202 AW0
4702 S202 AR0
4702 S202 AS0
4702 S202 AM0

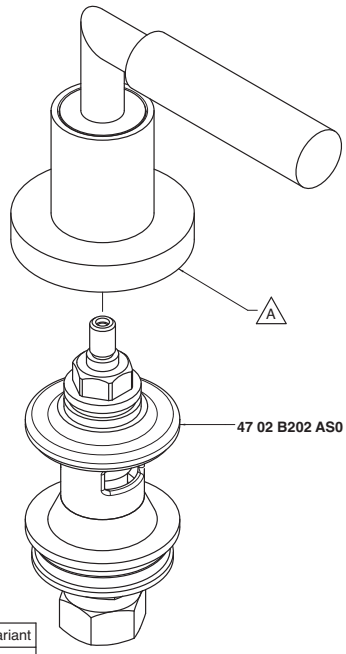

Codice - Code	Variante - Variant A
47 02 S202 A00	**47 02 A202 A00**
47 02 S202 AW0	**47 02 A202 AW0**
47 02 S202 AR0	**47 02 A202 AR0**
47 02 S202 AS0	**47 02 A202 AS0**
47 02 S202 AM0	**47 02 A202 AM0**

4702 V405 AA0
4702 V405 AAW
4702 V405 AAR
4702 V405 AAS
4702 V405 AAM

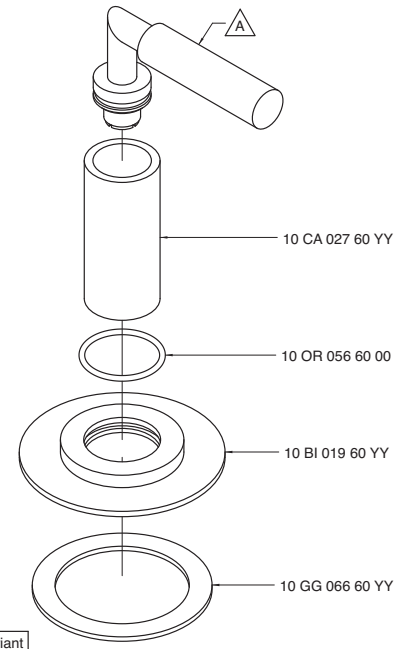

Codice - Code	Variante - Variant A
47 02 V405 AA0	**47 02 MA01 A00**
47 02 V405 AAW	**47 02 MA01 AW0**
47 02 V405 AAR	**47 02 MA01 AR0**
47 02 V405 AAS	**47 02 MA01 AS0**
47 02 V405 AAM	**47 02 MA01 AM0**

4703 0702 A00
4703 0702 AW0
4703 0702 AR0
4703 0702 AS0
4703 0702 AM0

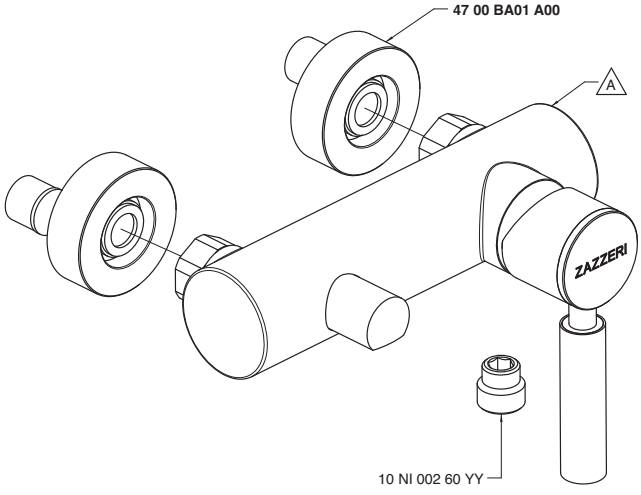

Codice - Code	Variante - Variant A
47 03 0702 A00	**47 00 A704 A00**
47 03 0702 AW0	**47 00 A704 AW0**
47 03 0702 AR0	**47 00 A704 AR0**
47 03 0702 AS0	**47 00 A704 AS0**
47 03 0702 AM0	**47 00 A704 AM0**

4703 0703 A00
4703 0703 AW0
4703 0703 AR0
4703 0703 AS0
4703 0703 AM0

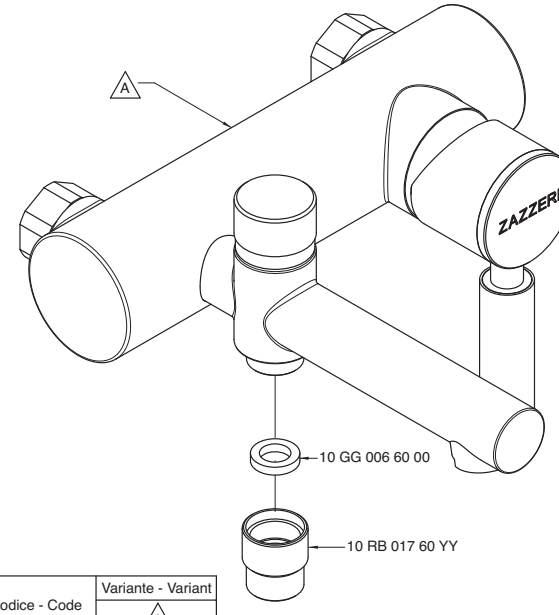

Codice - Code	Variante - Variant A
47 03 0703 A00	**47 00 A708 A00**
47 03 0703 AW0	**47 00 A708 AW0**
47 03 0703 AR0	**47 00 A708 AR0**
47 03 0703 AS0	**47 00 A708 AS0**
47 03 0703 AM0	**47 00 A708 AM0**

4703 A113 A00
4703 A113 AW0
4703 A113 AR0
4703 A113 AS0
4703 A113 AM0

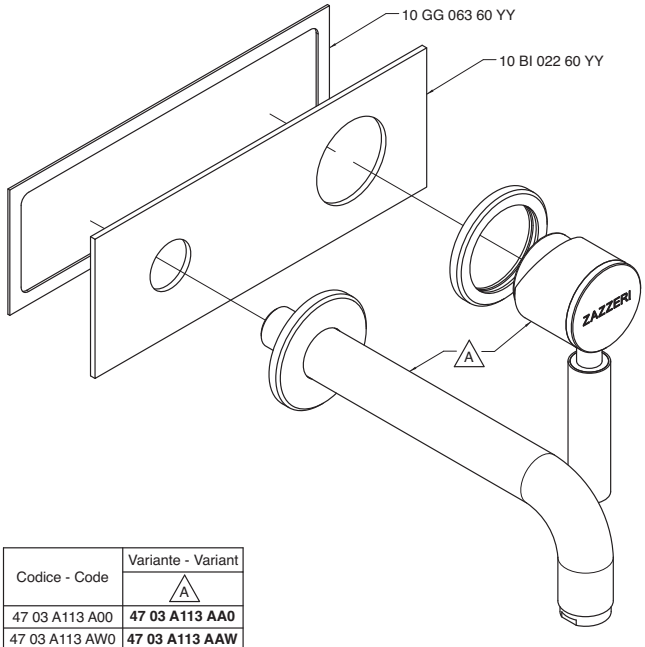

Codice - Code	Variante - Variant A
47 03 A113 A00	**47 03 A113 AA0**
47 03 A113 AW0	**47 03 A113 AAW**
47 03 A113 AR0	**47 03 A113 AAR**
47 03 A113 AS0	**47 03 A113 AAS**
47 03 A113 AM0	**47 03 A113 AAM**

4703 A113 AA0
4703 A113 AAW
4703 A113 AAR
4703 A113 AAS
4703 A113 AAM

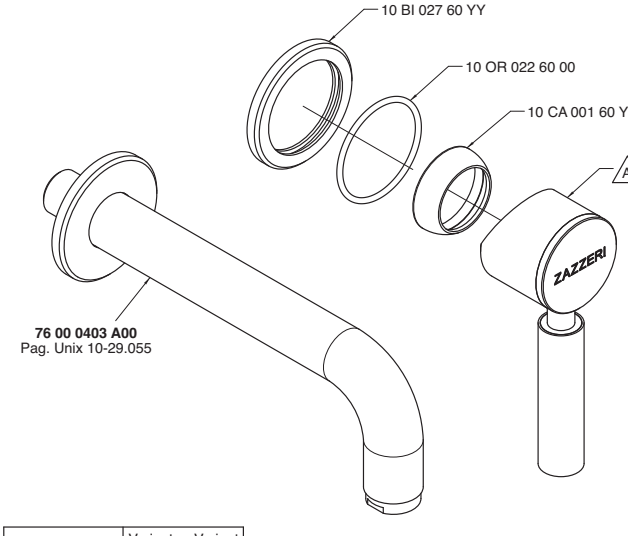

Codice - Code	Variante - Variant A
47 03 A113 AA0	**47 00 MA02 A00**
47 03 A113 AAW	**47 00 MA02 AW0**
47 03 A113 AAR	**47 00 MA02 AR0**
47 03 A113 AAS	**47 00 MA02 AS0**
47 03 A113 AAM	**47 00 MA02 AM0**

4703 A113 AL0
4703 A113 ALW
4703 A113 ALR
4703 A113 ALS
4703 A113 ALM

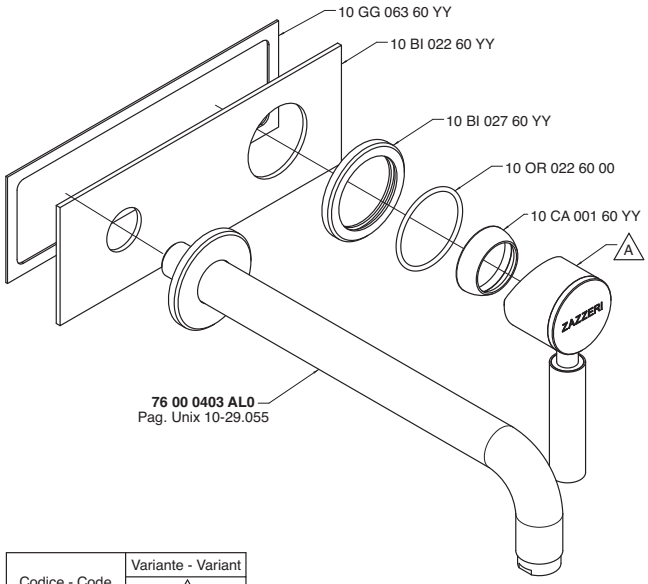

Codice - Code	Variante - Variant A
47 03 A113 AL0	**47 00 MA02 A00**
47 03 A113 AWL	**47 00 MA02 AW0**
47 03 A113 ARL	**47 00 MA02 AR0**
47 03 A113 ASL	**47 00 MA02 AS0**
47 03 A113 AML	**47 00 MA02 AM0**

4703 B401 A00
4703 B401 AW0
4703 B401 AR0
4703 B401 AS0
4703 B401 AM0

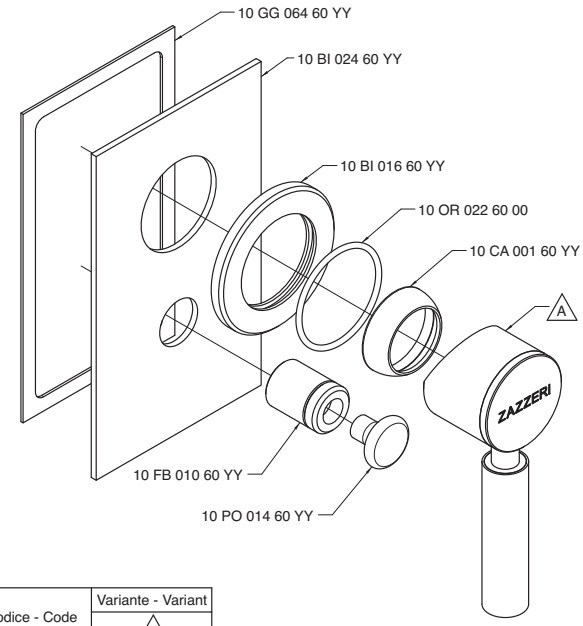

Codice - Code	Variante - Variant A
47 03 B401 A00	**47 00 MA02 A00**
47 03 B401 AW0	**47 00 MA02 AW0**
47 03 B401 AR0	**47 00 MA02 AR0**
47 03 B401 AS0	**47 00 MA02 AS0**
47 03 B401 AM0	**47 00 MA02 AM0**

4703 B402 A00
4703 B402 AW0
4703 B402 AR0
4703 B402 AS0
4703 B402 AM0

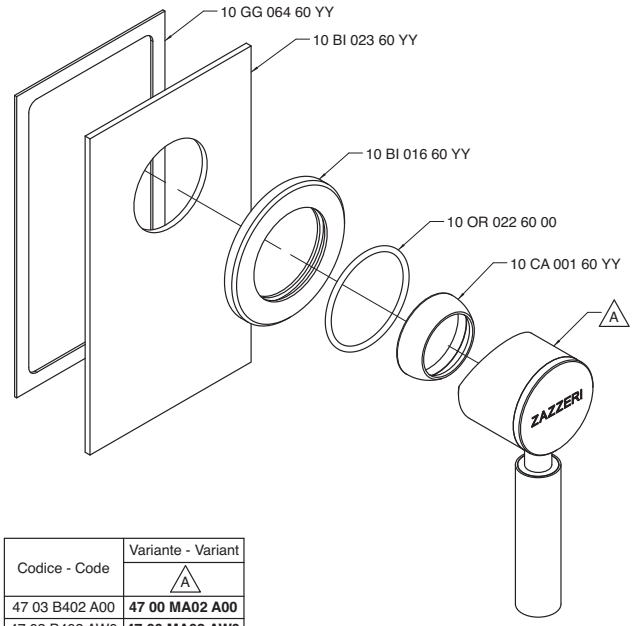

Codice - Code	Variante - Variant A
47 03 B402 A00	**47 00 MA02 A00**
47 03 B402 AW0	**47 00 MA02 AW0**
47 03 B402 AR0	**47 00 MA02 AR0**
47 03 B402 AS0	**47 00 MA02 AS0**
47 03 B402 AM0	**47 00 MA02 AM0**

INDEX - 66

6600 0412 A00 66.007
6600 0413 A00 66.011
6600 0701 A00 66.016
6600 0701 AF0 66.016
6600 0702 A00 66.016
6600 0702 AF0 66.016
6600 1100 A00 66.002
6600 1100 AF0 66.002
6600 1101 A00 66.014
6600 1101 AF0 66.014
6600 1102 A00 66.015
6600 1102 AF0 66.015
6600 1103 A00 66.004
6600 1103 AF0 66.004
6600 1110 A00 66.003
6600 1110 AF0 66.003
6600 1201 A00 66.005
6600 1201 AF0 66.005
6600 1400 A00 66.006
6600 1400 AF0 66.006
6600 1401 A00 66.008
6600 1401 AF0 66.008
6600 1402 A00 66.010
6600 1402 AF0 66.010
6600 1606 A00 66.009
6600 1606 AF0 66.009
6600 A100 A00 66.016
6600 A100 AF0 66.016
6600 A110 A00 66.016
6600 A110 AF0 66.016
6600 A111 A00 66.017
6600 A111 AF0 66.017
6600 A112 A00 66.017
6600 A112 AF0 66.017
6600 A113 A00 66.017
6600 A113 AF0 66.017
6600 A201 A00 66.017
6600 A201 AF0 66.017
6600 A414 A00 66.018
6600 A701 A00 66.018
6600 A701 AF0 66.018
6600 A702 A00 66.018
6600 A702 AF0 66.018
6600 AS01 A00 66.018
6600 B401 A00 66.019
6600 B401 AF0 66.019
6600 B402 A00 66.019
6600 B402 AF0 66.019
6600 BD01 A00 66.019
6600 GE01 A00 66.019
6600 LA01 A00 66.020
6600 LA02 A00 66.020
6600 MA01 A00 66.020
6600 MA02 A00 66.020
6600 MA03 A00 66.020
6600 MA04 A00 66.020
6600 S414 A00 66.012
6600 T414 A00 66.013

Strelitzia - 66

6600 1100 A00
6600 1100 AF0

Monocomando lavabo

Single lever washbasin mixer
Waschtisch-Einhandbatterie
Monomando lavabo
Mitigeur lavabo

Codice - Code	Variante - Variant A
66 00 1100 A00	**66 00 A100 A00**
66 00 1100 AF0	**66 00 A100 AF0**

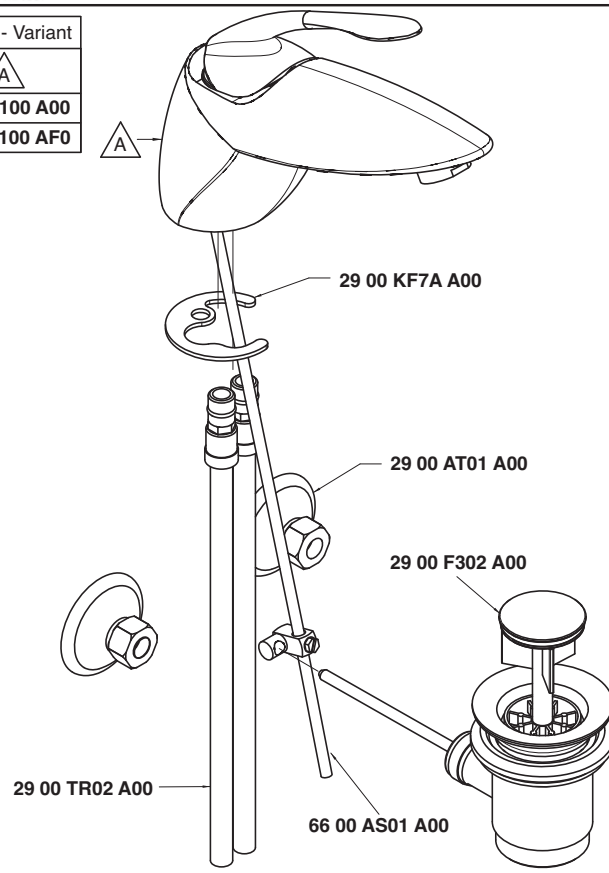

Condizioni di prova - Test conditions

Acqua calda - Hot water: **60±2 °C**
Acqua fredda - Cold water: **20±2 °C**
Classe areatore - Aerator class: **0**

P [bar]	Q l/min
0,1	3,3
0,2	5,1
0,5	8,0
1	11,3
1,5	13,7
2	15,8
2,5	17,6
3	19,8
3,5	21,4
4	22,7
4,5	24,4
5	25,6

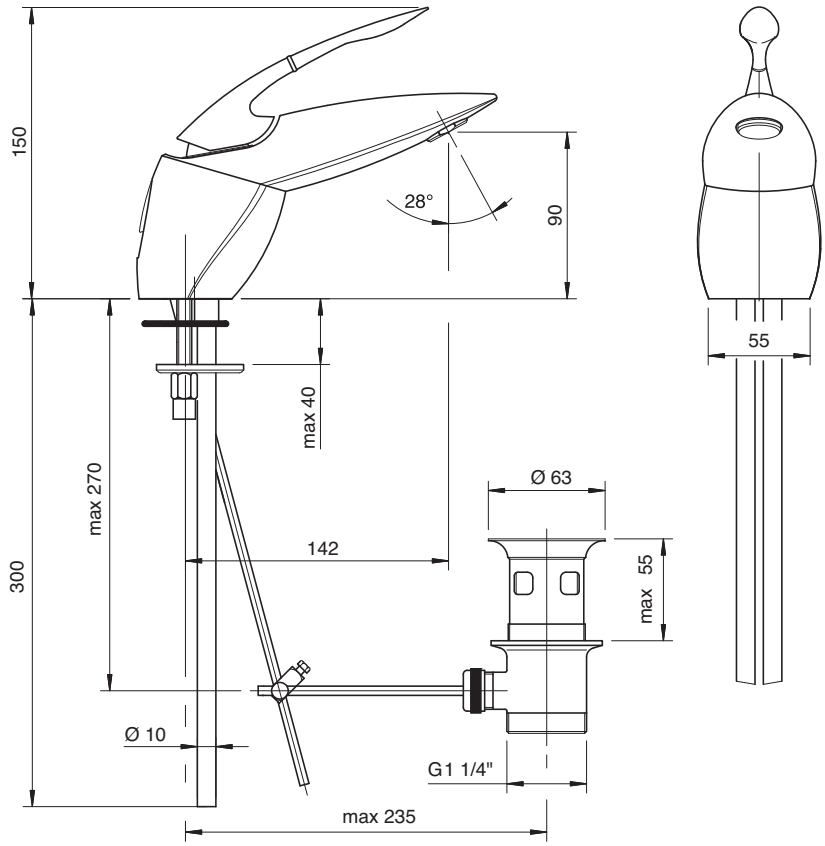

6600 1110 A00
6600 1110 AF0

Monocomando lavabo piccolo

Single lever washbasin mixer
WT-Einhandbatt., kl. Modell
Monomando lavabo pequeño
Mitigeur lave-mains

Codice - Code	Variante - Variant A
66 00 1110 A00	**66 00 A110 A00**
66 00 1110 AF0	**66 00 A110 AF0**

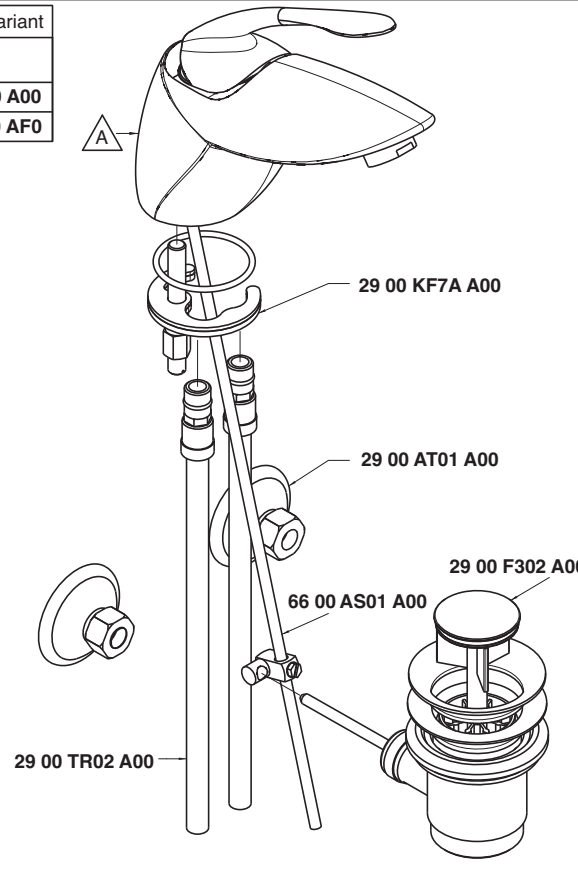

Condizioni di prova - Test conditions

Acqua calda - Hot water: **60±2 °C**
Acqua fredda - Cold water: **20±2 °C**
Classe areatore - Aerator class: **0**

P [bar]	Q l/min
0,1	3,3
0,2	5,1
0,5	8,0
1	11,3
1,5	13,7
2	15,8
2,5	17,6
3	19,8
3,5	21,4
4	22,7
4,5	24,4
5	25,6

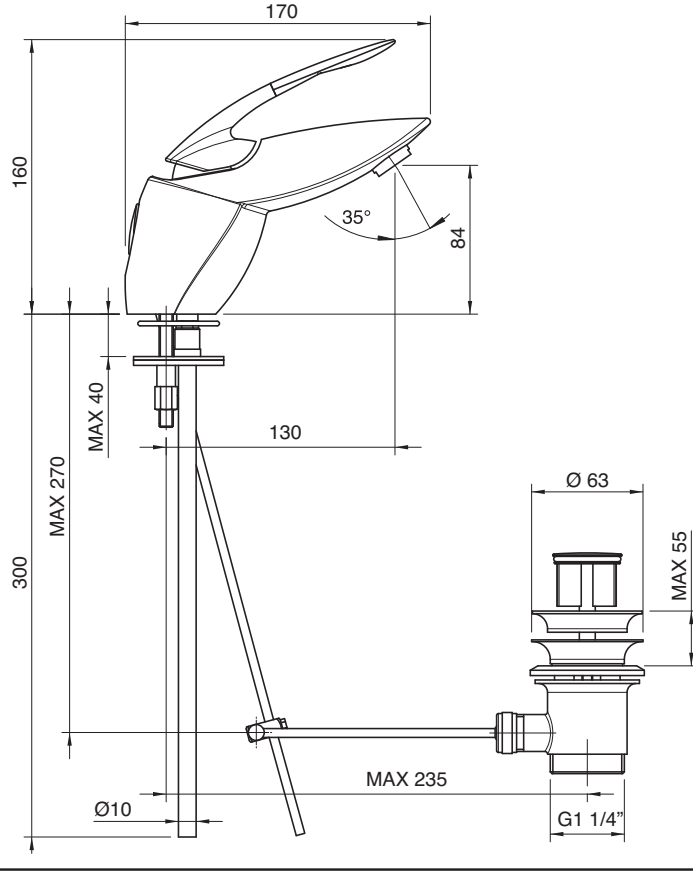

6600 1103 A00
6600 1103 AF0

Batteria lavabo a incasso - completa

Built-in washbasin set, complete
Waschtischbatterie UP-Mont. komplett
Batería lavabo de empotrar completa
Mélangeur lavabo à encastrer, complet

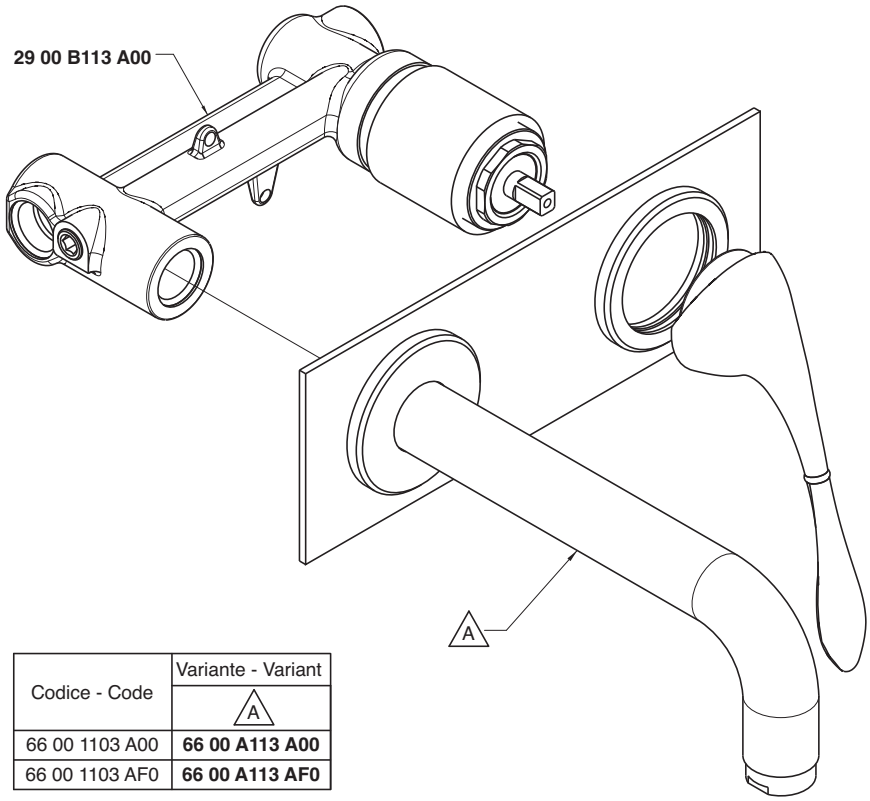

Codice - Code	Variante - Variant A
66 00 1103 A00	**66 00 A113 A00**
66 00 1103 AF0	**66 00 A113 AF0**

Condizioni di prova - Test conditions

Acqua calda - Hot water:	**60±2 °C**
Acqua fredda - Cold water:	**20±2 °C**
Classe areatore - Aerator class:	**0**

P [bar]	Q l/min
0,1	
0,2	
0,5	7,4
1,0	10,5
1,5	12,7
2,0	14,6
2,5	16,4
3,0	17,9
3,5	19,3
4,0	20,7
4,5	22,0
5,0	23,0

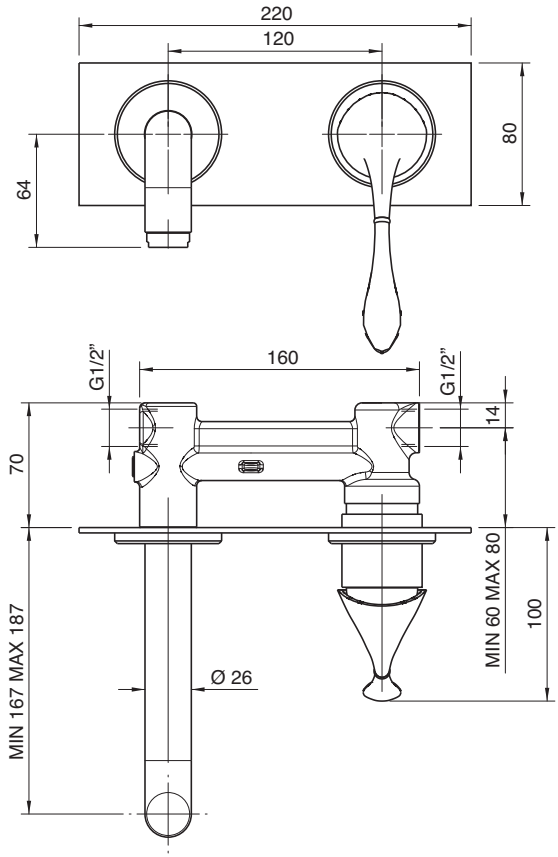

6600 1201 A00
6600 1201 AF0

Monocomando bidet

Single lever bidet mixer
Bidet-Einhandbatterie
Monomando bidé
Mitigeur bidet

Codice - Code	Variante - Variant A
66 00 1201 A00	**66 00 A201 A00**
66 00 1201 AF0	**66 00 A201 AF0**

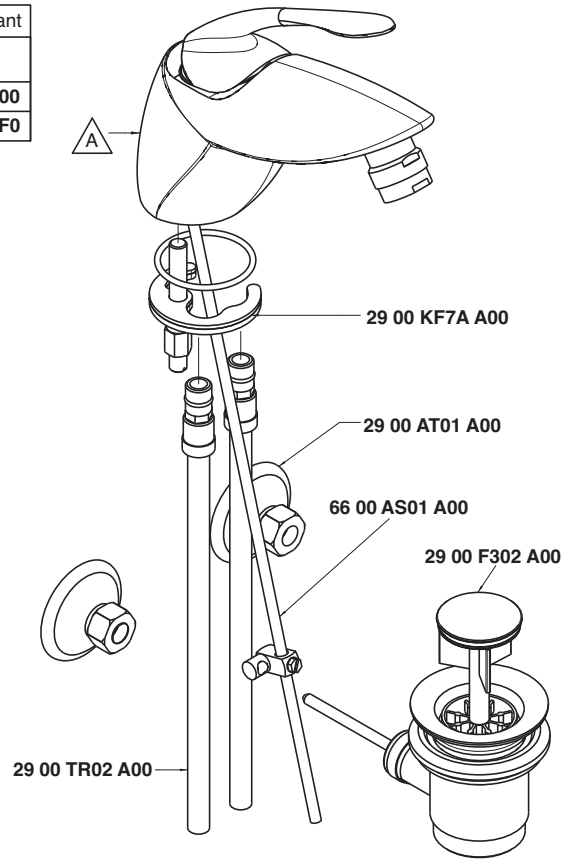

Condizioni di prova - Test conditions

Acqua calda - Hot water: **60±2**
Acqua fredda - Cold water: **20±2**
Classe areatore - Aerator class: **B**

P [bar]	Q l/min
0,10	
0,20	
0,50	7,22
1,00	10,30
1,50	12,70
2,00	14,70
2,50	16,30
3,00	17,90
3,50	19,50
4,00	20,90
4,50	22,10
5,00	23,50

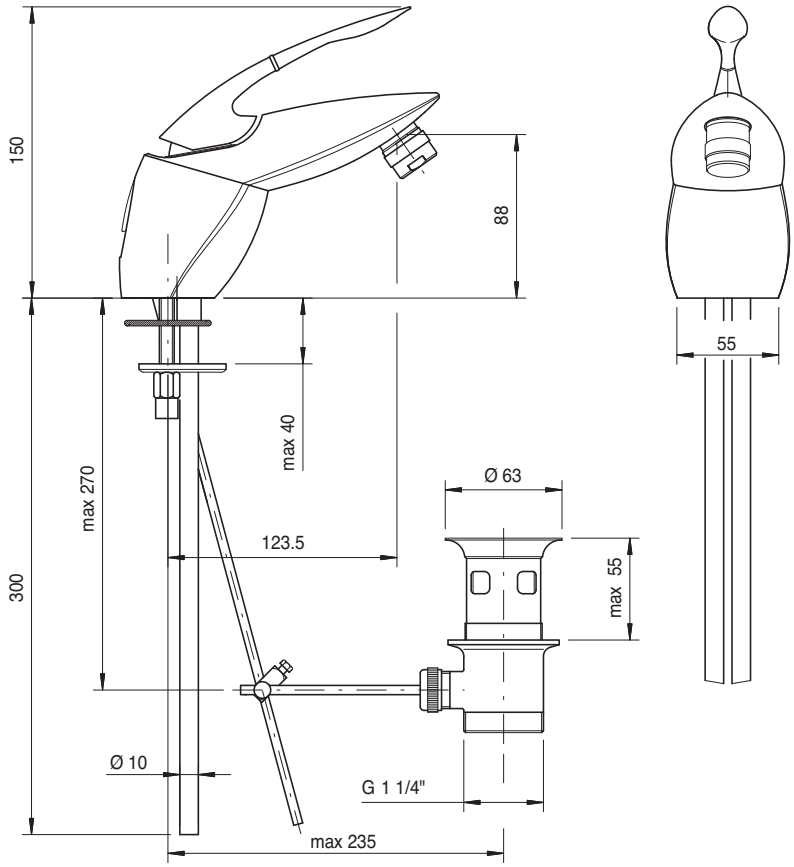

6600 1400 A00
6600 1400 AF0

Monocomando vasca completo

Single lever bathtub mixer, complete
Wannen-Einhandbatterie komplett
Monomando bañera completo
Mitigeur bain/douche complet

Codice - Code	Variante - Variant A
66 00 1400 A00	**66 00 0701 A00**
66 00 1400 AF0	**66 00 0701 AF0**

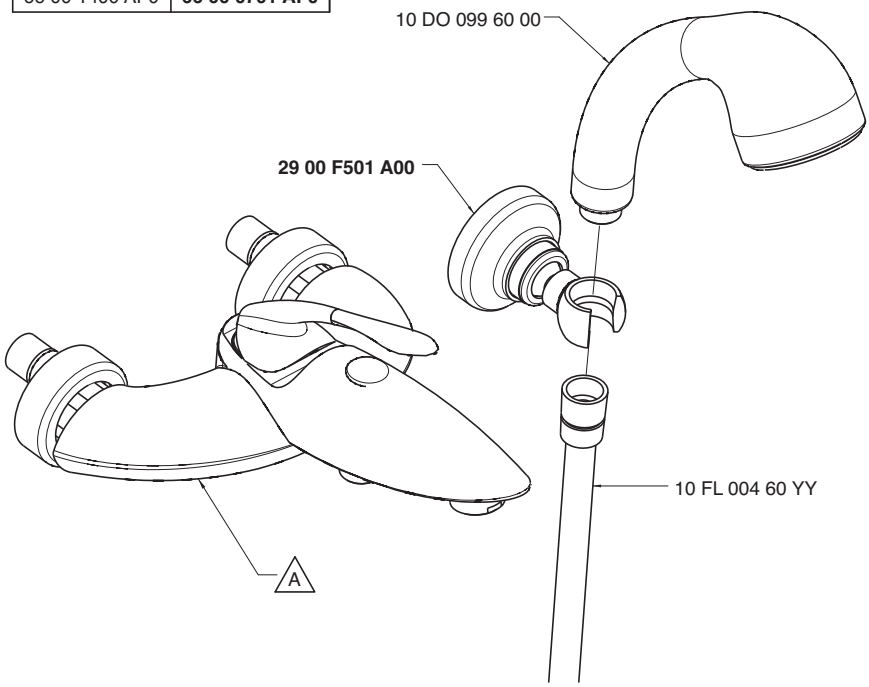

Monocomando vasca - Bathtub mixer
Condizioni di prova - Test conditions

Acqua calda - Hot water: **60±2**
Acqua fredda - Cold water: **20±2**
Classe areatore - Aerator class: **C**

P [bar]	Q l/min
0,10	
0,20	
0,50	8,50
1,00	12,00
1,50	14,70
2,00	16,90
2,50	18,90
3,00	20,70
3,50	22,50
4,00	23,90
4,50	25,40
5,00	26,60

Doccetta - Hand shower
Condizioni di prova - Test conditions

Acqua calda - Hot water: **60±2**
Acqua fredda - Cold water: **20±2**

P [bar]	Q l/min
0,10	
0,20	
0,50	5,40
1,00	7,70
1,50	9,00
2,00	10,80
2,50	12,20
3,00	13,40
3,50	14,70
4,00	15,70
4,50	16,90
5,00	17,90

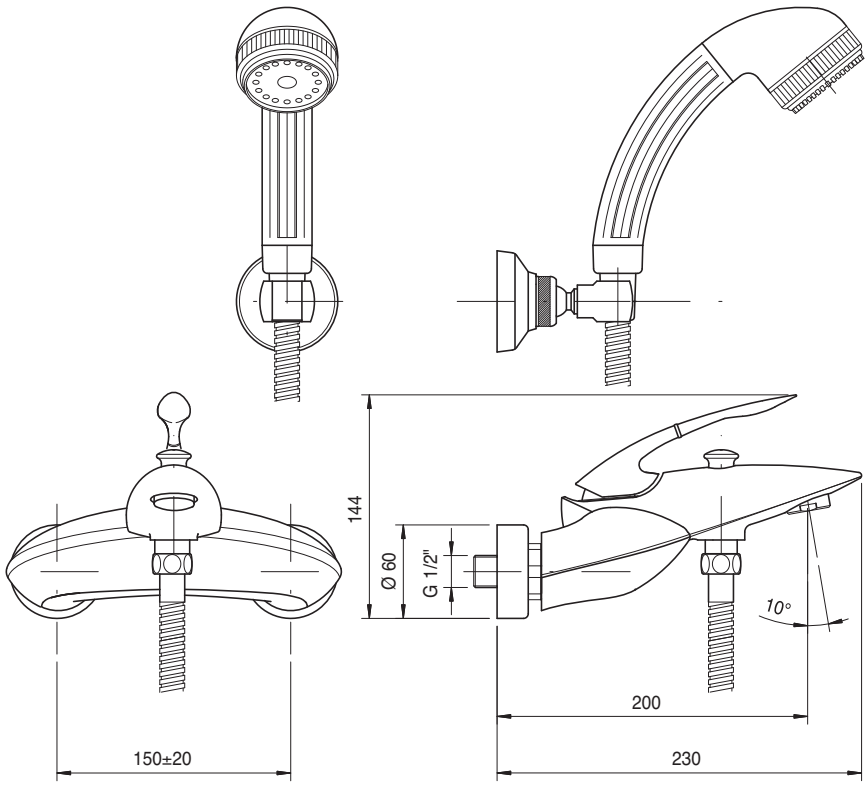

6600 0412 A00

Set doccia

Shower set
Duschgarnitur
Juego de ducha
Garnitur de douche

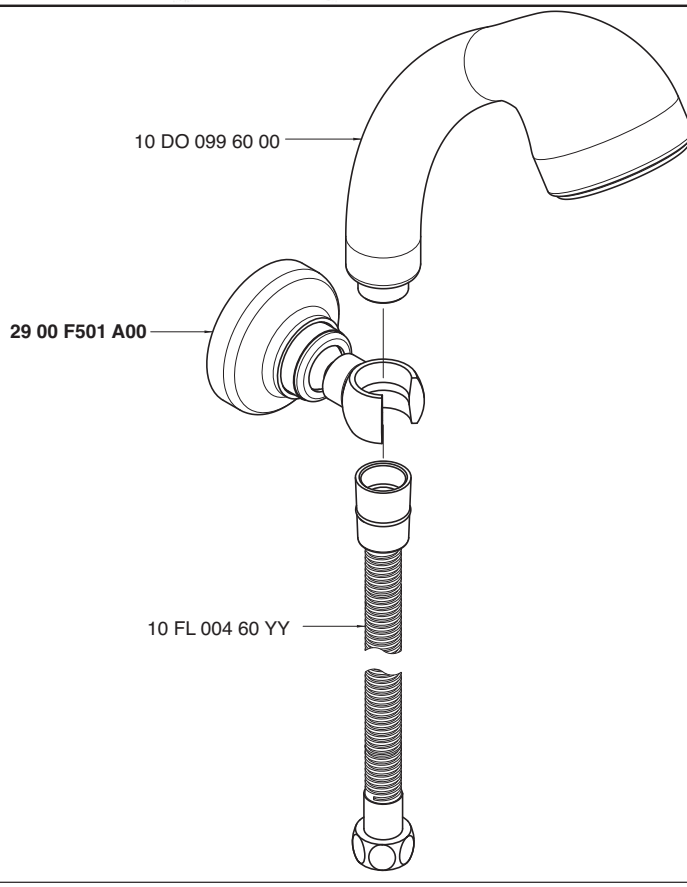

Condizioni di prova - Test conditions

Acqua calda - Hot water: **60±2**
Acqua fredda - Cold water: **20±2**

P [bar]	Q l/min
0,10	
0,20	
0,50	5,40
1,00	7,70
1,50	9,00
2,00	10,80
2,50	12,20
3,00	13,40
3,50	14,70
4,00	15,70
4,50	16,90
5,00	17,90

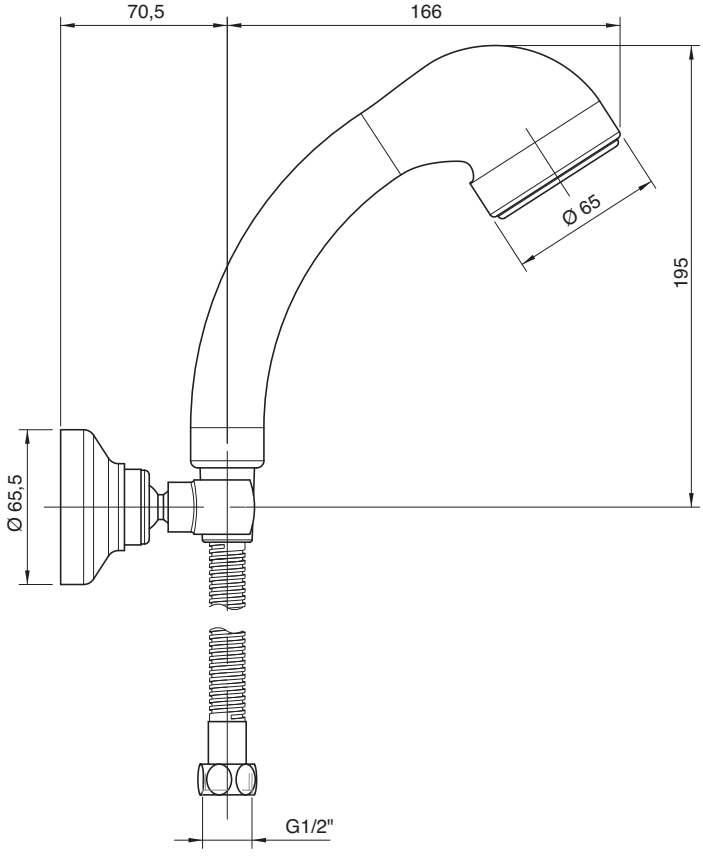

6600 1401 A00
6600 1401 AF0

Miscelatore incasso con deviatore - completo

Built-in single lever bathtub mixer
Wannen-Einhandb. UP-Mont
Monomando bañera empotrado completo
Mitigeur bain/douche à encastrer complet

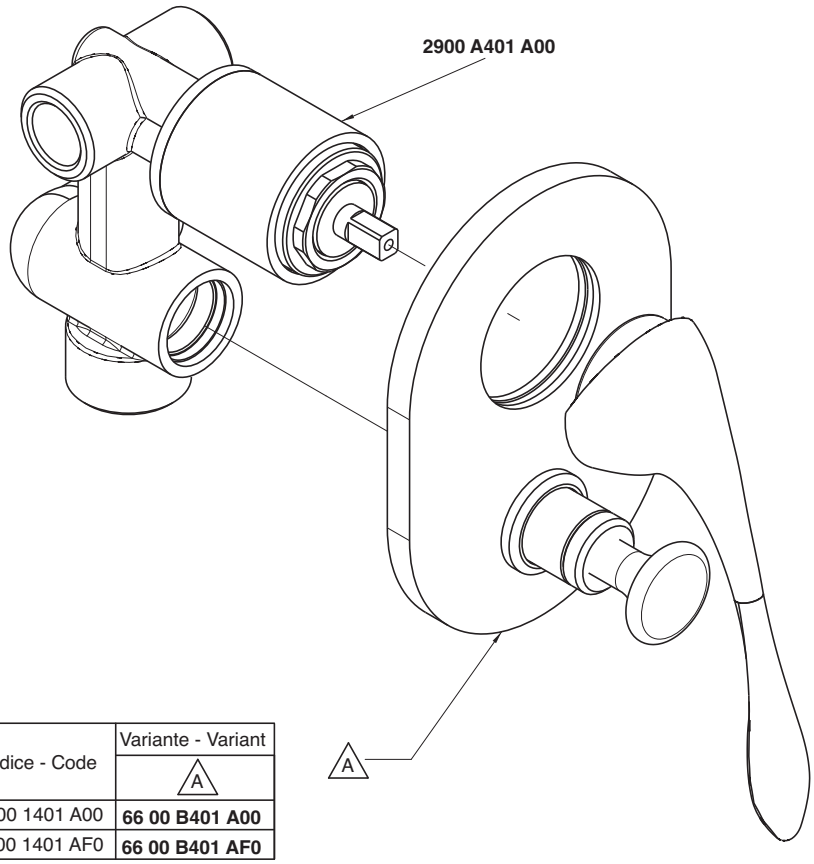

Codice - Code	Variante - Variant A
66 00 1401 A00	**66 00 B401 A00**
66 00 1401 AF0	**66 00 B401 AF0**

Uscita G 1/2" - Exit G 1/2"
Condizioni di prova - Test conditions
Acqua calda - Hot water: **60±2**
Acqua fredda - Cold water: **20±2**

P [bar]	Q l/min
0,1	
0,2	
0,5	11,3
1,0	15,9
1,5	19,4
2,0	22,4
2,5	25,0
3,0	27,5
3,5	29,7
4,0	31,8
4,5	33,8
5,0	35,5

Uscita G 3/4" - Exit G 3/4"
Condizioni di prova - Test conditions
Acqua calda - Hot water: **60±2**
Acqua fredda - Cold water: **20±2**

P [bar]	Q l/min
0,1	
0,2	
0,5	11,0
1,0	15,3
1,5	18,7
2,0	21,6
2,5	24,0
3,0	26,3
3,5	28,3
4,0	30,3
4,5	32,1
5,0	33,9

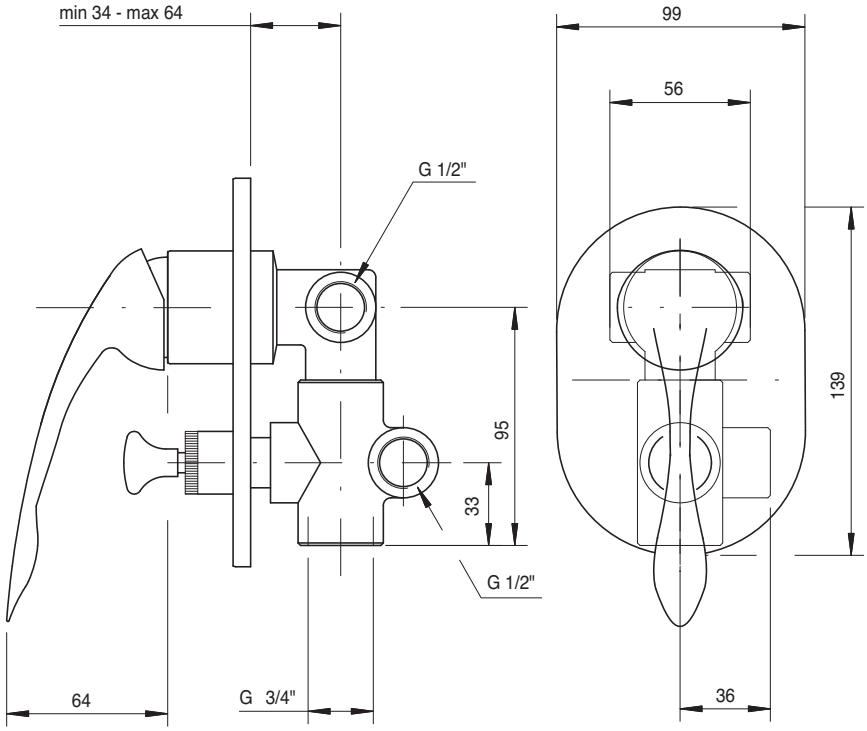

6600 1606 A00
6600 1606 AF0

Monocomando doccia esterno

External single lever shower mixer
Brause-Einhandb. Wandmont.
Monomando ducha externo
Mitigeur douche mural

Codice - Code	Variante - Variant A
66 00 1606 A00	**66 00 0702 A00**
66 00 1606 AF0	**66 00 0702 AF0**

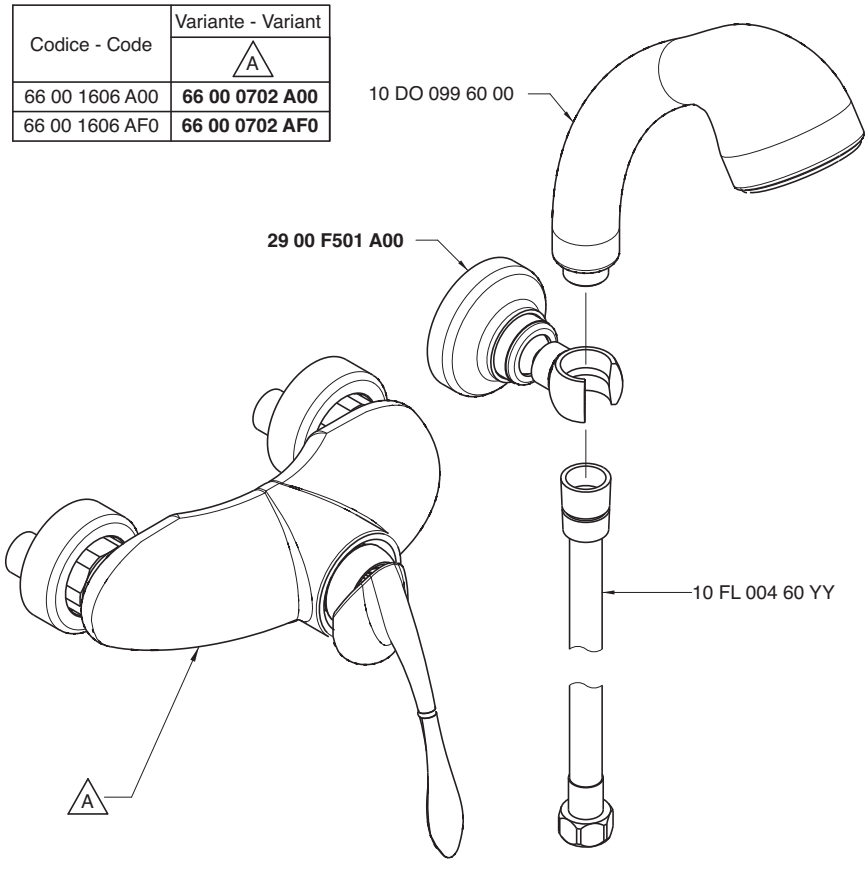

Condizioni di prova - Test conditions

Acqua calda - Hot water: **60±2 °C**
Acqua fredda - Cold water: **20±2 °C**
Classe areatore - Aerator class: **0**

P [bar]	Q l/min
0,1	
0,2	
0,5	5,4
1,0	7,7
1,5	9,0
2,0	10,8
2,5	12,2
3,0	13,4
3,5	14,7
4,0	15,7
4,5	16,9
5,0	17,9

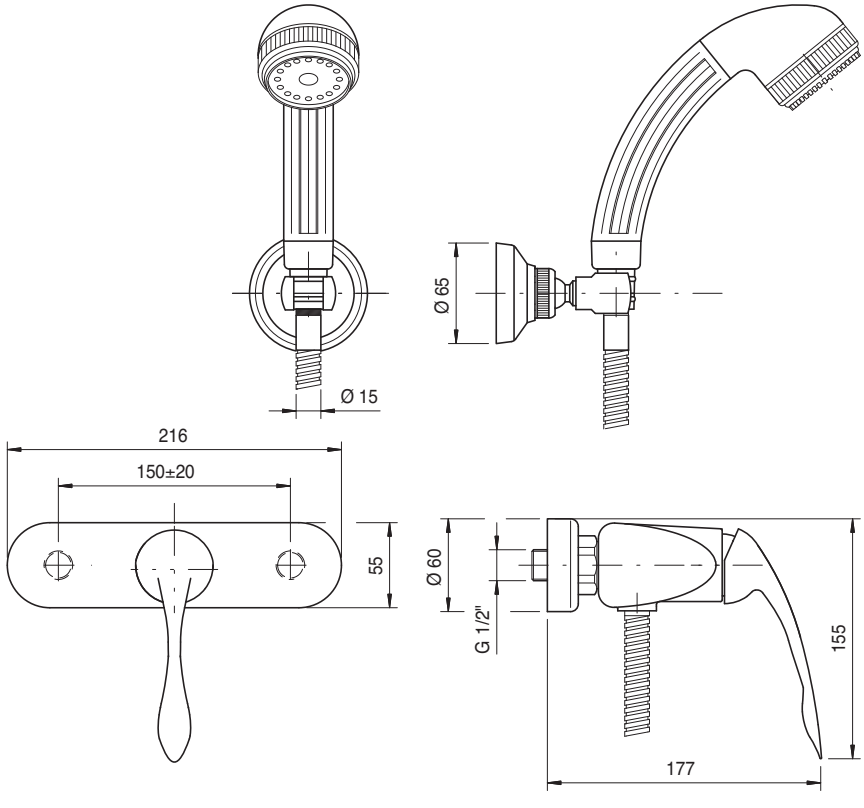

6600 1402 A00
6600 1402 AF0

Miscelatore incasso - completo

Built-in single lev. shower
Brause-Einhandb. UP-Mont.
Monom. ducha empotrado completo
Mitigeur douche à encastrer complet

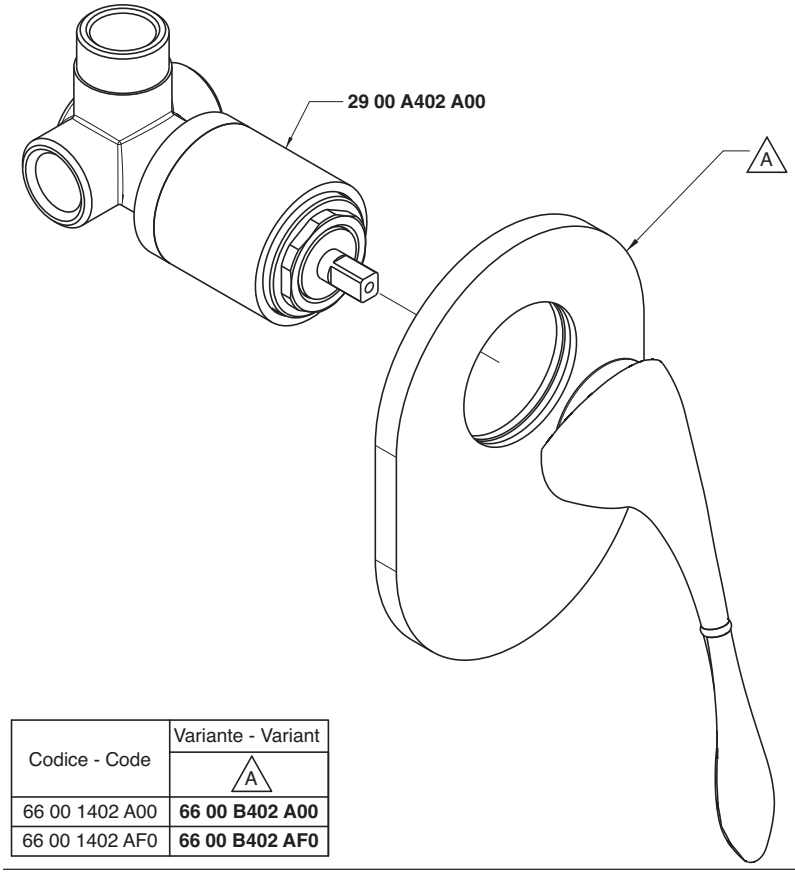

Codice - Code	Variante - Variant A
66 00 1402 A00	**66 00 B402 A00**
66 00 1402 AF0	**66 00 B402 AF0**

Condizioni di prova - Test conditions

Acqua calda - Hot water: **60±2**
Acqua fredda - Cold water: **20±2**

P [bar]	Q l/min
0,10	
0,20	
0,50	10,50
1,00	15,00
1,50	18,40
2,00	21,30
2,50	23,80
3,00	26,10
3,50	28,20
4,00	30,40
4,50	32,20
5,00	33,90

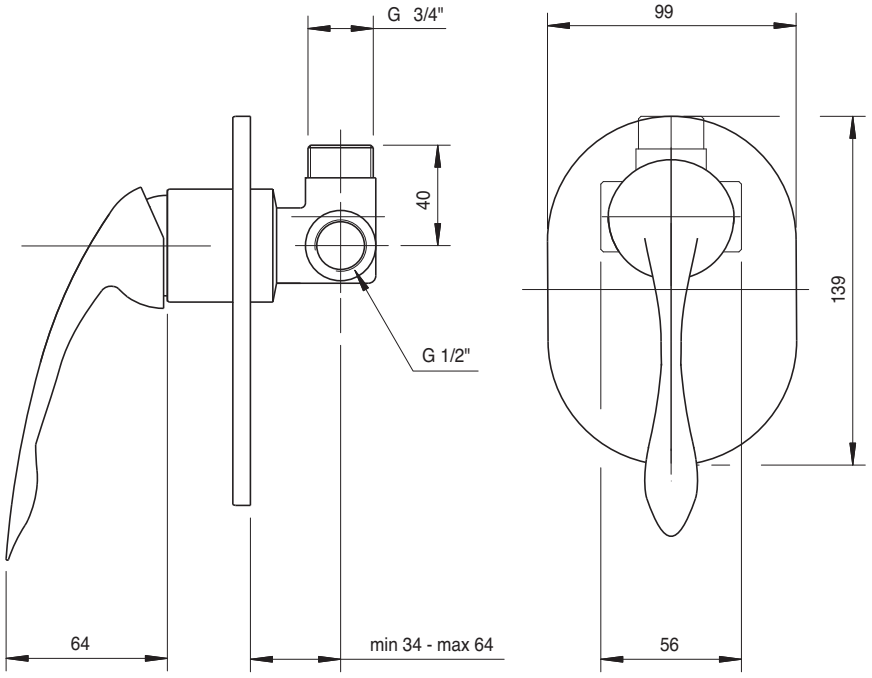

6600 0413 A00

Set doccia

Shower set
Duschgarnitur
Juego de ducha
Garniture de douche

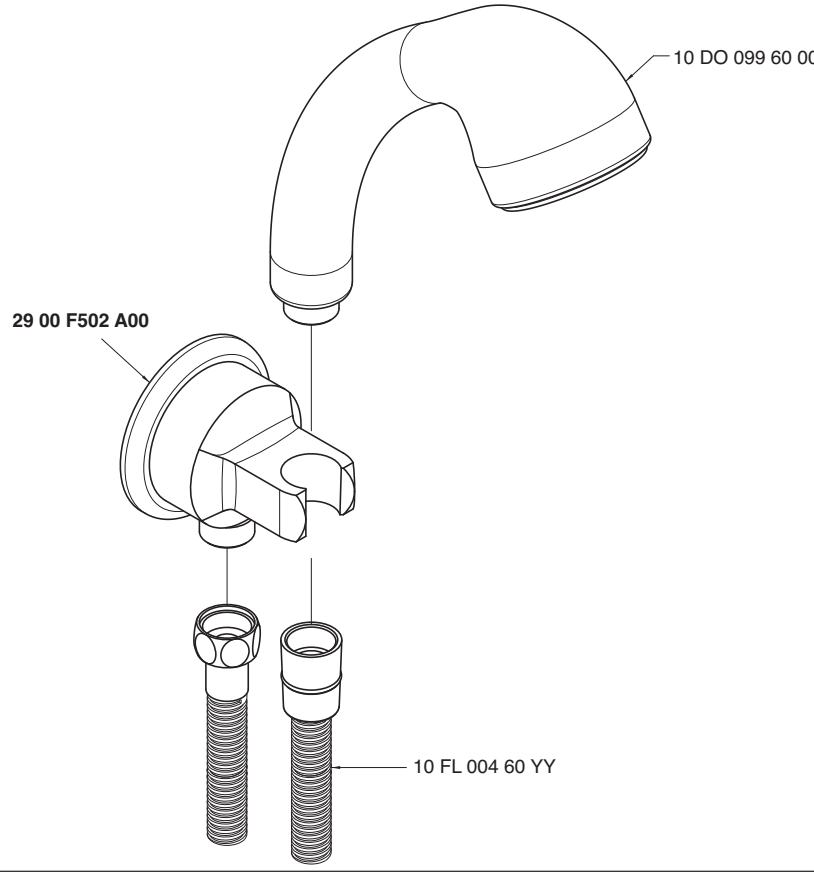

Condizioni di prova - Test conditions

Acqua calda - Hot water: **60±2**
Acqua fredda - Cold water: **20±2**

P [bar]	Q l/min
0,1	
0,2	
0,5	5,4
1,0	7,7
1,5	9,0
2,0	10,8
2,5	12,2
3,0	13,4
3,5	14,7
4,0	15,7
4,5	16,9
5,0	17,9

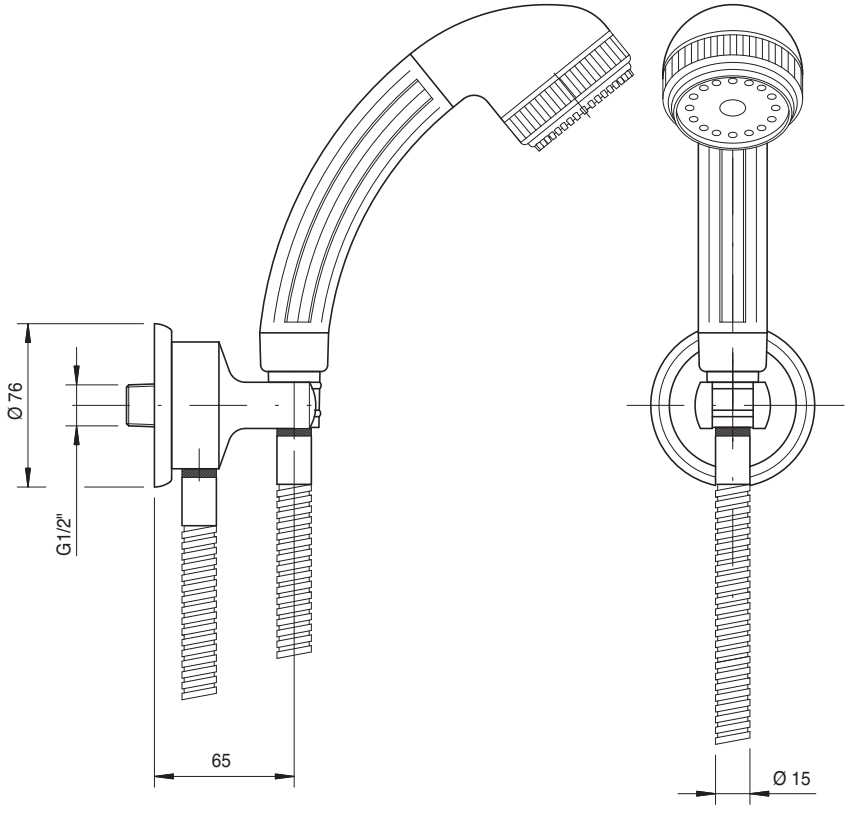

6600 S414 A00

Asta saliscendi con doccetta

Shower with sliding bar
Duschgarn. m. Gleitstange
Ducha con corredera
Garniture douche avec barre coulissante

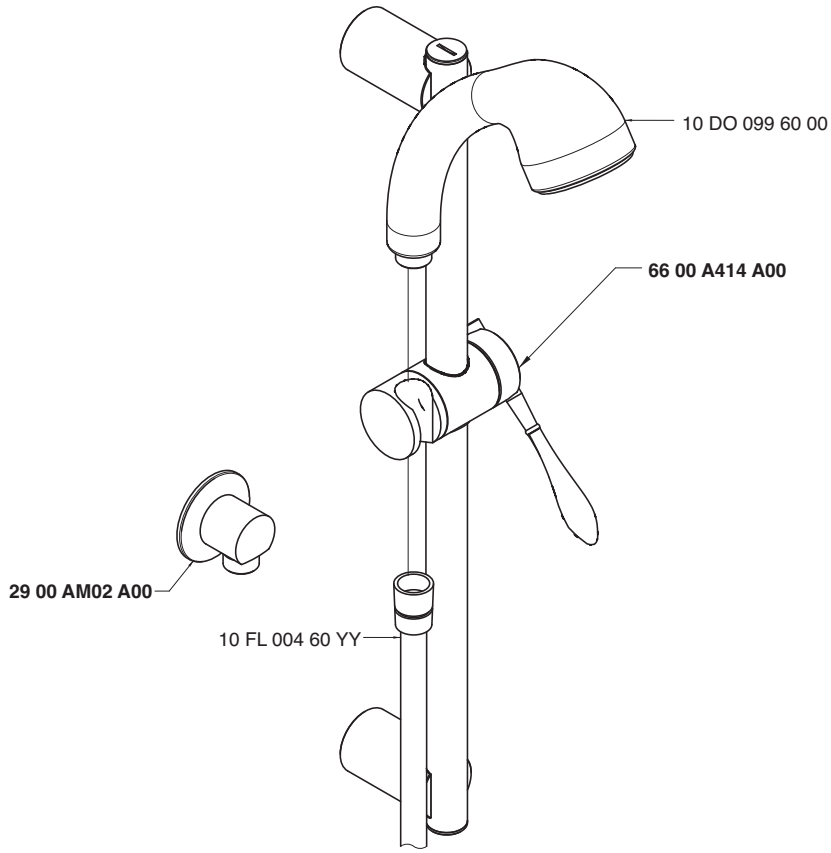

Condizioni di prova - Test conditions

Acqua calda - Hot water: **60±2**
Acqua fredda - Cold water: **20±2**

P [bar]	Q l/min
0,1	
0,2	
0,5	5,4
1,0	7,7
1,5	9,0
2,0	10,8
2,5	12,2
3,0	13,4
3,5	14,7
4,0	15,7
4,5	16,9
5,0	17,9

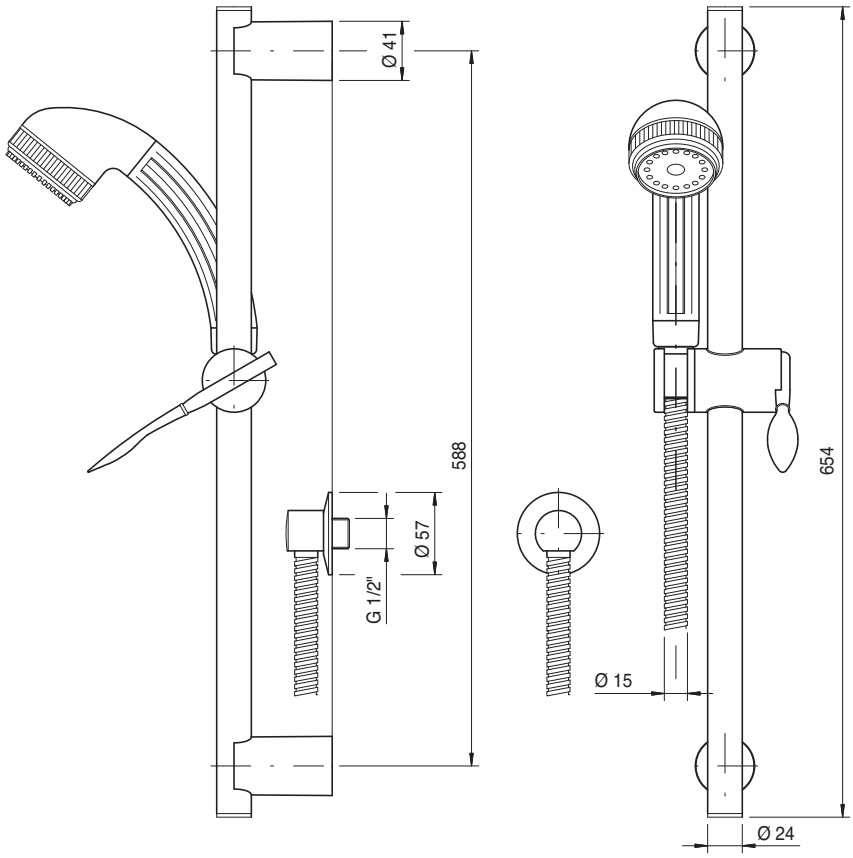

6600 T414 A00

Asta saliscendi con doccetta

Shower with sliding bar
Duschgarn. m. Gleitstange
Ducha con corredera
Garniture douche avec barre coulissante

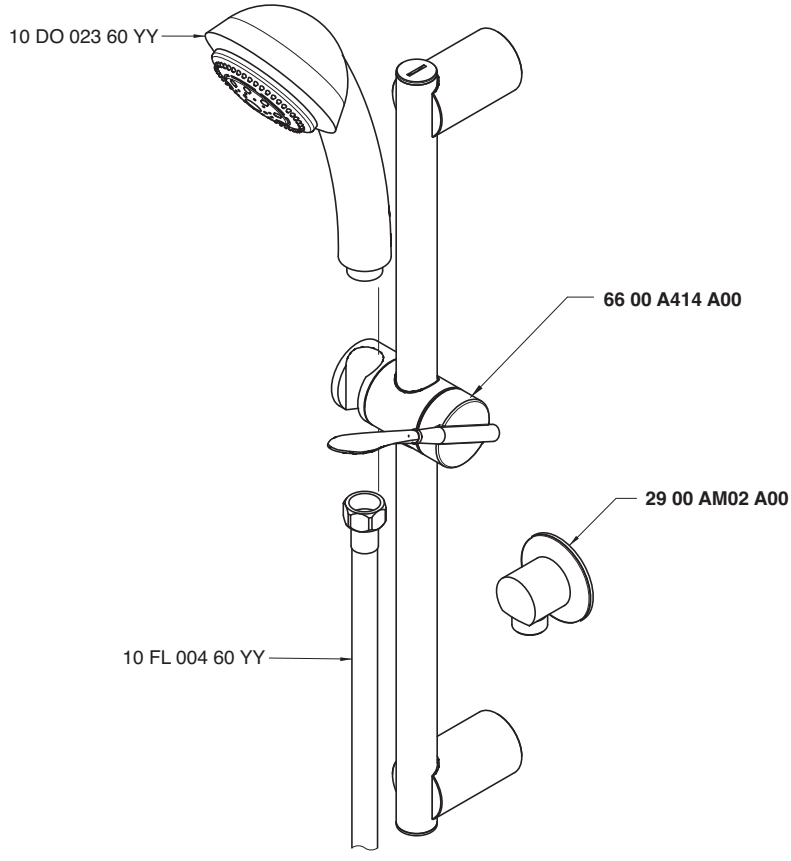

Condizioni di prova - Test conditions

Acqua calda - Hot water:	**60±2 °C**
Acqua fredda - Cold water:	**20±2 °C**
Classe areatore - Aerator class:	**0**

P [bar]	Q l/min
0,1	
0,2	
0,5	4,9
1,0	7,0
1,5	8,6
2,0	9,8
2,5	10,7
3,0	11,2
3,5	11,3
4,0	11,3
4,5	11,3
5,0	11,5

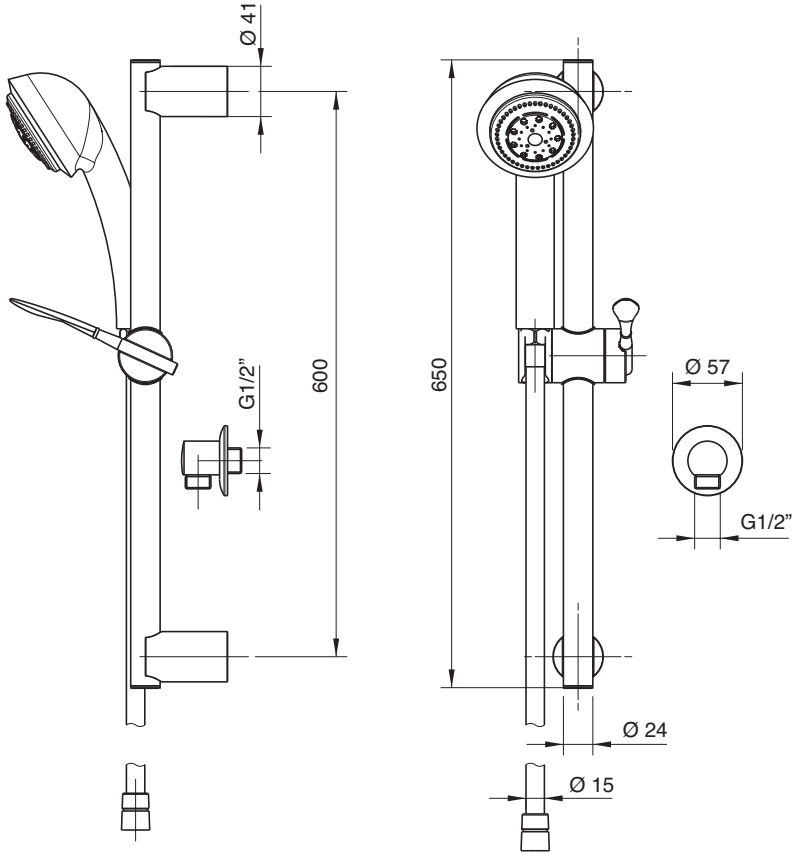

6600 1101 A00
6600 1101 AF0

Monocomando lavello collo girevole

Single lever sink mixer with revolving spout
Spülb.-Einhandbatterie mit Schwenkauslauf
Monomando fregadero caño giratorio
Mitigeur évier bec orientable

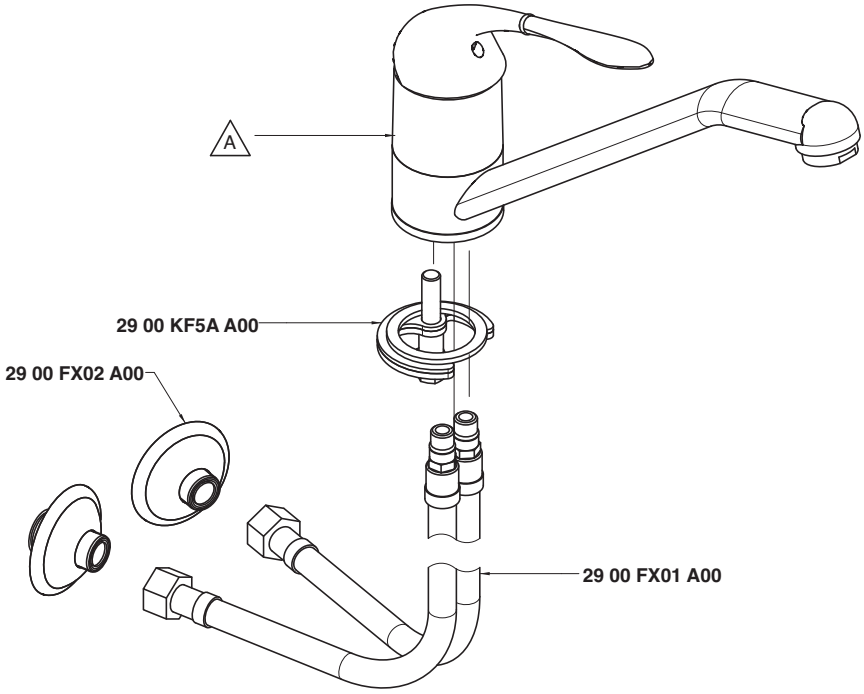

Codice - Code	Variante - Variant A
66 00 1101 A00	**66 00 A111 A00**
66 00 1101 AF0	**66 00 A111 AF0**

Condizioni di prova - Test conditions

Acqua calda - Hot water:	**60±2**
Acqua fredda - Cold water:	**20±2**
Classe areatore - Aerator class:	**B**

P [bar]	Q l/min
0,1	
0,2	
0,5	6,4
1,0	8,9
1,5	10,9
2,0	12,6
2,5	14,1
3,0	15,4
3,5	16,7
4,0	17,9
4,5	18,9
5,0	19,9

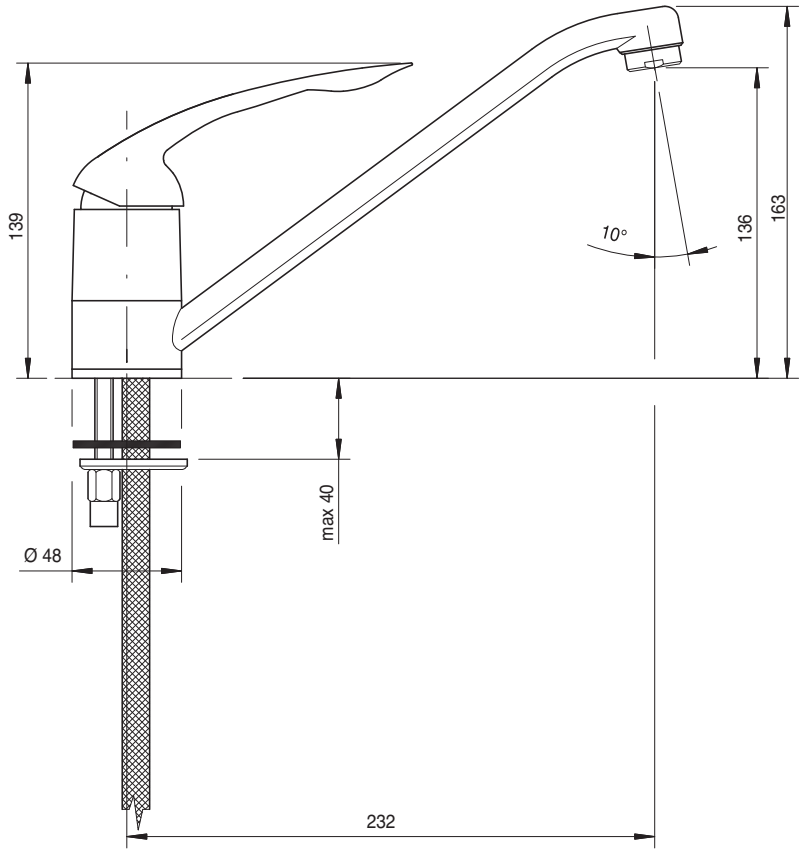

6600 1102 A00
6600 1102 AF0

Monocomando lavello collo girevole doccetta estraibile

Single lever sink mixer with revolving spout and removable shower
Spülb.-Einhandbatterie mit Schwenkauslauf und herausz. Brause
Monomando fregadero caño giratorio ducha extraíble
Mitigeur évier bec orientable, douchette

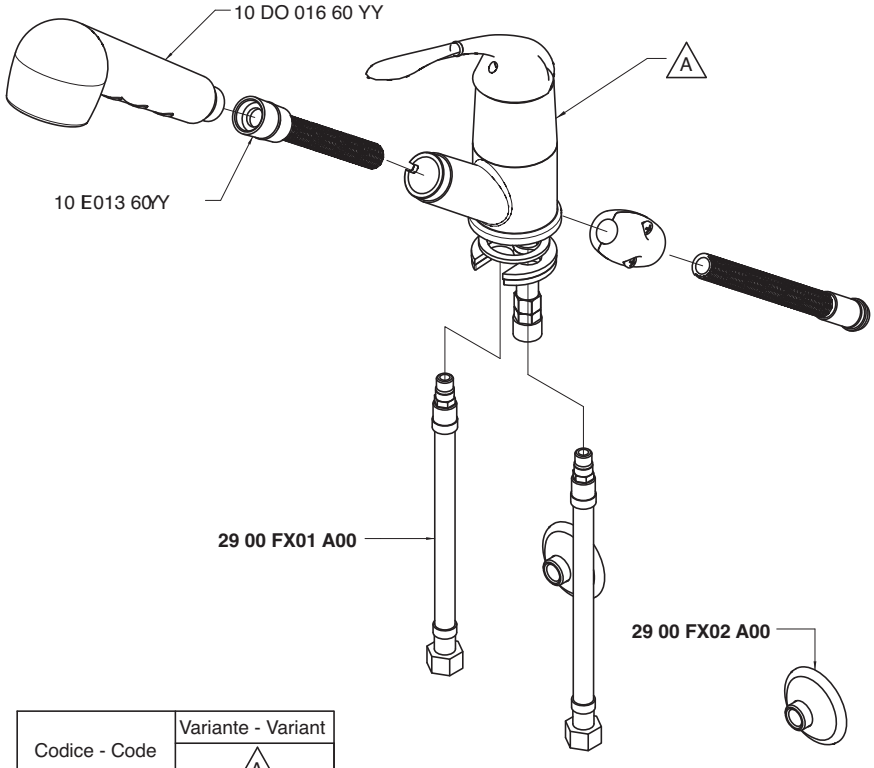

Codice - Code	Variante - Variant A
66 00 1102 A00	**66 00 A112 A00**
66 00 1102 AF0	**66 00 A112 AF0**

Condizioni di prova - Test conditions

Acqua calda - Hot water: **60±2**
Acqua fredda - Cold water: **20±2**

P [bar]	Q l/min
0,1	
0,2	
0,5	4,7
1,0	6,8
1,5	8,4
2,0	9,8
2,5	11,1
3,0	12,3
3,5	13,4
4,0	14,4
4,5	15,4
5,0	16,3

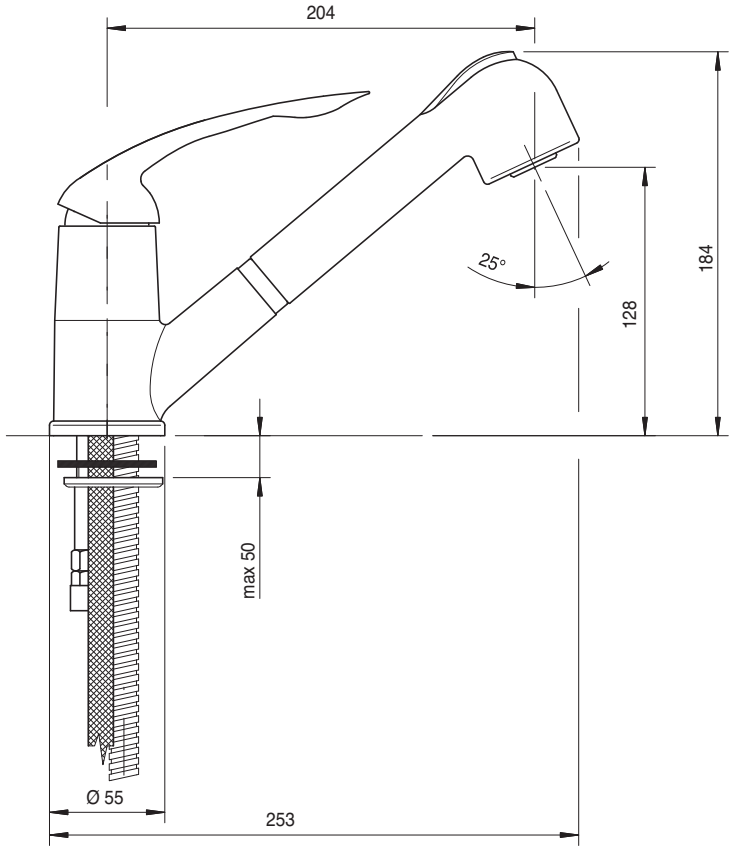

6600 0701 A00
6600 0701 AF0

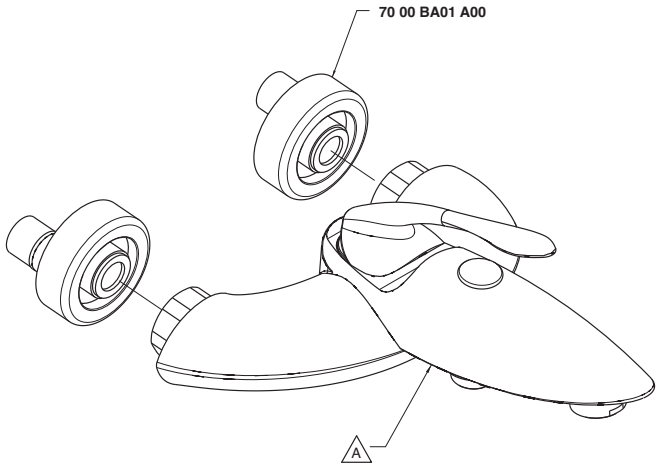

Codice - Code	Variante - Variant A
66 00 0701 A00	**66 00 A701 A00**
66 00 0701 AF0	**66 00 A701 AF0**

6600 0702 A00
6600 0702 AF0

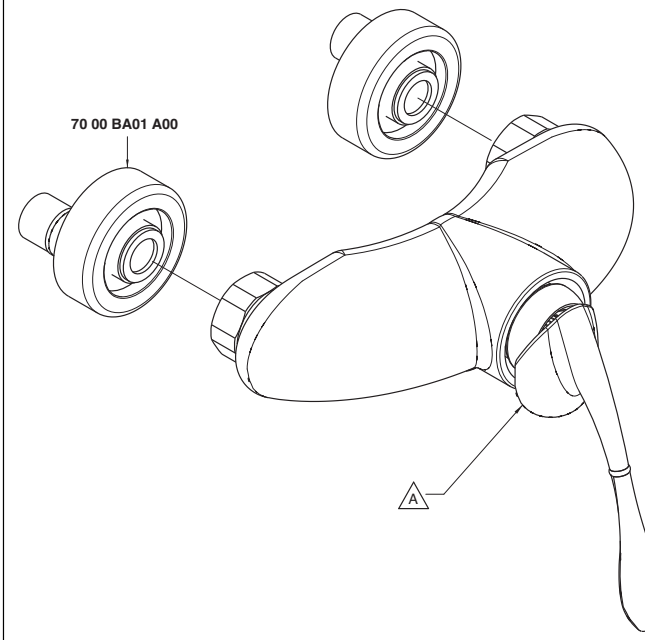

Codice - Code	Variante - Variant A
66 00 0702 A00	**66 00 A702 A00**
66 00 0702 AF0	**66 00 A702 AF0**

6600 A100 A00
6600 A100 AF0

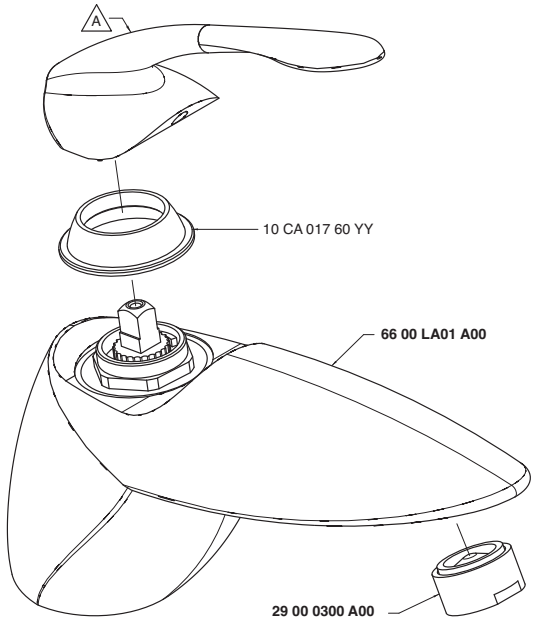

Codice - Code	Variante - Variant A
66 00 A100 A00	**66 00 MA01 A00**
66 00 A100 AF0	**66 00 MA02 A00**

6600 A110 A00
6600 A110 AF0

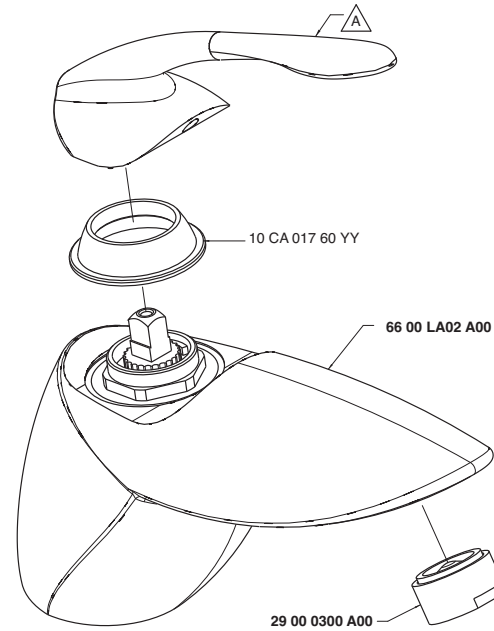

Codice - Code	Variante - Variant A
66 00 A110 A00	**66 00 MA01 A00**
66 00 A110 AF0	**66 00 MA02 A00**

6600 A111 A00
6600 A111 AF0

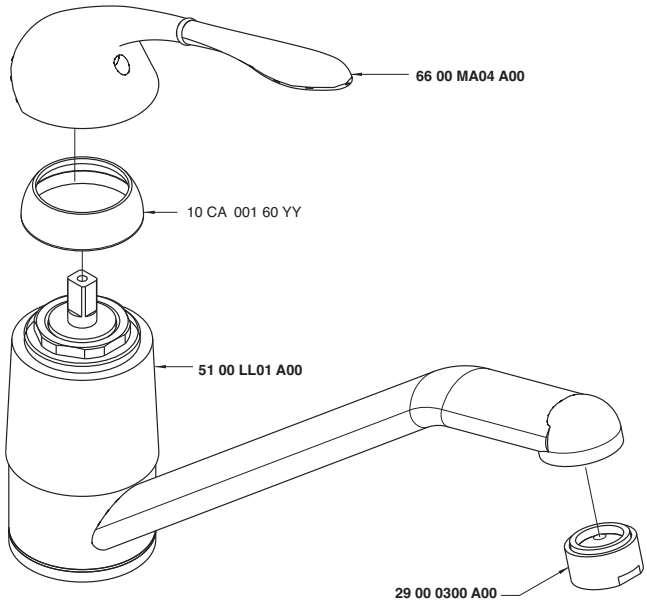

6600 A112 A00
6600 A112 AF0

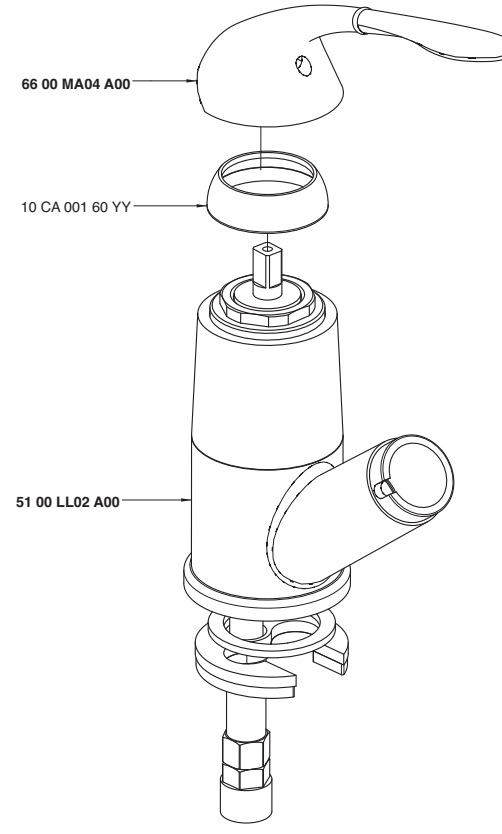

6600 A113 A00
6600 A113 AF0

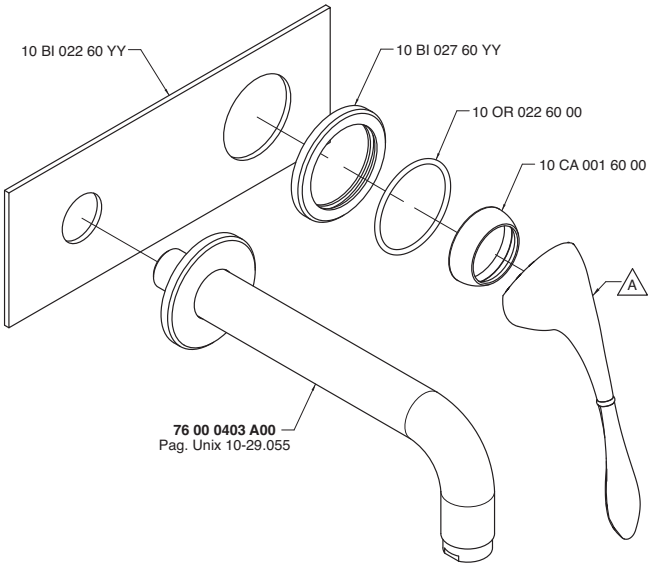

Codice - Code	Variante - Variant
	A
66 00 A113 A00	**66 00 MA03 A00**
66 00 A113 AF0	**66 00 MA04 A00**

6600 A201 A00
6600 A201 AF0

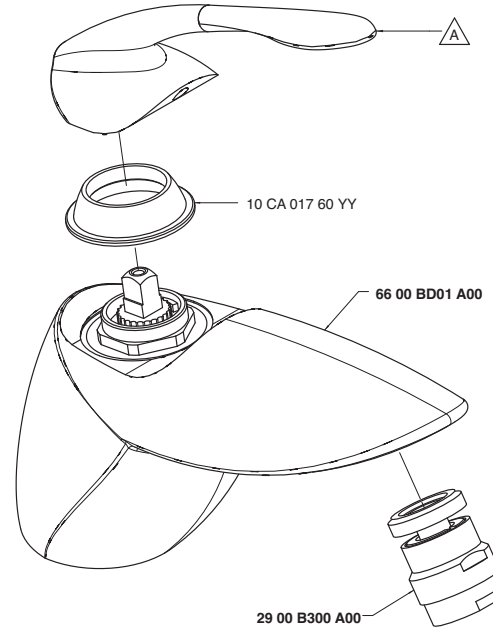

Codice - Code	Variante - Variant
	A
66 00 A201 A00	**66 00 MA01 A00**
66 00 A201 AF0	**66 00 MA02 A00**

6600 A414 A00

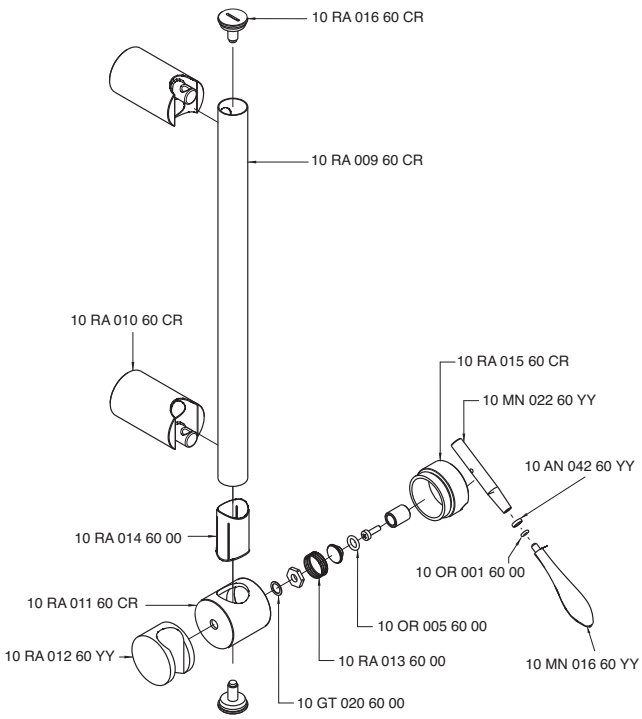

6600 A701 A00
6600 A701 AF0

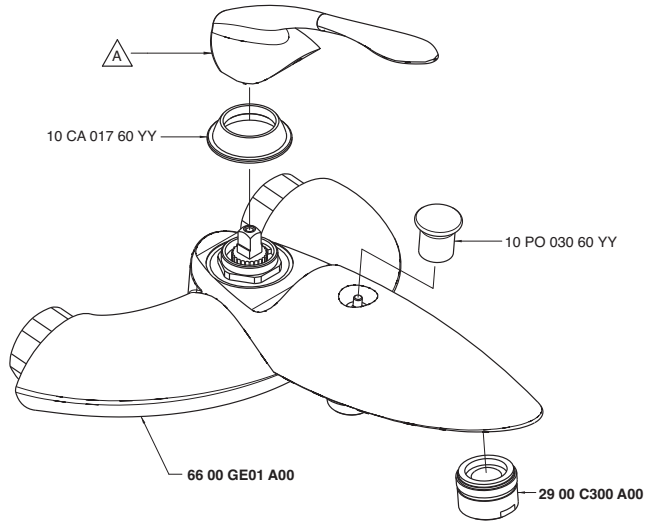

Codice - Code	Variante - Variant A
66 00 A701 A00	**66 00 MA01 A00**
66 00 A701 AF0	**66 00 MA02 A00**

6600 A702 A00
6600 A702 AF0

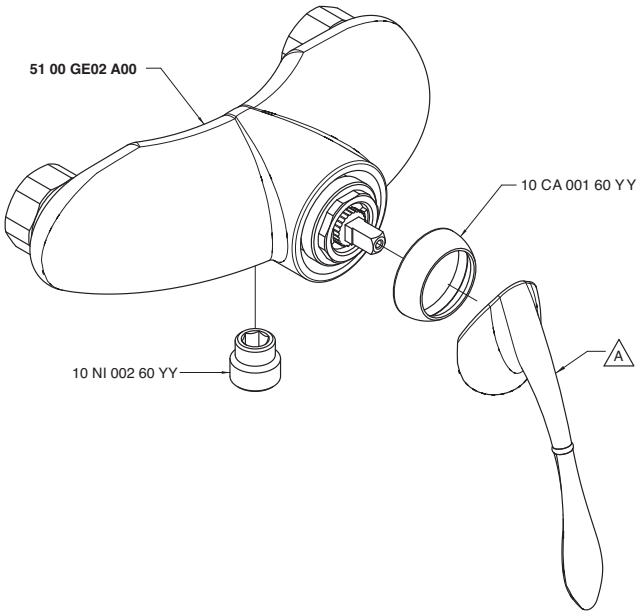

Codice - Code	Variante - Variant A
66 00 A702 A00	**66 00 MA03 A00**
66 00 A702 AF0	**66 00 MA04 A00**

6600 AS01 A00

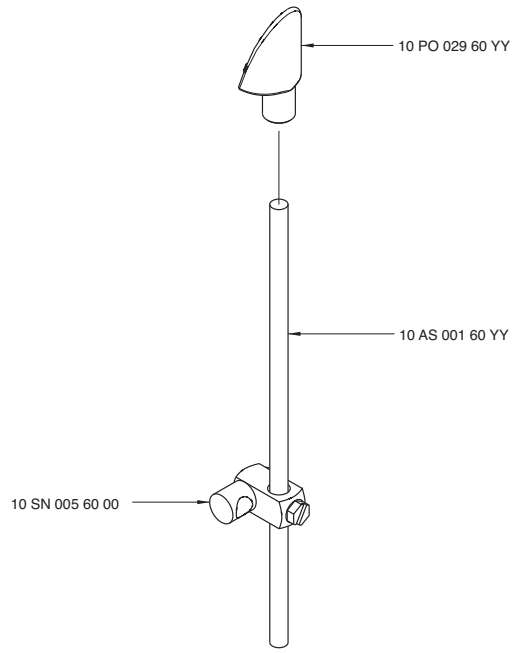

6600 B401 A00
6600 B401 AF0

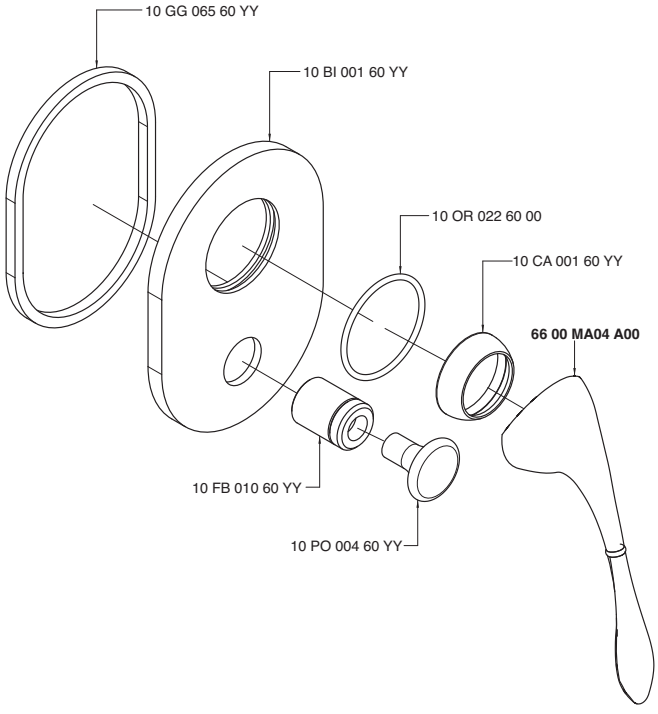

6600 B402 A00
6600 B402 AF0

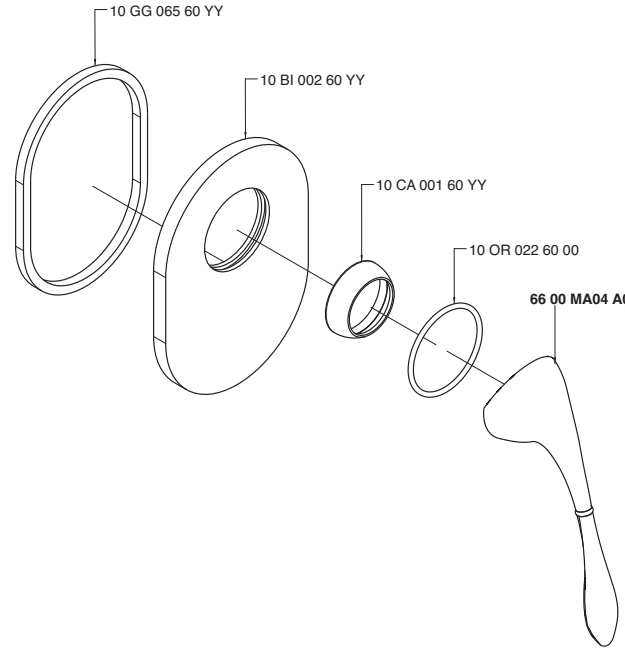

6600 BD01 A00

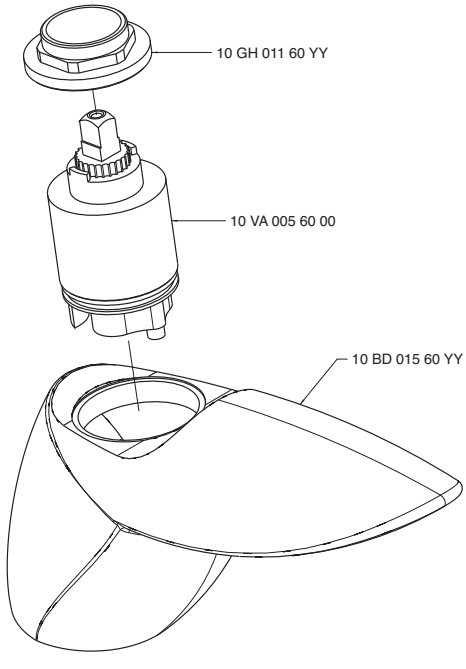

6600 GE01 A00

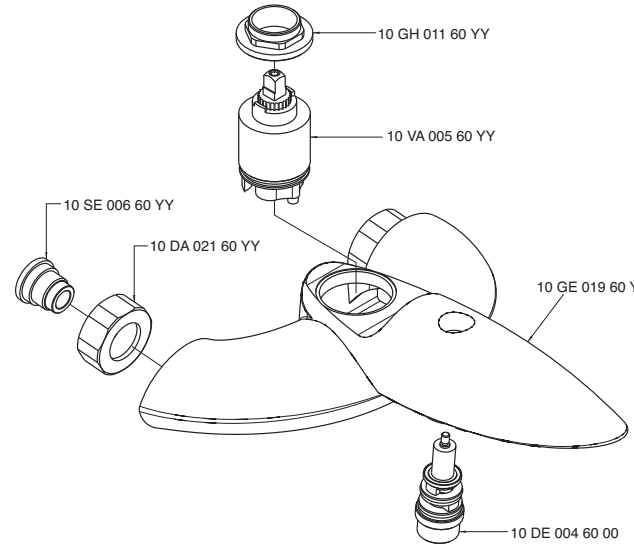

6600 LA01 A00

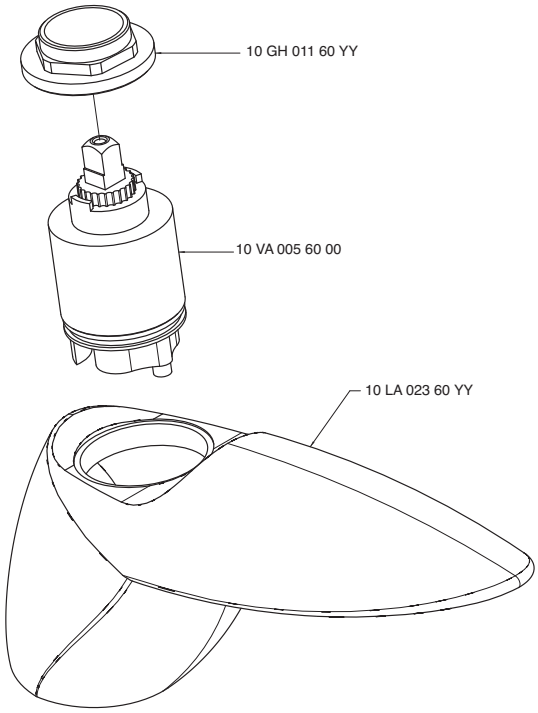

6600 LA02 A00

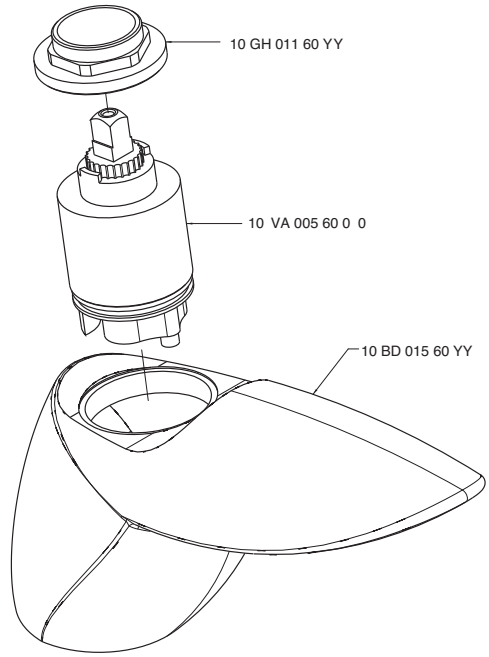

6600 MA01 A00

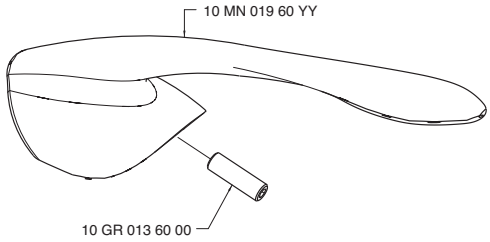

6600 MA02 A00

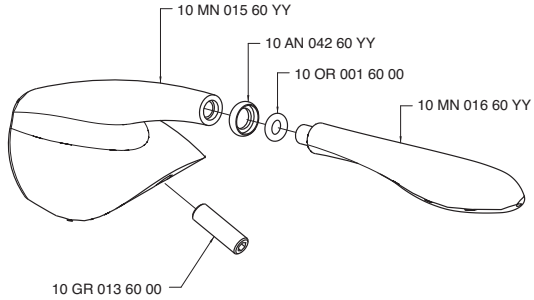

6600 MA03 A00

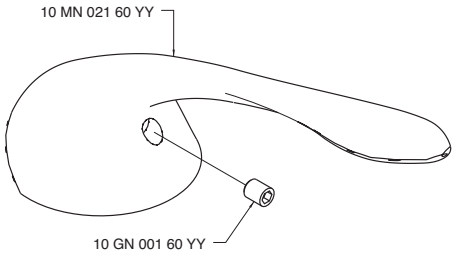

6600 MA04 A00

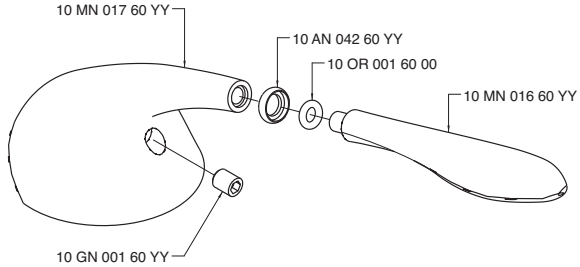

INDEX - 55

5500 0102 A00 55.002
5500 0105 AC0 55.052
5500 0105 AH0 55.052
5500 0201 A00 55.003
5500 0202 AC0 55.052
5500 0202 AH0 55.052
5500 0203 A00 55.004
5500 0401 A00 55.011
5500 0403 A00 55.026
5500 0405 A00 55.023
5500 0406 A00 55.025
5500 0406 AC0 55.025
5500 0406 AH0 55.025
5500 0413 A00 55.051
5500 0413 A00 55.052
5500 0419 A00 55.027
5500 0420 A00 55.028
5500 0450 A00 55.012
5500 0504 A00 55.052
5500 0606 A00 55.031
5500 0607 A00 55.032
5500 0616 A00 55.013
5500 0700 A00 55.053
5500 0701 A00 55.053
5500 0702 A00 55.053
5500 0703 A00 55.053
5500 0704 A00 55.054
5500 0706 A00 55.054
5500 0707 A00 55.054
5500 1515 A00 55.022
5500 1515 AA0 55.054
5500 1516 A00 55.021
5500 1516 AA0 55.055
5500 1523 A00 55.055
5500 1525 A00 55.055
5500 1530 A00 55.018
5500 1533 A00 55.055
5500 1534 A00 55.056
5500 1535 A00 55.020
5500 1538 A00 55.019
5500 3102 A00 55.005
5500 3103 A00 55.030
5500 3201 A00 55.006
5500 A102 A00 55.056
5500 A203 A00 55.056
5500 A302 A00 55.056
5500 A312 A00 55.057
5500 A313 A00 55.057
5500 A321 A00 55.057
5500 A405 A00 55.057
5500 A406 A00 55.058
5500 A406 AC0 55.058
5500 A406 AH0 55.058
5500 A419 A00 55.058
5500 A606 A00 55.058
5500 A701 A00 55.058
5500 A704 A00 55.059
5500 A706 A00 55.059
5500 AS01 A00 55.059
5500 AS02 A00 55.059
5500 B300 A00 55.060
5500 B300 AB0 55.060
5500 BD02 A00 55.060
5500 BO01 A00 55.060
5500 C102 A00 55.061
5500 C203 A00 55.061
5500 CL04 A00 55.061
5500 CL05 A00 55.061
5500 F309 A00 55.007
5500 G309 A00 55.008
5500 LA02 A00 55.062
5500 LL01 A00 55.062
5500 MA01 A00 55.062
5500 MA01 AC0 55.062
5500 MA01 AH0 55.062
5500 MA02 A00 55.062
5500 MB01 A00 55.063
5500 N398 A00 55.009
5500 N399 A00 55.010
5500 N608 A00 55.015
5500 N609 A00 55.016
5500 N616 A00 55.014
5500 P107 AC0 55.063
5500 P107 AH0 55.063
5500 PC01 A00 55.063
5500 PE01 A00 55.063
5500 Q414 A00 55.064
5500 R606 A00 55.017
5500 S414 A00 55.029
5500 V405 A00 55.024
5501 0102 A00 55.002
5501 0105 AC0 55.052
5501 0105 AH0 55.052
5501 0201 A00 55.003
5501 0202 AC0 55.052
5501 0202 AH0 55.052
5501 0203 A00 55.004
5501 0401 A00 55.011
5501 0406 AC0 55.025
5501 0406 AH0 55.025
5501 0450 A00 55.012
5501 0607 A00 55.032
5501 0616 A00 55.013
5501 0700 A00 55.053
5501 0701 A00 55.053
5501 0702 A00 55.053
5501 0703 A00 55.053
5501 0704 A00 55.054
5501 0706 A00 55.054
5501 0707 A00 55.054
5501 3102 A00 55.005
5501 3103 A00 55.030
5501 3201 A00 55.006
5501 A312 A00 55.057
5501 A313 A00 55.057
5501 A321 A00 55.057
5501 A606 A00 55.058
5501 A701 A00 55.058
5501 A704 A00 55.059
5501 A706 A00 55.059
5501 BD02 A00 55.060
5501 LA02 A00 55.062
5501 LL01 A00 55.062
5501 N398 A00 55.009
5501 N399 A00 55.010
5501 N608 A00 55.015
5501 N609 A00 55.016
5501 N616 A00 55.014
5501 P107 AC0 55.063
5501 P107 AH0 55.063
5501 R606 A00 55.017
5502 0102 A00 55.033
5502 0201 A00 55.034
5502 0203 A00 55.035
5502 0401 A00 55.040
5502 0406 AD0 55.047
5502 0406 AS0 55.047
5502 0450 A00 55.041
5502 0606 A00 55.049
5502 0607 A00 55.050
5502 0616 A00 55.042
5502 0700 A00 55.064
5502 0701 A00 55.064
5502 0702 A00 55.064
5502 0703 A00 55.065
5502 0704 A00 55.065
5502 0706 A00 55.065
5502 0707 A00 55.065
5502 3102 A00 55.036
5502 3103 A00 55.048
5502 3201 A00 55.037
5502 A312 A00 55.066
5502 A313 A00 55.066
5502 A321 A00 55.066
5502 A406 AC0 55.066
5502 A406 AH0 55.066
5502 A606 A00 55.067
5502 A701 A00 55.067
5502 A704 A00 55.067
5502 A706 A00 55.067
5502 BD02 A00 55.068
5502 D105 A00 55.068
5502 D107 A00 55.068
5502 D202 A00 55.068
5502 LA02 A00 55.069
5502 LL01 A00 55.069
5502 MA01 A00 55.069
5502 MA01 AC0 55.069
5502 MA01 AH0 55.069
5502 N398 A00 55.038
5502 N399 A00 55.039
5502 N608 A00 55.044
5502 N609 A00 55.045
5502 N616 A00 55.043
5502 R606 A00 55.046
5502 S105 A00 55.068
5502 S107 A00 55.068
5502 S202 A00 55.068

Kent - 55

5500 0102 A00
5501 0102 A00

Batteria lavabo collo girevole

Washbasin set w/revolving spout
Waschtisch-3-Lochbatterie mit Schwenkauslauf
Batería lavabo caño giratorio
Mélangeur lavabo bec orientable

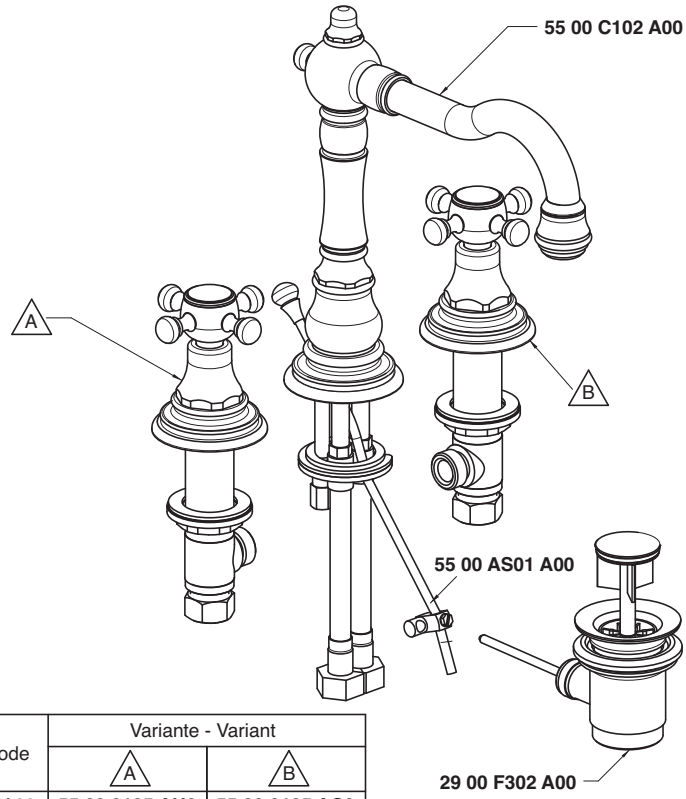

Codice - Code	Variante - Variant	
	A	B
55 00 0102 A00	**55 00 0105 AH0**	**55 00 0105 AC0**
55 01 0102 A00	**55 01 0105 AH0**	**55 01 0105 AC0**

Condizioni di prova - Test conditions

Acqua calda - Hot water: **60±2 °C**
Acqua fredda - Cold water: **20±2 °C**
Classe areatore - Aerator class: **B**

P [bar]	Q l/min
0,10	
0,20	
0,50	9,50
1,00	13,80
1,50	17,20
2,00	19,72
2,50	21,41
3,00	23,00
3,50	24,40
4,00	25,70
4,50	27,00
5,00	28,30

5500

Vitone tradizionale
Compression valves

Condizioni di prova - Test conditions

Acqua calda - Hot water: **60±2 °C**
Acqua fredda - Cold water: **20±2 °C**
Classe areatore - Aerator class: **B**

P [bar]	Q l/min
0,1	
0,2	
0,5	8,7
1,0	12,6
1,5	15,6
2,0	18,0
2,5	19,9
3,0	21,4
3,5	22,9
4,0	24,0
4,5	25,1
5,0	26,2

5501

180°
Vitone ceramico
Ceramic discs

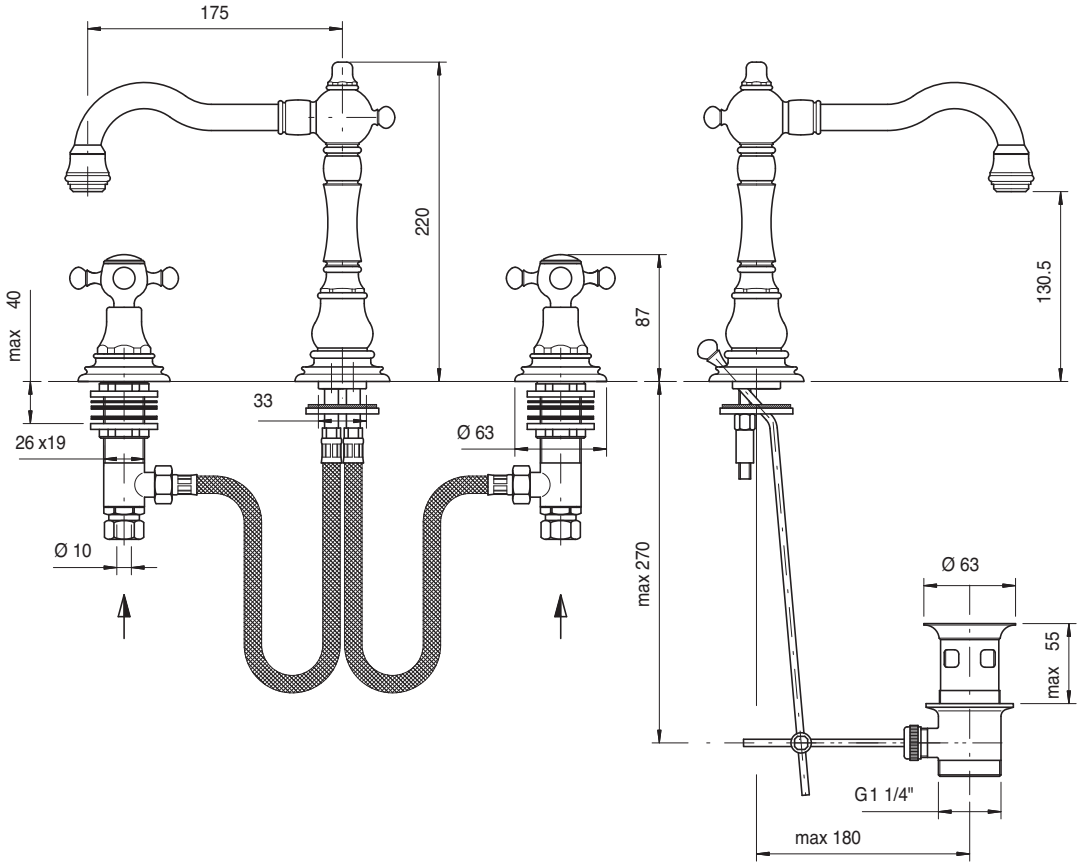

5500 0201 A00
5501 0201 A00

Batteria bidet

Bidet set
Bidet-Batterie
Batería bidé
Mélangeur bidet

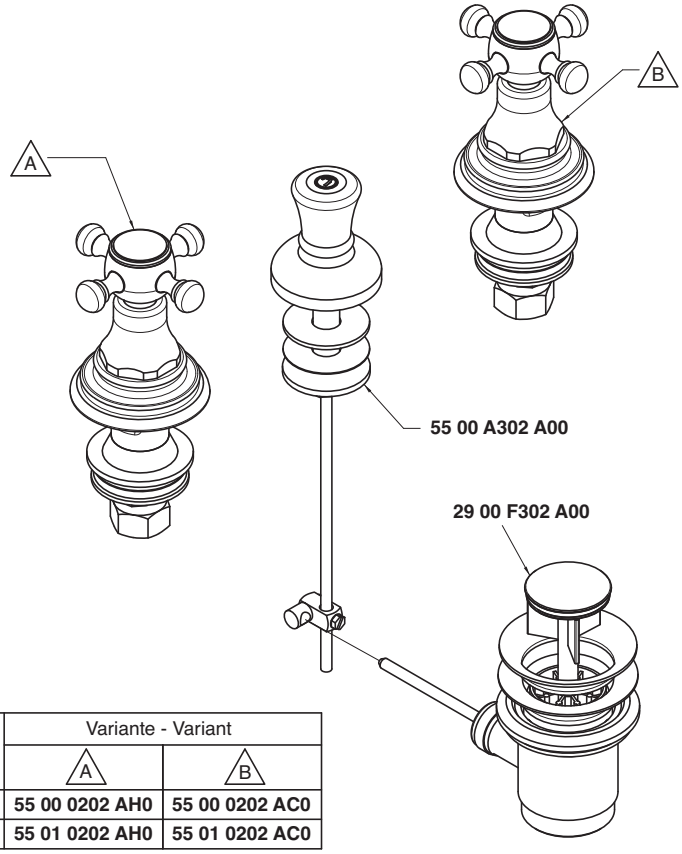

Codice - Code	Variante - Variant	
	A	B
55 00 0201 A00	**55 00 0202 AH0**	**55 00 0202 AC0**
55 01 0201 A00	**55 01 0202 AH0**	**55 01 0202 AC0**

Condizioni di prova - Test conditions
Acqua calda - Hot water: **60±2 °C**
Acqua fredda - Cold water: **20±2 °C**

P [bar]	Q l/min
0,1	
0,2	
0,5	40,0
1,0	56,0
1,5	70,0
2,0	81,0
2,5	92,0
3,0	100,0
3,5	108,0
4,0	
4,5	
5,0	

5500

Vitone tradizionale
Compression valves

Condizioni di prova - Test conditions
Acqua calda - Hot water: **60±2 °C**
Acqua fredda - Cold water: **20±2 °C**

P [bar]	Q l/min
0,1	
0,2	
0,5	26,0
1,0	36,0
1,5	45,0
2,0	53,0
2,5	59,8
3,0	65,2
3,5	70,4
4,0	75,0
4,5	80,0
5,0	84,0

5501

180°
Vitone ceramico
Ceramic discs

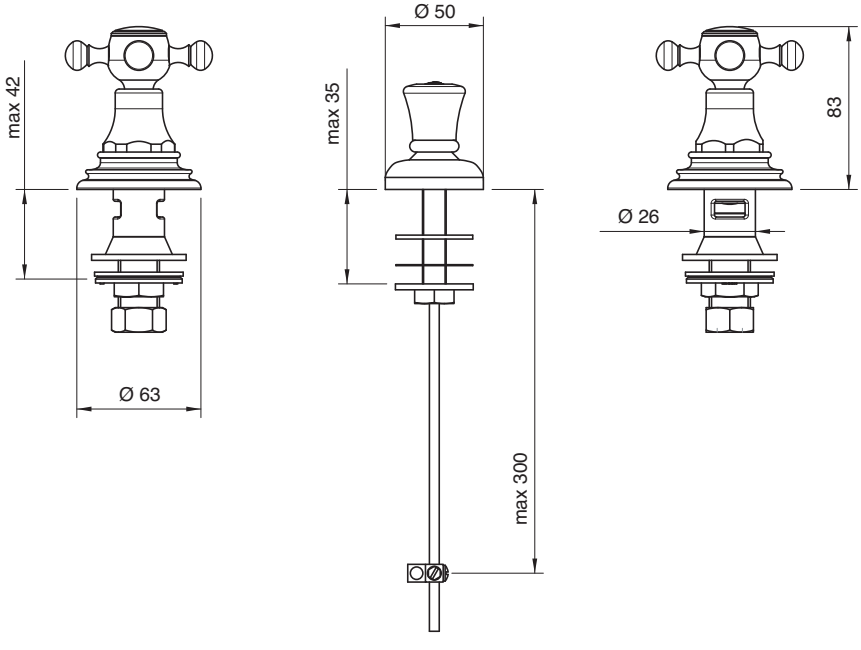

5500 0203 A00
5501 0203 A00

Batteria bidet a 3 fori

Three-hole bidet set
Bidet-Dreilochbatterie
Batería bidé de 3 orificios
Mélangeur bidet à 3 trous

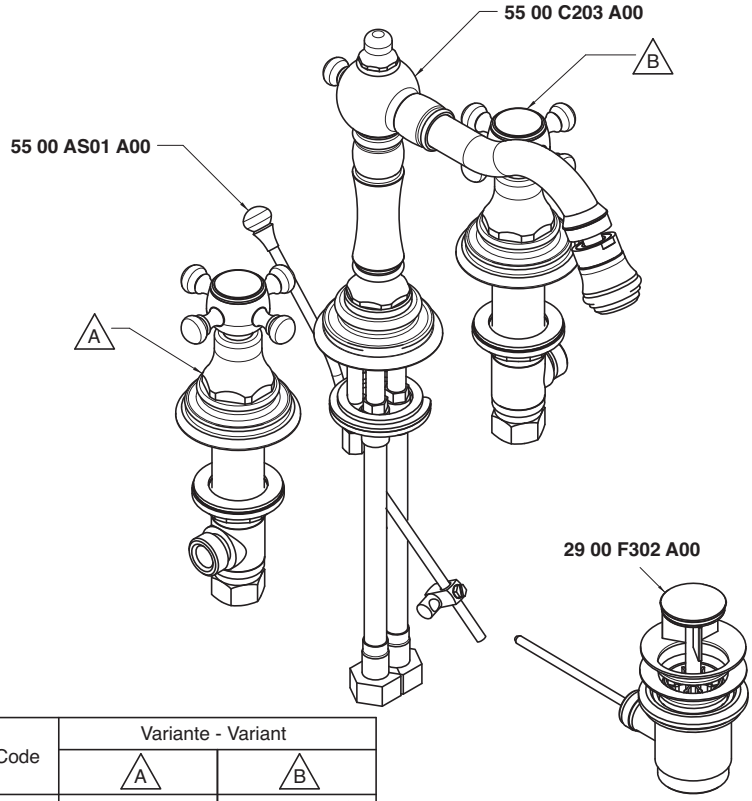

Codice - Code	Variante - Variant	
	A	B
55 00 0203 A00	**55 00 0105 AH0**	**55 00 0105 AC0**
55 01 0203 A00	**55 01 0105 AH0**	**55 01 0105 AC0**

Condizioni di prova - Test conditions

Acqua calda - Hot water: **60±2 °C**
Acqua fredda - Cold water: **20±2 °C**
Classe areatore - Aerator class: **B**

P [bar]	Q l/min
0,10	
0,20	
0,50	8,90
1,00	12,90
1,50	15,90
2,00	18,30
2,50	20,20
3,00	21,80
3,50	23,40
4,00	24,70
4,50	25,90
5,00	27,10

5500

Vitone tradizionale
Compression valves

Condizioni di prova - Test conditions

Acqua calda - Hot water: **60±2 °C**
Acqua fredda - Cold water: **20±2 °C**
Classe areatore - Aerator class: **B**

P [bar]	Q l/min
0,10	
0,20	
0,50	8,29
1,00	11,90
1,50	14,80
2,00	17,20
2,50	19,00
3,00	20,70
3,50	22,10
4,00	23,40
4,50	24,60
5,00	25,70

5501

180°
Vitone ceramico
Ceramic discs

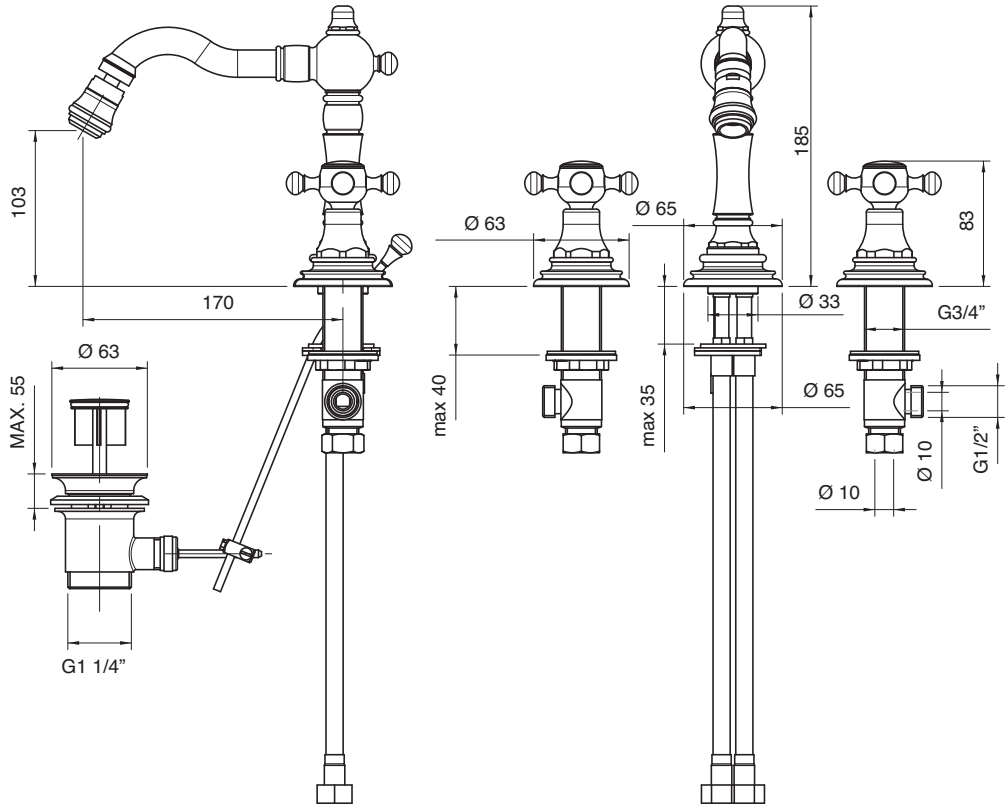

5500 3102 A00
5501 3102 A00

Monoforo lavabo collo girevole

Washbasin set w/revolv. spout
WT-Einlochbatterie mit Schwenkauslauf
Monobloc lavabo caño giratorio
Mélangeur lavabo bec orientable

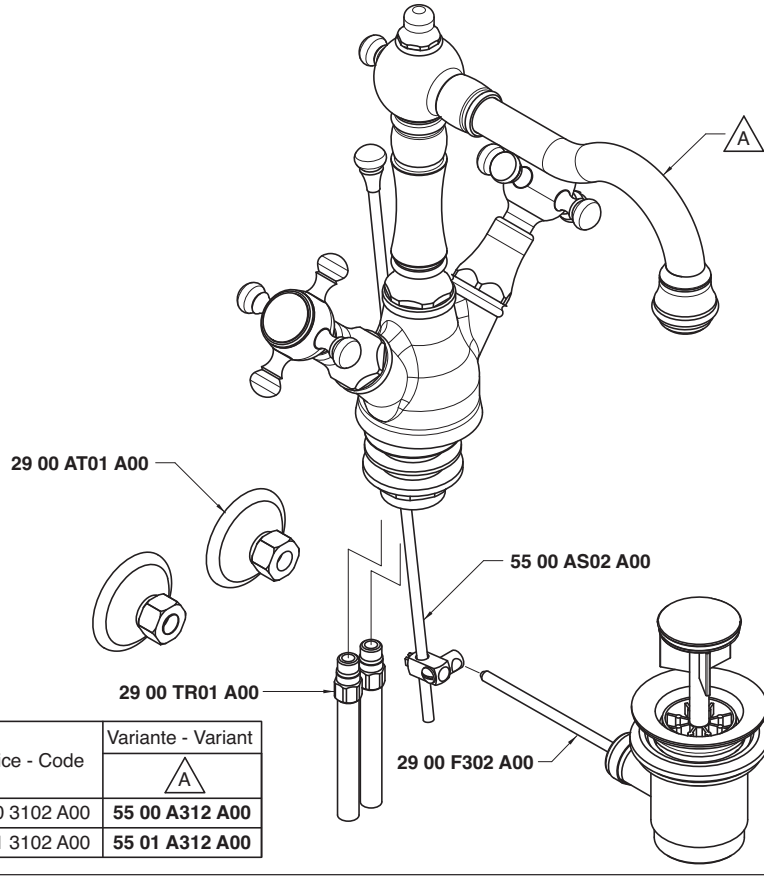

Codice - Code	Variante - Variant A
55 00 3102 A00	**55 00 A312 A00**
55 01 3102 A00	**55 01 A312 A00**

Condizioni di prova - Test conditions

Acqua calda - Hot water: **60±2 °C**
Acqua fredda - Cold water: **20±2 °C**
Classe areatore - Aerator class: **B**

P [bar]	Q l/min
0,1	
0,2	
0,5	9,02
1	13,68
1,5	16,96
2	19,42
2,5	21,13
3	22,74
3,5	24,09
4	25,50
4,5	26,73
5	27,82

5500

Vitone tradizionale
Compression valves

Condizioni di prova - Test conditions

Acqua calda - Hot water: **60±2 °C**
Acqua fredda - Cold water: **20±2 °C**
Classe areatore - Aerator class: **B**

P [bar]	Q l/min
0,1	
0,2	
0,5	8,9
1,0	13,2
1,5	16,4
2,0	19,0
2,5	20,9
3,0	22,4
3,5	23,8
4,0	24,3
4,5	26,0
5,0	27,2

5501

180°
Vitone ceramico
Ceramic discs

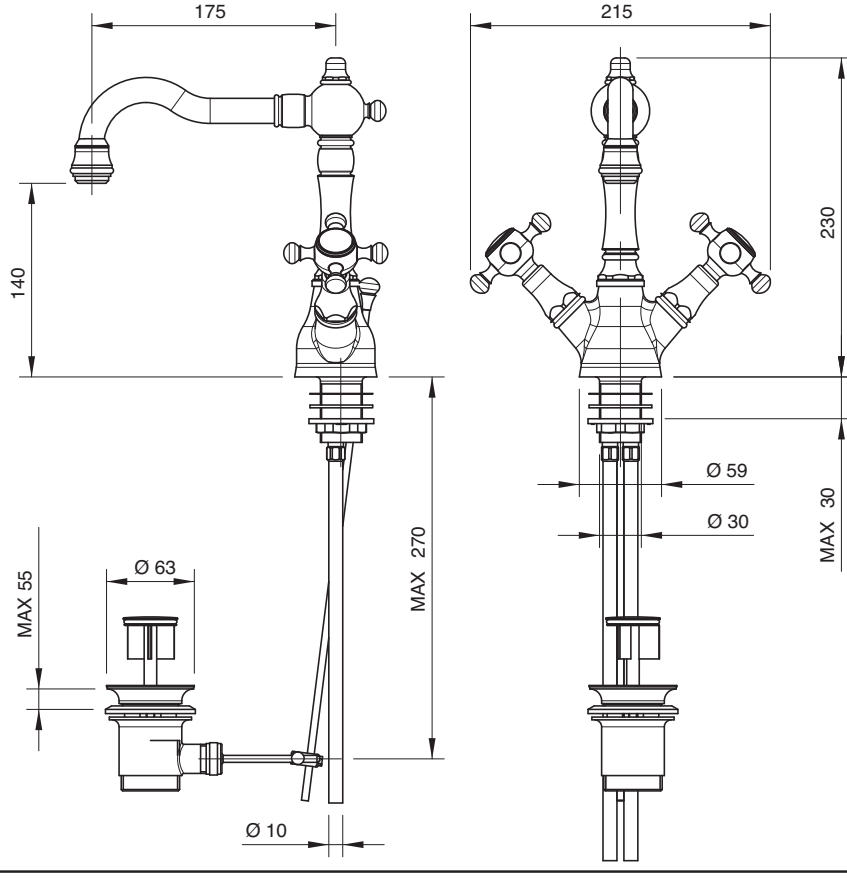

5500 3201 A00
5501 3201 A00

Monoforo bidet collo girevole

Bidet set w/revolv. spout
Bidet-Einlochbatterie mit Schwenkauslauf
Monobloc bidé caño giratorio
Mélangeur bidet bec orientable

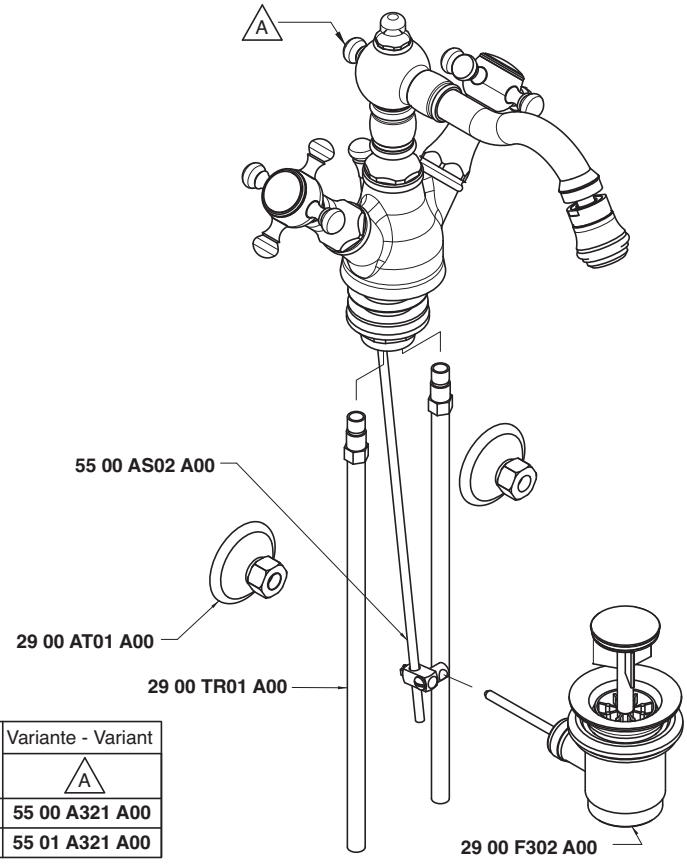

Codice - Code	Variante - Variant A
55 00 3201 A00	**55 00 A321 A00**
55 01 3201 A00	**55 01 A321 A00**

Condizioni di prova - Test conditions

Acqua calda - Hot water: **60±2 °C**
Acqua fredda - Cold water: **20±2 °C**
Classe areatore - Aerator class: **B**

P [bar]	Q l/min
0,1	
0,2	
0,5	8,9
1	13,21
1,5	16,3
2	18,8
2,5	20,8
3	22,4
3,5	23,9
4	25,2
4,5	26,5
5	27,8

5500

Vitone tradizionale
Compression valves

Condizioni di prova - Test conditions

Acqua calda - Hot water: **60±2 °C**
Acqua fredda - Cold water: **20±2 °C**
Classe areatore - Aerator class: **B**

P [bar]	Q l/min
0,1	
0,2	
0,5	8,3
1,0	12,3
1,5	15,3
2,0	17,7
2,5	19,6
3,0	21,2
3,5	22,6
4,0	24,0
4,5	25,3
5,0	26,3

5501

180°
Vitone ceramico
Ceramic discs

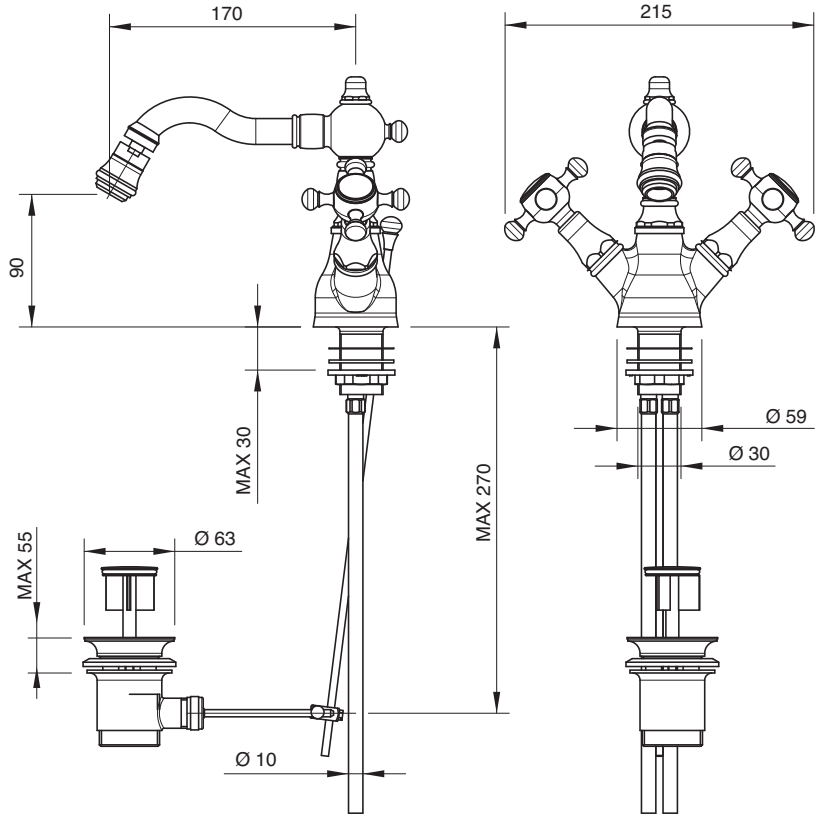

5500 F309 A00

Rubinetto incasso sottolavabo - monofori

Built-in tap under washbasin
Eckventi
Grifo de empotrar bajo lavabo
Robinet sous lavabo, à encastrer

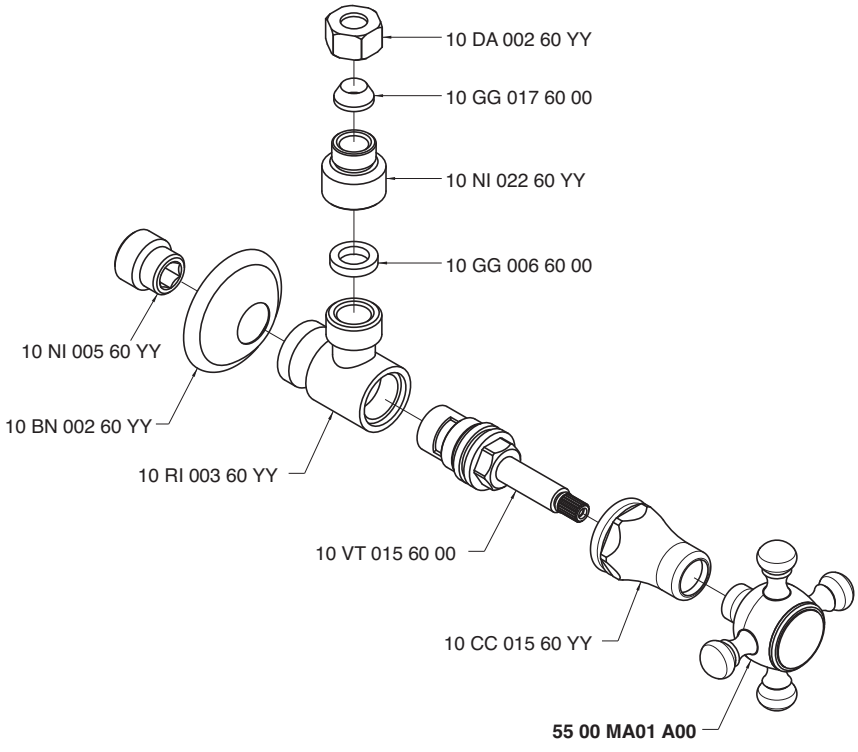

Condizioni di prova - Test conditions

Acqua calda - Hot water: **60±2 °C**
Acqua fredda - Cold water: **20±2 °C**

P [bar]	Q l/min
0,1	
0,2	
0,5	20,8
1,0	29,2
1,5	34,7
2,0	38,4
2,5	42,1
3,0	45,3
3,5	48,5
4,0	51,4
4,5	53,5
5,0	56,3

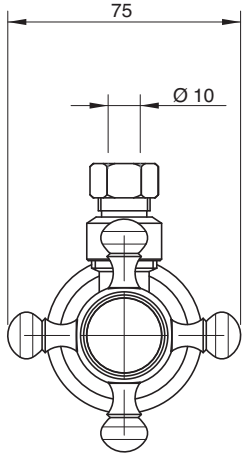

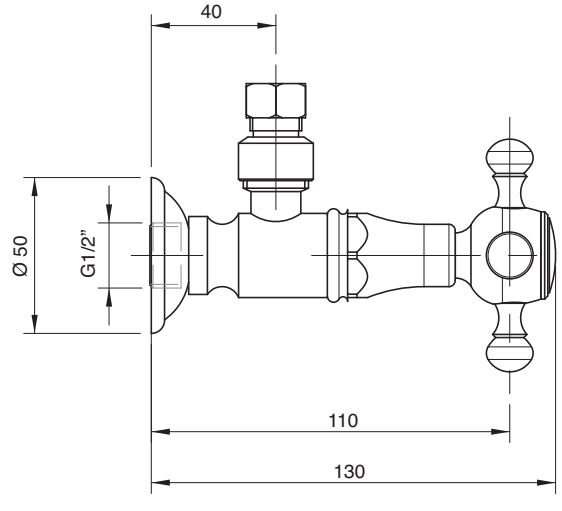

5500 G309 A00

Rubinetto incasso sottolavabo - 3 fori

Built-in tap under washbasin
Eckventi
Grifo de empotrar bajo lavabo
Robinet sous lavabo, à encastrer

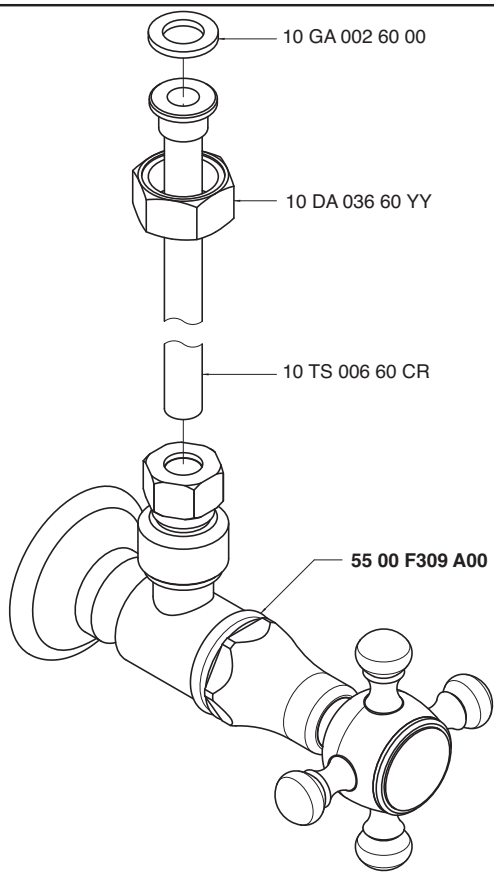

Condizioni di prova - Test conditions

Acqua calda - Hot water: **60±2 °C**
Acqua fredda - Cold water: **20±2 °C**

P [bar]	Q l/min
0,1	
0,2	
0,5	10,7
1,0	14,9
1,5	18,2
2,0	21,0
2,5	23,5
3,0	25,6
3,5	27,7
4,0	29,6
4,5	31,4
5,0	33,0

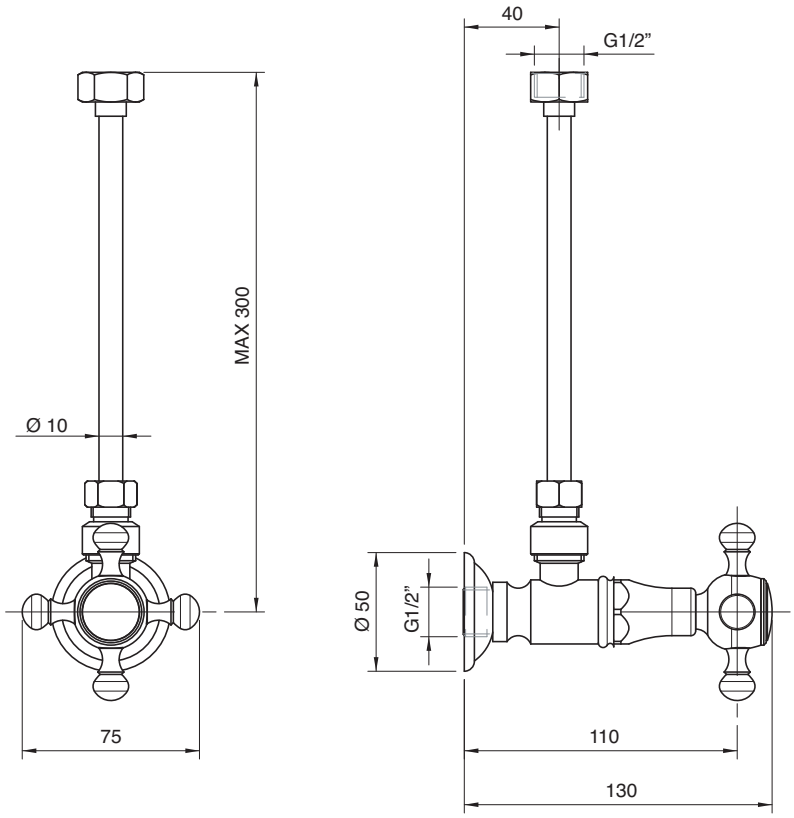

5500 N398 A00
5501 N398 A00

Gruppo piano vasca 4 fori

4 hole bathtub set
Wannenrand-Vierlochb.
Batería borde bañera 4 orificios
Mélangeur bain/douche 4 trous sur gorge

Codice - Code	Variante - Variant	
	A	B
55 00 N398 A00	**55 00 P107 AH0**	**55 00 P107 AC0**
55 01 N398 A00	**55 01 P107 AH0**	**55 01 P107 AC0**

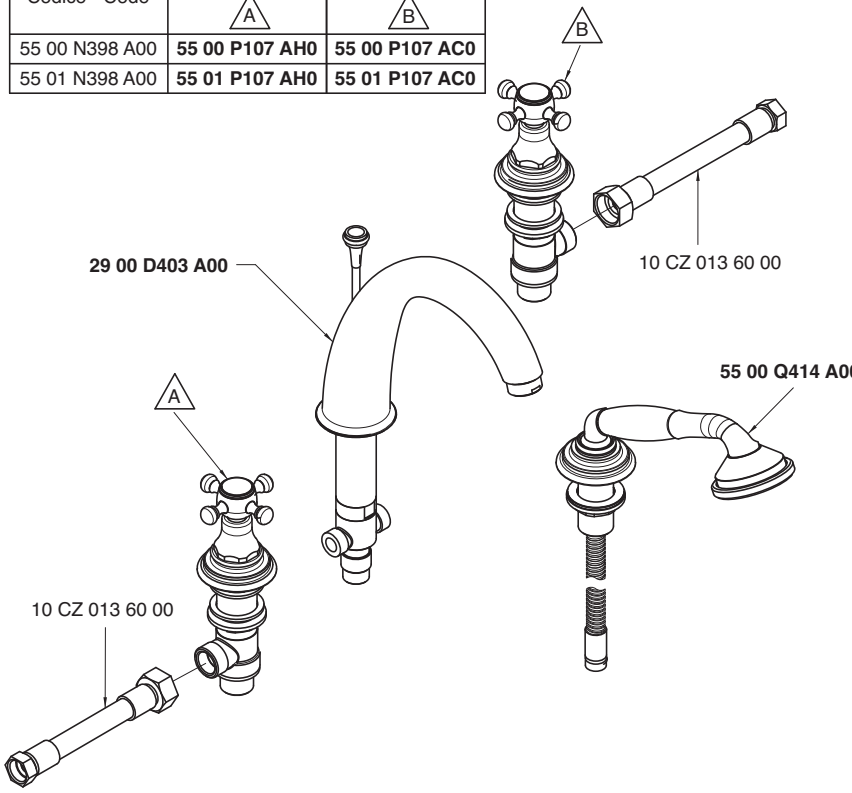

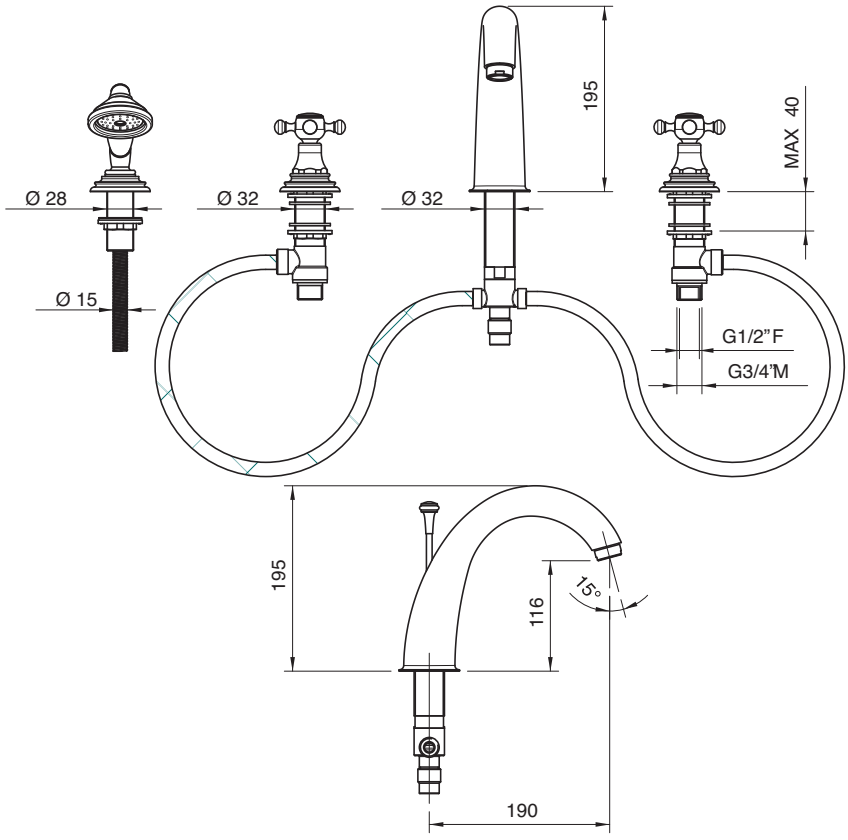

Getto piano vasca - Bathtub spout
Condizioni di prova - Test conditions

Acqua calda - Hot water: **60±2 °C**
Acqua fredda - Cold water: **20±2 °C**
Classe areatore - Aerator class: **C**

P [bar]	Q l/min
0,1	
0,2	
0,5	10,4
1,0	15,0
1,5	18,6
2,0	21,6
2,5	24,2
3,0	26,5
3,5	28,8
4,0	30,9
4,5	33,0
5,0	37,7

5500

Vitone tradizionale
Compression valves

Doccetta - Hand shower
Condizioni di prova - Test conditions

Acqua calda - Hot water: **60±2 °C**
Acqua fredda - Cold water: **20±2 °C**

P [bar]	Q l/min
0,1	
0,2	
0,5	6,9
1,0	10,1
1,5	12,5
2,0	14,6
2,5	16,4
3,0	18,3
3,5	20,0
4,0	21,8
4,5	23,6
5,0	25,2

5501

Vitone tradizionale
Compression valves

Getto piano vasca - Bathtub spout
Condizioni di prova - Test conditions

Acqua calda - Hot water: **60±2 °C**
Acqua fredda - Cold water: **20±2 °C**
Classe areatore - Aerator class: **C**

P [bar]	Q l/min
0,1	
0,2	
0,5	10,3
1,0	14,9
1,5	18,4
2,0	21,4
2,5	24,0
3,0	26,4
3,5	28,6
4,0	30,7
4,5	32,5
5,0	34,4

5501

180°
Vitone ceramico
Ceramic discs

Doccetta - Hand shower
Condizioni di prova - Test conditions

Acqua calda - Hot water: **60±2 °C**
Acqua fredda - Cold water: **20±2 °C**

P [bar]	Q l/min
0,1	
0,2	
0,5	6,9
1,0	10,0
1,5	12,5
2,0	14,6
2,5	16,4
3,0	18,3
3,5	20,0
4,0	21,8
4,5	23,6
5,0	25,2

5501

180°
Vitone ceramico
Ceramic discs

5500 N399 A00
5501 N399 A00

Gruppo piano vasca 5 fori

5 hole bathtub set
Wannenrand-Fünflochb.
Batería borde bañera 5 orificios
Mélangeur bain/douche 5 trous sur gorge

Codice - Code	Variante - Variant	
	A	B
55 00 N399 A00	**55 00 P107 AH0**	**55 00 P107 AC0**
55 01 N399 A00	**55 01 P107 AH0**	**55 01 P107 AC0**

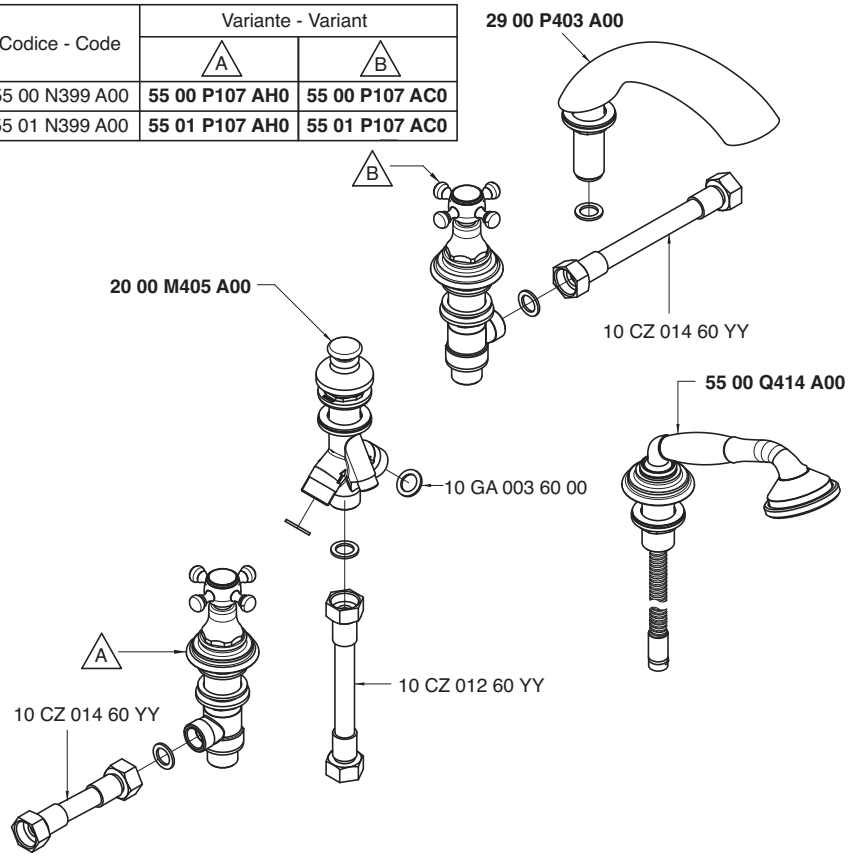

Getto piano vasca - Bathtub spout

Condizioni di prova - Test conditions

Acqua calda - Hot water: **60±2 °C**
Acqua fredda - Cold water: **20±2 °C**
Classe areatore - Aerator class: **C**

P [bar]	Q l/min
0,1	
0,2	
0,5	17,8
1,0	25,6
1,5	31,4
2,0	36,5
2,5	40,9
3,0	45,0
3,5	48,9
4,0	52,5
4,5	55,7
5,0	58,9

5500

Vitone tradizionale
Compression valves

Doccetta - Hand shower

Condizioni di prova - Test conditions

Acqua calda - Hot water: **60±2 °C**
Acqua fredda - Cold water: **20±2 °C**

P [bar]	Q l/min
0,1	
0,2	
0,5	7,2
1,0	10,2
1,5	12,6
2,0	14,6
2,5	16,5
3,0	18,1
3,5	19,9
4,0	21,4
4,5	22,9
5,0	24,1

5500

Vitone tradizionale
Compression valves

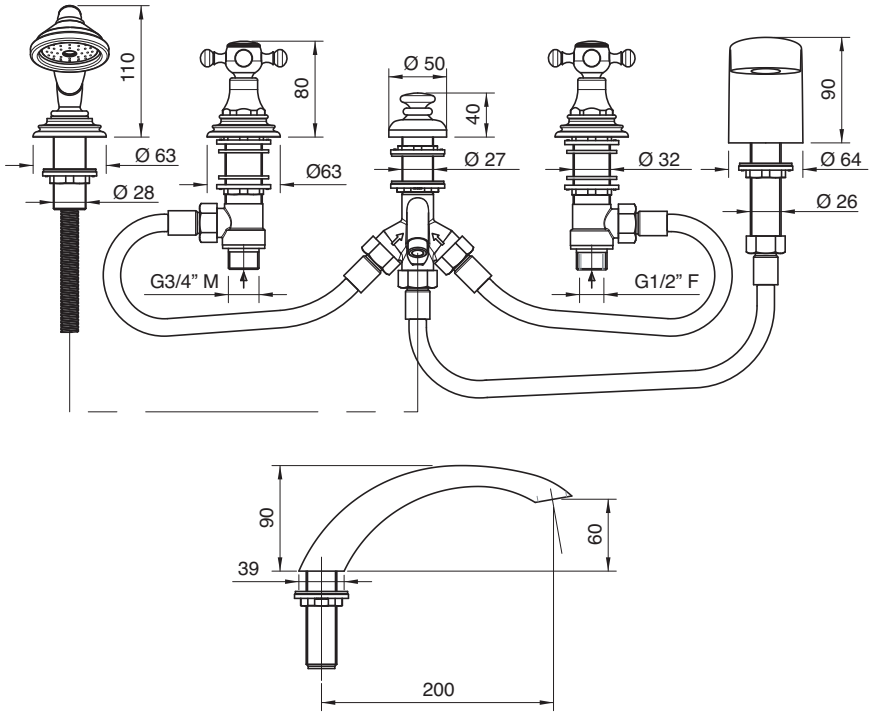

Getto piano vasca - Bathtub spout

Condizioni di prova - Test conditions

Acqua calda - Hot water: **60±2 °C**
Acqua fredda - Cold water: **20±2 °C**
Classe areatore - Aerator class: **C**

P [bar]	Q l/min
0,1	
0,2	
0,5	17,2
1,0	24,6
1,5	30,2
2,0	35,2
2,5	39,3
3,0	43,2
3,5	46,9
4,0	50,1
4,5	53,2
5,0	56,3

5501

180°
Vitone ceramico
Ceramic discs

Doccetta - Hand shower

Condizioni di prova - Test conditions

Acqua calda - Hot water: **60±2 °C**
Acqua fredda - Cold water: **20±2 °C**

P [bar]	Q l/min
0,1	
0,2	
0,5	7,2
1,0	10,2
1,5	12,6
2,0	14,6
2,5	16,4
3,0	18,1
3,5	19,9
4,0	21,4
4,5	22,9
5,0	24,1

5501

180°
Vitone ceramico
Ceramic discs

5500 0401 A00
5501 0401 A00

Gruppo vasca esterno con attacco per doccetta a parete

Wall mtd bathtub set with connection for wall hand shower
Wannenbatterie Wandmont. mit Wandhalter für Handbrause
Batería externa para bañera con soporte de pared p/ducha de mano
Mélangeur bain/douche mural avec fixation douchette murale

Codice - Code	Variante - Variant A
55 00 0401 A00	**55 00 0701 A00**
55 01 0401 A00	**55 01 0701 A00**

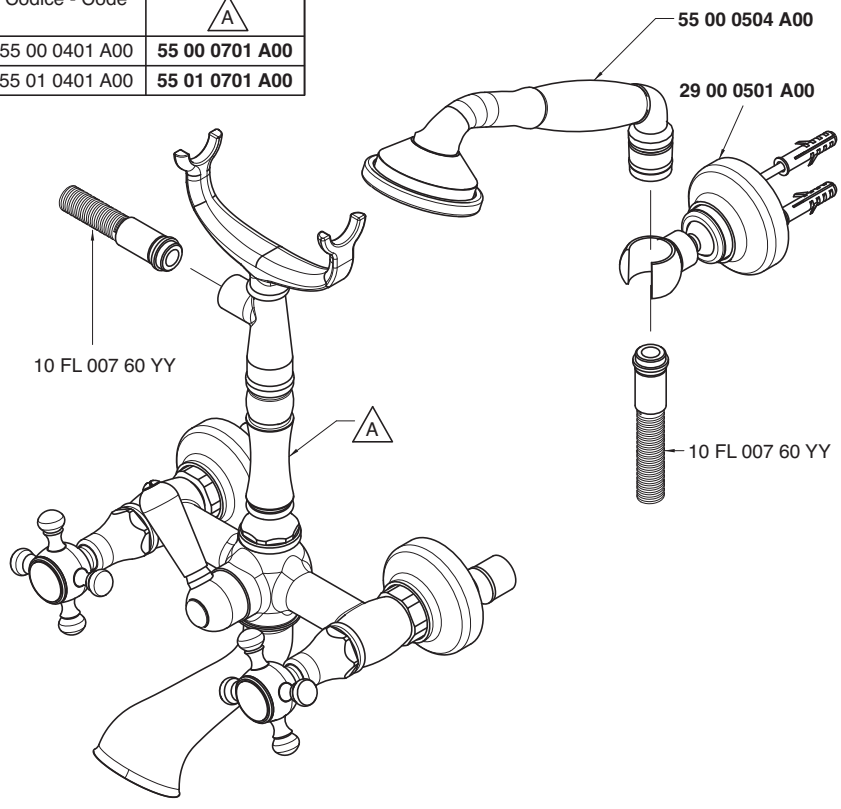

Getto vasca - Bathtub spout

Condizioni di prova - Test conditions

Acqua calda - Hot water: **60±2 °C**
Acqua fredda - Cold water: **20±2 °C**

P [bar]	Q l/min
0,1	
0,2	
0,5	22,0
1,0	31,4
1,5	38,4
2,0	44,1
2,5	49,9
3,0	53,1
3,5	57,2
4,0	60,8
4,5	64,2
5,0	67,1

5500

Vitone tradizionale
Compression valves

Doccetta - Hand shower

Condizioni di prova - Test conditions

Acqua calda - Hot water: **60±2 °C**
Acqua fredda - Cold water: **20±2 °C**

P [bar]	Q l/min
0,1	
0,2	
0,5	7,5
1,0	10,7
1,5	13,4
2,0	17,5
2,5	18,6
3,0	19,7
3,5	21,5
4,0	23,1
4,5	24,7
5,0	26,3

5500

Vitone tradizionale
Compression valves

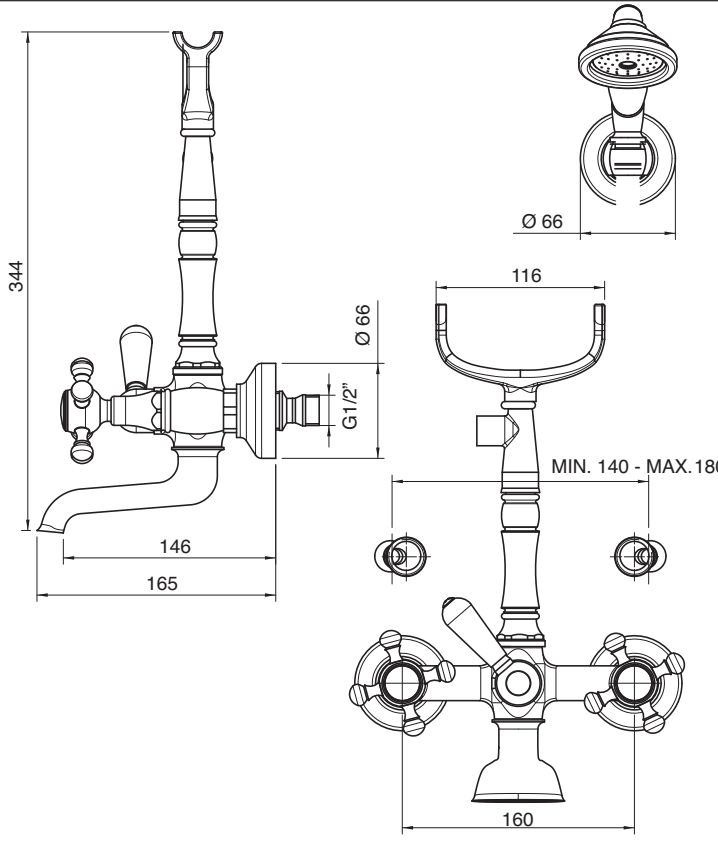

Getto vasca - Bathtub spout

Condizioni di prova - Test conditions

Acqua calda - Hot water: **60±2 °C**
Acqua fredda - Cold water: **20±2 °C**

P [bar]	Q l/min
0,1	
0,2	
0,5	13,4
1,0	19,1
1,5	23,5
2,0	27,3
2,5	30,4
3,0	33,3
3,5	35,9
4,0	38,4
4,5	40,6
5,0	42,7

5501

180°
Vitone ceramico
Ceramic discs

Doccetta - Hand shower

Condizioni di prova - Test conditions

Acqua calda - Hot water: **60±2 °C**
Acqua fredda - Cold water: **20±2 °C**

P [bar]	Q l/min
0,1	
0,2	
0,5	7,0
1,0	10,2
1,5	12,7
2,0	14,9
2,5	16,7
3,0	18,4
3,5	20,1
4,0	21,6
4,5	23,0
5,0	24,3

5501

180°
Vitone ceramico
Ceramic discs

5500 0450 A00
5501 0450 A00

Gruppo vasca esterno su tubi

Wall mounted bathtub set with pipes
Wannenbatterie auf Rohren
Unidad externa para bañera montada sobre tubos
Mèlangeur bain/douche mural sur tuyaux

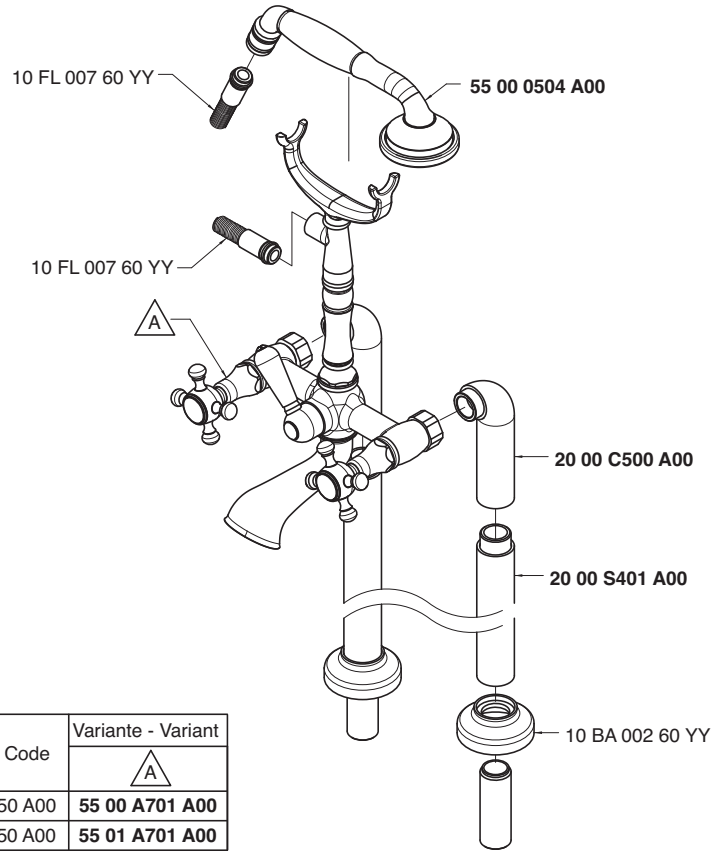

Codice - Code	Variante - Variant A
55 00 0450 A00	**55 00 A701 A00**
55 01 0450 A00	**55 01 A701 A00**

Getto vasca - Bathtub spout

Condizioni di prova - Test conditions
Acqua calda - Hot water: **60±2 °C**
Acqua fredda - Cold water: **20±2 °C**

P [bar]	Q l/min
0,1	
0,2	
0,5	22,0
1,0	31,4
1,5	38,4
2,0	44,1
2,5	49,9
3,0	53,1
3,5	57,2
4,0	60,8
4,5	64,2
5,0	67,1

5500

Vitone tradizionale
Compression valves

Doccetta - Hand shower

Condizioni di prova - Test conditions
Acqua calda - Hot water: **60±2 °C**
Acqua fredda - Cold water: **20±2 °C**

P [bar]	Q l/min
0,1	
0,2	
0,5	7,5
1,0	10,7
1,5	13,4
2,0	17,5
2,5	18,6
3,0	19,7
3,5	21,5
4,0	23,1
4,5	24,7
5,0	26,3

5500

Vitone tradizionale
Compression valves

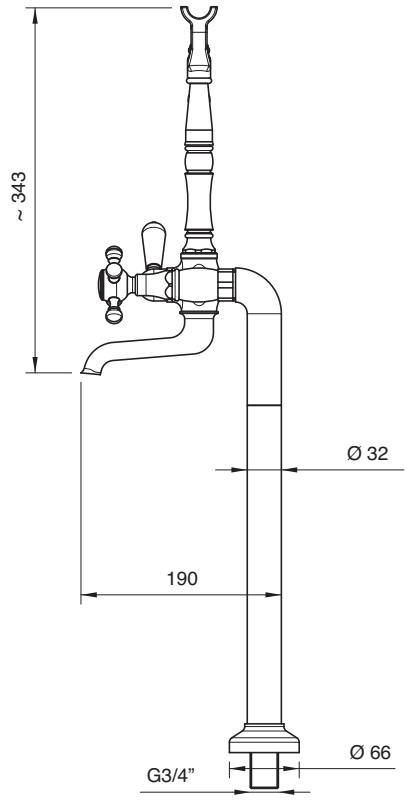

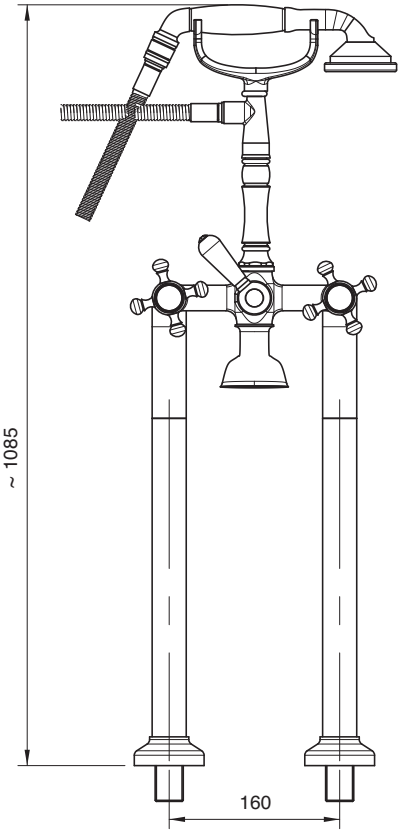

Getto vasca - Bathtub spout

Condizioni di prova - Test conditions
Acqua calda - Hot water: **60±2 °C**
Acqua fredda - Cold water: **20±2 °C**

P [bar]	Q l/min
0,1	
0,2	
0,5	13,4
1,0	19,1
1,5	23,5
2,0	27,3
2,5	30,4
3,0	33,3
3,5	35,9
4,0	38,4
4,5	40,6
5,0	42,7

5501

180°
Vitone ceramico
Ceramic discs

Doccetta - Hand shower

Condizioni di prova - Test conditions
Acqua calda - Hot water: **60±2 °C**
Acqua fredda - Cold water: **20±2 °C**

P [bar]	Q l/min
0,1	
0,2	
0,5	7,0
1,0	10,2
1,5	12,7
2,0	14,9
2,5	16,7
3,0	18,4
3,5	20,1
4,0	21,6
4,5	23,0
5,0	24,3

5501

180°
Vitone ceramico
Ceramic discs

5500 0616 A00
5501 0616 A00

Gruppo esterno vasca e doccia

Wall mtd bathtub and shower
Wannenbatterie mit Kopfdusche
Batería externa bañera y ducha
Mélangeur bain/douche mural

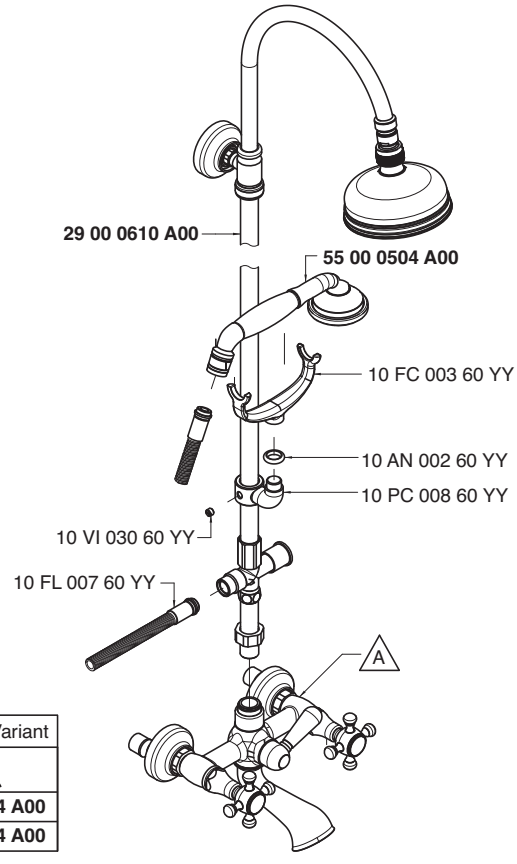

Codice - Code	Variante - Variant A
55 00 0616 A00	**55 00 0704 A00**
55 01 0616 A00	**55 01 0704 A00**

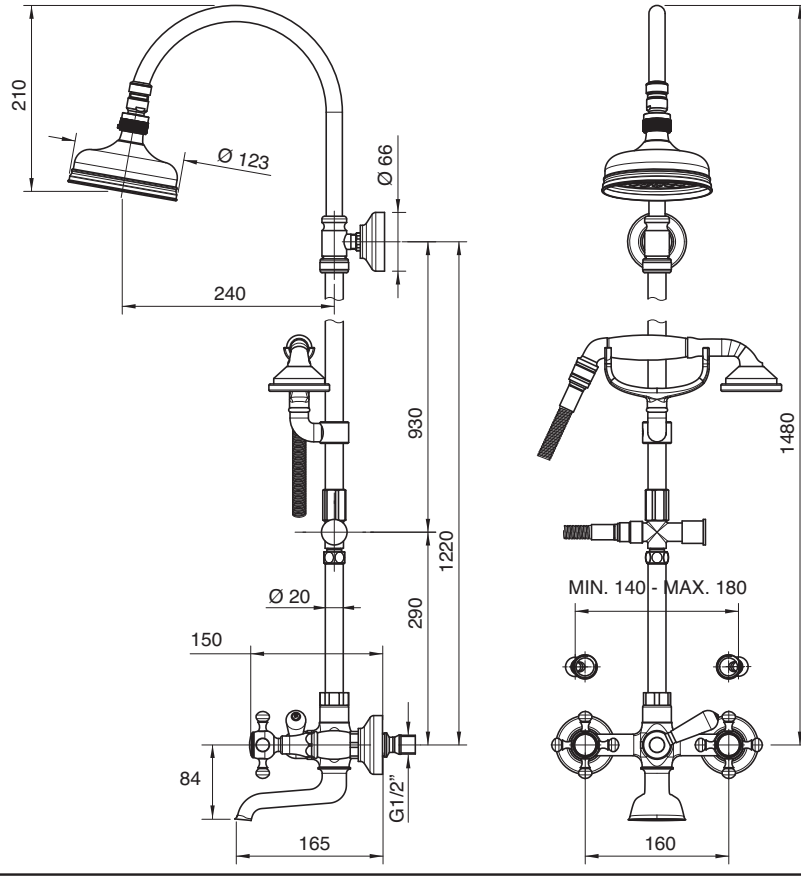

Getto vasca - Bathtub spout

Condizioni di prova - Test conditions
Acqua calda - Hot water: **60±2 °C**
Acqua fredda - Cold water: **20±2 °C**

P [bar]	Q l/min
0,1	
0,2	
0,5	19,8
1,0	28,4
1,5	35,0
2,0	40,6
2,5	45,2
3,0	49,4
3,5	53,3
4,0	56,9
4,5	60,2
5,0	63,3

5500

Vitone tradizionale
Compression valves

Soffione doccia - Shower head

Condizioni di prova - Test conditions
Acqua calda - Hot water: **60±2 °C**
Acqua fredda - Cold water: **20±2 °C**

P [bar]	Q l/min
0,1	
0,2	
0,5	8,0
1,0	11,2
1,5	13,8
2,0	15,9
2,5	17,9
3,0	19,8
3,5	21,4
4,0	22,9
4,5	24,2
5,0	25,6

5500

Vitone tradizionale
Compression valves

Getto vasca - Bathtub spout

Condizioni di prova - Test conditions
Acqua calda - Hot water: **60±2 °C**
Acqua fredda - Cold water: **20±2 °C**

P [bar]	Q l/min
0,1	
0,2	
0,5	17,7
1,0	25,3
1,5	31,1
2,0	36,0
2,5	40,0
3,0	43,8
3,5	47,3
4,0	50,5
4,5	53,2
5,0	56,3

5501

180°
Vitone ceramico
Ceramic discs

Soffione doccia - Shower head

Condizioni di prova - Test conditions
Acqua calda - Hot water: **60±2 °C**
Acqua fredda - Cold water: **20±2 °C**

P [bar]	Q l/min
0,1	
0,2	
0,5	8,0
1,0	11,3
1,5	13,8
2,0	15,9
2,5	17,8
3,0	19,4
3,5	21,0
4,0	22,4
4,5	23,8
5,0	25,1

5501

180°
Vitone ceramico
Ceramic discs

5500 N616 A00
5501 N616 A00

Gruppo esterno vasca e doccia

Wall mtd bathtub and shower set
Wannen- und Brausebatterie Wandmont.
Batería externa bañera y ducha
Mélangeur bain/douche mural

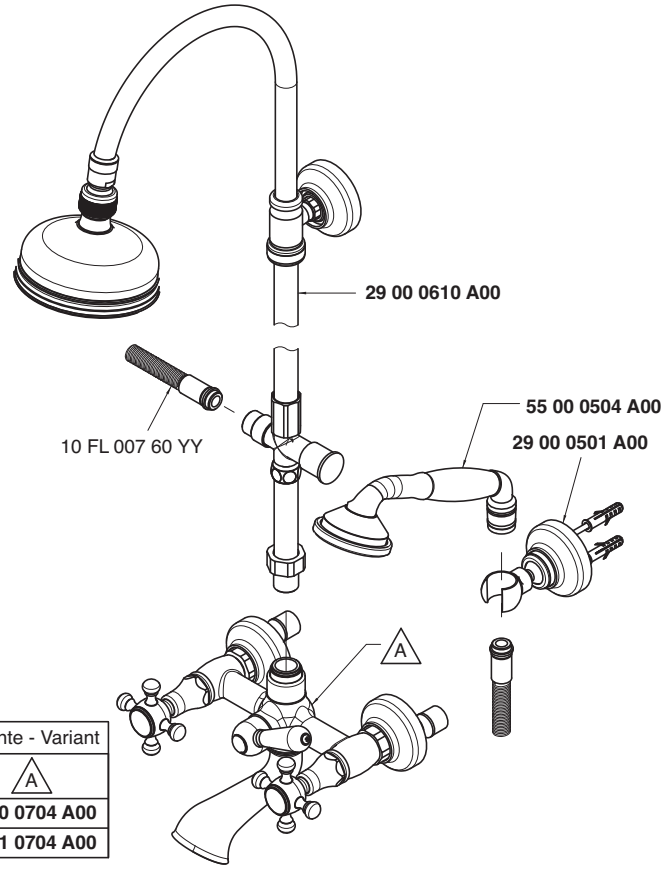

Codice - Code	Variante - Variant A
55 00 N616 A00	**55 00 0704 A00**
55 01 N616 A00	**55 01 0704 A00**

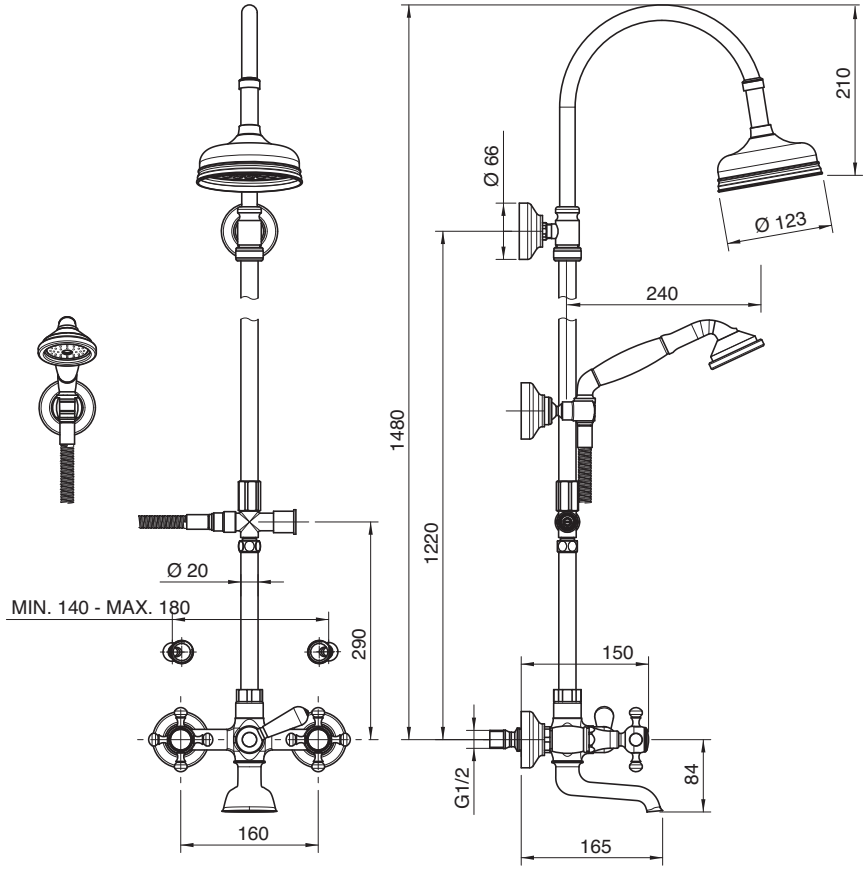

Getto vasca - Bathtub spout

Condizioni di prova - Test conditions
Acqua calda - Hot water: **60±2 °C**
Acqua fredda - Cold water: **20±2 °C**

P [bar]	Q l/min
0,1	
0,2	
0,5	19,8
1,0	28,4
1,5	35,0
2,0	40,6
2,5	45,2
3,0	49,4
3,5	53,3
4,0	56,9
4,5	60,2
5,0	63,3

5500

Vitone tradizionale
Compression valves

Soffione doccia - Shower head

Condizioni di prova - Test conditions
Acqua calda - Hot water: **60±2 °C**
Acqua fredda - Cold water: **20±2 °C**

P [bar]	Q l/min
0,1	
0,2	
0,5	8,0
1,0	11,2
1,5	13,8
2,0	15,9
2,5	17,9
3,0	19,8
3,5	21,4
4,0	22,9
4,5	24,2
5,0	25,6

5500

Vitone tradizionale
Compression valves

Getto vasca - Bathtub spout

Condizioni di prova - Test conditions
Acqua calda - Hot water: **60±2 °C**
Acqua fredda - Cold water: **20±2 °C**

P [bar]	Q l/min
0,1	
0,2	
0,5	17,7
1,0	25,3
1,5	31,1
2,0	36,0
2,5	40,0
3,0	43,8
3,5	47,3
4,0	50,5
4,5	53,2
5,0	56,3

5501

180°
Vitone ceramico
Ceramic discs

Soffione doccia - Shower head

Condizioni di prova - Test conditions
Acqua calda - Hot water: **60±2 °C**
Acqua fredda - Cold water: **20±2 °C**

P [bar]	Q l/min
0,1	
0,2	
0,5	8,0
1,0	11,3
1,5	13,8
2,0	15,9
2,5	17,8
3,0	19,4
3,5	21,0
4,0	22,4
4,5	23,8
5,0	25,1

5501

180°
Vitone ceramico
Ceramic discs

5500 N608 A00
5501 N608 A00

Gruppo doccia esterno

Wall mtd shower set
Brausebatterie Wandmont.
Batería de ducha externa
Mélangeur douche mural

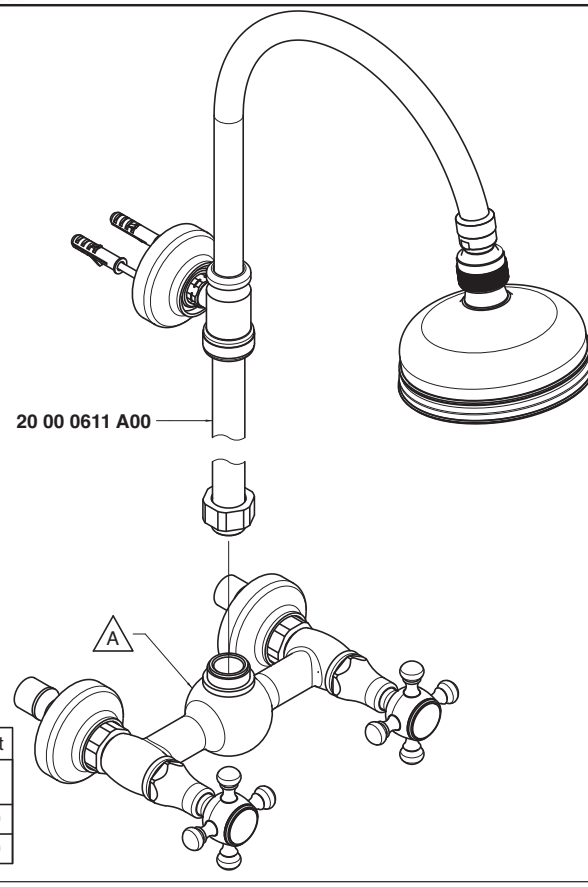

Codice - Code	Variante - Variant A
55 00 N608 A00	**55 00 0703 A00**
55 01 N608 A00	**55 01 0703 A00**

Condizioni di prova - Test conditions
Acqua calda - Hot water: **60±2 °C**
Acqua fredda - Cold water: **20±2 °C**

P [bar]	Q l/min
0,1	
0,2	
0,5	15,3
1,0	21,7
1,5	26,4
2,0	30,5
2,5	34,0
3,0	37,2
3,5	40,2
4,0	42,8
4,5	45,6
5,0	47,8

5500

Vitone tradizionale
Compression valves

Condizioni di prova - Test conditions
Acqua calda - Hot water: **60±2 °C**
Acqua fredda - Cold water: **20±2 °C**

P [bar]	Q l/min
0,1	
0,2	
0,5	14,3
1,0	20,2
1,5	24,7
2,0	28,4
2,5	31,7
3,0	34,6
3,5	37,5
4,0	40,0
4,5	42,4
5,0	44,7

5501

180°
Vitone ceramico
Ceramic discs

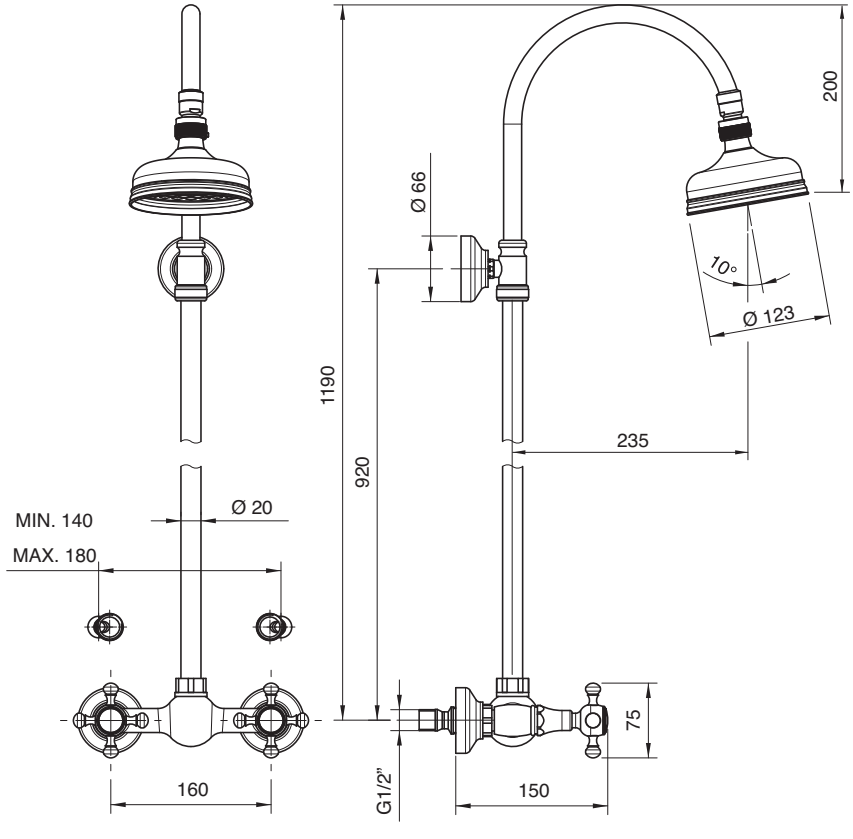

5500 N609 A00
5501 N609 A00

Gruppo doccia esterno con flessibile e doccetta

Wall mtd shower set w/flexible pipe and hand shower
Brausebatterie Wandmont. mit Brauseschlauch und Handbrause
Batería ducha externa con flexible y ducha de mano
Mélangeur douche mural avec fixation douchette murale

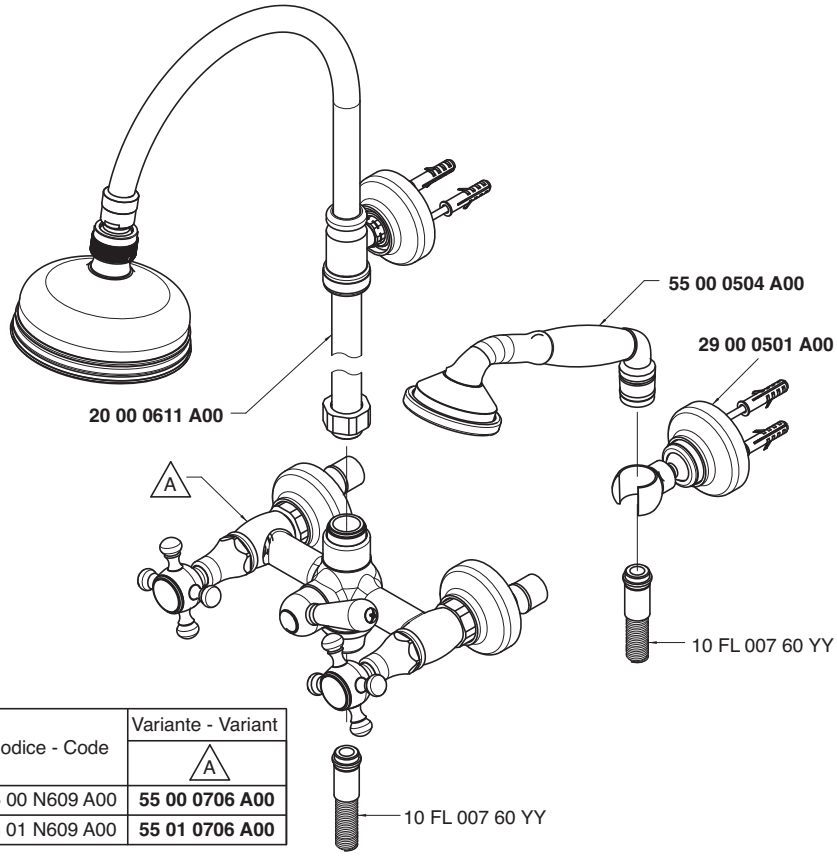

Codice - Code	Variante - Variant A
55 00 N609 A00	**55 00 0706 A00**
55 01 N609 A00	**55 01 0706 A00**

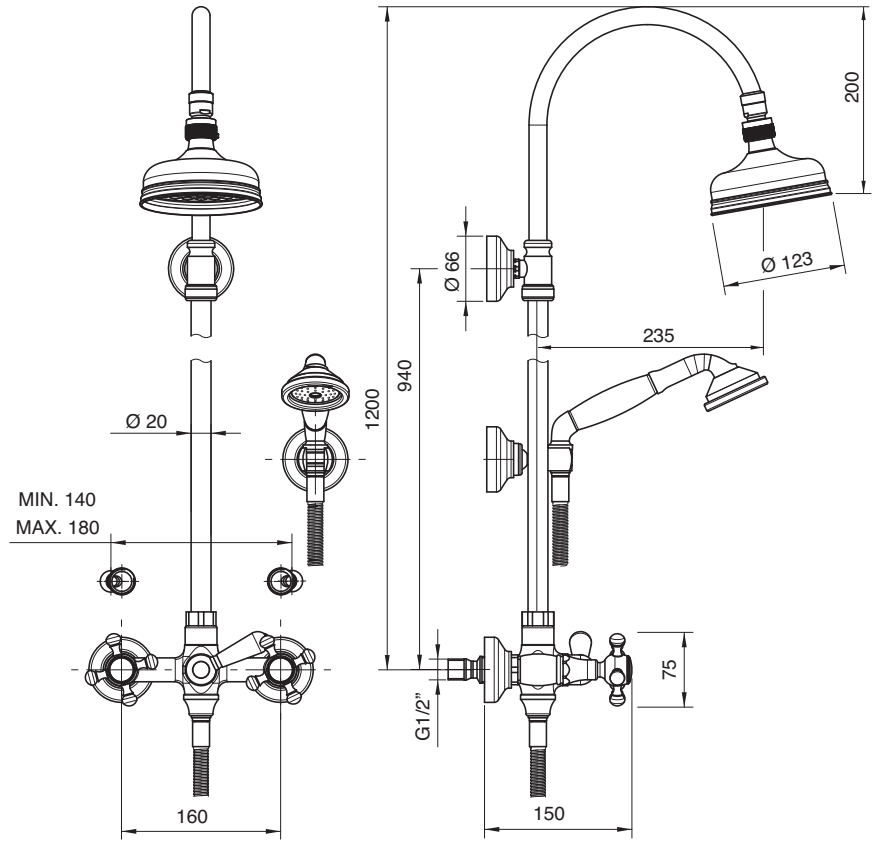

Soffione doccia - Shower head

Condizioni di prova - Test conditions
Acqua calda - Hot water: **60±2 °C**
Acqua fredda - Cold water: **20±2 °C**

P [bar]	Q l/min
0,1	
0,2	
0,5	13,2
1,0	18,7
1,5	23,0
2,0	26,6
2,5	29,7
3,0	32,5
3,5	35,2
4,0	37,6
4,5	39,7
5,0	42,0

5500

Vitone tradizionale
Compression valves

Doccetta - Hand shower

Condizioni di prova - Test conditions
Acqua calda - Hot water: **60±2 °C**
Acqua fredda - Cold water: **20±2 °C**

P [bar]	Q l/min
0,1	
0,2	
0,5	7,0
1,0	10,1
1,5	12,6
2,0	14,7
2,5	16,6
3,0	18,3
3,5	20,3
4,0	21,8
4,5	23,3
5,0	24,7

5500

Vitone tradizionale
Compression valves

Soffione doccia - Shower head

Condizioni di prova - Test conditions
Acqua calda - Hot water: **60±2 °C**
Acqua fredda - Cold water: **20±2 °C**

P [bar]	Q l/min
0,1	
0,2	
0,5	13,0
1,0	17,5
1,5	21,5
2,0	25,0
2,5	27,8
3,0	30,6
3,5	33,2
4,0	35,3
4,5	37,6
5,0	39,3

5501

180°
Vitone ceramico
Ceramic discs

Doccetta - Hand shower

Condizioni di prova - Test conditions
Acqua calda - Hot water: **60±2 °C**
Acqua fredda - Cold water: **20±2 °C**

P [bar]	Q l/min
0,1	
0,2	
0,5	6,9
1,0	9,8
1,5	12,3
2,0	14,3
2,5	16,2
3,0	17,9
3,5	19,4
4,0	20,9
4,5	22,4
5,0	23,7

5501

180°
Vitone ceramico
Ceramic discs

5500 R606 A00
5501 R606 A00

Gruppo doccia esterno

Wall mtd shower set
Brausebatterie Wandmont.
Batería de ducha externa
Mélangeur douche mural

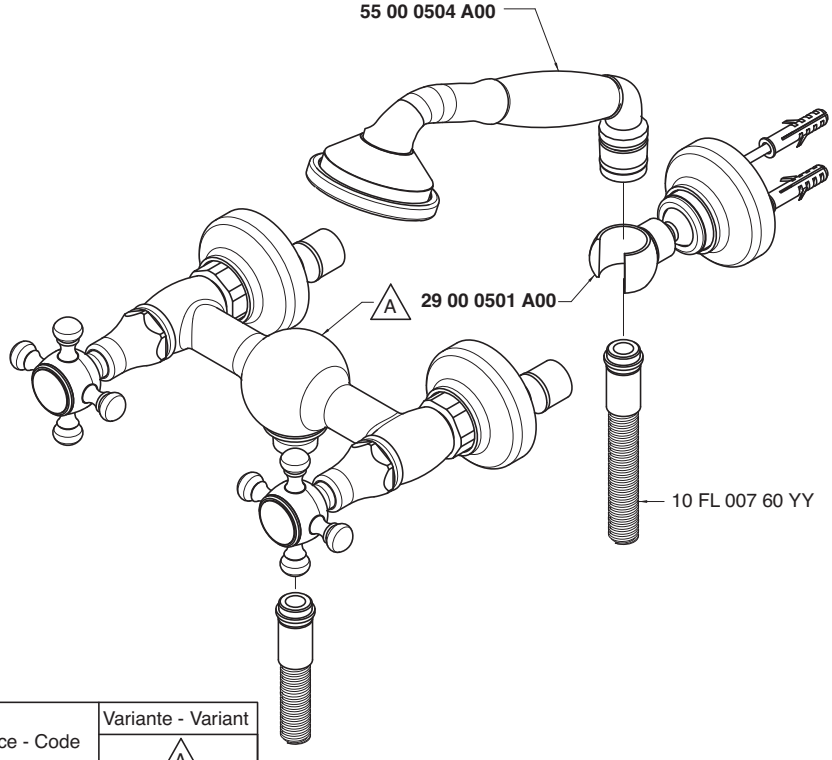

Codice - Code	Variante - Variant A
55 00 R606 A00	**55 00 0702 A00**
55 01 R606 A00	**55 01 0702 A00**

Condizioni di prova - Test conditions
Acqua calda - Hot water: **60±2 °C**
Acqua fredda - Cold water: **20±2 °C**

P [bar]	Q l/min
0,1	
0,2	
0,5	6,8
1,0	10,0
1,5	12,0
2,0	14,1
2,5	15,9
3,0	17,7
3,5	19,3
4,0	21,0
4,5	22,5
5,0	23,7

5500

Vitone tradizionale
Compression valves

Condizioni di prova - Test conditions
Acqua calda - Hot water: **60±2 °C**
Acqua fredda - Cold water: **20±2 °C**

P [bar]	Q l/min
0,1	
0,2	
0,5	6,6
1	9,56
1,5	11,9
2	14,0
2,5	15,8
3	17,5
3,5	19,2
4	20,7
4,5	22,4
5	23,9

5501

180°
Vitone ceramico
Ceramic discs

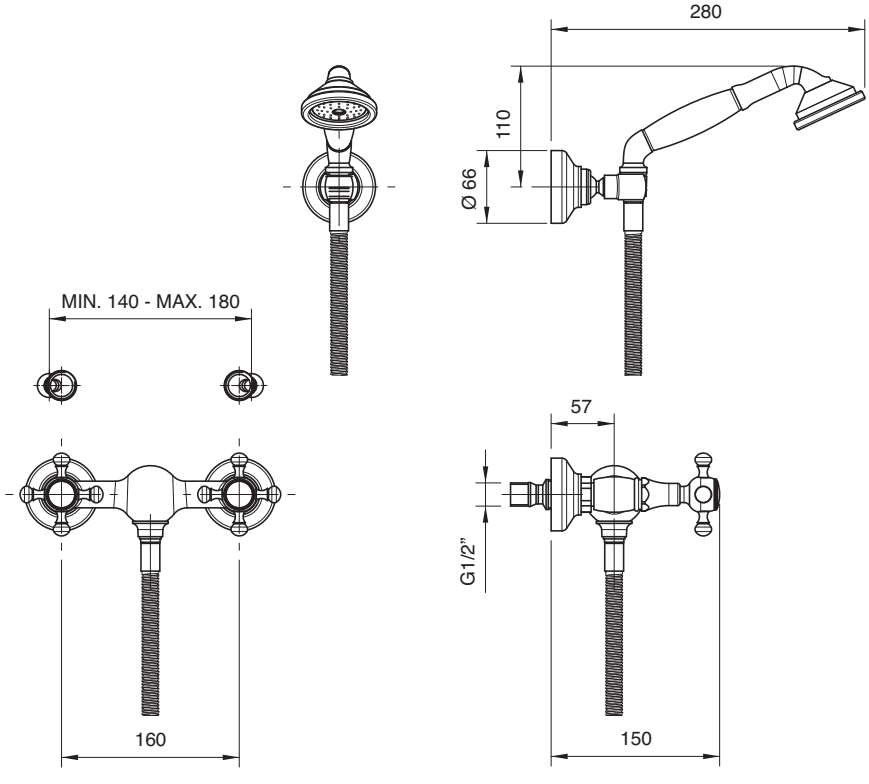

5500 1530 A00

Gruppo termostatico esterno a due docce

Wall mtd thermostatic shower set with shower head and diverter
Wandmontierte Brausebatterie mit Brausekopf und Umsteller
Grupo termostatico externo dos duchas con plato y inversor
Mélangeur bain/douche mural thermostatique avec pomme de douche et inverseur

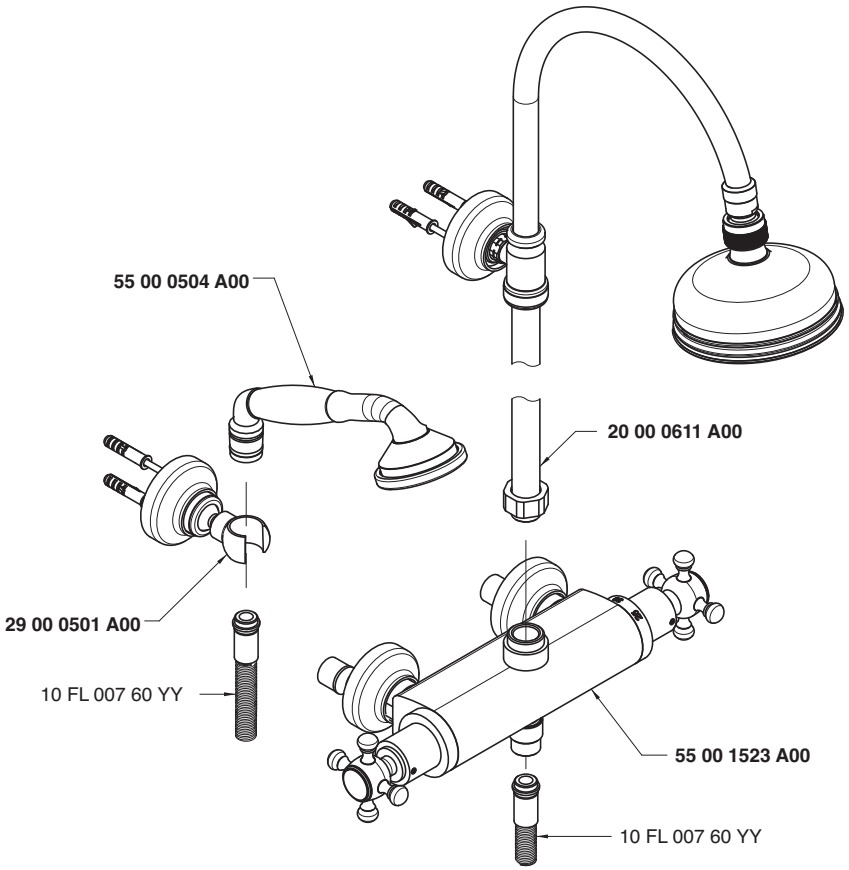

Soffione doccia - Shower head
Condizioni di prova - Test conditions
Acqua calda - Hot water: **60±2 °C**
Acqua fredda - Cold water: **20±2 °C**

P [bar]	Q l/min
0,1	
0,2	
0,5	11,0
1,0	15,0
1,5	18,2
2,0	21,2
2,5	24,3
3,0	26,4
3,5	28,1
4,0	29,3
4,5	31,9
5,0	33,0

Doccetta - Hand shower
Condizioni di prova - Test conditions
Acqua calda - Hot water: **60±2 °C**
Acqua fredda - Cold water: **20±2 °C**

P [bar]	Q l/min
0,1	
0,2	
0,5	7,0
1,0	10,0
1,5	12,4
2,0	14,4
2,5	16,3
3,0	17,9
3,5	19,7
4,0	21,2
4,5	22,7
5,0	23,9

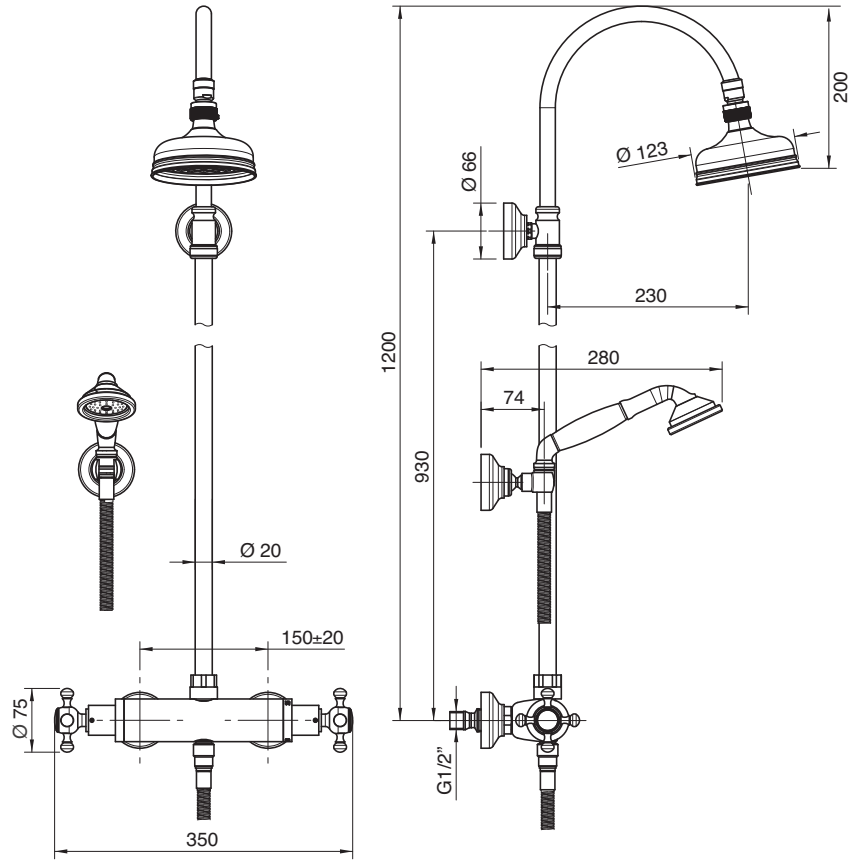

5500 1538 A00

Gruppo termostatico esterno

Wall mtd thermostatic shower set with shower head
Wandmontierte Brausebatterie mit Brausekopf
Grupo termostatico externo ducha con plato
Mélangeur douche mural thermostatique avec pomme

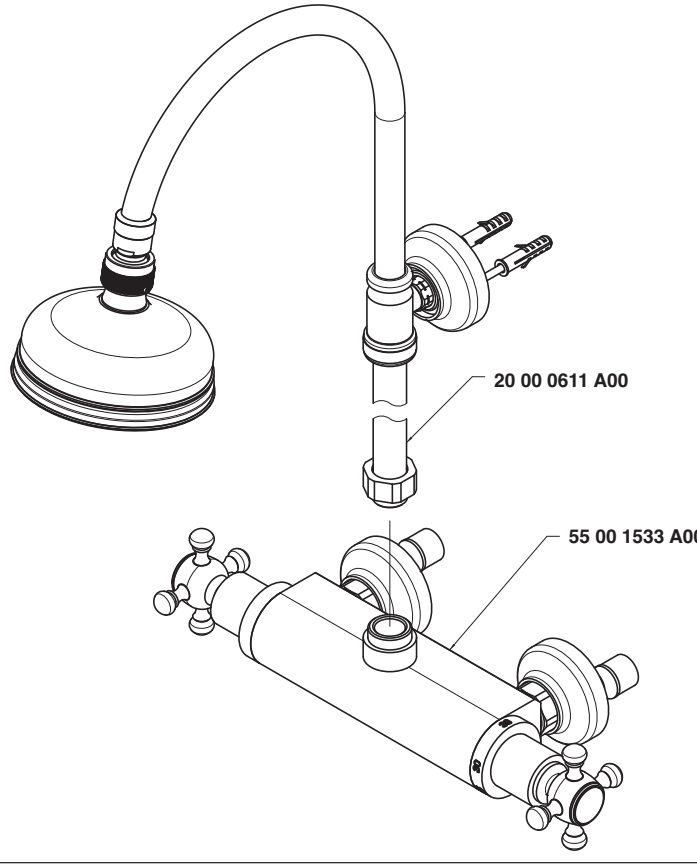

Condizioni di prova - Test conditions

Acqua calda - Hot water: **60±2 °C**
Acqua fredda - Cold water: **20±2 °C**

P [bar]	Q l/min
0,1	
0,2	
0,5	10,9
1,0	14,9
1,5	18,1
2,0	21,0
2,5	24,0
3,0	26,1
3,5	28,0
4,0	29,1
4,5	31,5
5,0	32,5

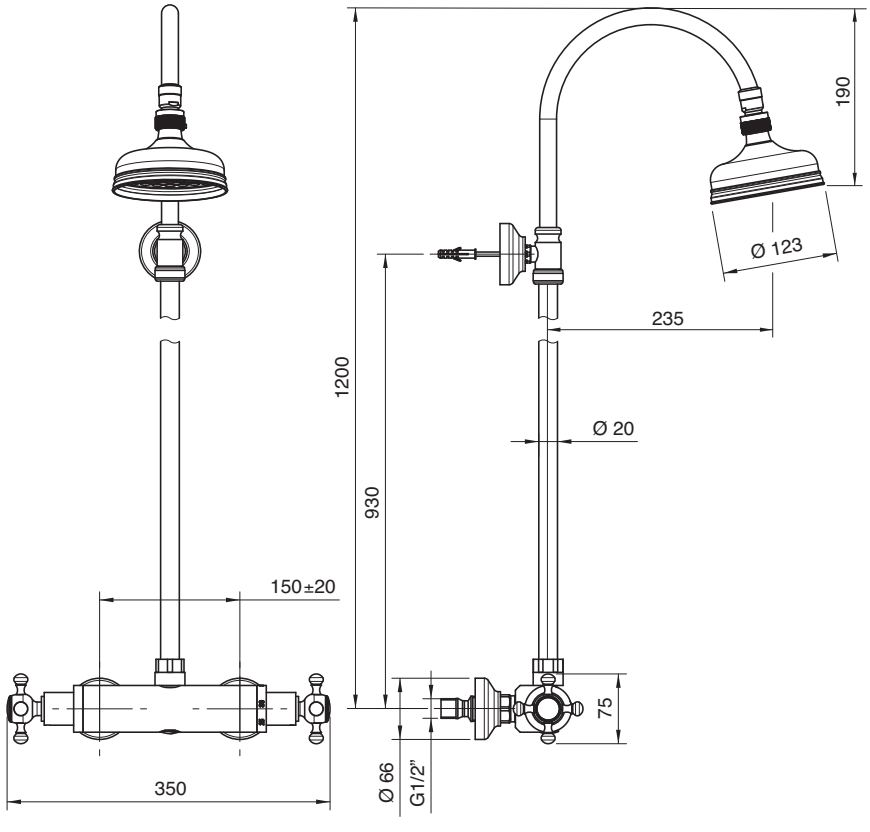

5500 1535 A00

Gruppo termostatico esterno - solo corpo

Thermostatic shower mixer - body only
Thermostatische Duschenmischer - Körper
Mezcolador termostatico ducha externo
Mitigeur douche thermostatique - corps seule

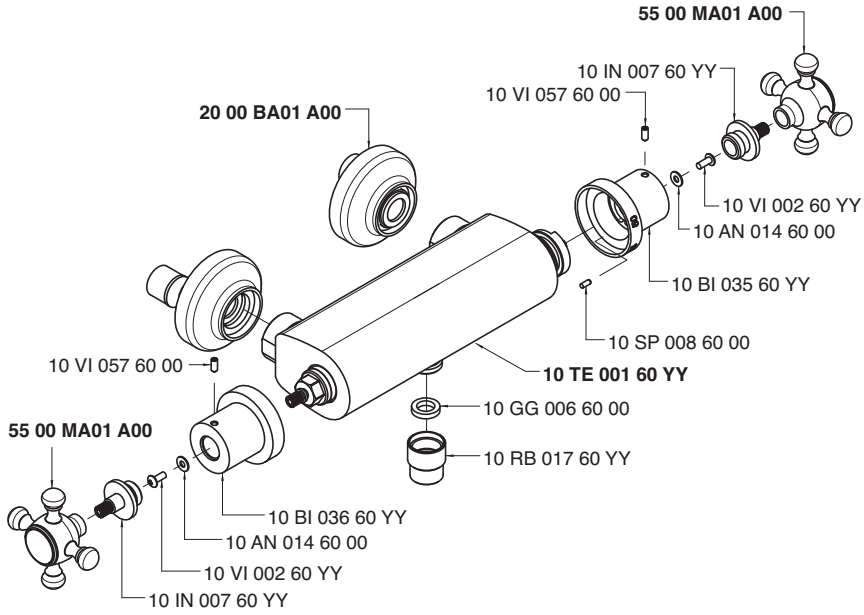

Condizioni di prova - Test conditions

Acqua calda - Hot water: **60±2 °C**
Acqua fredda - Cold water: **20±2 °C**

P [bar]	Q l/min
0,10	
0,20	
0,50	11,20
1,00	15,50
1,50	18,60
2,00	21,50
2,50	24,50
3,00	26,50
3,50	28,50
4,00	30,00
4,50	32,00
5,00	33,50

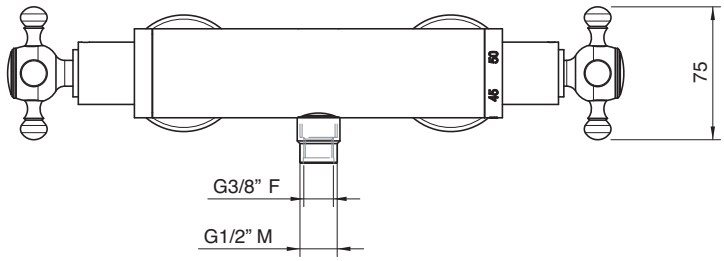

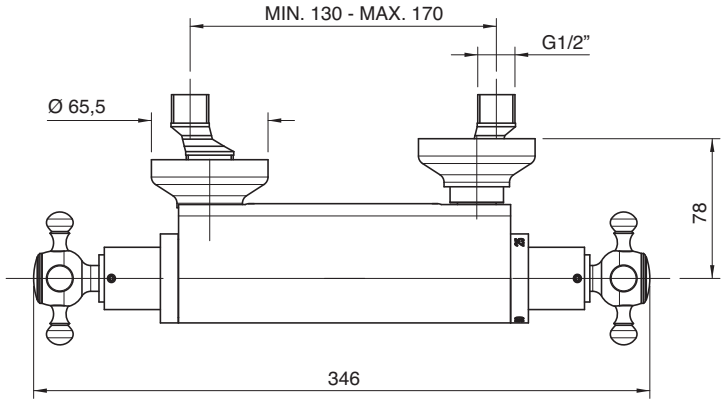

5500 1516 A00

Termostatico da incasso - completo

Built-in thermostatic unit
Thermostatische Up-Brausemischer Gruppe
Grupo termostatico empotrado
Group mitigeur thermostatique

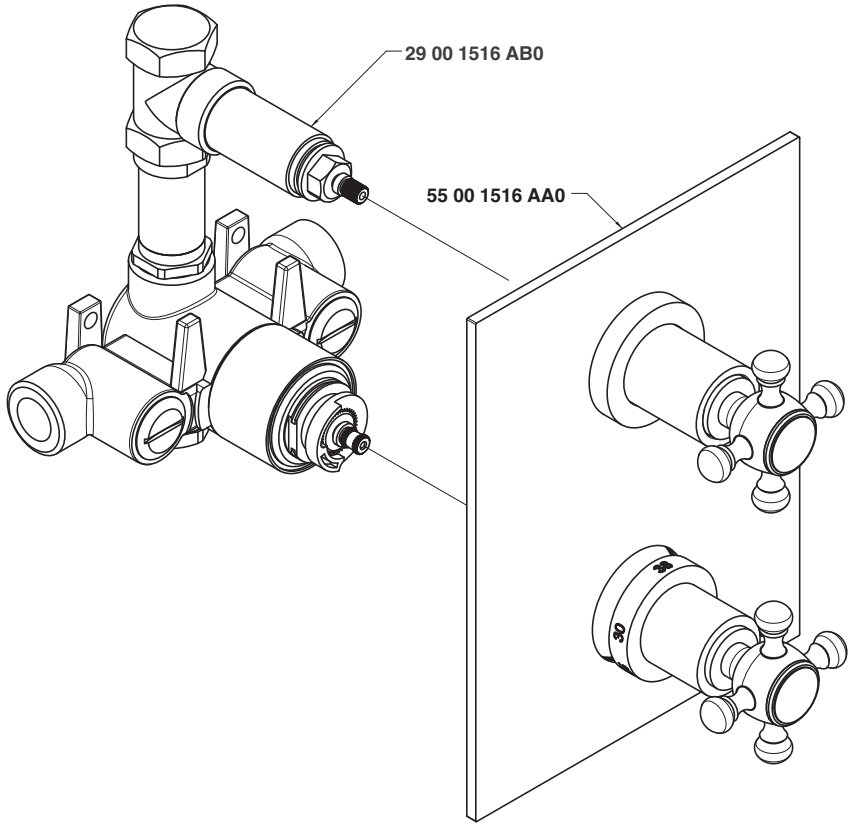

Condizioni di prova - Test conditions

Acqua calda - Hot water: **60±2 °C**
Acqua fredda - Cold water: **20±2 °C**

P [bar]	Q l/min
0,10	
0,20	
0,50	14,10
1,00	20,10
1,50	24,83
2,00	28,70
2,50	31,80
3,00	34,70
3,50	37,20
4,00	39,84
4,50	41,80
5,00	43,70

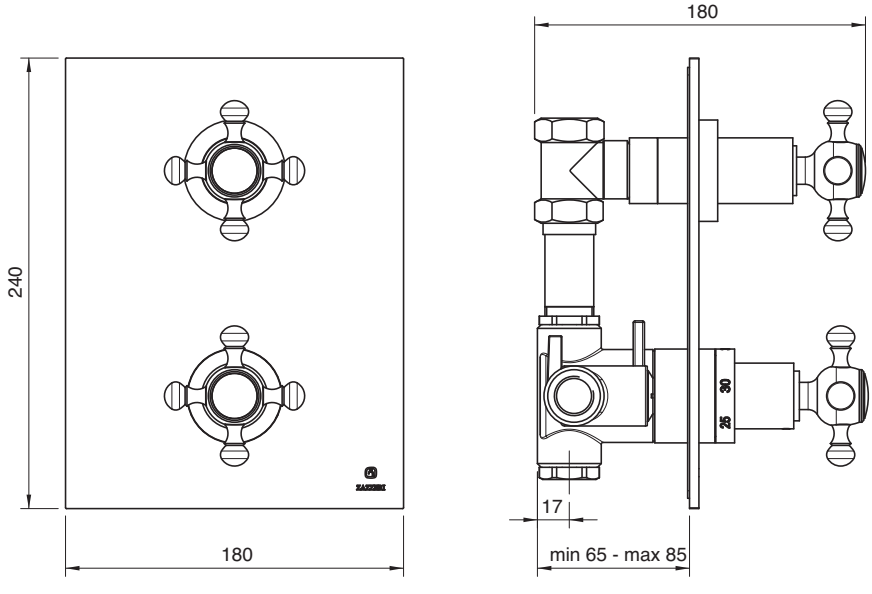

5500 1515 A00

Termostatico da incasso con deviatore - completo

Built-in thermostatic unit with diverter
Thermostatische Up-Brausemischer Gruppe mit Umsteller
Grupo termostatico empotrado con inversor
Group mitigeur thermostatique avec inverseur

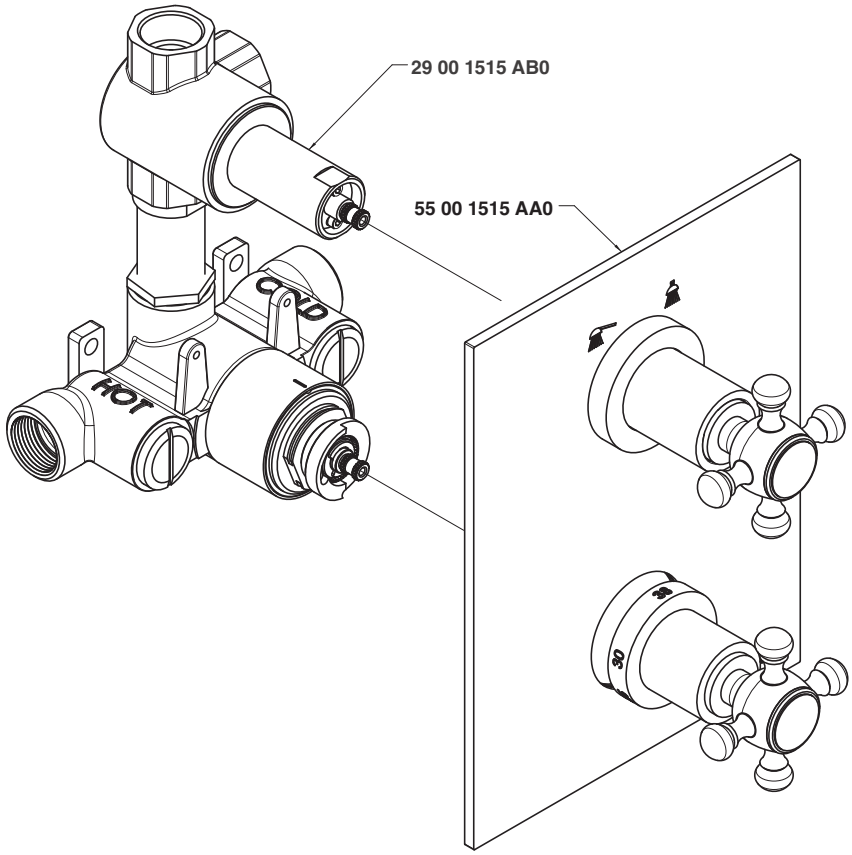

Condizioni di prova - Test conditions

Acqua calda - Hot water: **60±2 °C**
Acqua fredda - Cold water: **20±2 °C**

P [bar]	Q l/min
0,10	
0,20	
0,50	13,38
1,00	18,89
1,50	22,56
2,00	26,12
2,50	28,82
3,00	30,80
3,50	23,34
4,00	33,00
4,50	27,33
5,00	30,23

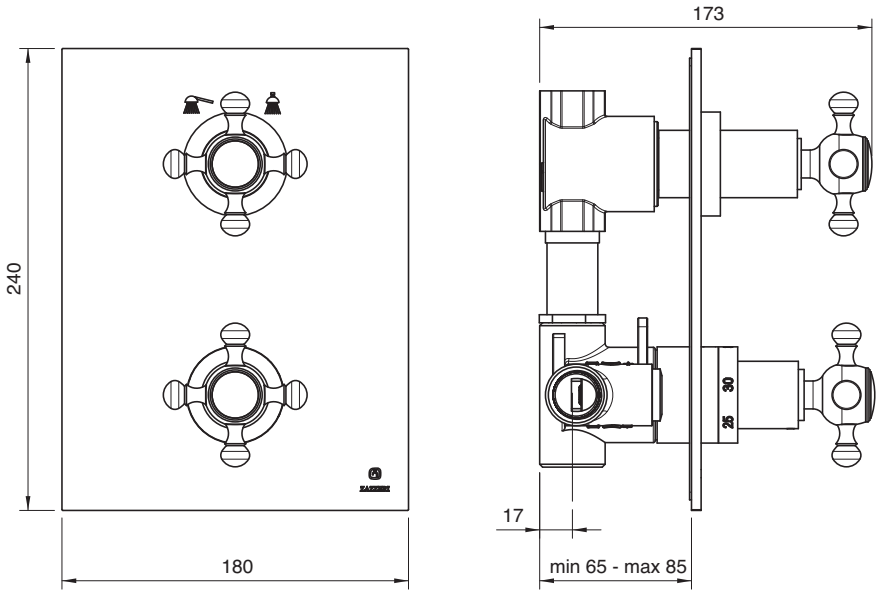

5500 0405 A00

Deviatore incasso 4 vie - completo

Built-in diverter, complete
Umsteller UP-Mont. komplett
Inversor empotrado completo
Inverseur à encastrer, complet

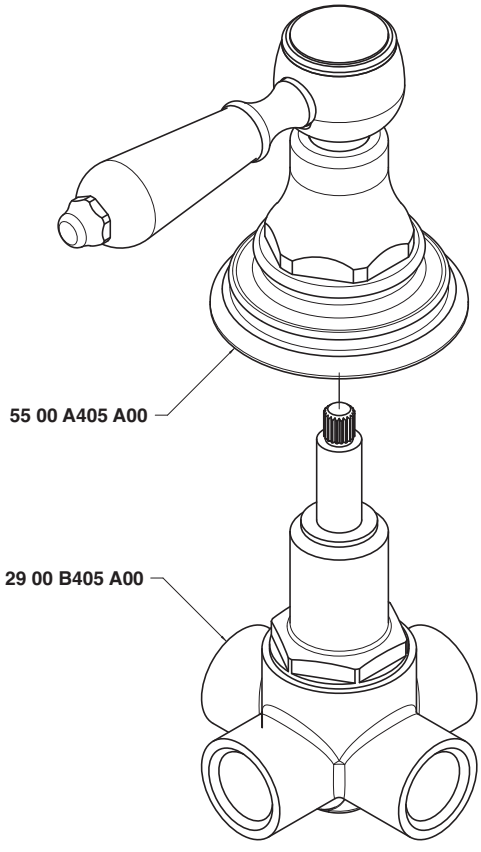

Vasca - Bathtub

Condizioni di prova - Test conditions

Acqua calda - Hot water: **60±2 °C**
Acqua fredda - Cold water: **20±2 °C**

P [bar]	Q l/min
0,1	
0,2	
0,5	13,0
1,0	18,6
1,5	22,9
2,0	26,6
2,5	29,7
3,0	32,7
3,5	35,4
4,0	37,9
4,5	40,2
5,0	42,6

Doccetta - Hand shower

Condizioni di prova - Test conditions

Acqua calda - Hot water: **60±2 °C**
Acqua fredda - Cold water: **20±2 °C**

P [bar]	Q l/min
0,1	
0,2	
0,5	6,8
1,0	9,7
1,5	12,0
2,0	14,1
2,5	15,8
3,0	17,4
3,5	18,7
4,0	19,9
4,5	20,9
5,0	21,9

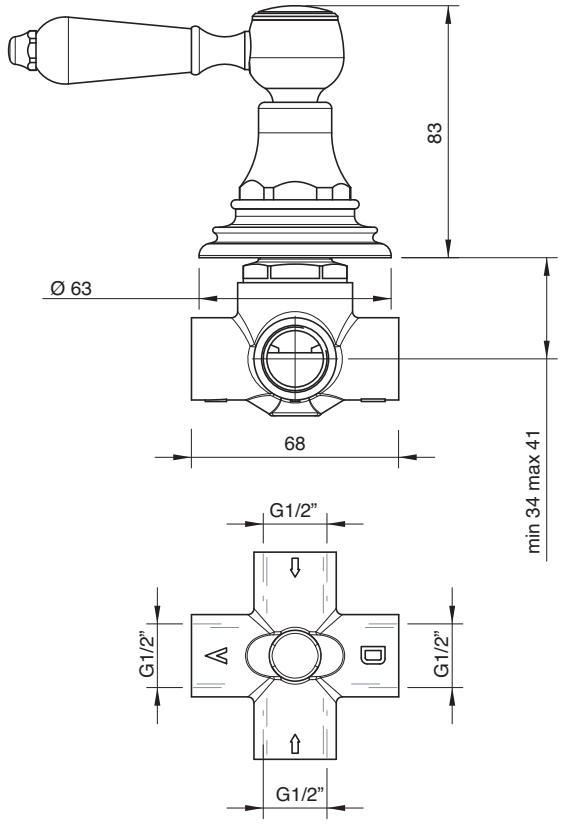

5500 V405 A00

Deviatore incasso 5 vie - completo

Built-in diverter, complete
Umsteller UP-Mont. komplett
Inversor empotrado completo
Inverseur à encastrer, complet

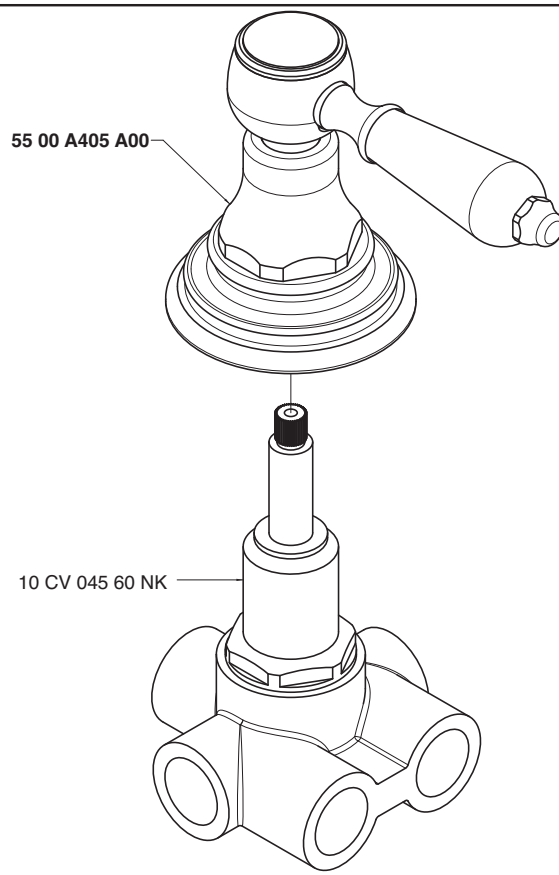

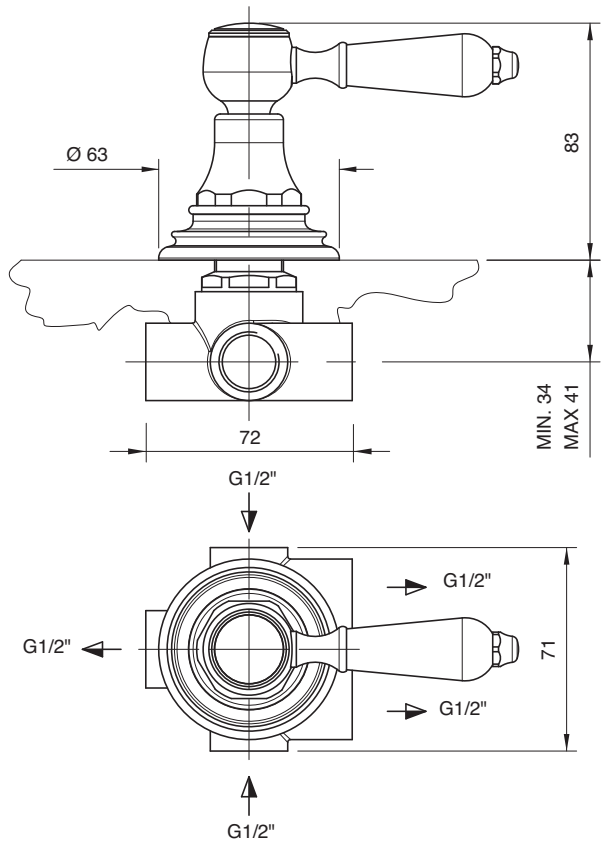

Vasca - Bathtub
Condizioni di prova - Test conditions
Acqua calda - Hot water: **60±2 °C**
Acqua fredda - Cold water: **20±2 °C**

P [bar]	Q l/min
0,10	
0,20	
0,50	11,85
1,00	17,22
1,50	21,28
2,00	24,91
2,50	28,09
3,00	30,70
3,50	33,35
4,00	35,60
4,50	37,80
5,00	39,74

Soffione doccia - Shower head
Condizioni di prova - Test conditions
Acqua calda - Hot water: **60±2 °C**
Acqua fredda - Cold water: **20±2 °C**

P [bar]	Q l/min
0,10	
0,20	
0,50	7,18
1,00	10,22
1,50	12,53
2,00	14,12
2,50	15,39
3,00	16,53
3,50	17,66
4,00	18,65
4,50	19,67
5,00	20,53

Doccetta - Hand shower
Condizioni di prova - Test conditions
Acqua calda - Hot water: **60±2 °C**
Acqua fredda - Cold water: **20±2 °C**

P [bar]	Q l/min
0,10	
0,20	
0,50	7,54
1,00	10,64
1,50	12,96
2,00	15,08
2,50	16,67
3,00	17,90
3,50	18,99
4,00	20,03
4,50	21,00
5,00	21,99

5500 0406 A00 NEUTRA
5500 0406 AC0 "C" COLD
5500 0406 AH0 "H" HOT
5501 0406 AC0 "C" COLD
5501 0406 AH0 "H" HOT

Rubinetto incasso 1/2" - completo

1/2" Built-in tap, complete
UP-Ventil 1/2" komplett
Grifo empotrado completo 1/2"
Robinet à encastrer 1/2", complet

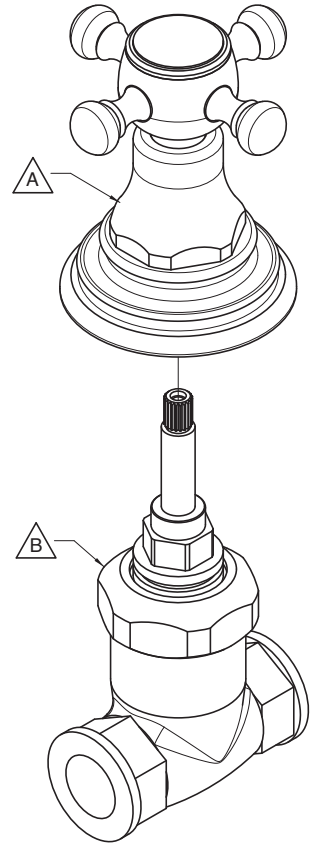

Condizioni di prova - Test conditions

Acqua calda - Hot water: **60±2 °C**
Acqua fredda - Cold water: **20±2 °C**

P [bar]	Q l/min
0,10	
0,20	
0,50	13,80
1,00	19,60
1,50	24,00
2,00	27,80
2,50	31,10
3,00	34,10
3,50	36,90
4,00	39,50
4,50	41,80
5,00	44,20

Codice - Code	Variante - Variant	
	A	B
55 00 0406 A00	**55 00 A406 A00**	**29 00 B406 A00**
55 00 0406 AC0	**55 00 A406 AC0**	**29 00 B406 A00**
55 00 0406 AH0	**55 00 A406 AH0**	**29 00 B406 A00**
55 01 0406 AC0	**55 00 A406 AC0**	**29 00 B406 AC0**
55 01 0406 AH0	**55 00 A406 AH0**	**29 00 B406 AC0**

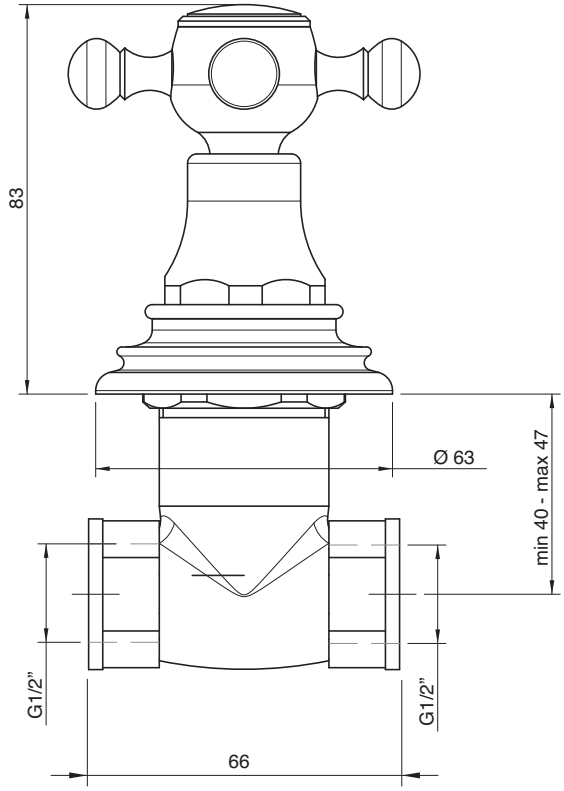

5500 0403 A00

Getto vasca a parete

Wall mtd bathtub spout
Wanneneinlauf Wandmont.
Caño mural bañera
Bec bain mural

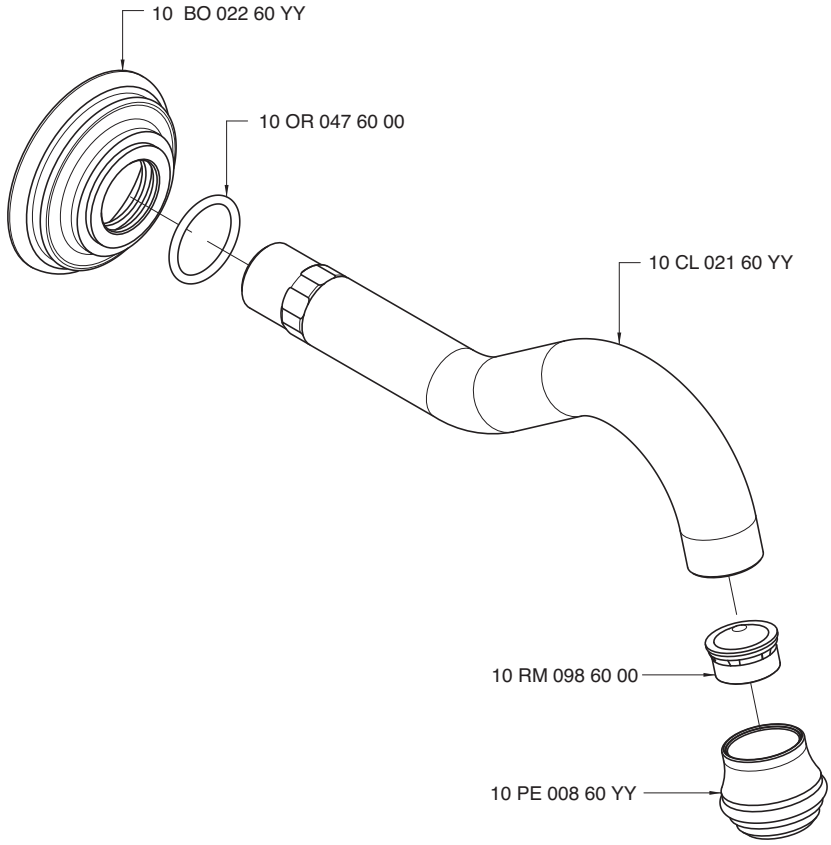

Condizioni di prova - Test conditions

Acqua calda - Hot water: **60±2 °C**
Acqua fredda - Cold water: **20±2 °C**
Classe areatore - Aerator class: **B**

P [bar]	Q l/min
0,1	
0,2	
0,5	9,0
1,0	12,6
1,5	15,4
2,0	17,5
2,5	19,6
3,0	21,3
3,5	23,0
4,0	24,5
4,5	26,0
5,0	27,3

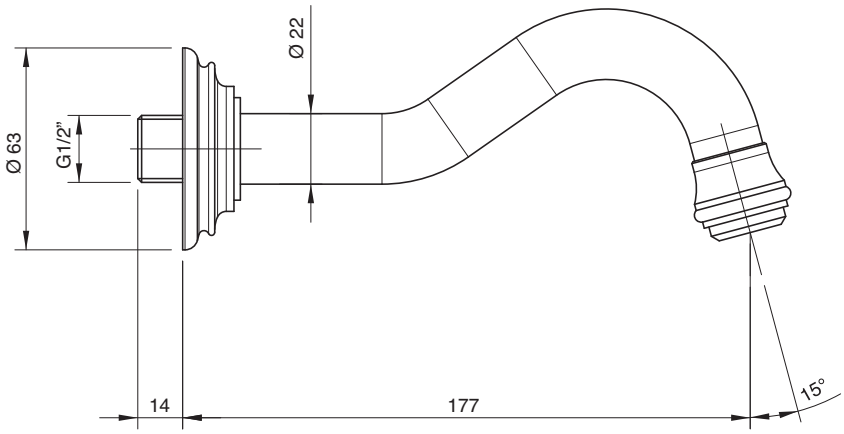

5500 0419 A00

Asta saliscendi con doccetta

Shower set w. sliding bar
Duschgarn. m. Gleitstange
Ducha con barra corredera
Garniture douche avec barre coulissante

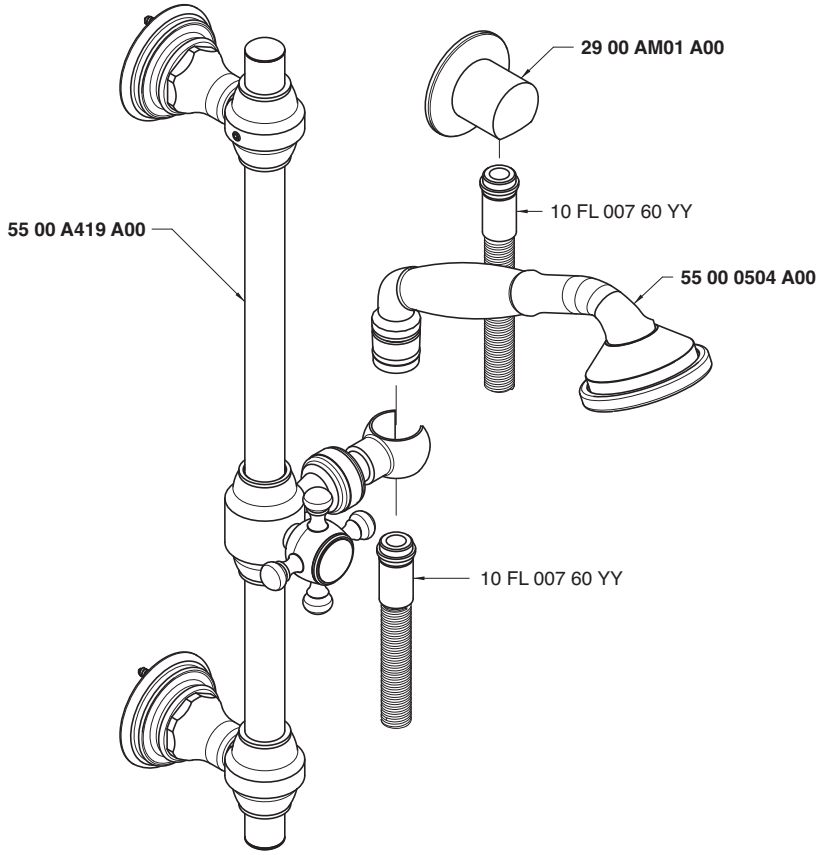

Condizioni di prova - Test conditions

Acqua calda - Hot water: **60±2 °C**
Acqua fredda - Cold water: **20±2 °C**
Classe areatore - Aerator class: **B**

P [bar]	Q l/min
0,1	
0,2	
0,5	7,2
1,0	10,4
1,5	12,9
2,0	14,9
2,5	16,9
3,0	18,8
3,5	20,4
4,0	22,0
4,5	23,9
5,0	25,3

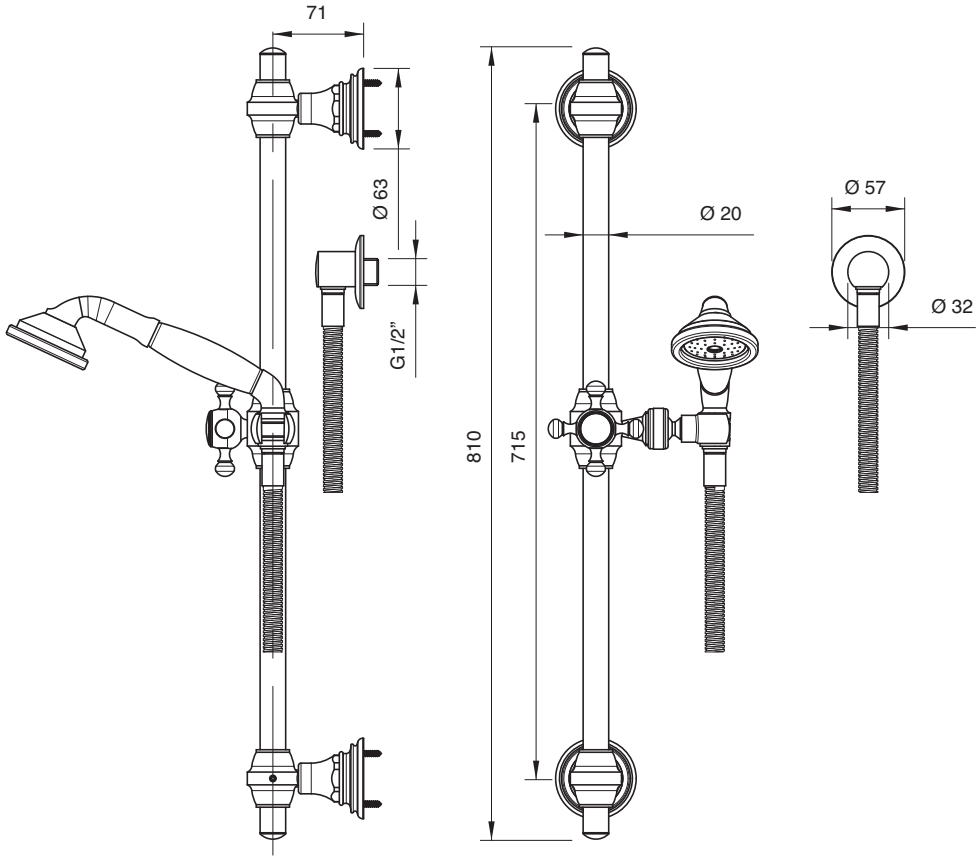

5500 0420 A00

Braccio doccia

Shower head, complete
Kopfbrause mit Brausearm
Brazo de ducha completo
Douche de tête complète

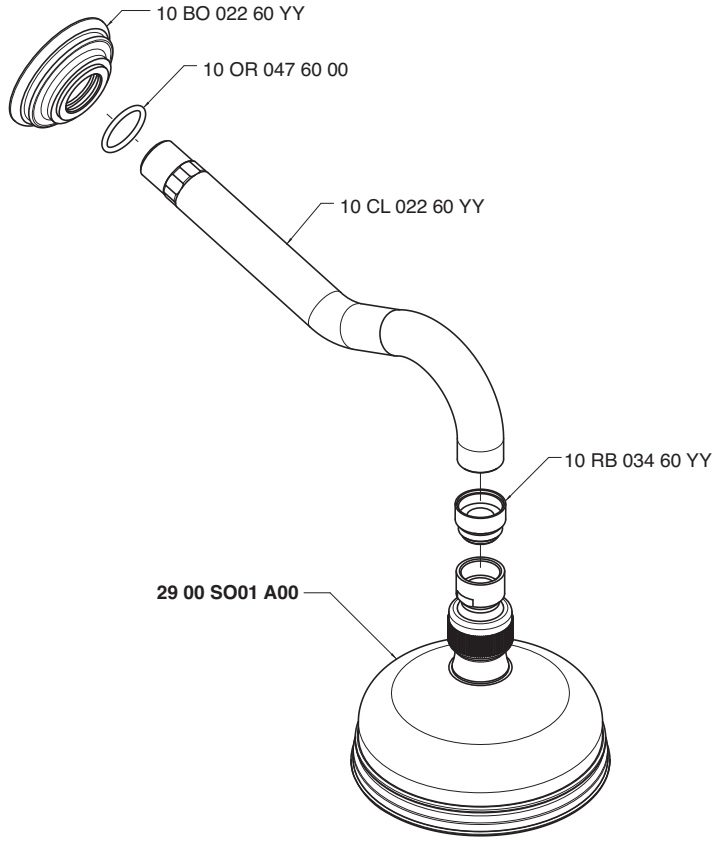

Condizioni di prova - Test conditions

Acqua calda - Hot water: **60±2 °C**
Acqua fredda - Cold water: **20±2 °C**

P [bar]	Q l/min
0,1	
0,2	
0,5	16,2
1,0	22,8
1,5	28,0
2,0	32,4
2,5	36,1
3,0	39,5
3,5	43,0
4,0	45,9
4,5	48,9
5,0	51,4

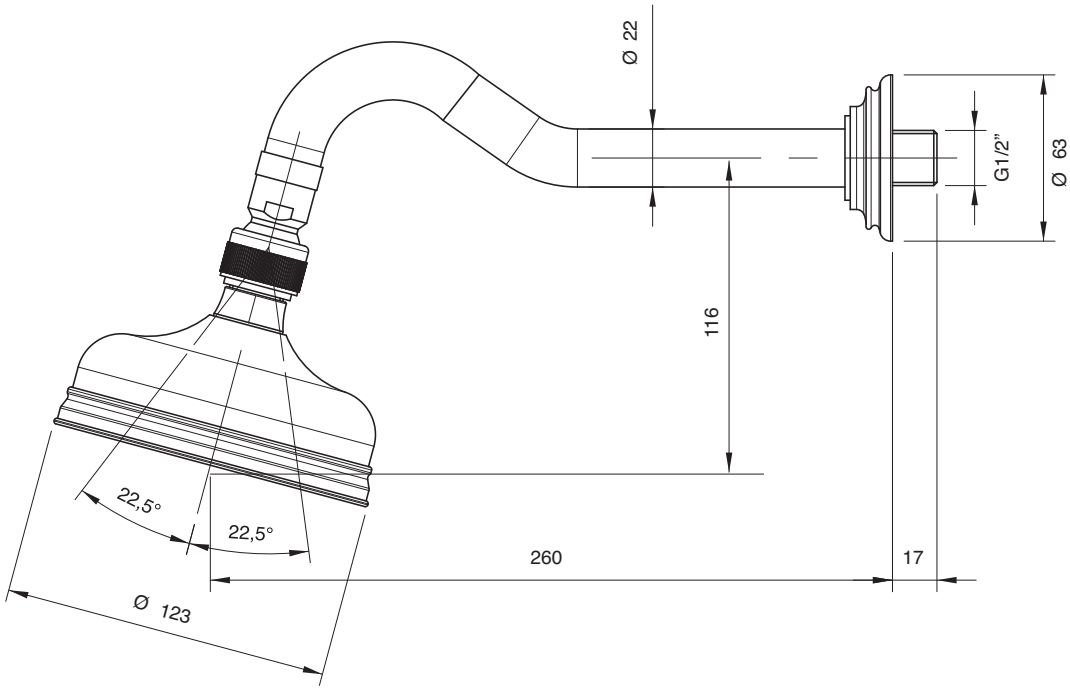

5500 S414 A00

Asta saliscendi con doccetta

Shower set w. sliding bar
Duschgarn. m. Gleitstange
Ducha con corredera
Garniture douche avec barre coulissante

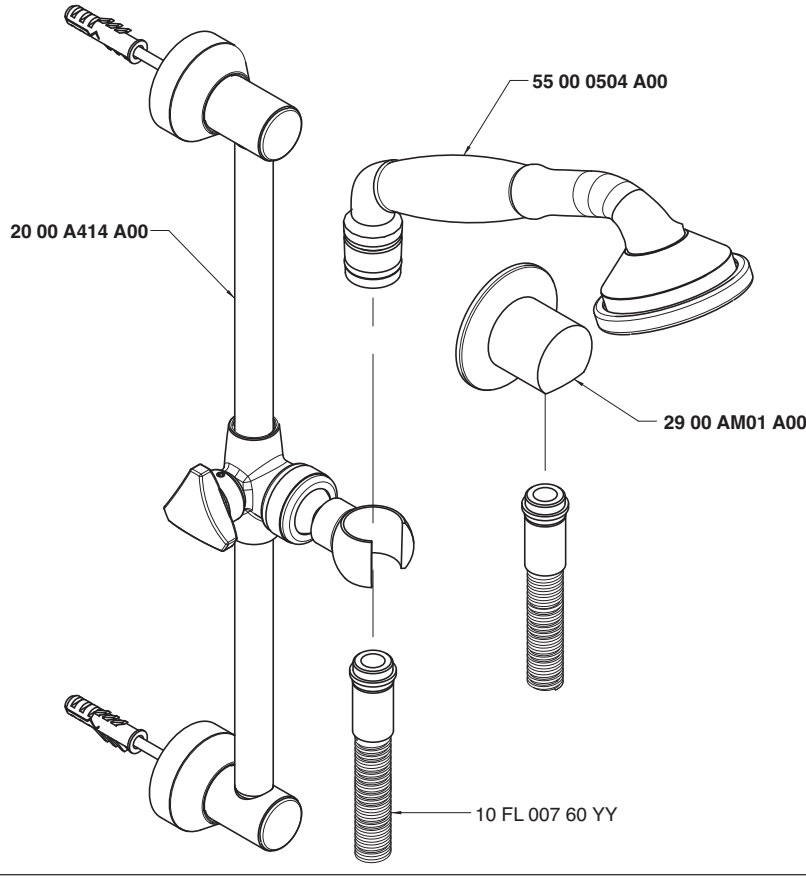

Condizioni di prova - Test conditions

Acqua calda - Hot water: **60±2 °C**
Acqua fredda - Cold water: **20±2 °C**

P [bar]	Q l/min
0,1	
0,2	
0,5	7,2
1,0	10,4
1,5	12,9
2,0	14,9
2,5	16,9
3,0	18,8
3,5	20,4
4,0	22,0
4,5	23,9
5,0	25,3

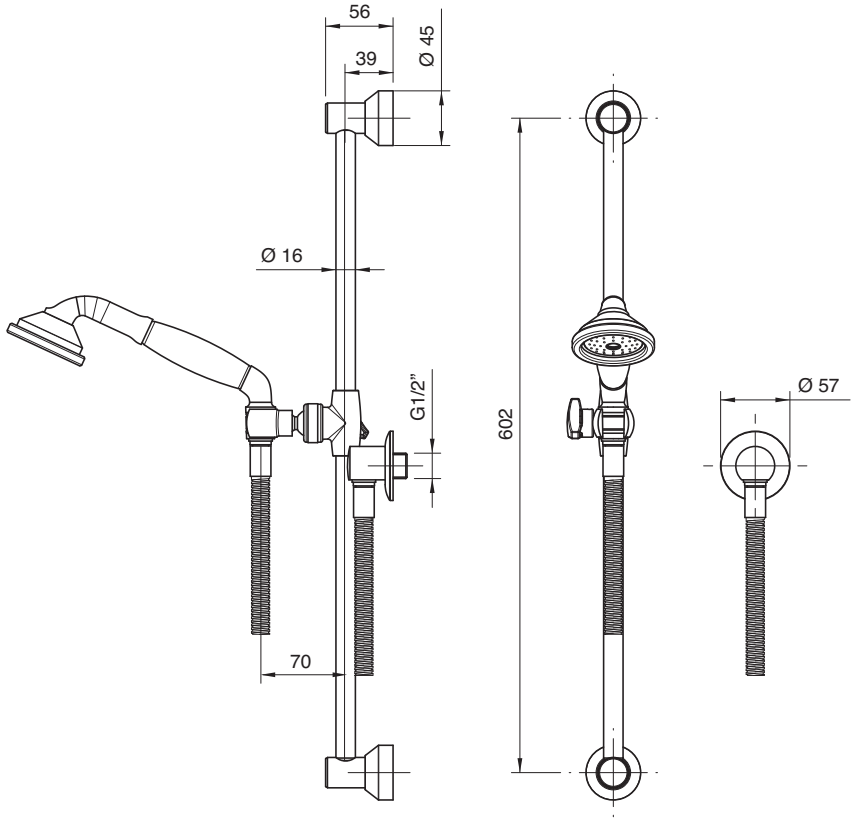

5500 3103 A00
5501 3103 A00

Monoforo lavello collo girevole

Sink mixer w/revolving spout
Spülb.-Einlochbatterie mit Schwenkauslauf
Monobloc fregadero caño giratorio
Mélangeur d'évier monotrou, bec orientable

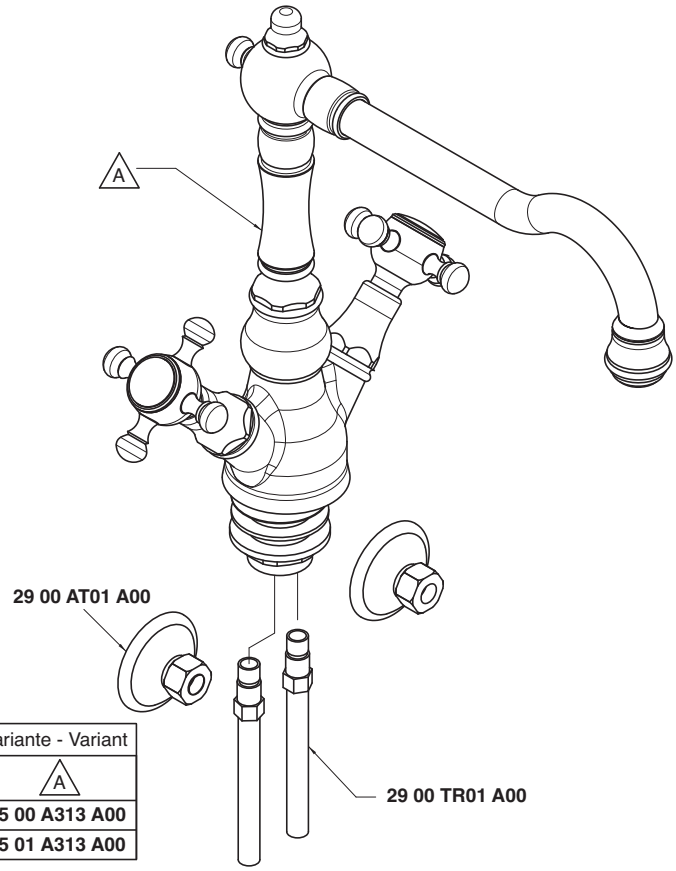

Codice - Code	Variante - Variant A
55 00 3103 A00	**55 00 A313 A00**
55 01 3103 A00	**55 01 A313 A00**

Condizioni di prova - Test conditions

Acqua calda - Hot water: **60±2 °C**
Acqua fredda - Cold water: **20±2 °C**
Classe areatore - Aerator class: **B**

P [bar]	Q l/min
0,1	
0,2	
0,5	9,4
1	14,09
1,5	17,5
2	19,9
2,5	21,7
3	23,2
3,5	24,6
4	25,9
4,5	27,3
5	28,5

5500

Vitone tradizionale
Compression valves

Condizioni di prova - Test conditions

Acqua calda - Hot water: **60±2 °C**
Acqua fredda - Cold water: **20±2 °C**
Classe areatore - Aerator class: **B**

P [bar]	Q l/min
0,1	
0,2	
0,5	9,7
1,0	14,6
1,5	17,0
2,0	18,8
2,5	20,6
3,0	21,6
3,5	23,2
4,0	24,6
4,5	25,9
5,0	27,3

5501

180°
Vitone ceramico
Ceramic discs

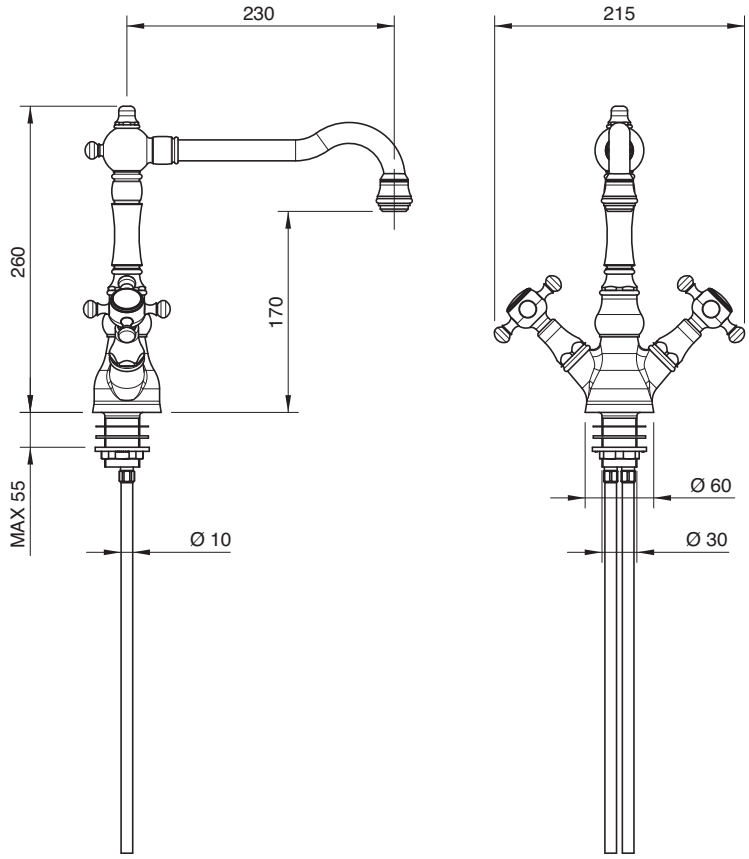

5500 0606 A00

Lavello collo girevole

Sink mixer w/revolving spout
Spülb.batt. Schwenkauslauf
Fregadero caño giratorio
Mélangeur évier bec orientable

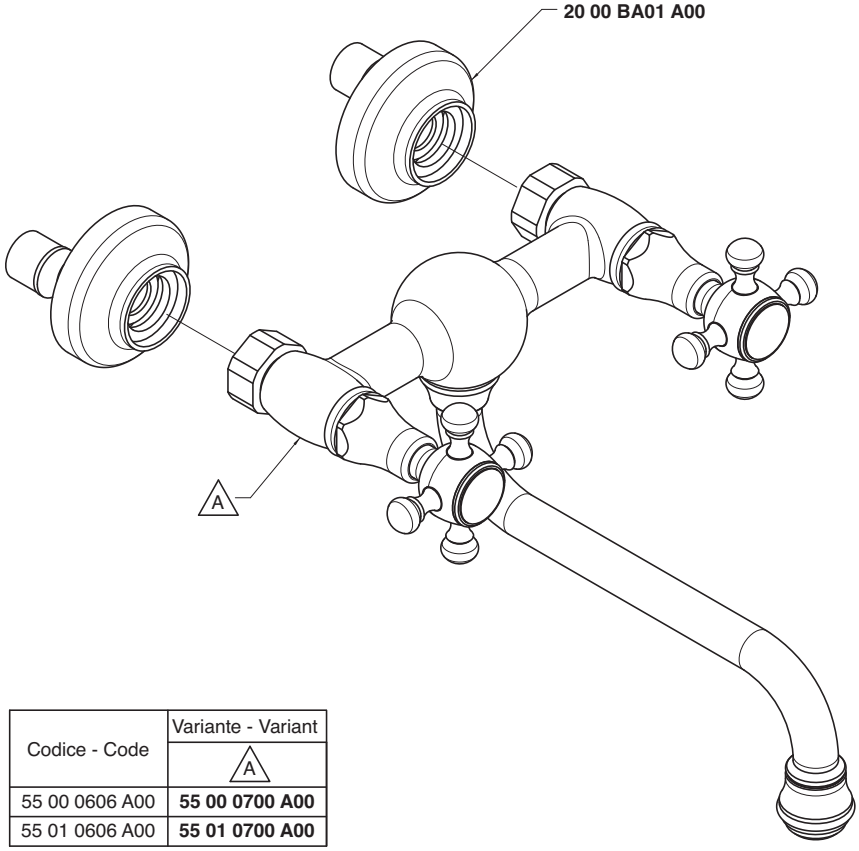

Codice - Code	Variante - Variant A
55 00 0606 A00	**55 00 0700 A00**
55 01 0606 A00	**55 01 0700 A00**

Condizioni di prova - Test conditions

Acqua calda - Hot water: **60±2 °C**
Acqua fredda - Cold water: **20±2 °C**
Classe areatore - Aerator class: **B**

P [bar]	Q l/min
0,1	
0,2	
0,5	12,3
1,0	17,5
1,5	20,3
2,0	22,4
2,5	24,2
3,0	25,5
3,5	27,2
4,0	28,9
4,5	30,6
5,0	32,2

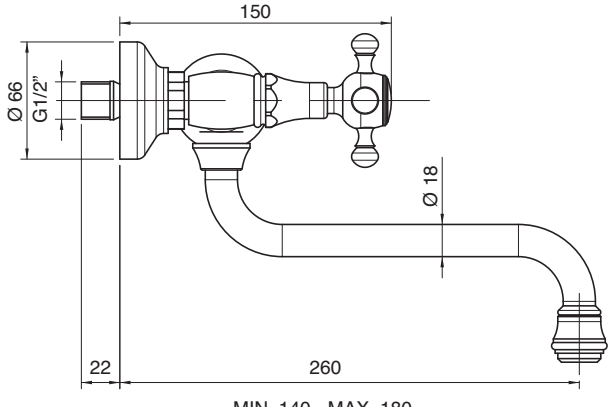

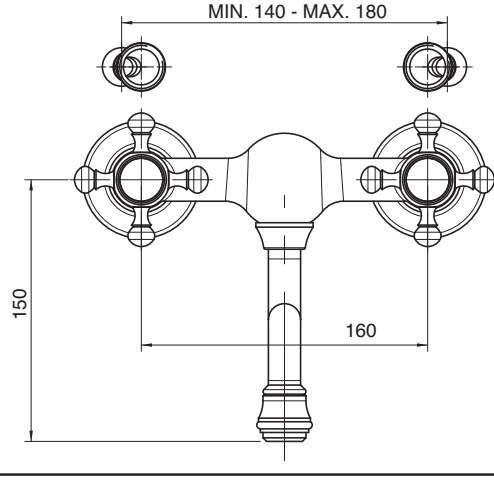

5500 0607 A00
5501 0607 A00

Lavello collo girevole

Sink mixer w/revolving spout
Spülb.batt. Schwenkauslauf
Fregadero caño giratorio
Mélangeur évier bec orientable

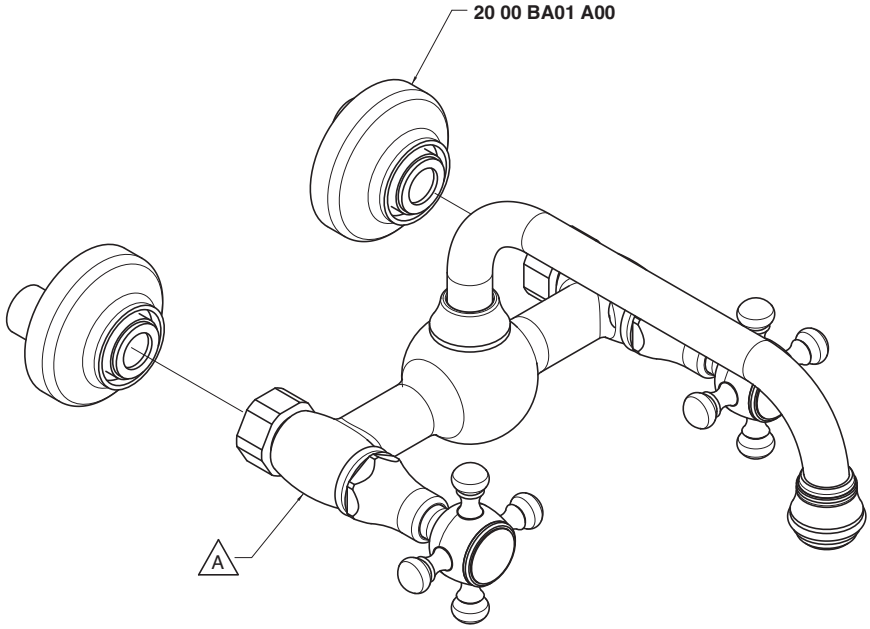

Codice - Code	Variante - Variant A
55 00 0607 A00	**55 00 0707 A00**
55 01 0607 A00	**55 01 0707 A00**

Condizioni di prova - Test conditions

Acqua calda - Hot water: **60±2 °C**
Acqua fredda - Cold water: **20±2 °C**
Classe areatore - Aerator class: **B**

P [bar]	Q l/min
0,1	
0,2	
0,5	12,3
1,0	17,5
1,5	20,3
2,0	22,4
2,5	24,2
3,0	25,5
3,5	27,2
4,0	28,9
4,5	30,6
5,0	32,2

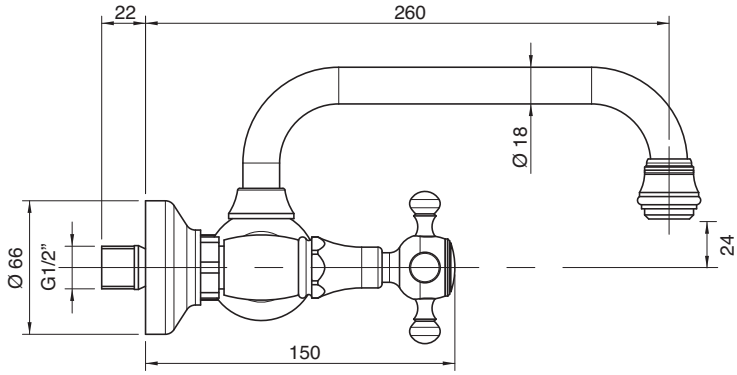

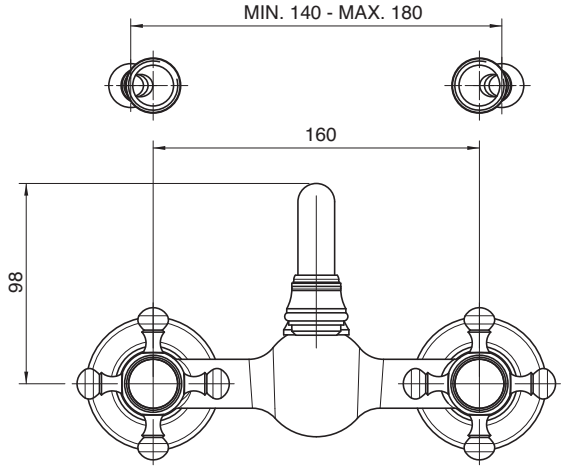

5502 0102 A00

Batteria lavabo collo girevole

Washbasin set w/revolving spout
Waschtisch-3-Lochbatterie mit Schwenkauslauf
Batería lavabo caño giratorio
Mélangeur lavabo bec orientable

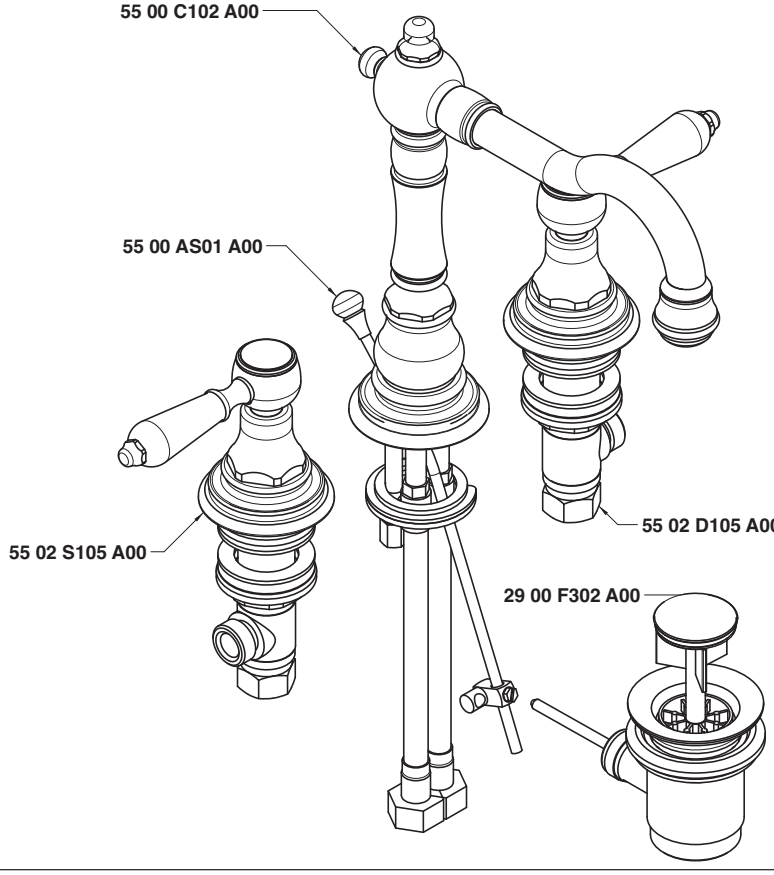

Condizioni di prova - Test conditions

Acqua calda - Hot water:	**60±2 °C**
Acqua fredda - Cold water:	**20±2 °C**
Classe areatore - Aerator class:	**B**

P [bar]	Q l/min
0,1	
0,2	
0,5	8,9
1,0	13,2
1,5	16,3
2,0	18,9
2,5	21,0
3,0	22,6
3,5	24,0
4,0	25,3
4,5	26,6
5,0	27,9

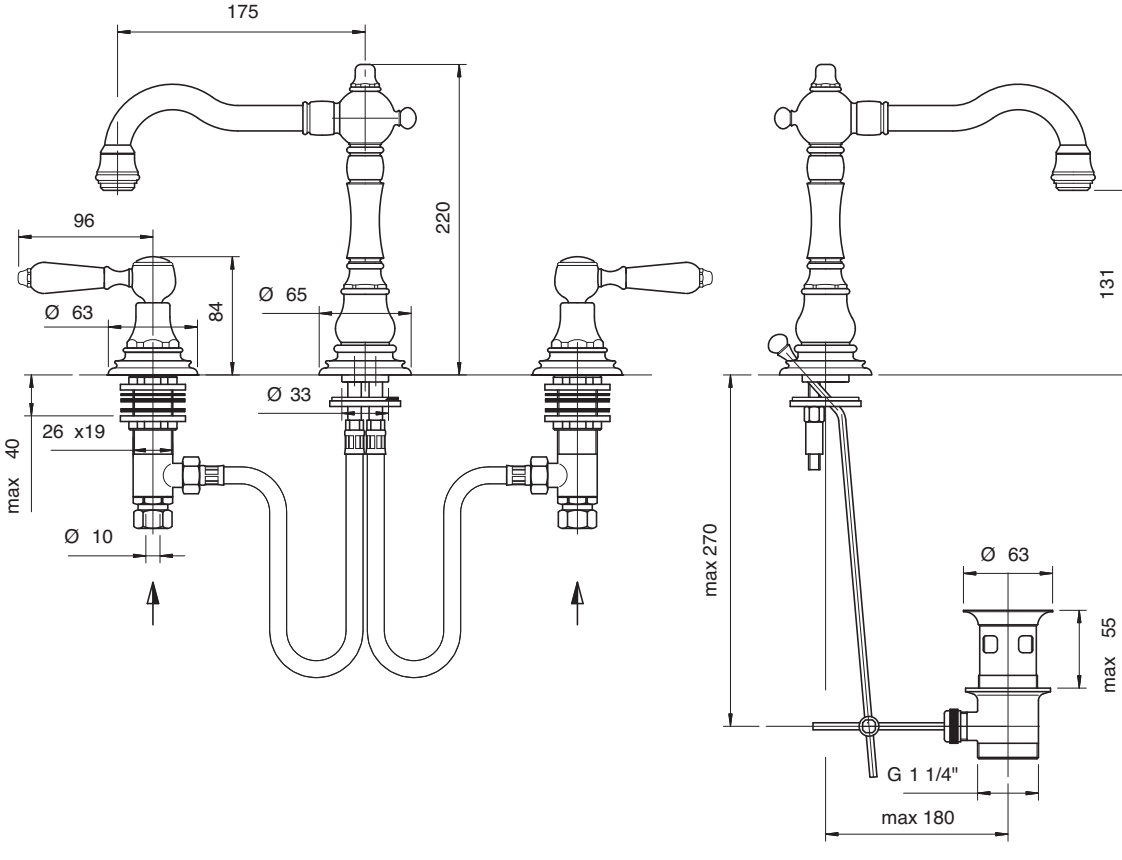

5502 0201 A00

Batteria bidet

Bidet set
Bidet-Batterie
Batería bidé
Mélangeur bidet

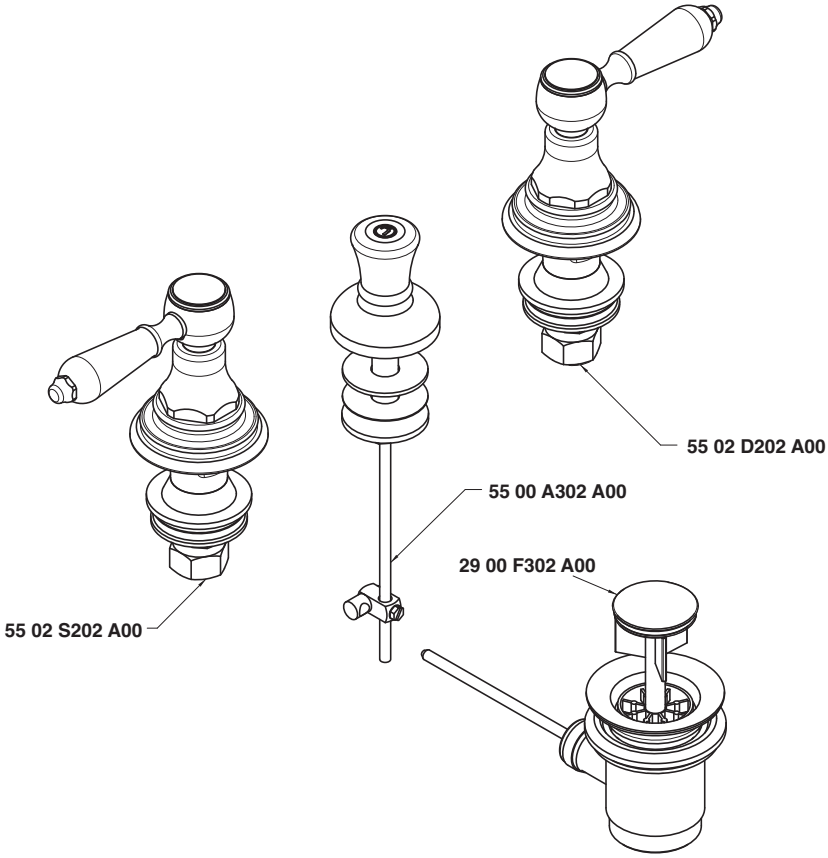

Condizioni di prova - Test conditions

Acqua calda - Hot water: **60±2 °C**
Acqua fredda - Cold water: **20±2 °C**

P [bar]	Q l/min
0,10	
0,20	
0,50	31,00
1,00	44,00
1,50	54,00
2,00	62,00
2,50	70,00
3,00	76,00
3,50	82,00
4,00	89,00
4,50	107,00
5,00	

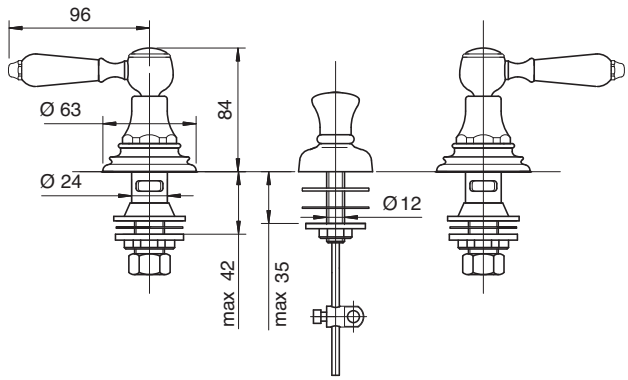

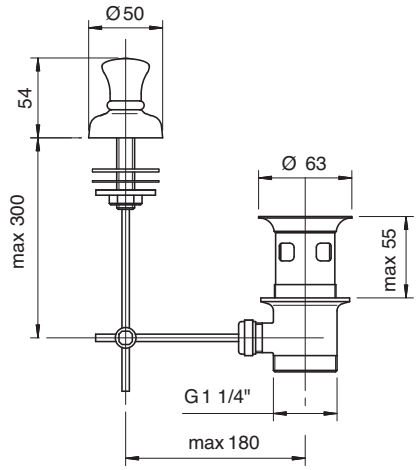

5502 0203 A00

Batteria bidet a 3 fori

Three-hole bidet set
Bidet-Dreilochbatterie
Batería bidé de 3 orificios
Mélangeur bidet à 3 trous

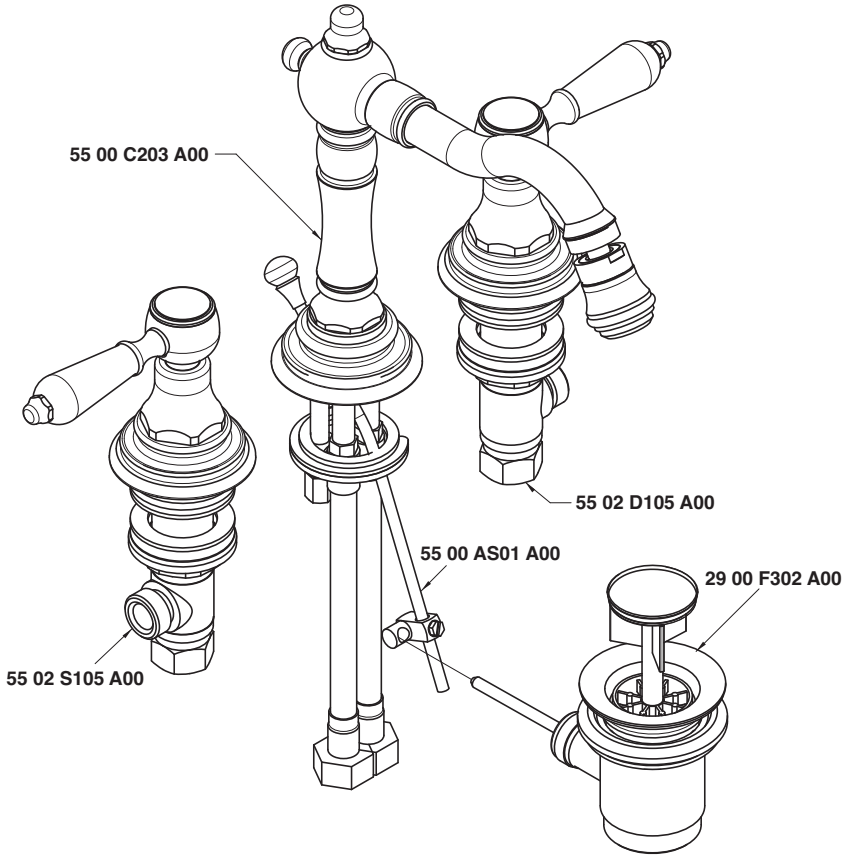

Condizioni di prova - Test conditions

Acqua calda - Hot water: **60±2 °C**
Acqua fredda - Cold water: **20±2 °C**

P [bar]	Q l/min
0,10	
0,20	
0,50	8,34
1,00	12,00
1,50	14,80
2,00	17,20
2,50	19,10
3,00	20,90
3,50	22,50
4,00	23,70
4,50	24,90
5,00	26,16

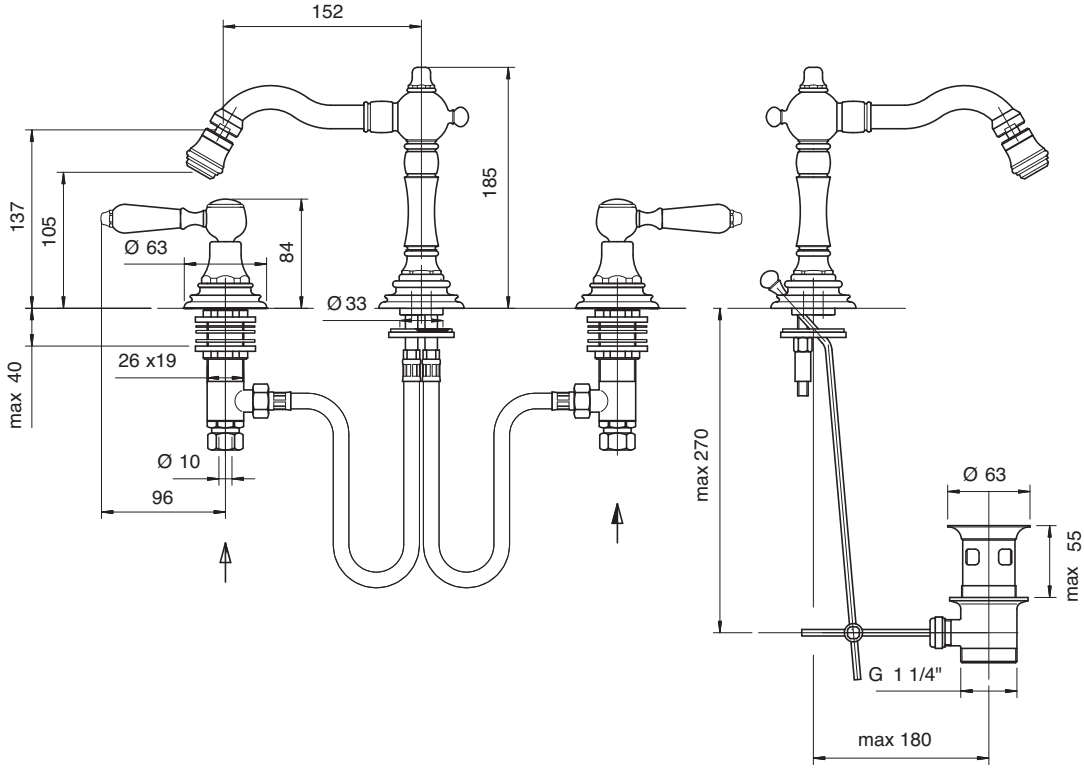

5502 3102 A00

Monoforo lavabo collo girevole

Washbasin set w/revolv. spout
WT-Einlochbatterie mit Schwenkauslauf
Monobloc lavabo caño giratorio
Mélangeur lavabo bec orientable

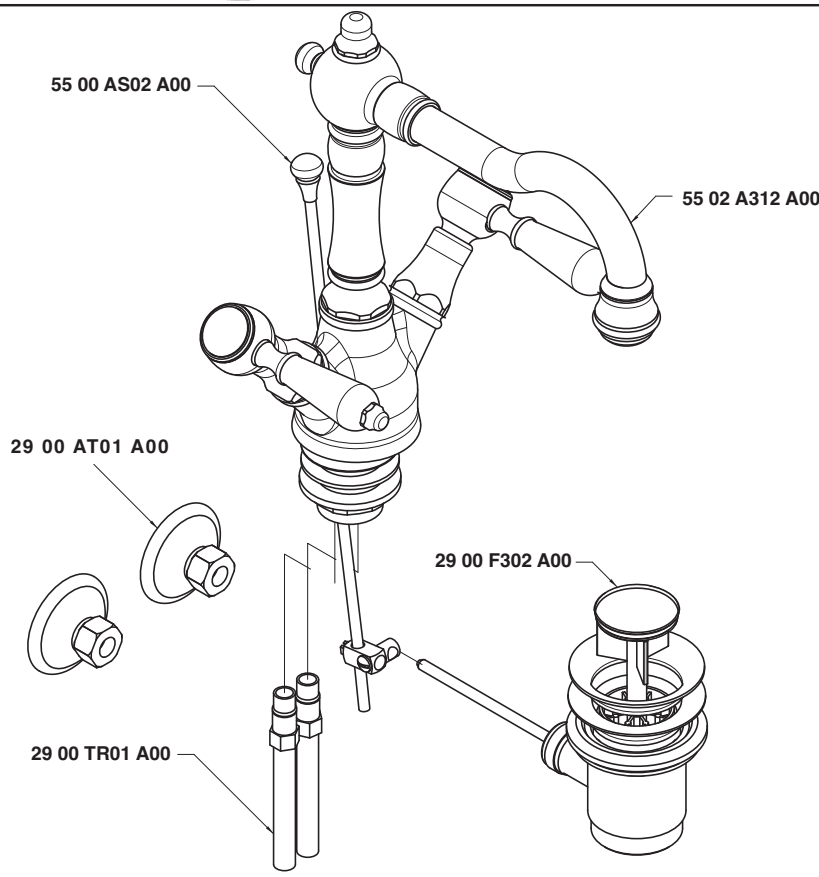

Condizioni di prova - Test conditions

Acqua calda - Hot water:	**60±2 °C**
Acqua fredda - Cold water:	**20±2 °C**
Classe areatore - Aerator class:	**B**

P [bar]	Q l/min
0,1	
0,2	
0,5	8,9
1,0	13,2
1,5	16,3
2,0	18,9
2,5	21,0
3,0	22,6
3,5	24,0
4,0	25,3
4,5	26,6
5,0	27,9

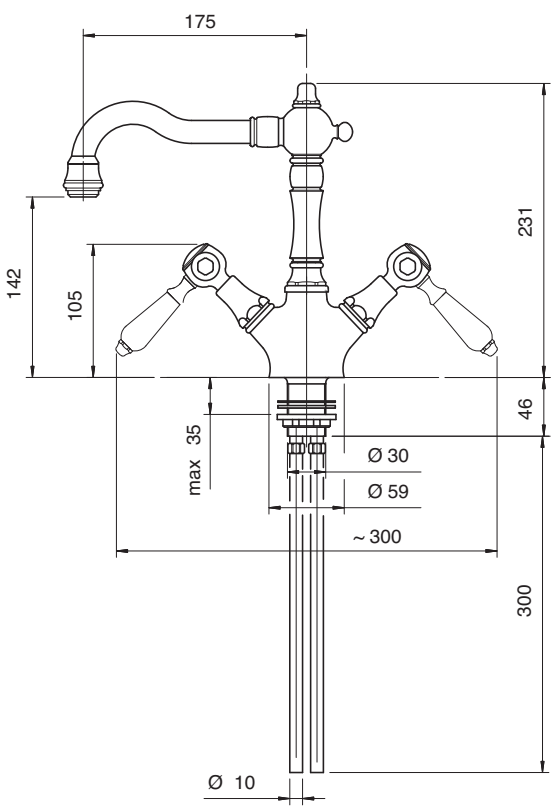

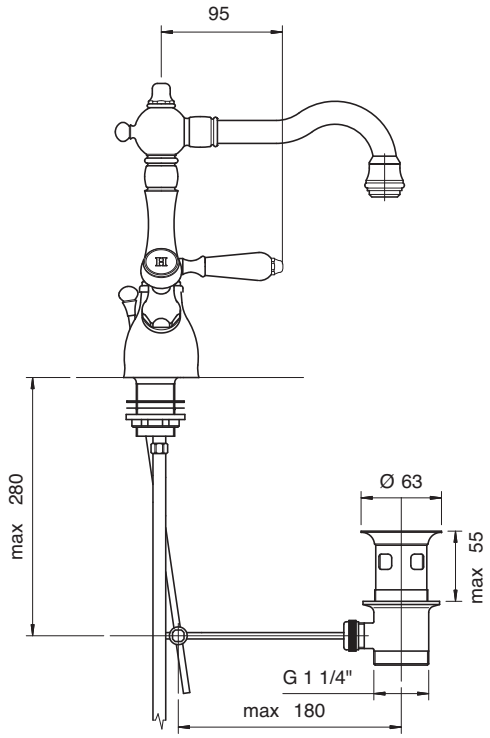

5502 3201 A00

Monoforo bidet collo girevole

Bidet set w/revolv. spout
Bidet-Einlochbatterie mit Schwenkauslauf
Monobloc bidé caño giratorio
Mélangeur bidet bec orientable

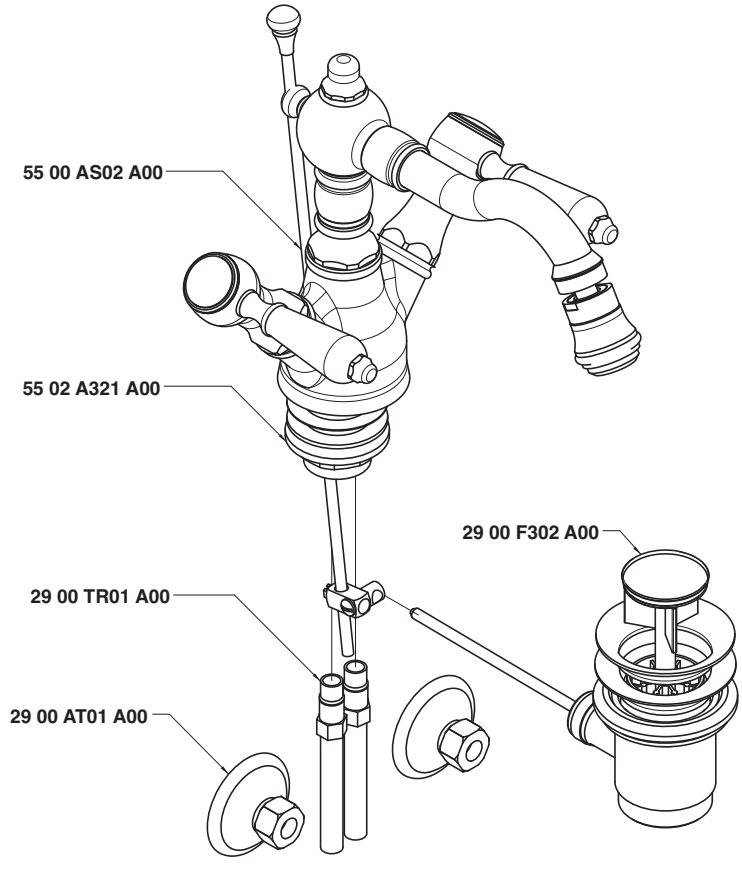

Condizioni di prova - Test conditions

Acqua calda - Hot water:	**60±2 °C**
Acqua fredda - Cold water:	**20±2 °C**
Classe areatore - Aerator class:	**B**

P [bar]	Q l/min
0,1	
0,2	
0,5	8,3
1,0	12,5
1,5	15,5
2,0	17,9
2,5	19,8
3,0	21,4
3,5	22,8
4,0	24,2
4,5	25,5
5,0	26,6

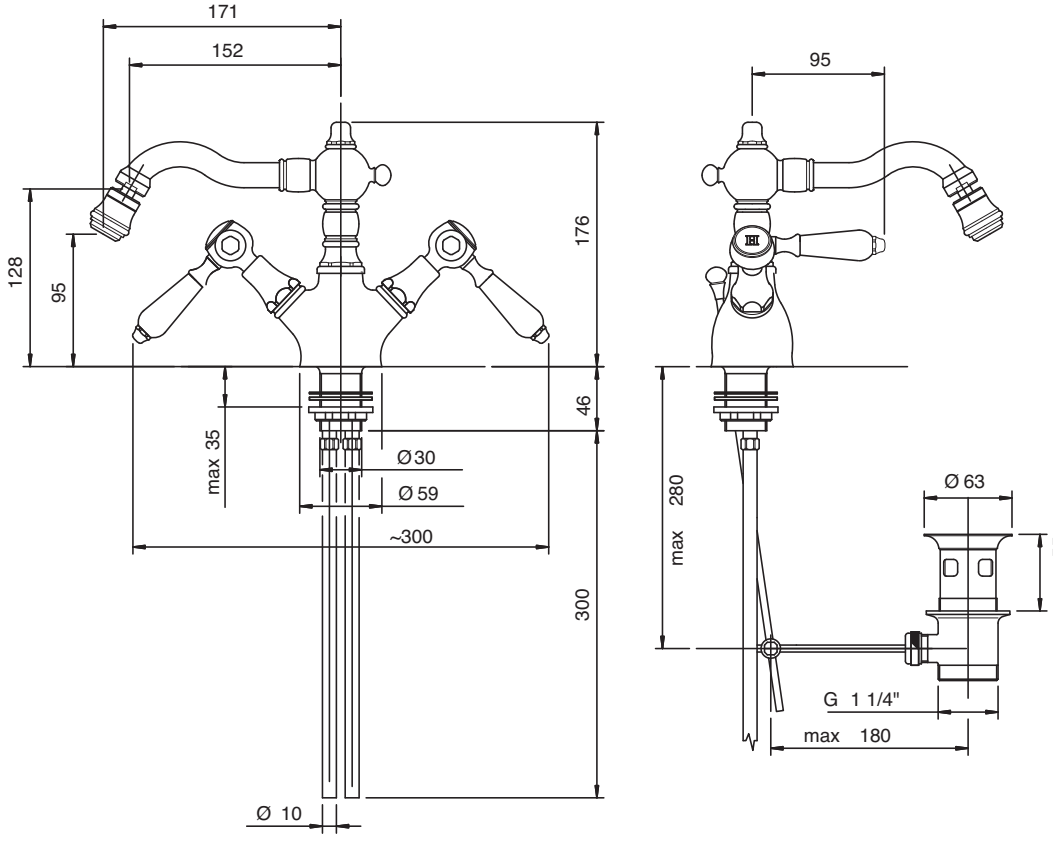

5502 N398 A00

Gruppo piano vasca 4 fori

4 hole bathtub set
Wannenrand-Vierlochb.
Batería borde bañera 4 orificios
Mélangeur bain/douche 4 trous sur gorge

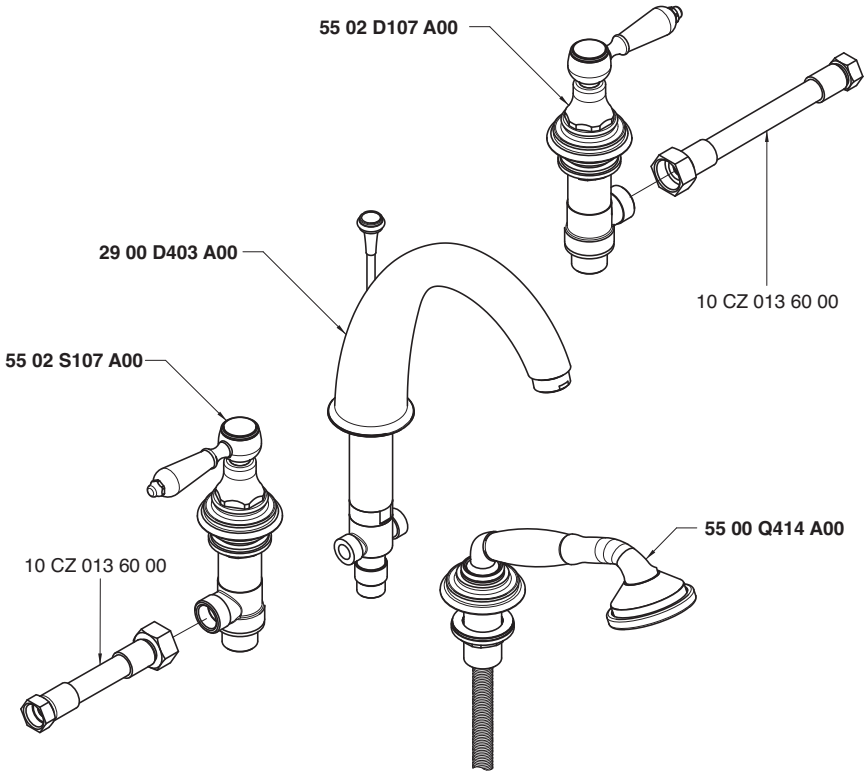

Getto piano vasca - Bathtub spout
Condizioni di prova - Test conditions

Acqua calda - Hot water: **60±2 °C**
Acqua fredda - Cold water: **20±2 °C**
Classe areatore - Aerator class: **C**

P [bar]	Q l/min
0,1	
0,2	
0,5	10,3
1,0	14,9
1,5	18,4
2,0	21,4
2,5	24,0
3,0	26,4
3,5	28,6
4,0	30,7
4,5	32,5
5,0	34,4

Doccetta - Hand shower
Condizioni di prova - Test conditions

Acqua calda - Hot water: **60±2 °C**
Acqua fredda - Cold water: **20±2 °C**

P [bar]	Q l/min
0,1	
0,2	
0,5	6,9
1,0	10,0
1,5	12,5
2,0	14,6
2,5	16,4
3,0	18,3
3,5	20,0
4,0	21,8
4,5	23,6
5,0	25,2

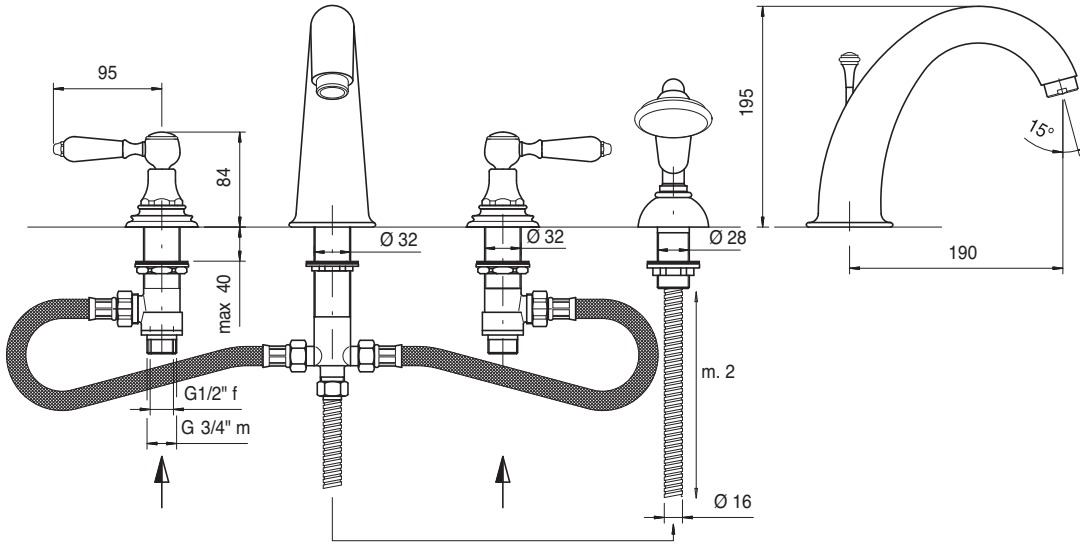

5502 N399 A00

Gruppo piano vasca 5 fori

5 hole bathtub set
Wannenrand-Fünflochb.
Batería borde bañera 5 orificios
Mélangeur bain/douche 5 trous sur gorge

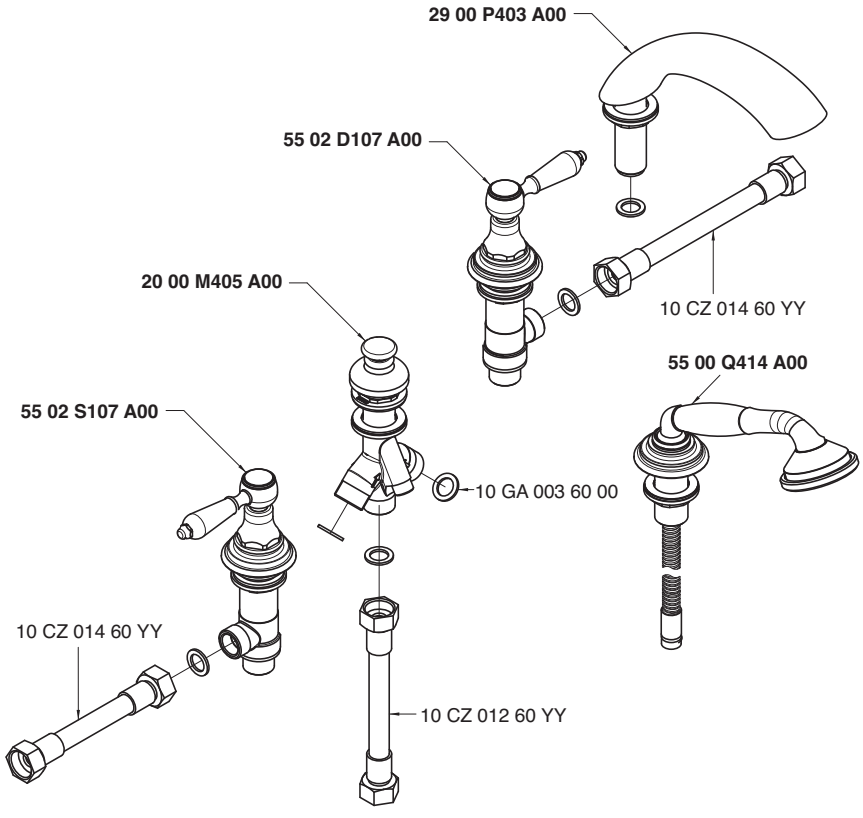

Getto piano vasca - Bathtub spout
Condizioni di prova - Test conditions
Acqua calda - Hot water: **60±2 °C**
Acqua fredda - Cold water: **20±2 °C**

P [bar]	Q l/min
0,1	
0,2	
0,5	17,2
1,0	24,6
1,5	30,2
2,0	35,2
2,5	39,3
3,0	43,2
3,5	46,9
4,0	50,1
4,5	53,2
5,0	56,3

Doccetta - Hand shower
Condizioni di prova - Test conditions
Acqua calda - Hot water: **60±2 °C**
Acqua fredda - Cold water: **20±2 °C**

P [bar]	Q l/min
0,1	
0,2	
0,5	7,2
1,0	10,2
1,5	12,6
2,0	14,6
2,5	16,4
3,0	18,1
3,5	19,9
4,0	21,4
4,5	22,9
5,0	24,1

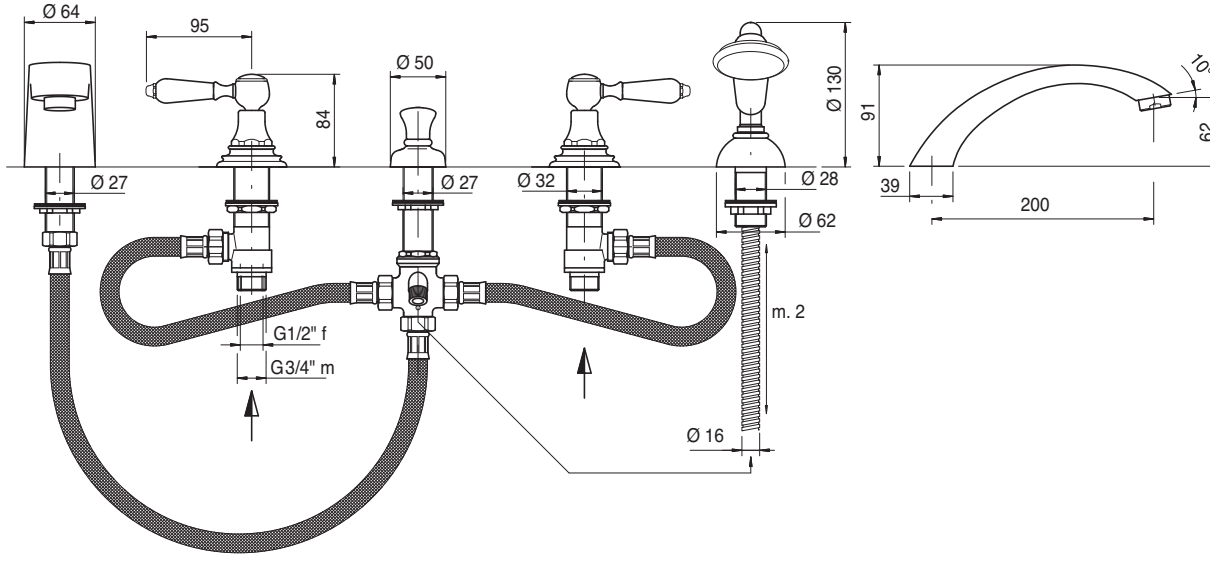

5502 0401 A00

Gruppo vasca esterno con attacco per doccetta a parete

Wall mtd bathtub set with connection for wall hand shower
Wannenbatterie Wandmont. mit Wandhalter für Handbrause
Batería externa para bañera con soporte de pared p/ducha de mano
Mélangeur bain/douche mural avec fixation douchette murale

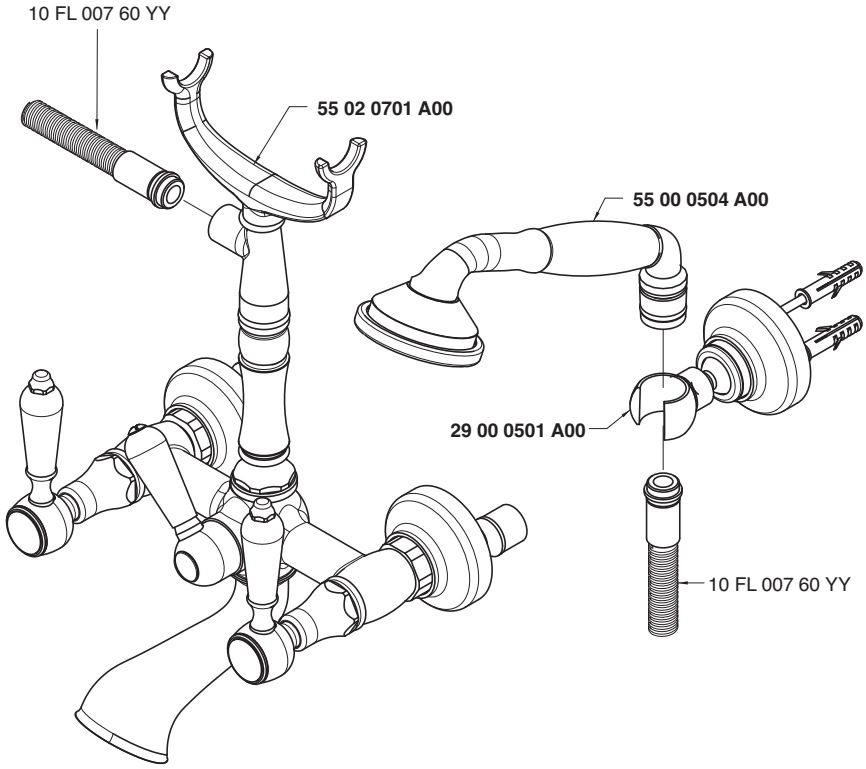

Getto vasca - Bathtub spout
Condizioni di prova - Test conditions
Acqua calda - Hot water: **60±2 °C**
Acqua fredda - Cold water: **20±2 °C**

P [bar]	Q l/min
0,1	
0,2	
0,5	14,2
1,0	20,5
1,5	25,3
2,0	28,9
2,5	32,0
3,0	34,5
3,5	37,0
4,0	39,3
4,5	41,7
5,0	43,5

5500

Vitone tradizionale
Compression valves

Doccetta - Hand shower
Condizioni di prova - Test conditions
Acqua calda - Hot water: **60±2 °C**
Acqua fredda - Cold water: **20±2 °C**

P [bar]	Q l/min
0,1	
0,2	
0,5	7,0
1,0	10,2
1,5	12,7
2,0	14,9
2,5	16,7
3,0	18,4
3,5	20,1
4,0	21,6
4,5	23,0
5,0	24,3

5501

180°
Vitone ceramico
Ceramic discs

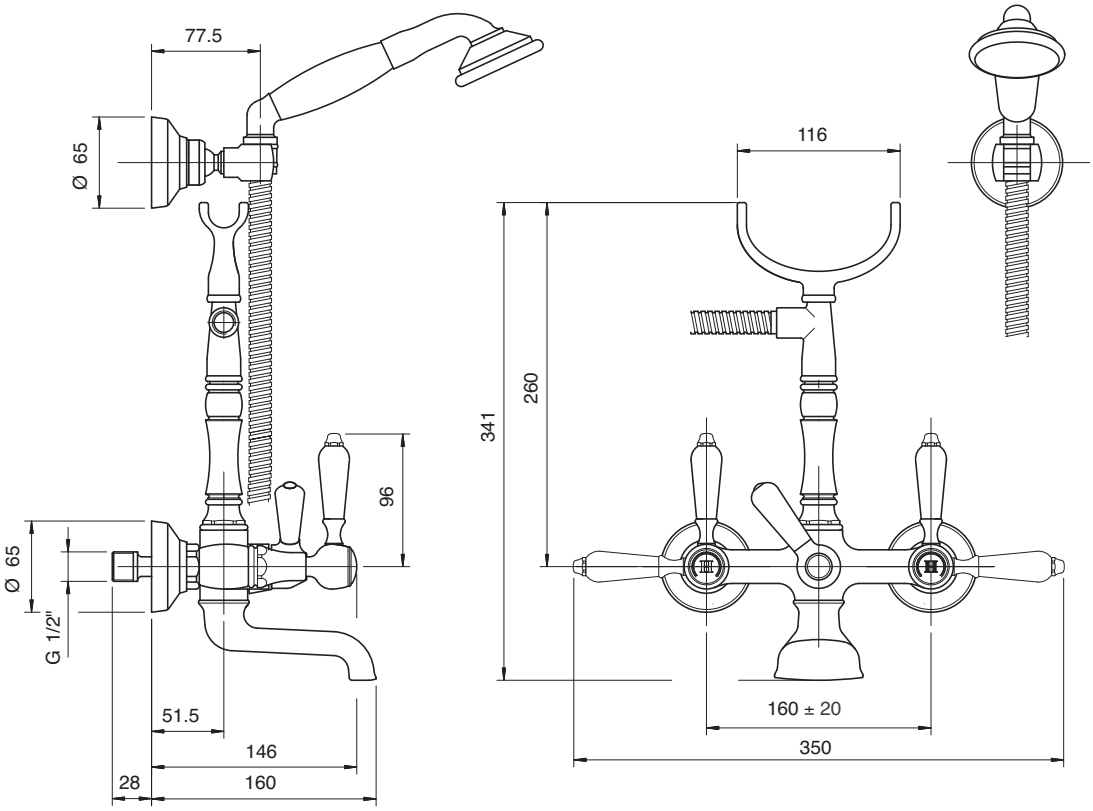

5502 0450 A00

Gruppo vasca esterno su tubi

Wall mounted bathtub set with pipes
Wannenbatterie auf Rohren
Unidad externa para bañera montada sobre tubos
Mèlangeur bain/douche mural sur tuyaux

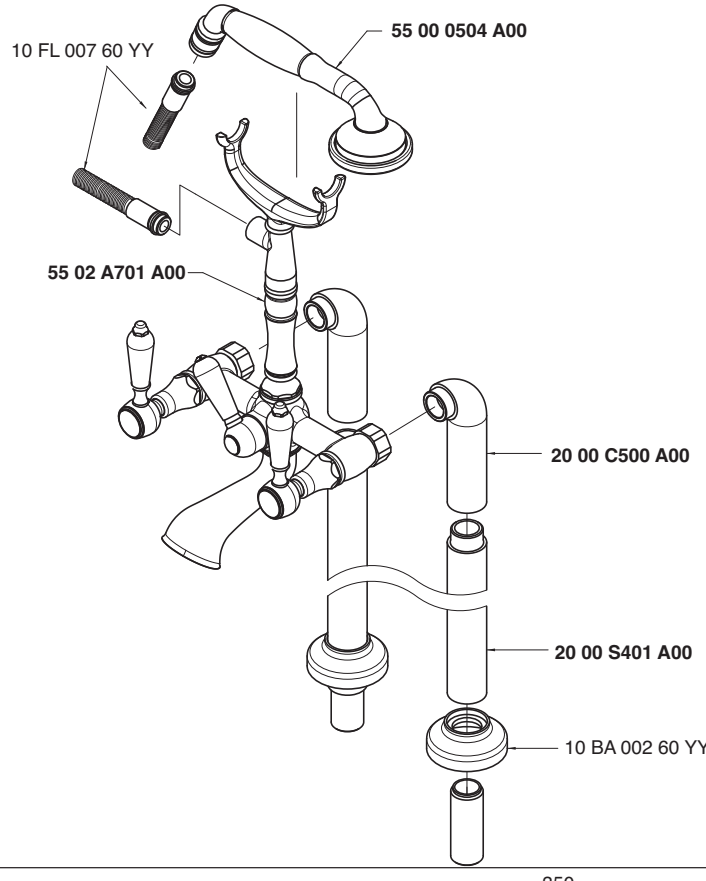

Getto vasca - Bathtub spout

Condizioni di prova - Test conditions

Acqua calda - Hot water: **60±2 °C**
Acqua fredda - Cold water: **20±2 °C**

P [bar]	Q l/min
0,1	
0,2	
0,5	14,2
1,0	20,5
1,5	25,3
2,0	28,9
2,5	32,0
3,0	34,5
3,5	37,0
4,0	39,3
4,5	41,7
5,0	43,5

5500

Vitone tradizionale
Compression valves

Doccetta - Hand shower

Condizioni di prova - Test conditions

Acqua calda - Hot water: **60±2 °C**
Acqua fredda - Cold water: **20±2 °C**

P [bar]	Q l/min
0,1	
0,2	
0,5	7,0
1,0	10,2
1,5	12,7
2,0	14,9
2,5	16,7
3,0	18,4
3,5	20,1
4,0	21,6
4,5	23,0
5,0	24,3

5501

180°
Vitone ceramico
Ceramic discs

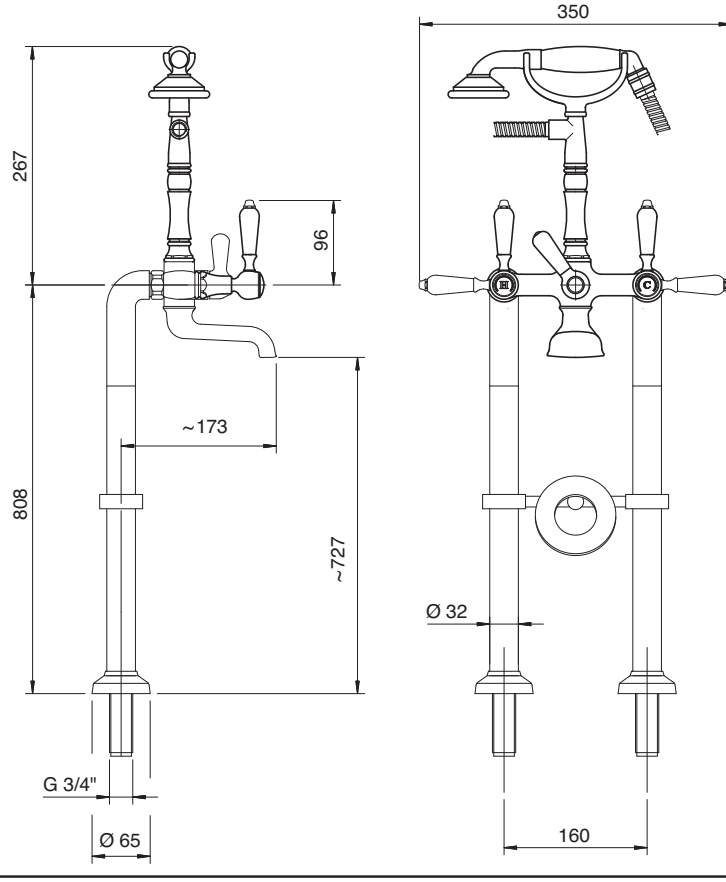

5502 0616 A00

Gruppo esterno vasca e doccia

Wall mtd bathtub and shower
Wannenbatterie mit Kopfdusche
Batería externa bañera y ducha
Mélangeur bain/douche mural

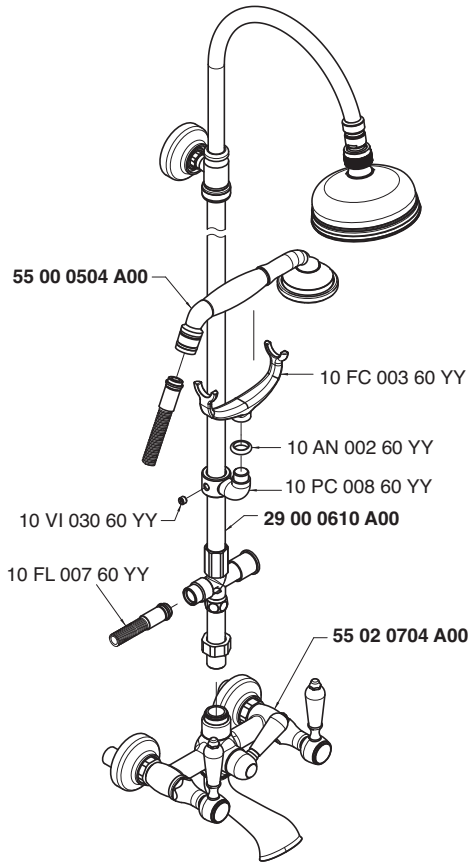

Getto vasca - Bathtub spout
Condizioni di prova - Test conditions
Acqua calda - Hot water: **60±2 °C**
Acqua fredda - Cold water: **20±2 °C**

P [bar]	Q l/min
0,1	
0,2	
0,5	18,8
1,0	26,9
1,5	33,1
2,0	38,1
2,5	42,3
3,0	46,0
3,5	49,6
4,0	52,9
4,5	55,9
5,0	58,9

Soffione doccia - Shower head
Condizioni di prova - Test conditions
Acqua calda - Hot water: **60±2 °C**
Acqua fredda - Cold water: **20±2 °C**

P [bar]	Q l/min
0,1	
0,2	
0,5	8,0
1,0	11,4
1,5	14,0
2,0	16,2
2,5	17,9
3,0	19,6
3,5	21,2
4,0	22,6
4,5	24,0
5,0	25,3

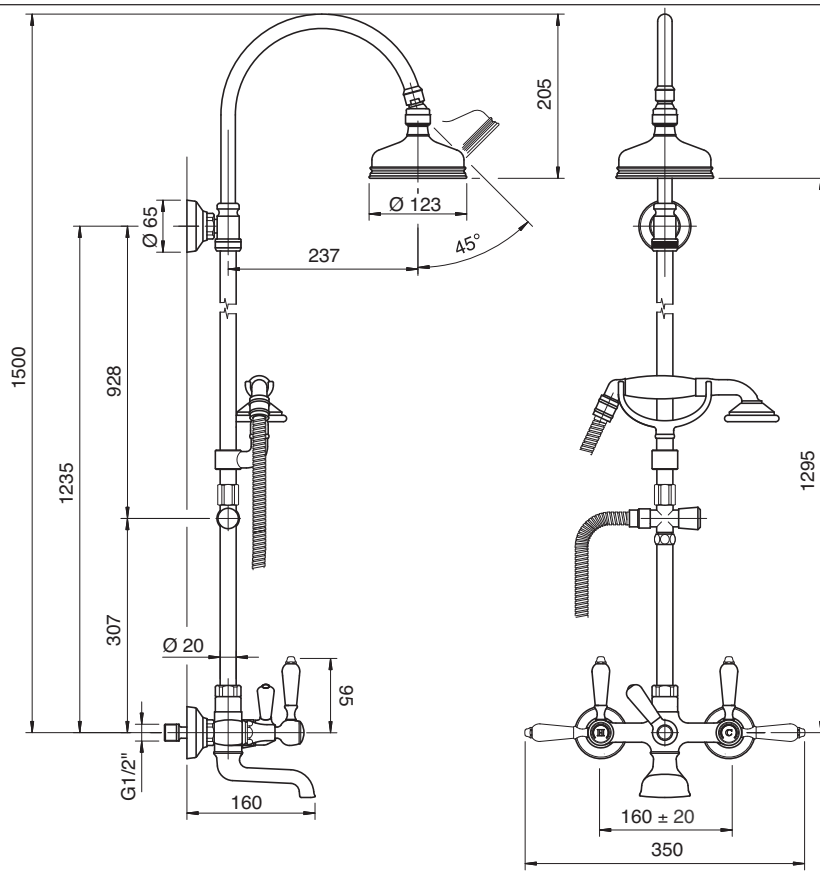

5502 N616 A00

Gruppo esterno vasca e doccia

Wall mtd bathtub and shower set
Wannen- und Brausebatterie Wandmont.
Batería externa bañera y ducha
Mélangeur bain/douche mural

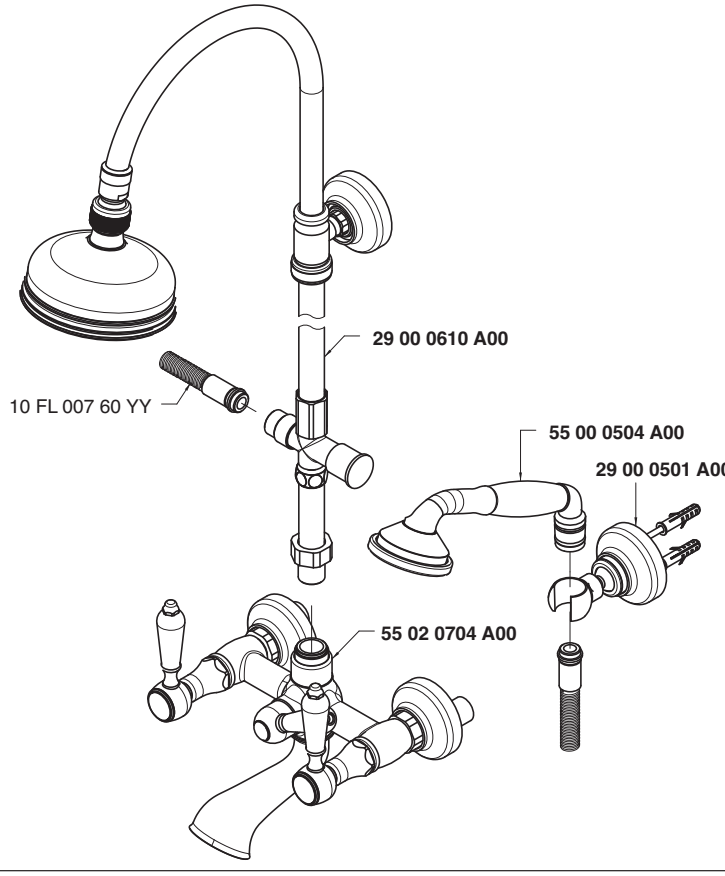

Getto vasca - Bathtub spout
Condizioni di prova - Test conditions
Acqua calda - Hot water: **60±2 °C**
Acqua fredda - Cold water: **20±2 °C**

P [bar]	Q l/min
0,1	
0,2	
0,5	18,8
1,0	26,9
1,5	33,1
2,0	38,1
2,5	42,3
3,0	46,0
3,5	49,6
4,0	52,9
4,5	55,9
5,0	58,9

Soffione doccia - Shower head
Condizioni di prova - Test conditions
Acqua calda - Hot water: **60±2 °C**
Acqua fredda - Cold water: **20±2 °C**

P [bar]	Q l/min
0,1	
0,2	
0,5	8,0
1,0	11,4
1,5	14,0
2,0	16,2
2,5	17,9
3,0	19,6
3,5	21,2
4,0	22,6
4,5	24,0
5,0	25,3

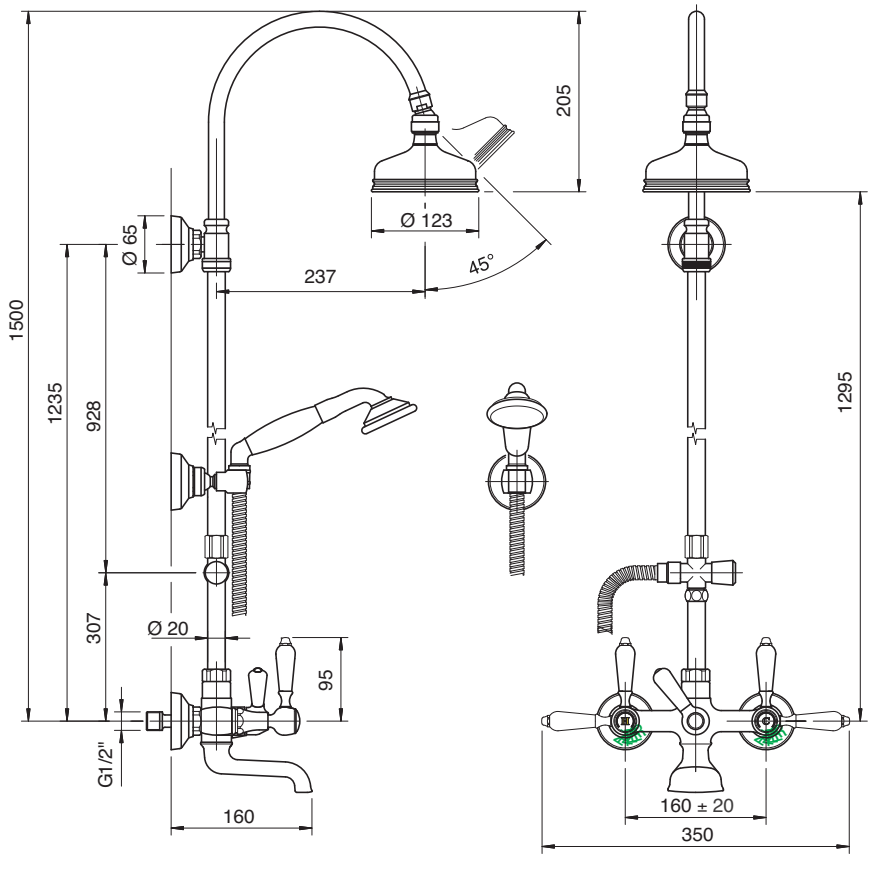

5502 N608 A00

Gruppo doccia esterno

Wall mtd shower set
Brausebatterie Wandmont.
Batería de ducha externa
Mélangeur douche mural

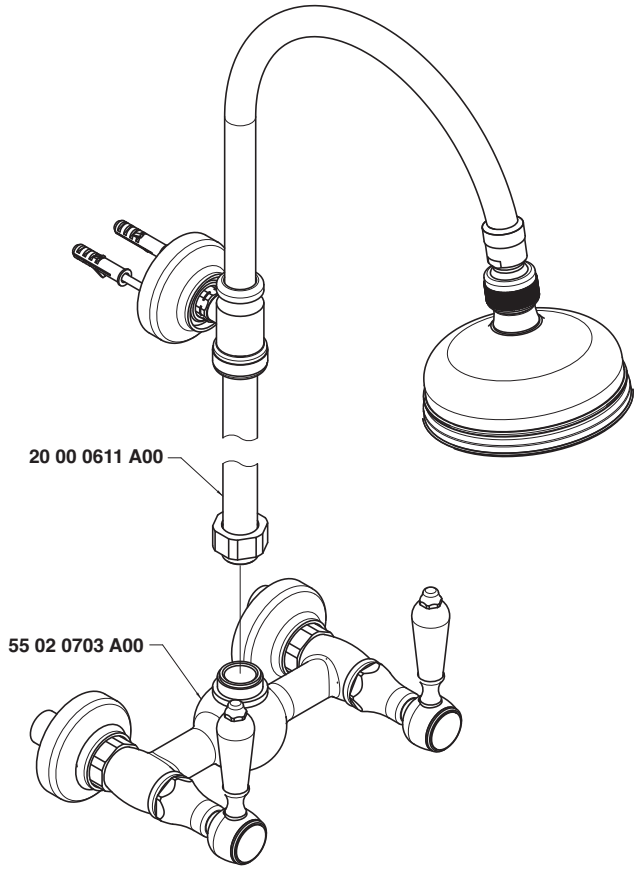

Condizioni di prova - Test conditions

Acqua calda - Hot water: **60±2 °C**
Acqua fredda - Cold water: **20±2 °C**

P [bar]	Q l/min
0,1	
0,2	
0,5	14,5
1,0	20,6
1,5	25,0
2,0	29,0
2,5	32,3
3,0	35,4
3,5	38,3
4,0	40,9
4,5	43,5
5,0	45,8

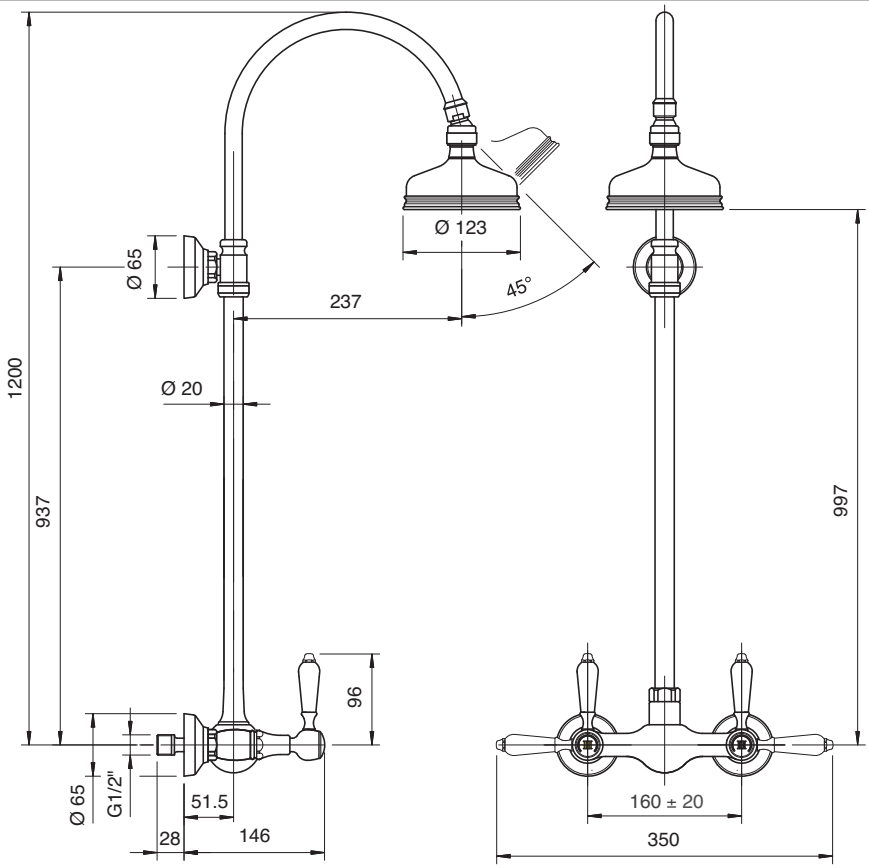

5502 N609 A00

Gruppo doccia esterno con flessibile e doccetta

Wall mtd shower set w/flexible pipe and hand shower
Brausebatterie Wandmont. mit Brauseschlauch und Handbrause
Batería ducha externa con flexible y ducha de mano
Mélangeur douche mural avec fixation douchette murale

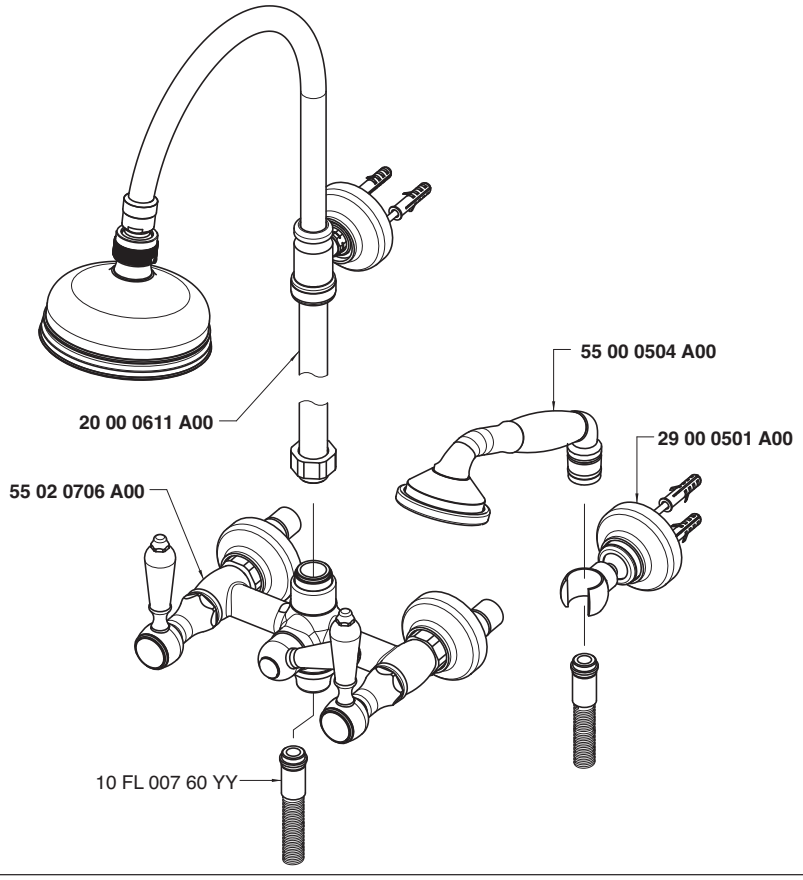

Soffione doccia - Shower head
Condizioni di prova - Test conditions
Acqua calda - Hot water: **60±2 °C**
Acqua fredda - Cold water: **20±2 °C**

P [bar]	Q l/min
0,1	
0,2	
0,5	12,7
1,0	18,0
1,5	22,0
2,0	25,5
2,5	28,7
3,0	31,1
3,5	33,7
4,0	36,2
4,5	38,4
5,0	40,4

Doccetta - Hand shower
Condizioni di prova - Test conditions
Acqua calda - Hot water: **60±2 °C**
Acqua fredda - Cold water: **20±2 °C**

P [bar]	Q l/min
0,1	
0,2	
0,5	6,9
1,0	9,9
1,5	12,3
2,0	14,4
2,5	16,2
3,0	18,0
3,5	19,5
4,0	21,0
4,5	22,5
5,0	23,8

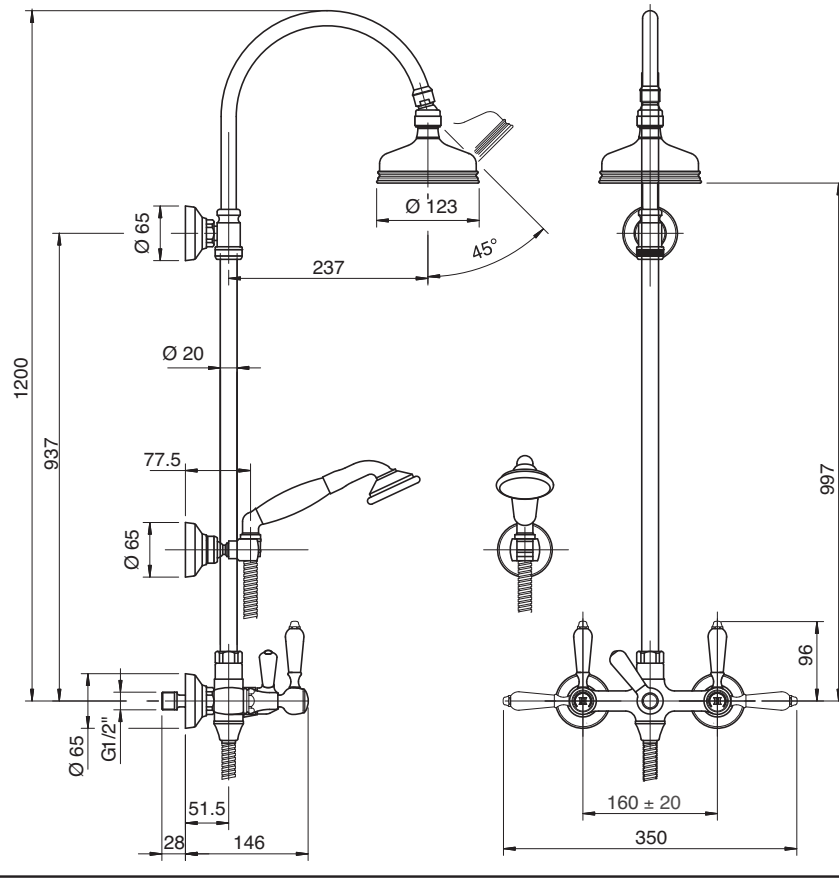

5502 R606 A00

Gruppo doccia esterno

Wall mtd shower set
Brausebatterie Wandmont.
Batería de ducha externa
Mélangeur douche mural

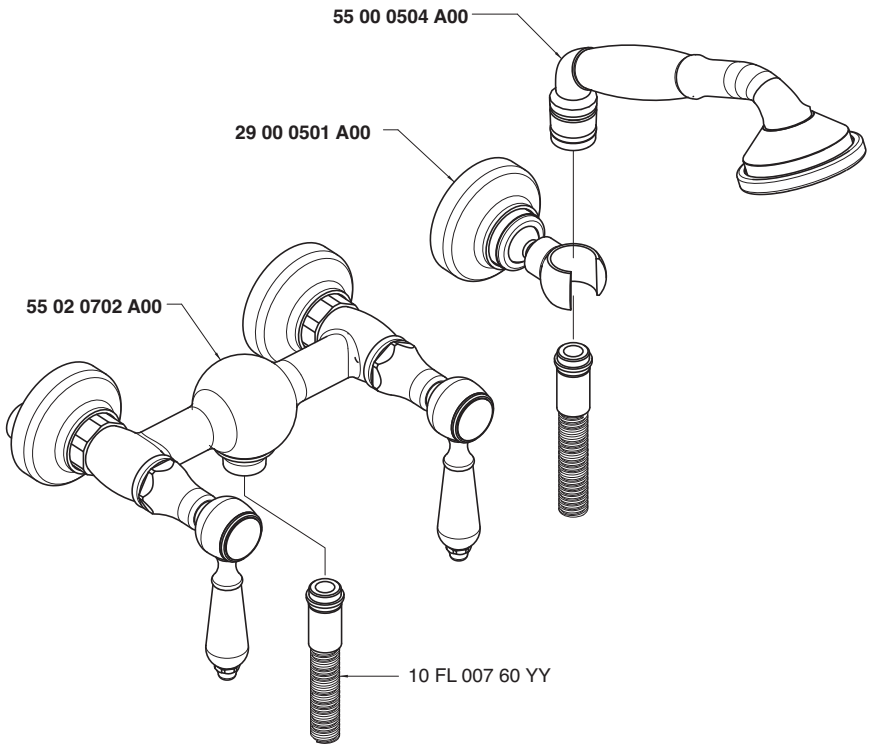

Condizioni di prova - Test conditions

Acqua calda - Hot water: **60±2 °C**
Acqua fredda - Cold water: **20±2 °C**

P [bar]	Q l/min
0,1	
0,2	
0,5	6,6
1	9,56
1,5	11,9
2	14,0
2,5	15,8
3	17,5
3,5	19,2
4	20,7
4,5	22,4
5	23,9

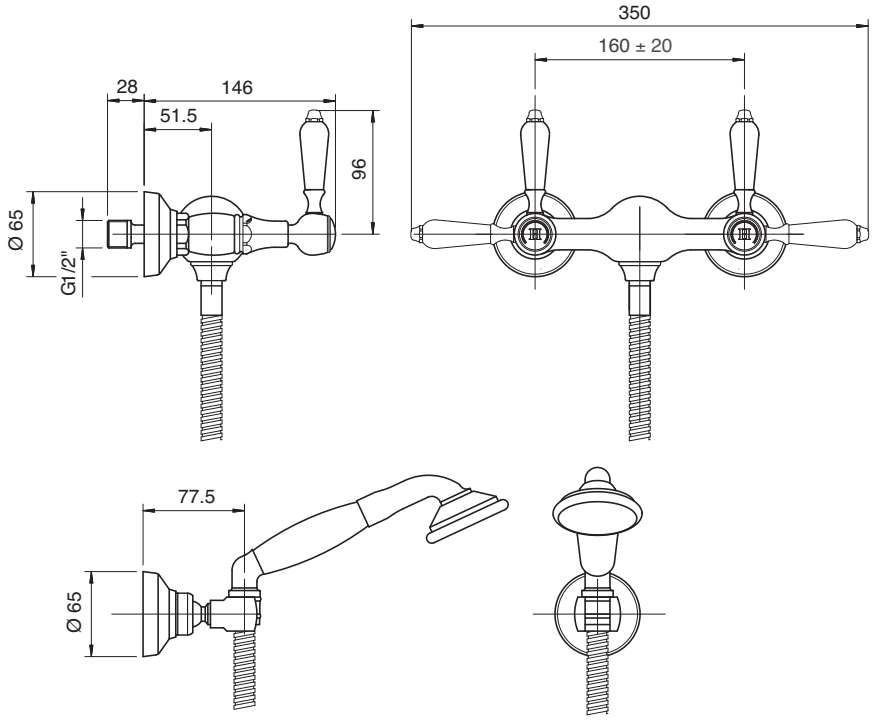

5502 0406 AD0
5502 0406 AS0

Rubinetto incasso 1/2" - completo

Built-in tap, complete
UP-Ventil 1/2" komplett
Grifo empotrado completo
Robinet à encastrer, complet

Codice - Code	Variante - Variant	
	A	B
55 02 0406 AD0	**55 02 A406 AC0**	**29 00 B406 AD0**
55 02 0406 AS0	**55 02 A406 AH0**	**29 00 B406 AS0**

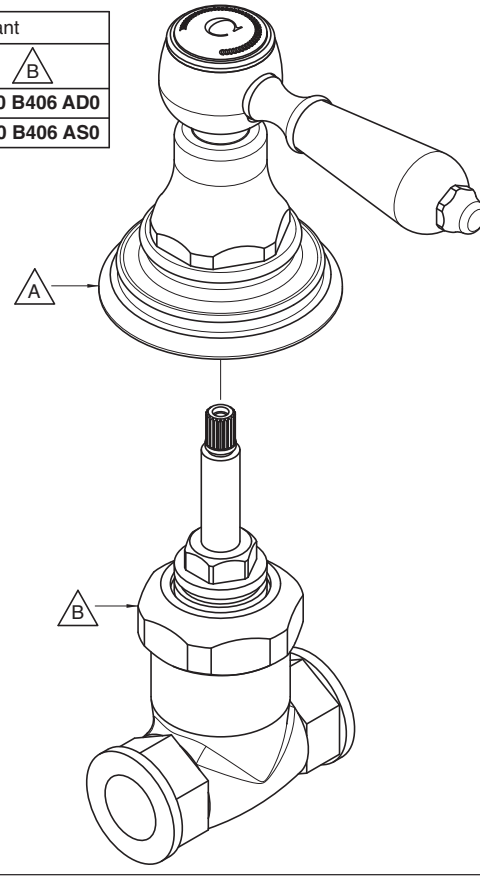

Condizioni di prova - Test conditions

Acqua calda - Hot water: **60±2 °C**
Acqua fredda - Cold water: **20±2 °C**

P [bar]	Q l/min
0,10	
0,20	
0,50	12,00
1,00	16,90
1,50	20,80
2,00	24,10
2,50	27,00
3,00	29,60
3,50	31,80
4,00	34,10
4,50	36,20
5,00	38,10

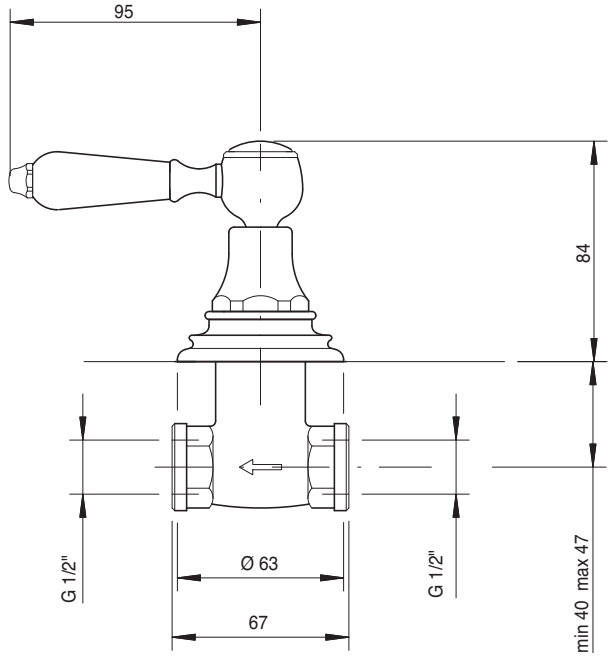

5502 3103 A00

Monoforo lavello collo girevole

Sink mixer w/revolving spout
Spülb.-Einlochbatterie mit Schwenkauslauf
Monobloc fregadero caño giratorio
Mélangeur d'évier monotrou, bec orientable

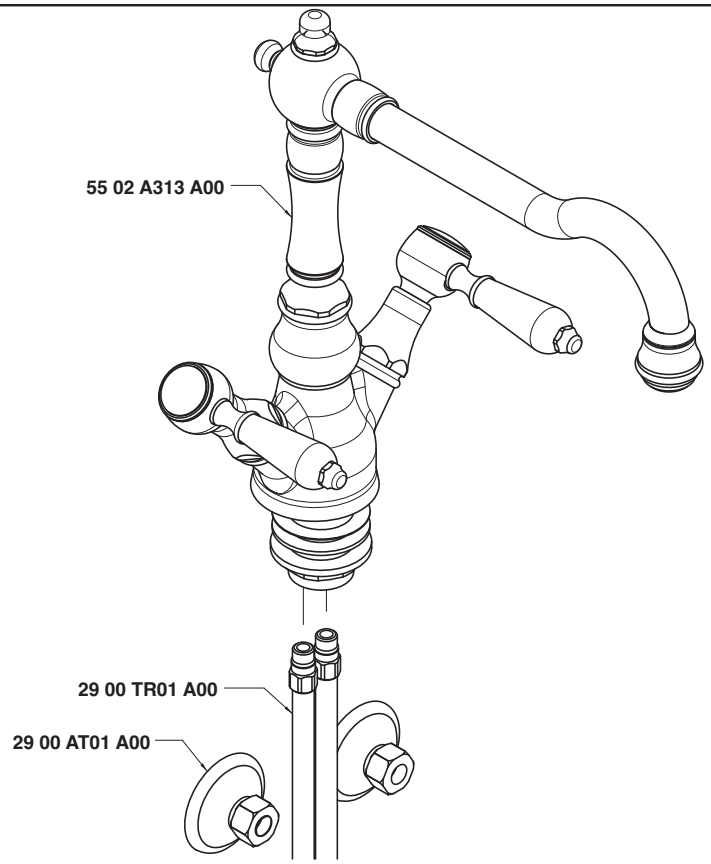

Condizioni di prova - Test conditions

Acqua calda - Hot water: **60±2 °C**
Acqua fredda - Cold water: **20±2 °C**
Classe areatore - Aerator class: **B**

P [bar]	Q l/min
0,1	
0,2	
0,5	9,7
1,0	14,6
1,5	17,0
2,0	18,8
2,5	20,6
3,0	21,8
3,5	23,2
4,0	24,6
4,5	25,9
5,0	27,3

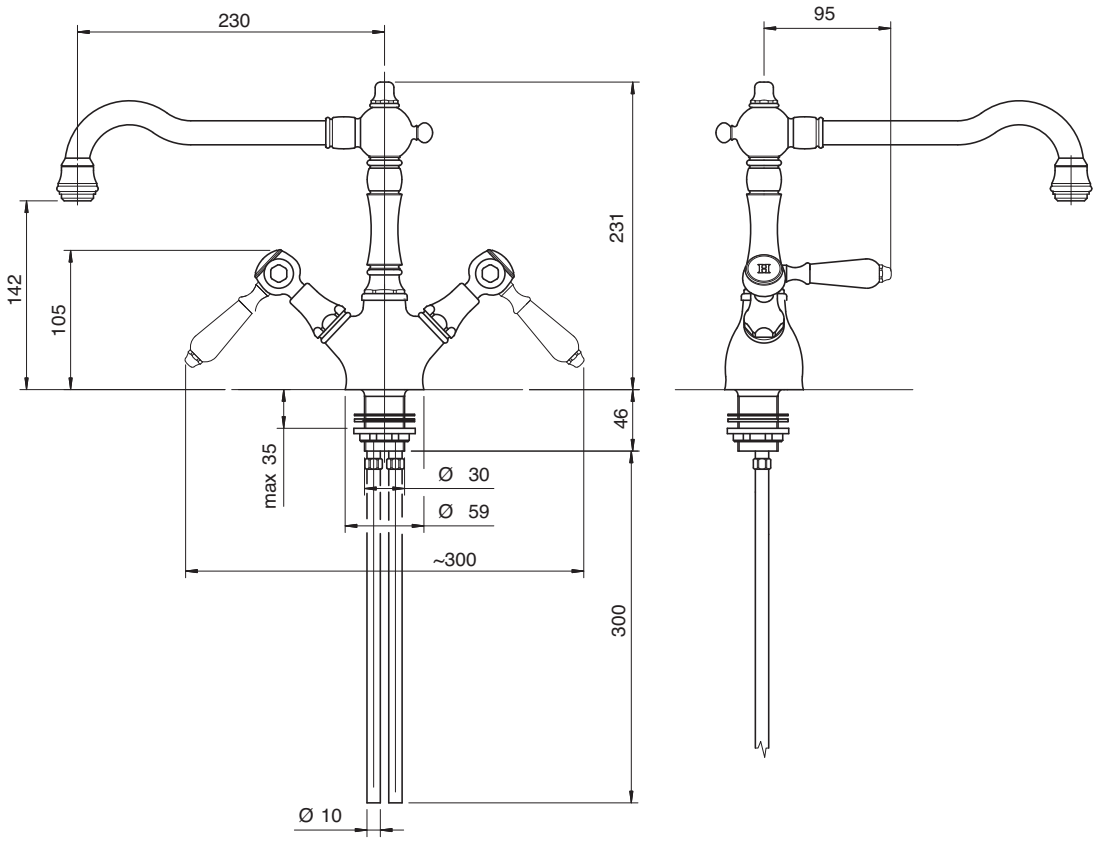

5502 0606 A00

Lavello collo girevole

Sink mixer w/revolving spout
Spülb.batt. Schwenkauslauf
Fregadero caño giratorio
Mélangeur évier bec orientable

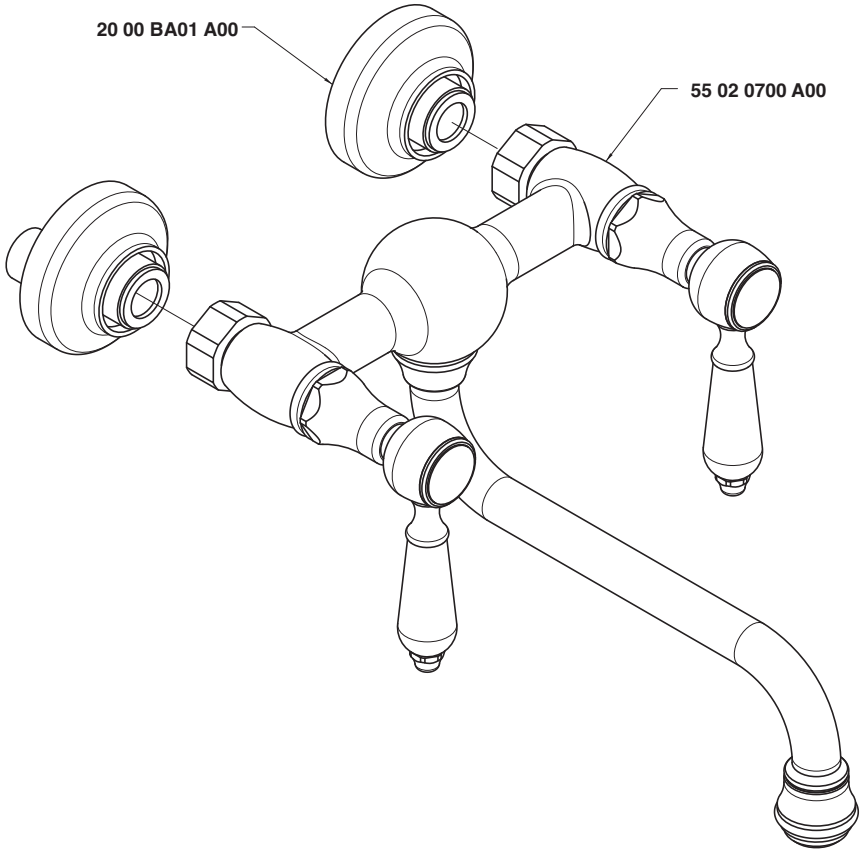

Condizioni di prova - Test conditions

Acqua calda - Hot water:	**60±2 °C**
Acqua fredda - Cold water:	**20±2 °C**
Classe areatore - Aerator class:	**B**

P [bar]	Q l/min
0,1	
0,2	
0,5	9,3
1,0	13,4
1,5	16,5
2,0	18,6
2,5	20,5
3,0	22,1
3,5	23,9
4,0	25,3
4,5	26,8
5,0	28,3

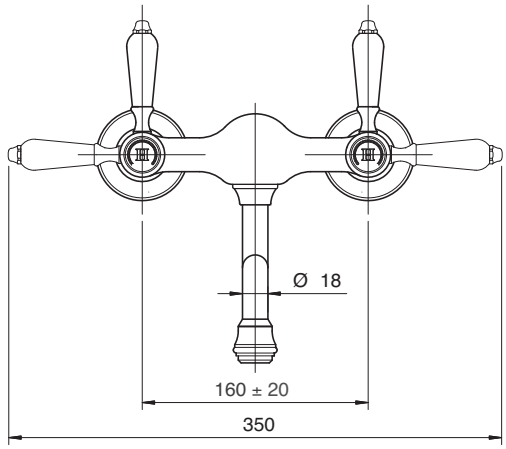

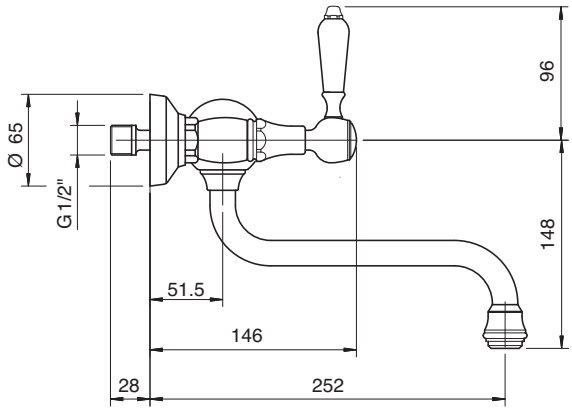

5502 0607 A00

Lavello collo girevole

Sink mixer w/revolving spout
Spülb.batt. Schwenkauslauf
Fregadero caño giratorio
Mélangeur évier bec orientable

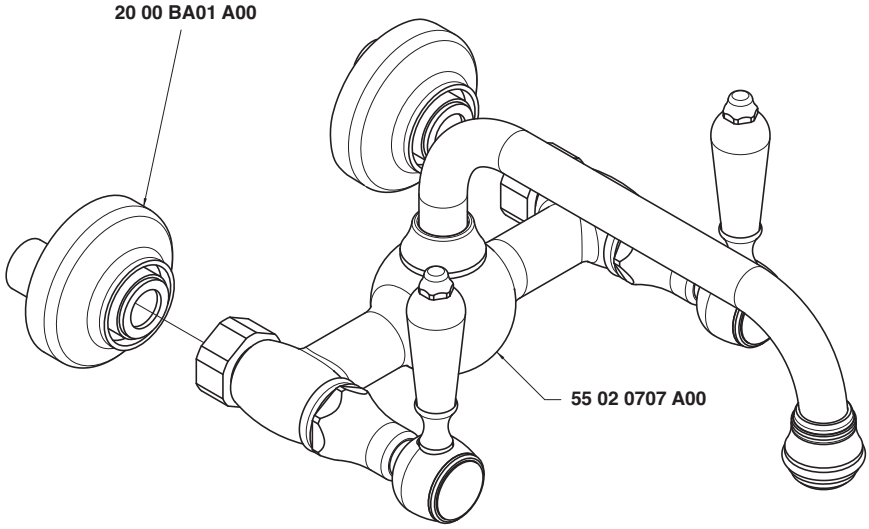

Condizioni di prova - Test conditions

Acqua calda - Hot water:	**60±2 °C**
Acqua fredda - Cold water:	**20±2 °C**
Classe areatore - Aerator class:	**B**

P [bar]	Q l/min
0,1	
0,2	
0,5	9,3
1,0	13,4
1,5	16,5
2,0	18,6
2,5	20,5
3,0	22,1
3,5	23,9
4,0	25,3
4,5	26,8
5,0	28,3

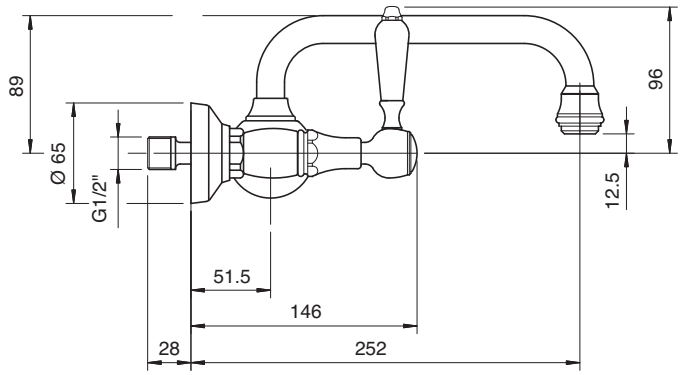

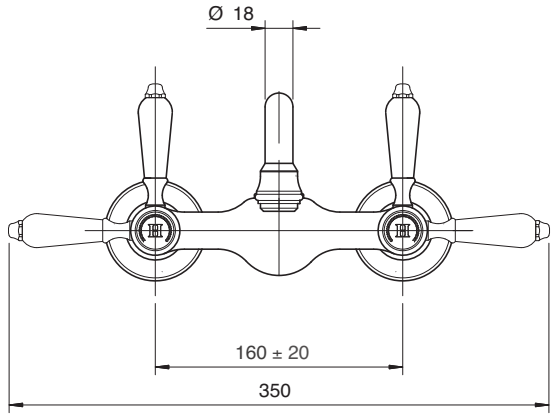

5500 0413 A00

Set doccia

Shower set
Duschgarnitur
Juego de ducha
Garniture douche

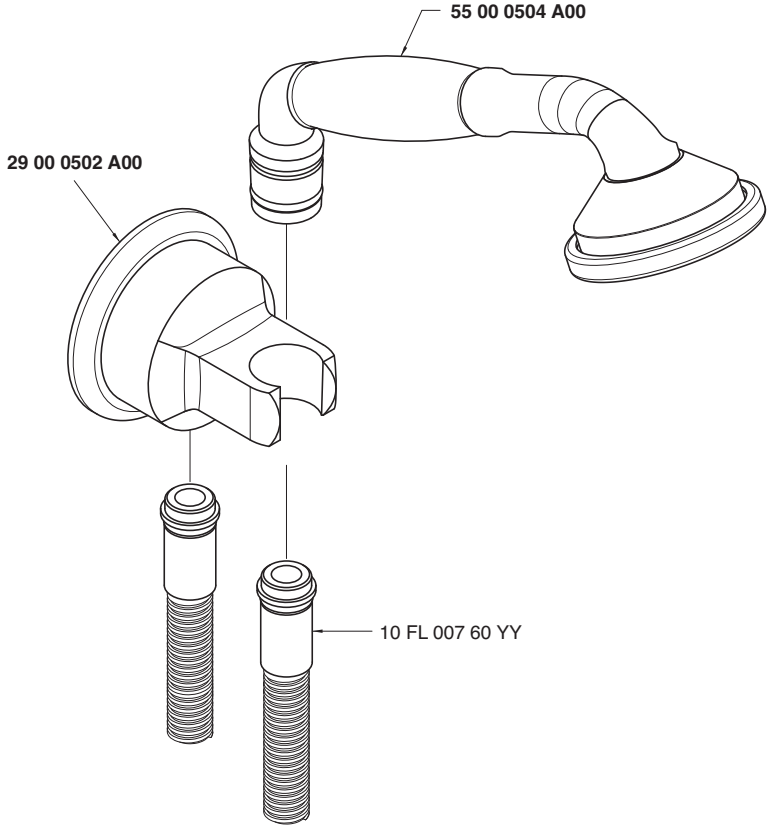

Condizioni di prova - Test conditions

Acqua calda - Hot water: **60±2 °C**
Acqua fredda - Cold water: **20±2 °C**

P [bar]	Q l/min
0,1	
0,2	
0,5	7,2
1,0	10,4
1,5	12,7
2,0	15,0
2,5	17,0
3,0	18,7
3,5	20,6
4,0	22,0
4,5	24,0
5,0	25,3

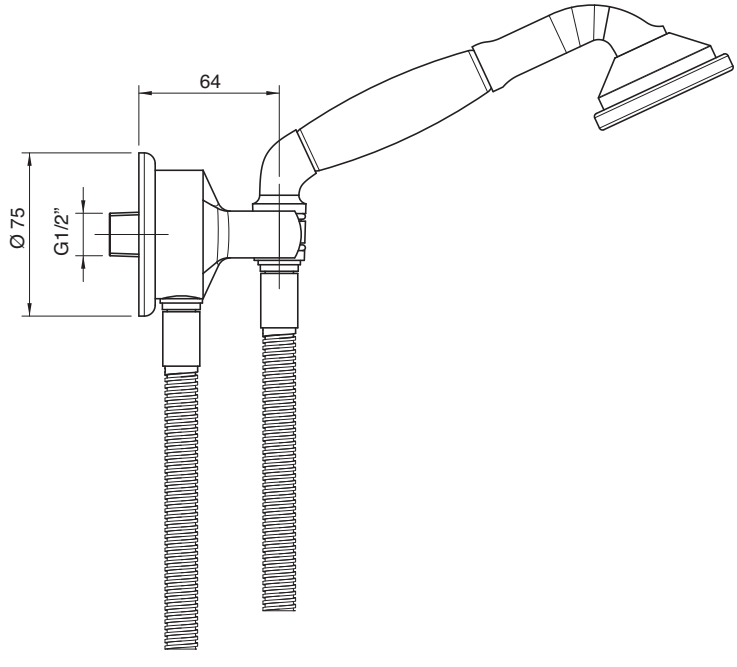

5500 0105 AC0
5501 0105 AC0
5500 0105 AH0
5501 0105 AH0

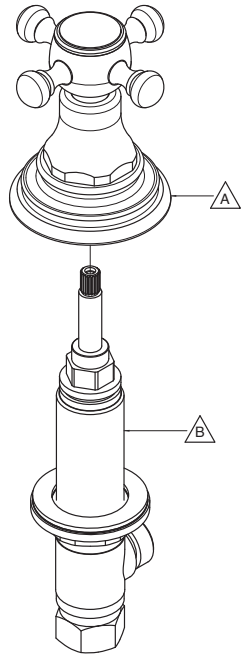

Codice - Code	Variante - Variant	
	A	B
55 00 0105 AC0	**55 00 A406 AC0**	**29 00 B105 A00**
55 01 0105 AC0	**55 00 A406 AC0**	**29 00 B105 AC0**
55 00 0105 AH0	**55 00 A406 AH0**	**29 00 B105 A00**
55 01 0105 AH0	**55 00 A406 AH0**	**29 00 B105 AC0**

5500 0202 AC0
5501 0202 AC0
5500 0202 AH0
5501 0202 AH0

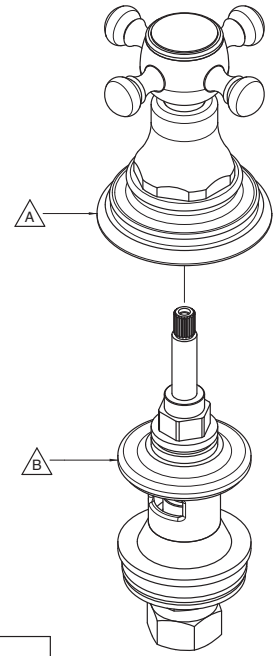

Codice - Code	Variante - Variant	
	A	B
55 00 0202 AC0	**55 00 A406 AC0**	**29 00 B202 A00**
55 01 0202 AC0	**55 00 A406 AC0**	**29 00 B202 AC0**
55 00 0202 AH0	**55 00 A406 AH0**	**29 00 B202 A00**
55 01 0202 AH0	**55 00 A406 AH0**	**29 00 B202 AC0**

5500 0413 A00

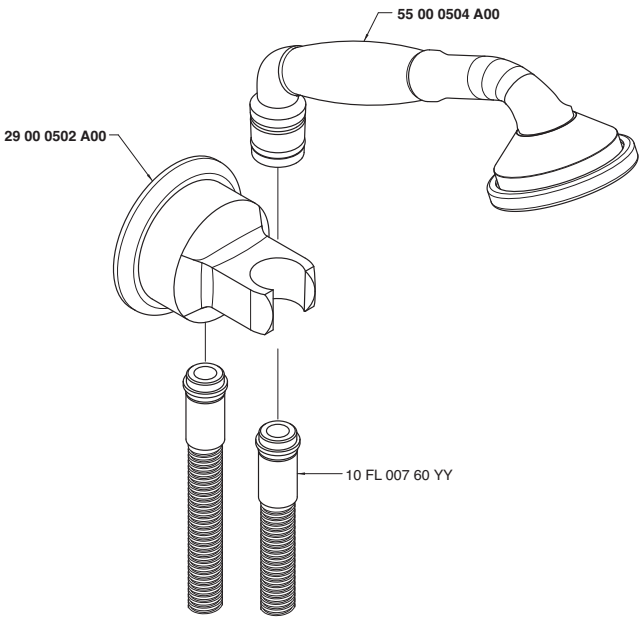

5500 0504 A00

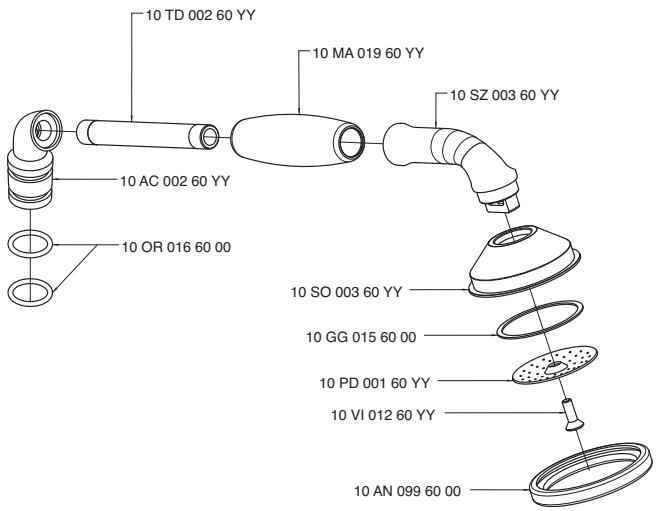

5500 0700 A00
5501 0700 A00

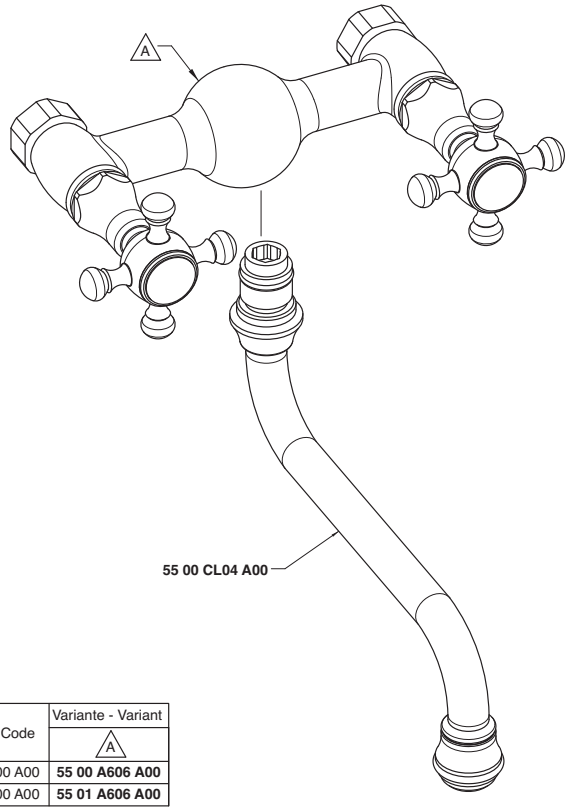

Codice - Code	Variante - Variant
	A
55 00 0700 A00	**55 00 A606 A00**
55 01 0700 A00	**55 01 A606 A00**

5500 0701 A00
5501 0701 A00

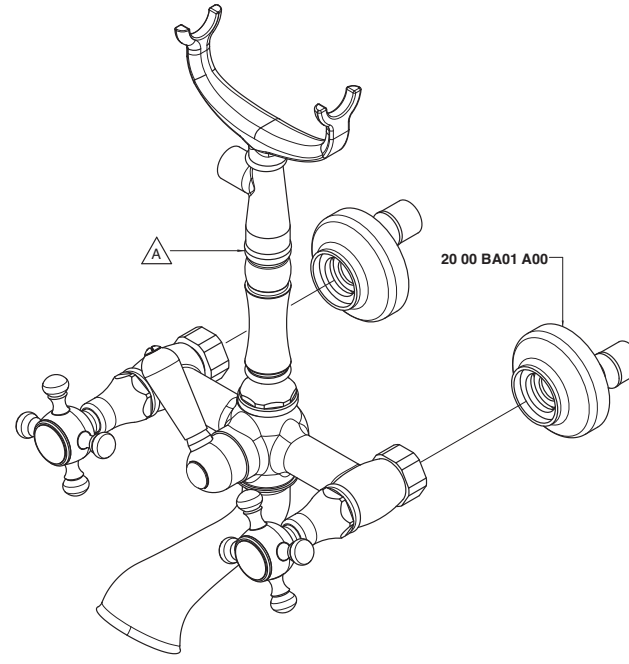

Codice - Code	Variante - Variant
	A
55 00 0701 A00	**55 00 A701 A00**
55 01 0701 A00	**55 01 A701 A00**

5500 0702 A00
5501 0702 A00

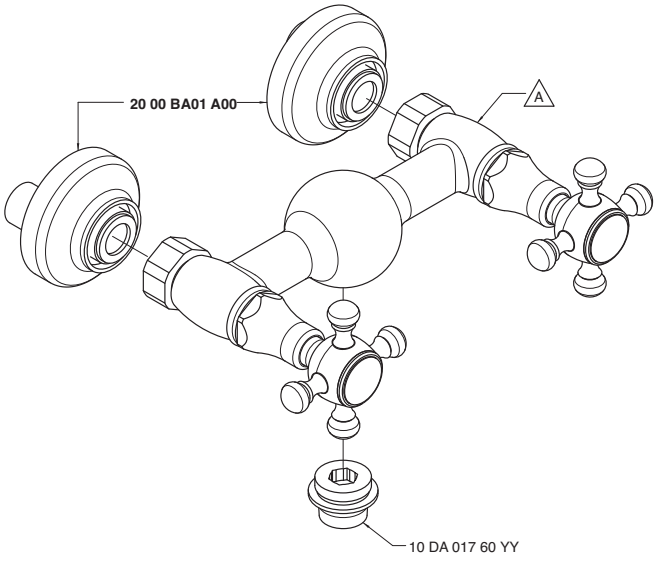

Codice - Code	Variante - Variant
	A
55 00 0702 A00	**55 00 A606 A00**
55 01 0702 A00	**55 01 A606 A00**

5500 0703 A00
5501 0703 A00

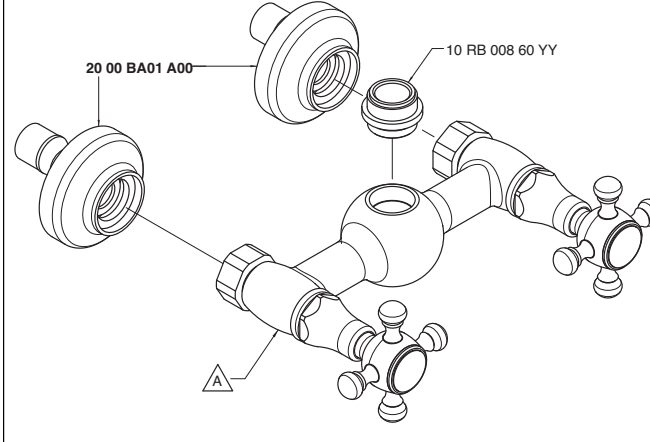

Codice - Code	Variante - Variant
	A
55 00 0703 A00	**55 00 A606 A00**
55 01 0703 A00	**55 01 A606 A00**

5500 0704 A00
5501 0704 A00

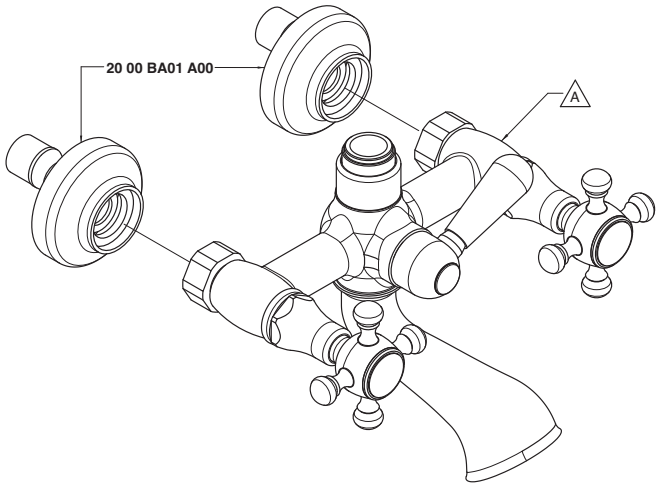

Codice - Code	Variante - Variant A
55 00 0704 A00	**55 00 A704 A00**
55 01 0704 A00	**55 01 A704 A00**

5500 0706 A00
5501 0706 A00

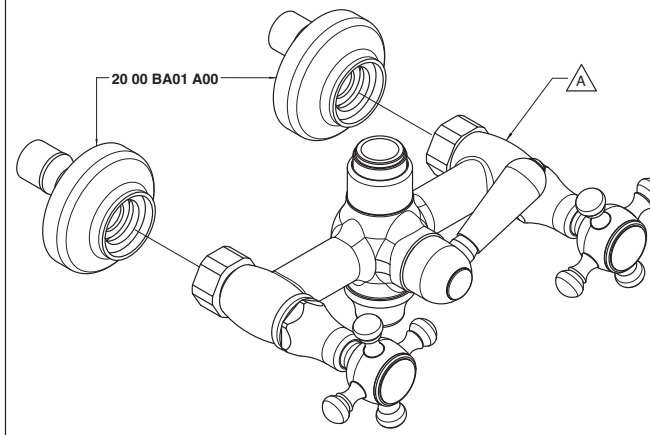

Codice - Code	Variante - Variant A
55 00 0706 A00	**55 00 A706 A00**
55 01 0706 A00	**55 01 A706 A00**

5500 0707 A00
5501 0707 A00

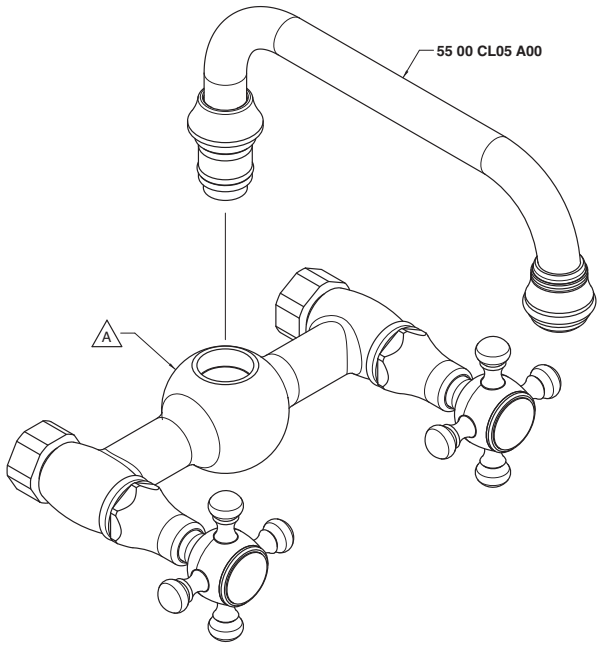

Codice - Code	Variante - Variant A
55 00 0707 A00	**55 00 A606 A00**
55 01 0707 A00	**55 01 A606 A00**

5500 1515 AA0

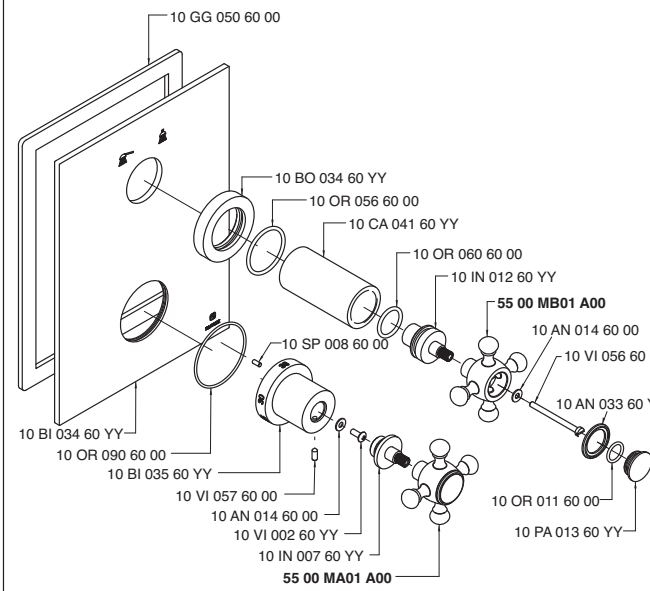

5500 1516 AA0

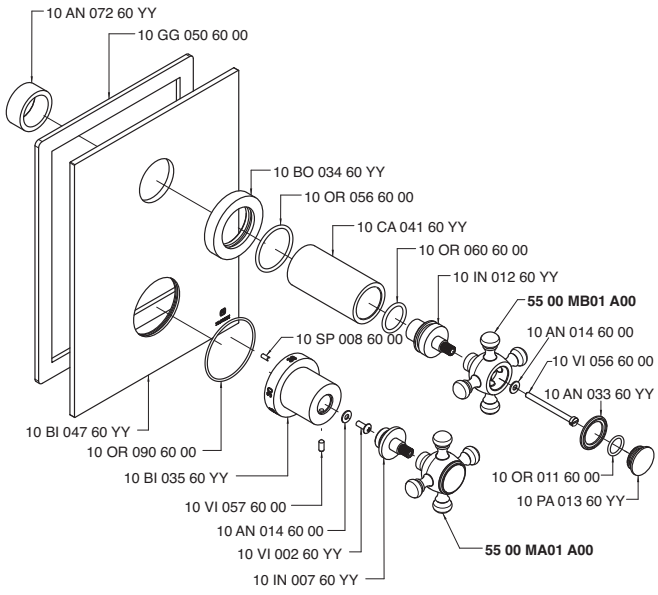

5500 1523 A00

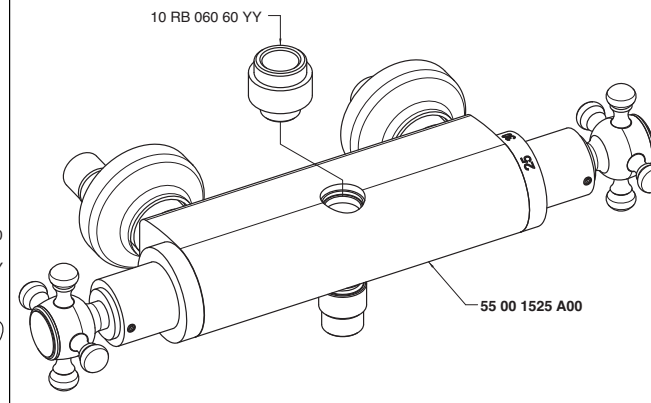

5500 1525 A00

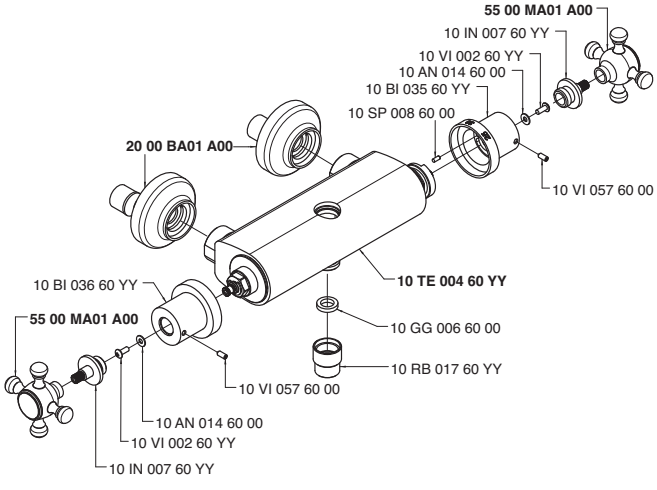

5500 1533 A00

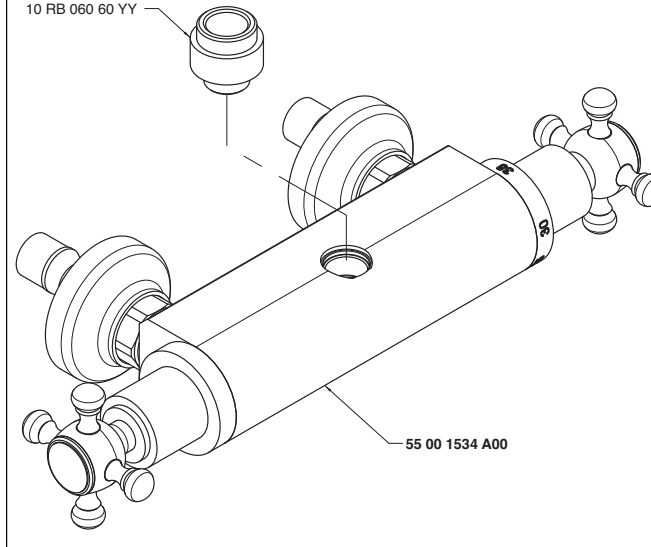

5500 1534 A00

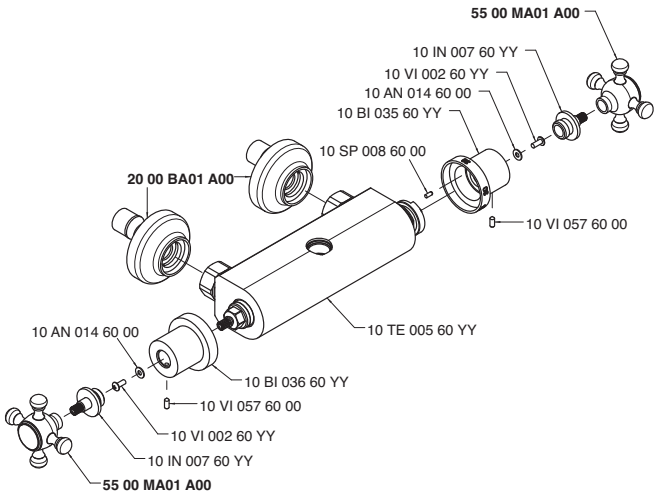

5500 A102 A00

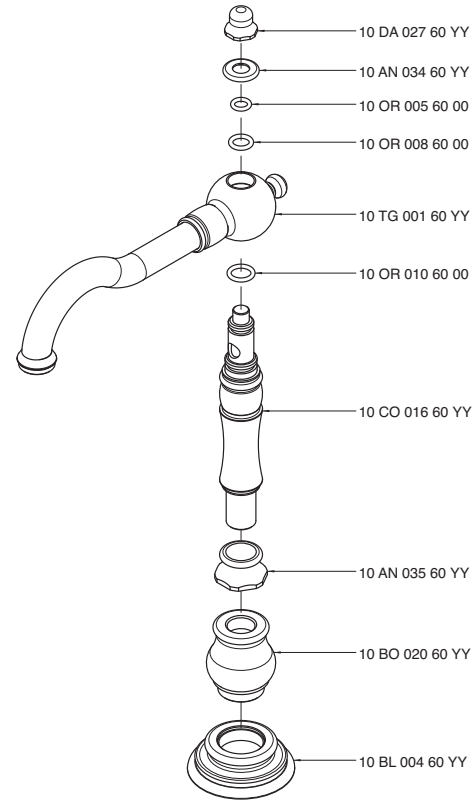

5500 A203 A00

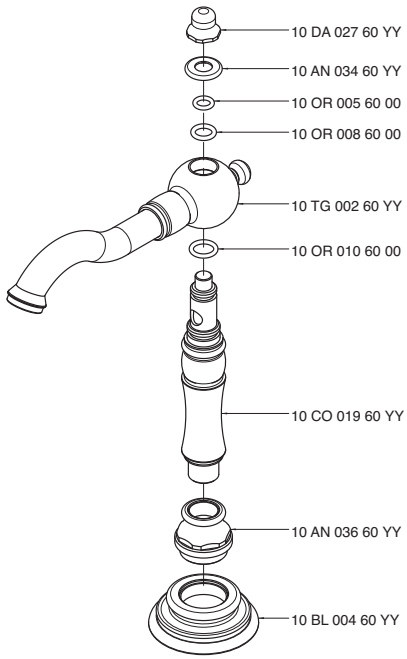

5500 A302 A00

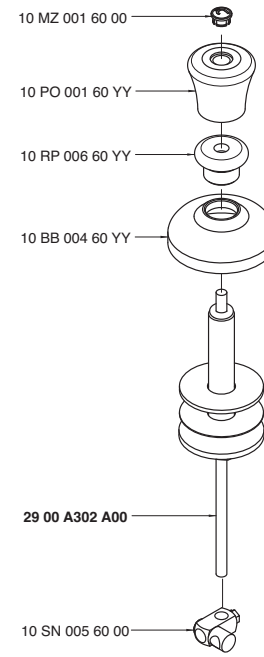

5500 A312 A00
5501 A312 A00

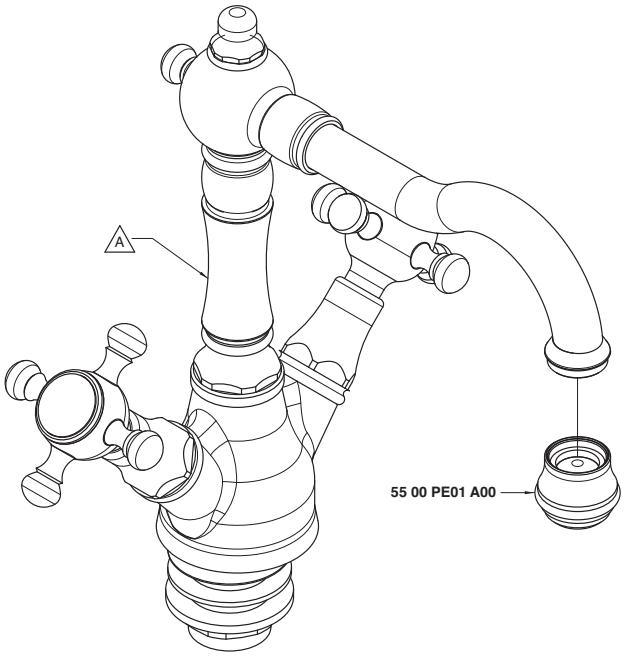

Codice - Code	Variante - Variant A
55 00 A312 A00	**55 00 LA02 A00**
55 01 A312 A00	**55 01 LA02 A00**

5500 A313 A00
5501 A313 A00

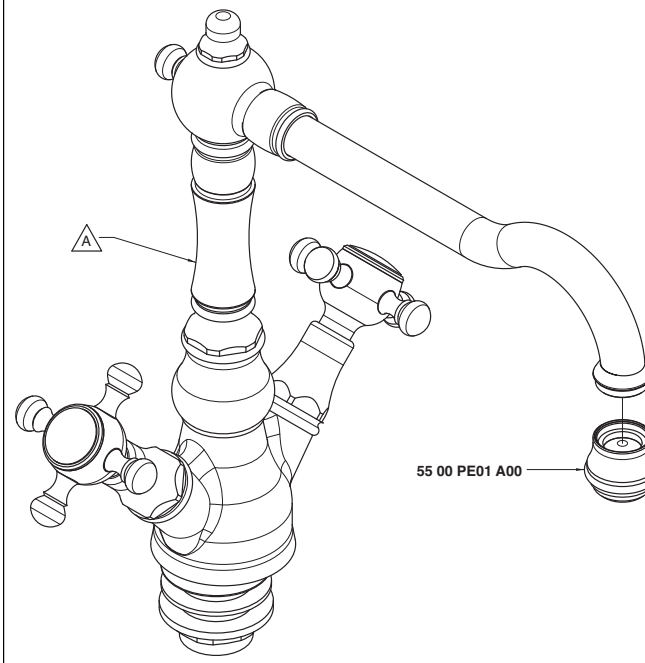

Codice - Code	Variante - Variant A
55 00 A313 A00	**55 00 LL01 A00**
55 01 A313 A00	**55 01 LL01 A00**

5500 A321 A00
5501 A321 A00

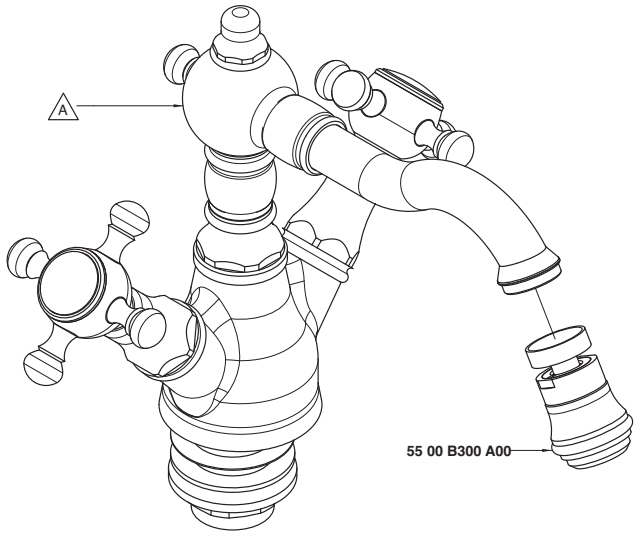

Codice - Code	Variante - Variant A
55 00 A321 A00	**55 00 BD02 A00**
55 01 A321 A00	**55 01 BD02 A00**

5500 A405 A00

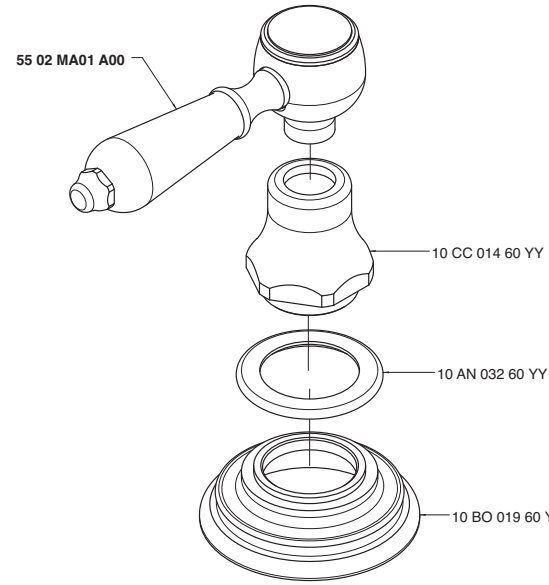

5500 A406 A00
5500 A406 AC0
5500 A406 AH0

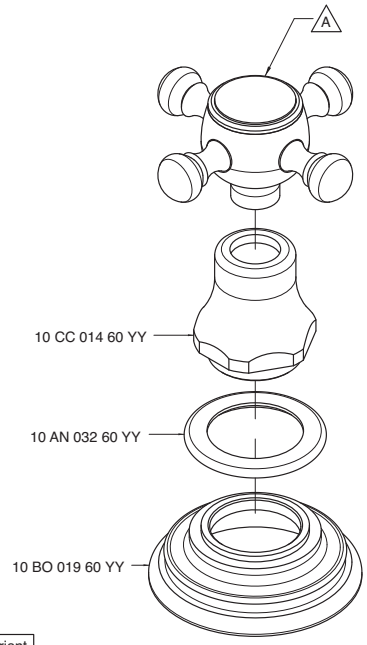

Codice - Code	Variante - Variant A
55 00 A406 A00	**55 00 MA01 A00**
55 00 A406 AC0	**55 00 MA01 AC0**
55 00 A406 AH0	**55 00 MA01 AH0**

5500 A419 A00

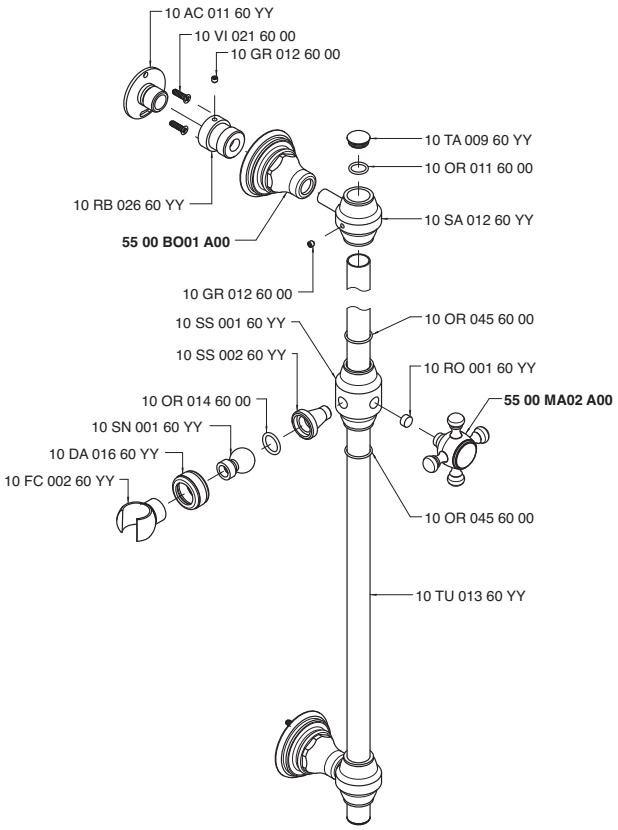

5500 A606 A00
5501 A606 A00

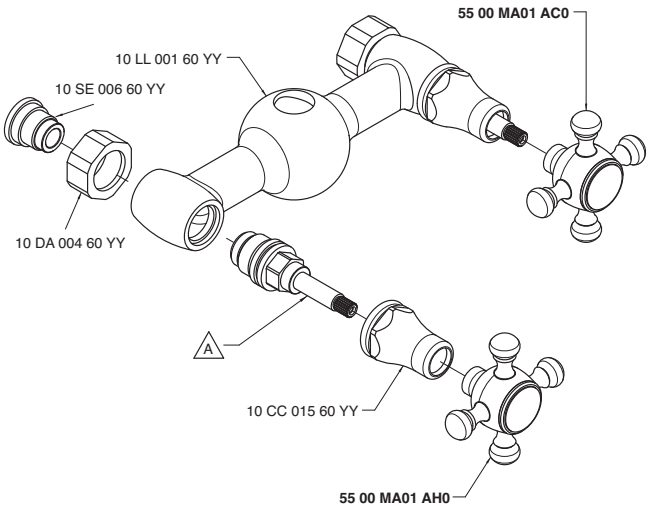

Codice - Code	Variante - Variant A
55 00 A606 A00	10 VT 099 60 00
55 01 A606 A00	10 VT 025 60 00

5500 A701 A00
5501 A701 A00

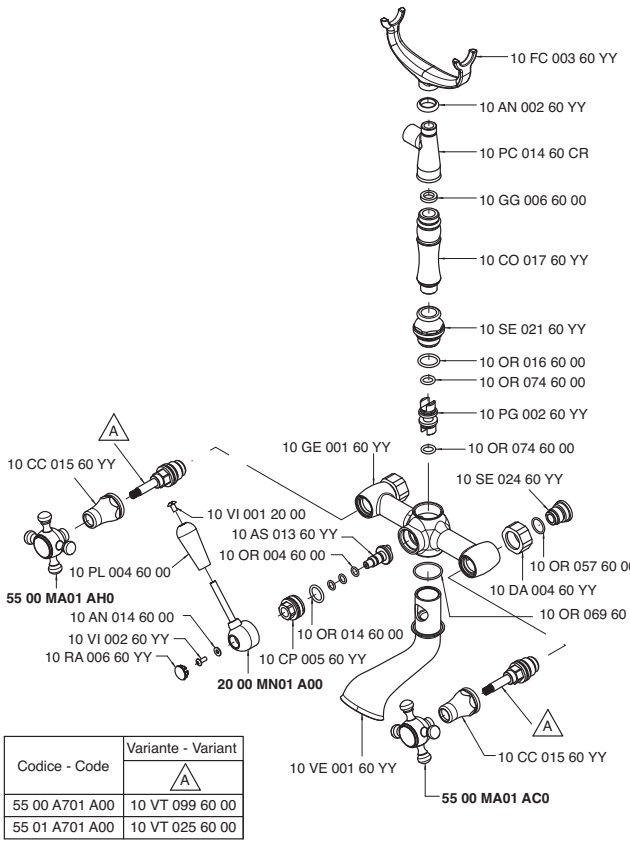

Codice - Code	Variante - Variant A
55 00 A701 A00	10 VT 099 60 00
55 01 A701 A00	10 VT 025 60 00

5500 A704 A00
5501 A704 A00

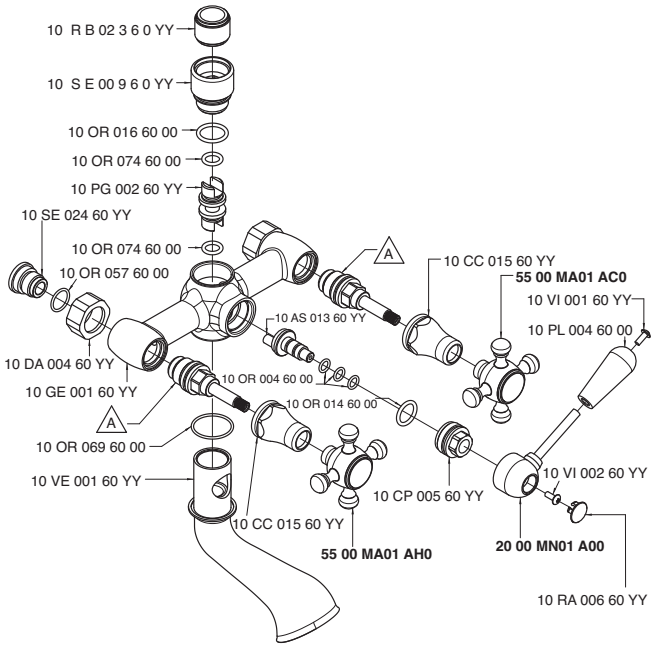

Codice - Code	Variante - Variant A
55 00 A704 A00	10 VT 099 60 00
55 01 A704 A00	10 VT 025 60 00

5500 A706 A00
5501 A706 A00

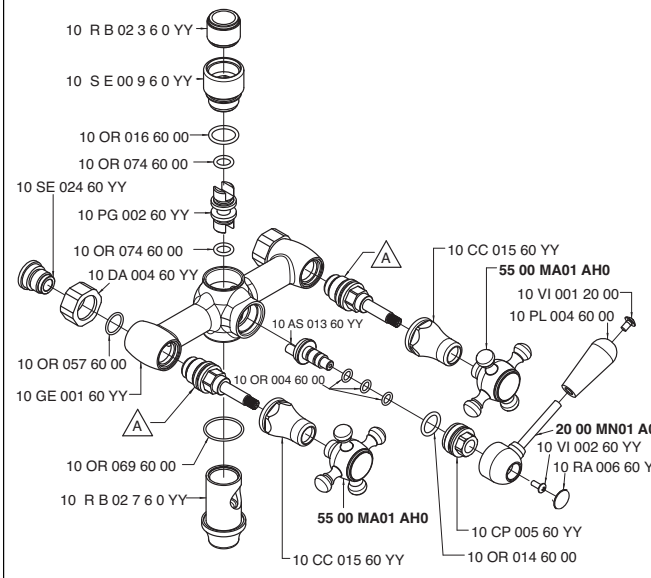

Codice - Code	Variante - Variant A
55 00 A706 A00	10 VT 099 60 00
55 01 A706 A00	10 VT 025 60 00

5500 AS01 A00

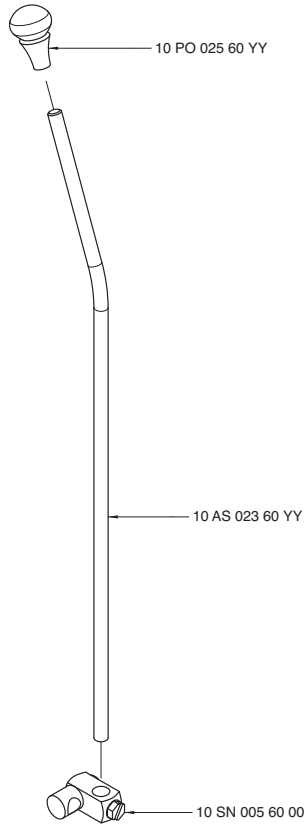

5500 AS02 A00

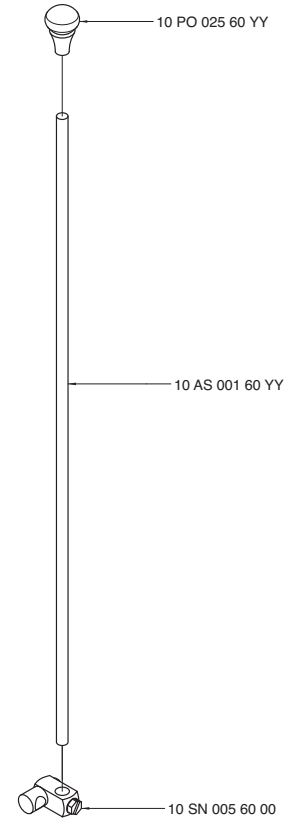

5500 B300 A00

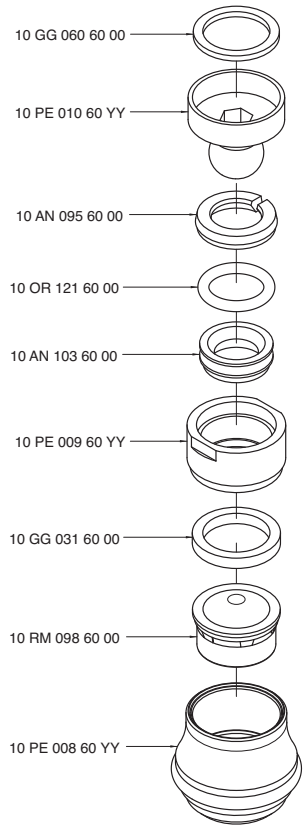

5500 B300 AB0

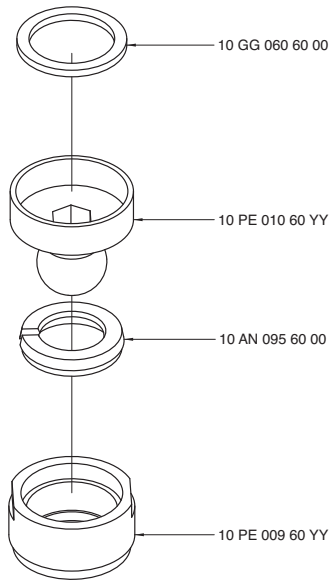

5500 BD02 A00
5501 BD02 A00

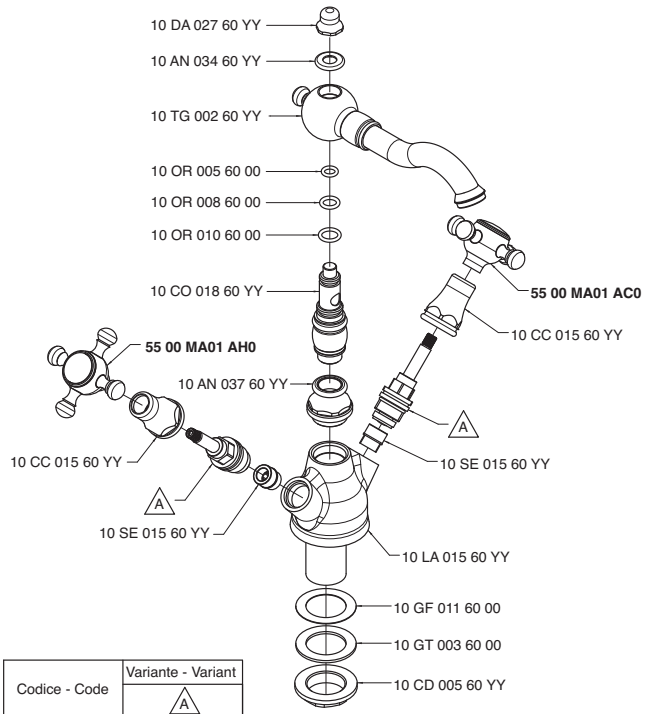

Codice - Code	Variante - Variant A
55 00 BD02 A00	10 VT 099 60 00
55 01 BD02 A00	10 VT 025 60 00

5500 BO01 A00

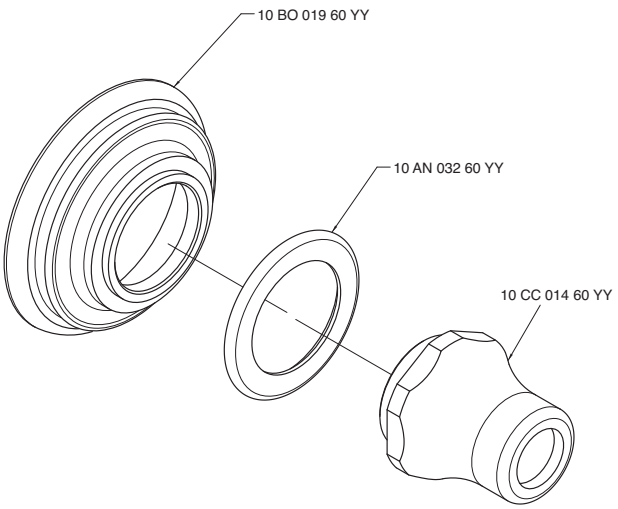

5500 C102 A00

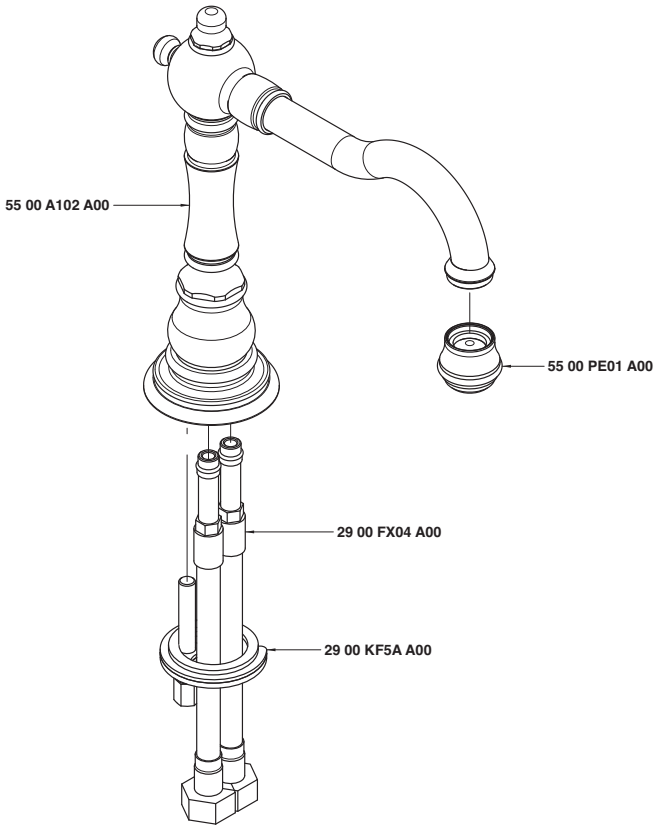

5500 C203 A00

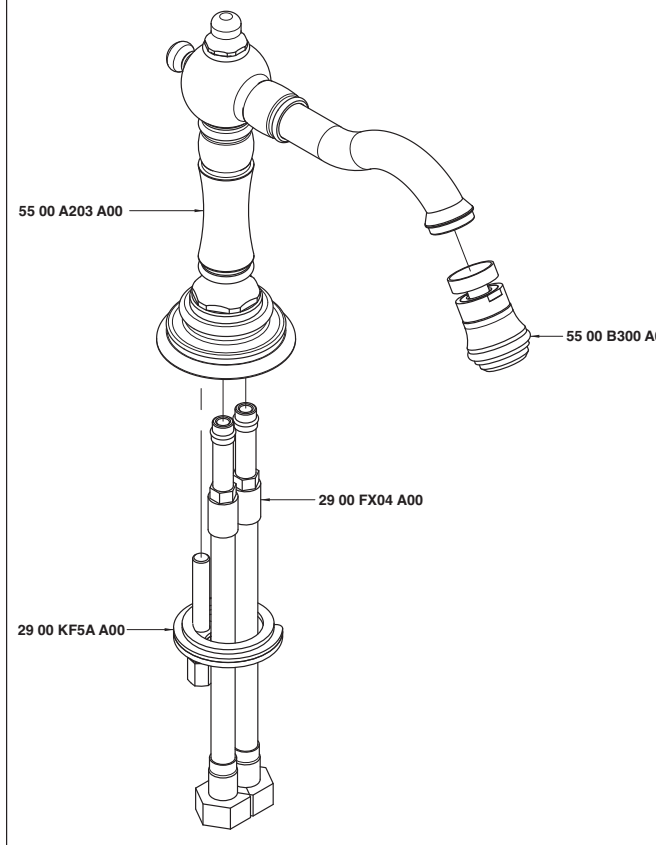

5500 CL04 A00

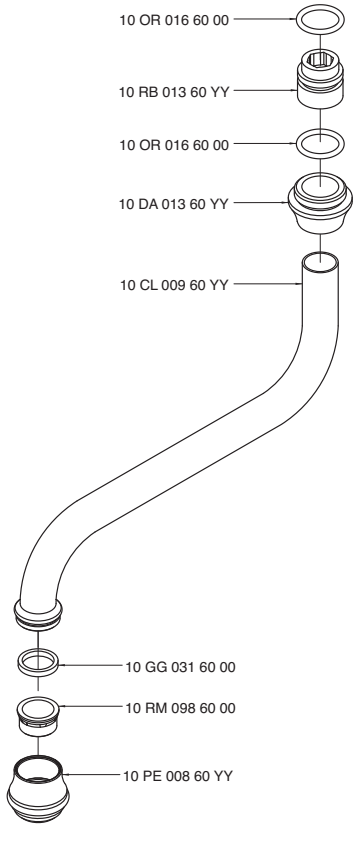

5500 CL05 A00

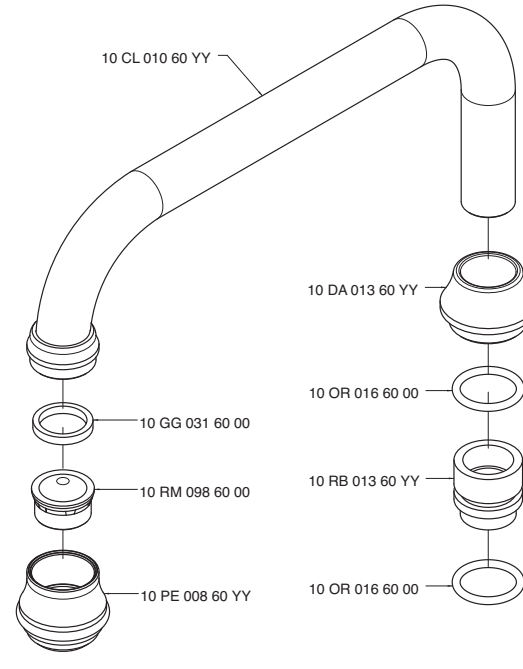

5500 LA02 A00
5501 LA02 A00

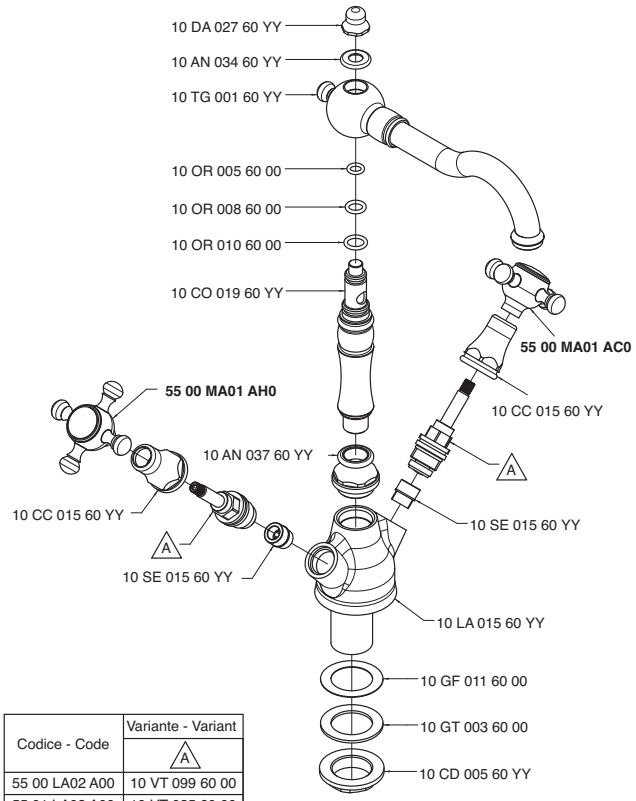

Codice - Code	Variante - Variant A
55 00 LA02 A00	10 VT 099 60 00
55 01 LA02 A00	10 VT 025 60 00

5500 LL01 A00
5501 LL01 A00

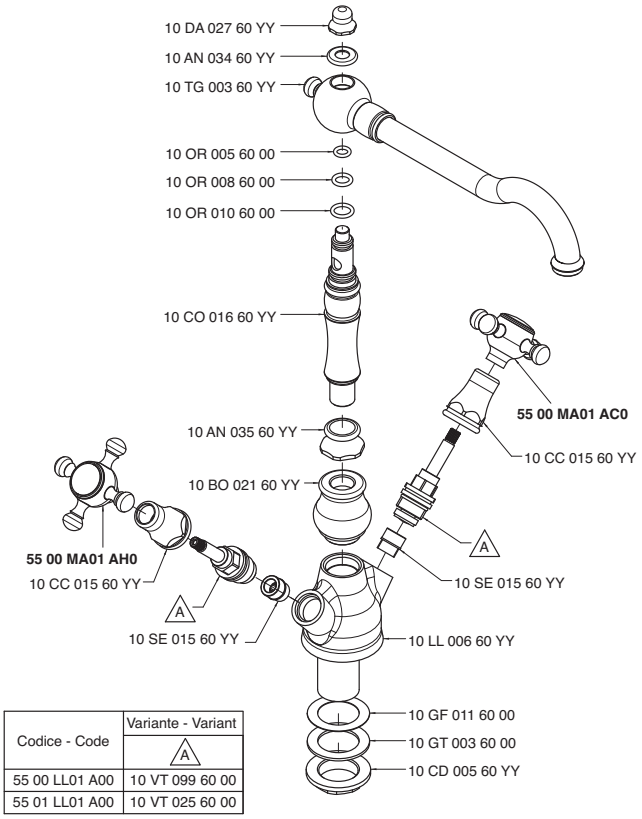

Codice - Code	Variante - Variant A
55 00 LL01 A00	10 VT 099 60 00
55 01 LL01 A00	10 VT 025 60 00

5500 MA01 A00
5500 MA01 AC0
5500 MA01 AH0

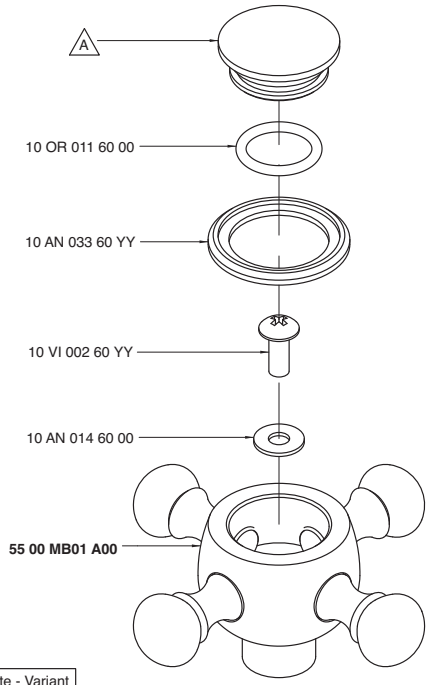

Codice - Code	Variante - Variant A
55 00 MA01 A00	10 PA 013 60 10
55 00 MA01 AC0	10 PA 015 60 10
55 00 MA01 AH0	10 PA 014 60 10

5500 MA02 A00

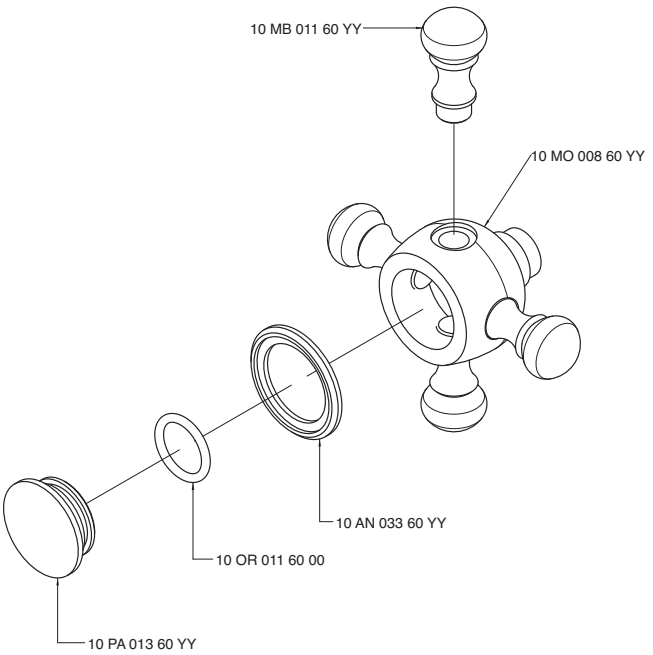

5500 MB01 A00

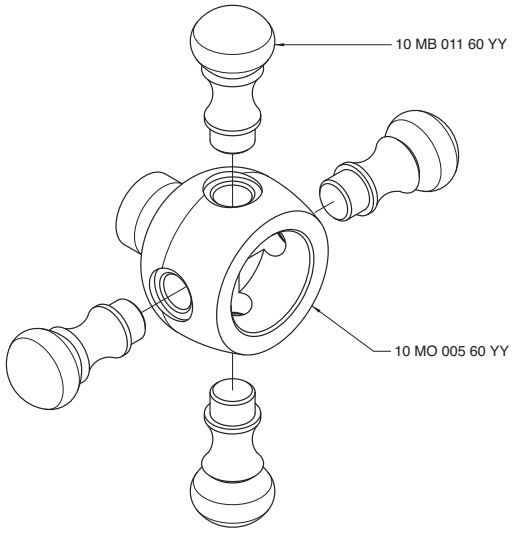

5500 P107 AC0
5501 P107 AC0
5500 P107 AH0
5501 P107 AH0

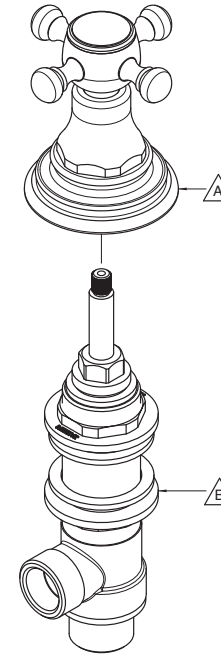

Codice - Code	Variante - Variant	
	A	B
55 00 P107 AC0	**55 00 A406 AC0**	**29 00 G107 A00**
55 01 P107 AC0	**55 00 A406 AC0**	**29 00 G107 AD0**
55 00 P107 AH0	**55 00 A406 AH0**	**29 00 G107 A00**
55 01 P107 AH0	**55 00 A406 AH0**	**29 00 G107 AS0**

5500 PC01 A00

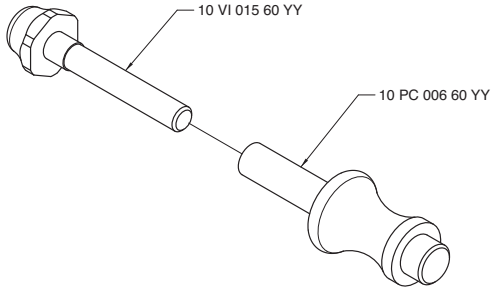

5500 PE01 A00

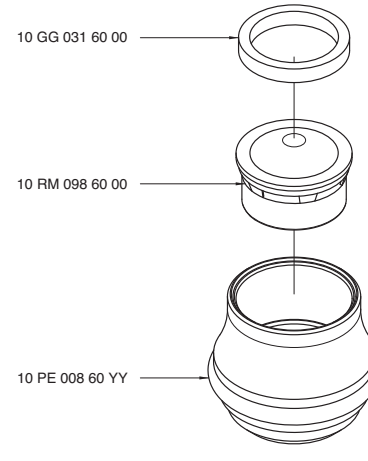

5500 Q414 A00

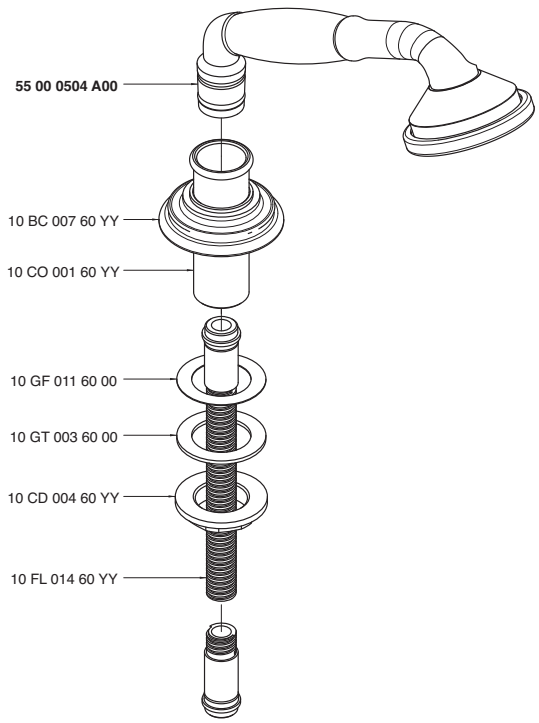

5502 0700 A00

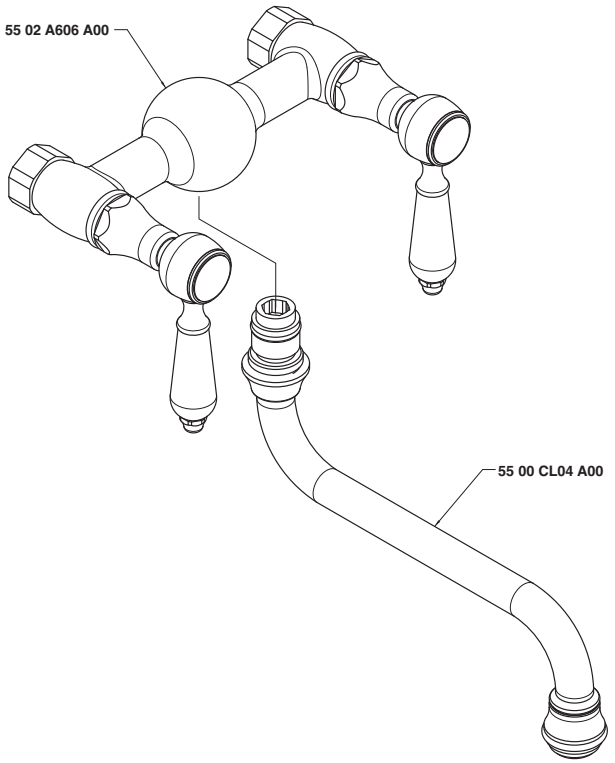

5502 0701 A00

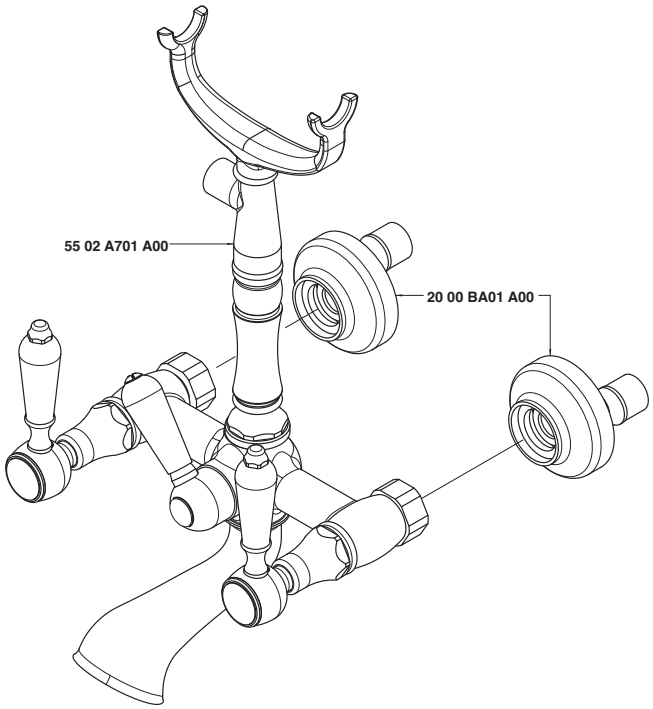

5502 0702 A00

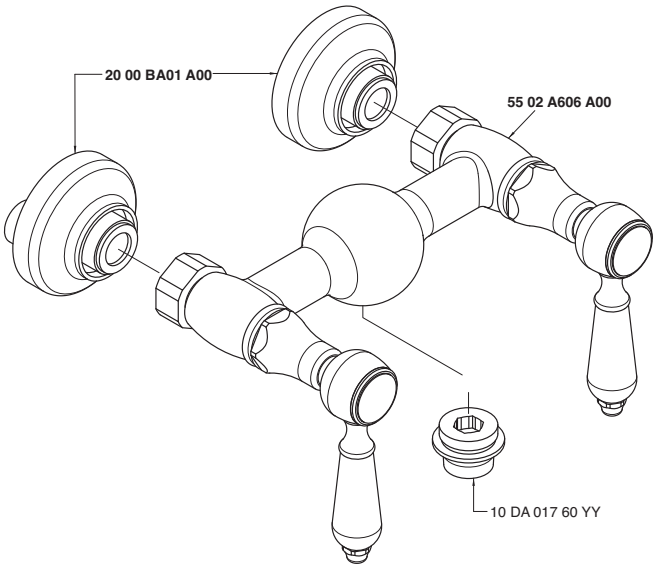

5502 0703 A00

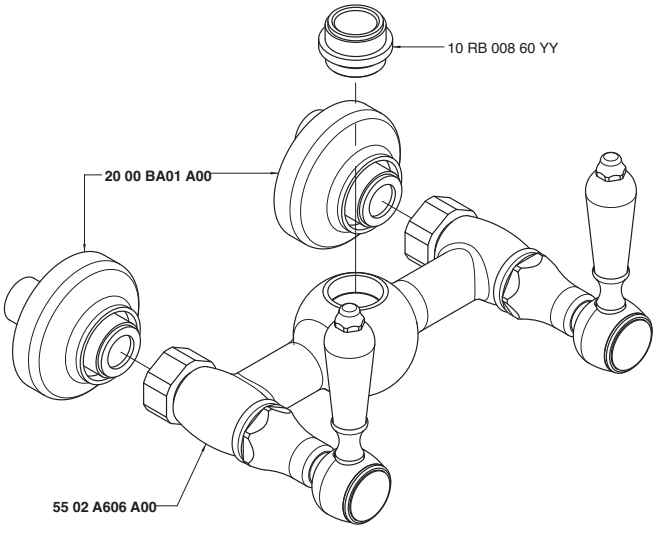

5502 0704 A00

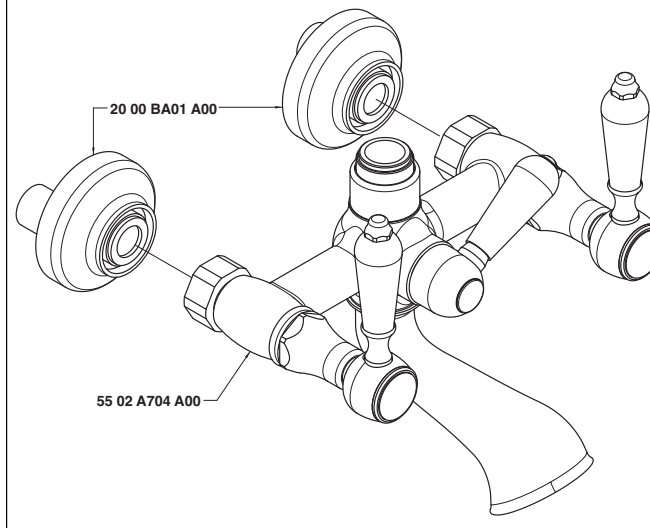

5502 0706 A00

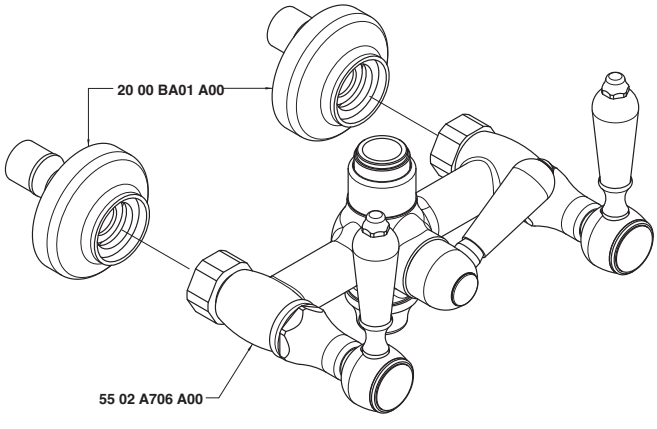

5502 0707 A00

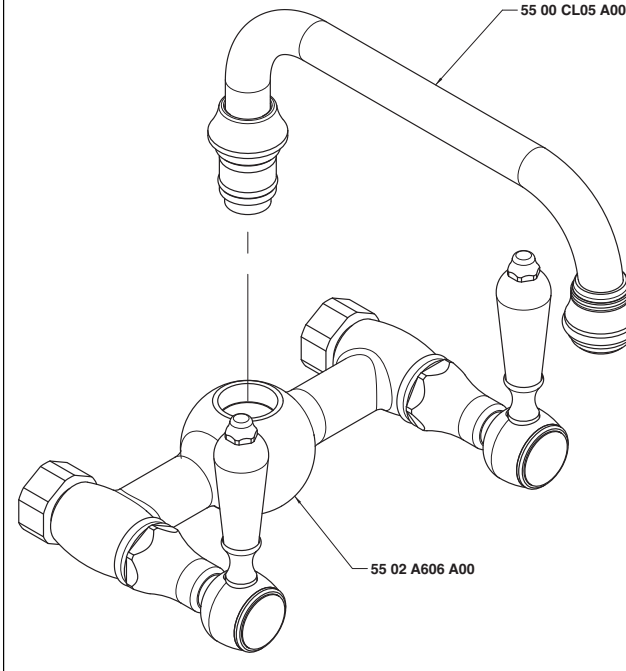

5502 A312 A00

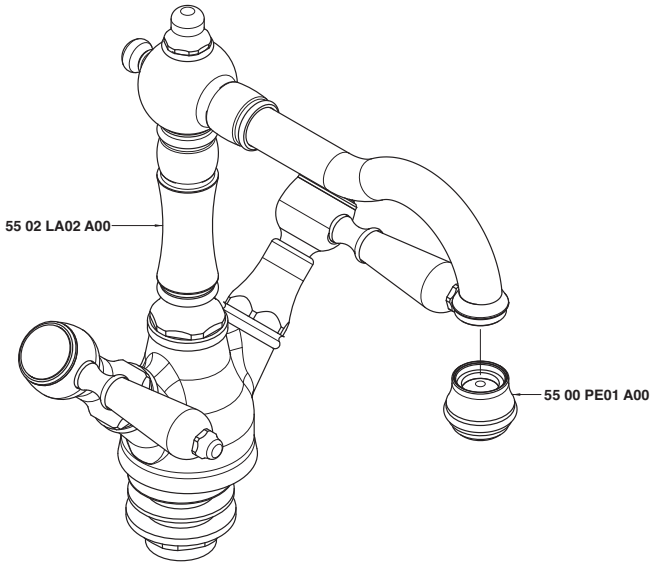

5502 A313 A00

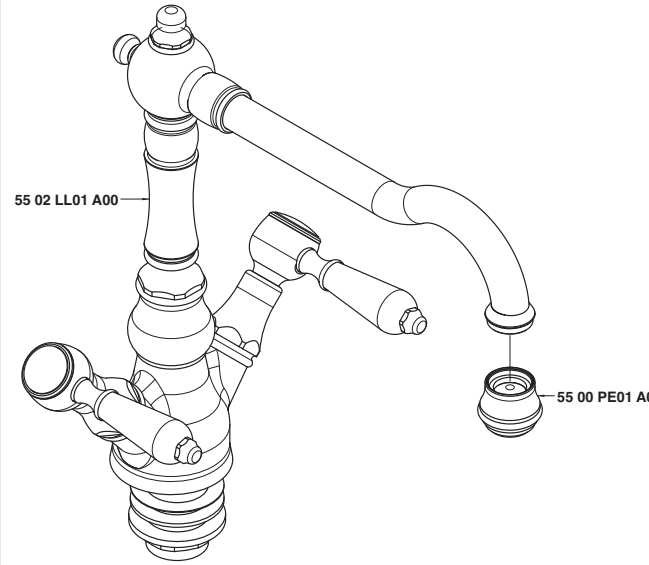

5502 A321 A00

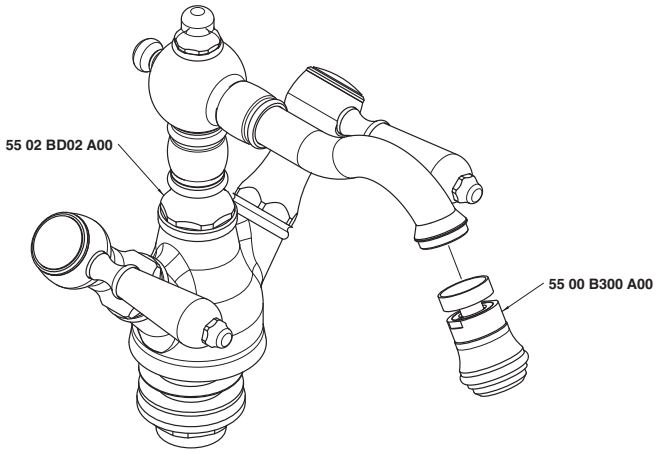

5502 A406 AC0
5502 A406 AH0

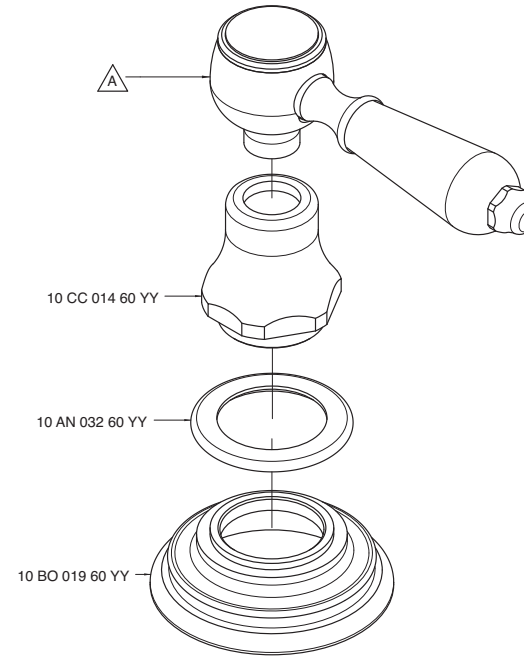

Codice - Code	Variante - Variant
	A
55 02 A406 AC0	**55 02 MA01 AC0**
55 02 A406 AH0	**55 02 MA01 AH0**

5502 A606 A00

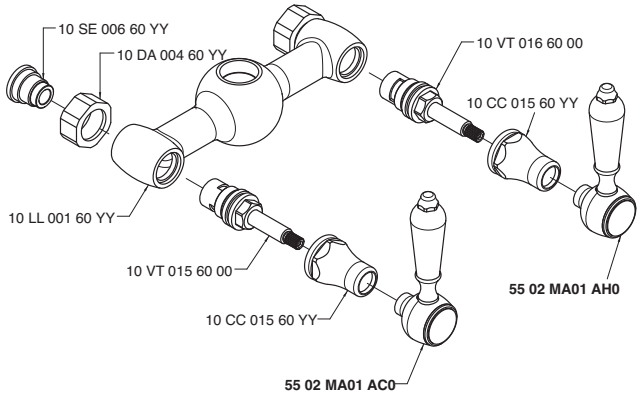

5502 A701 A00

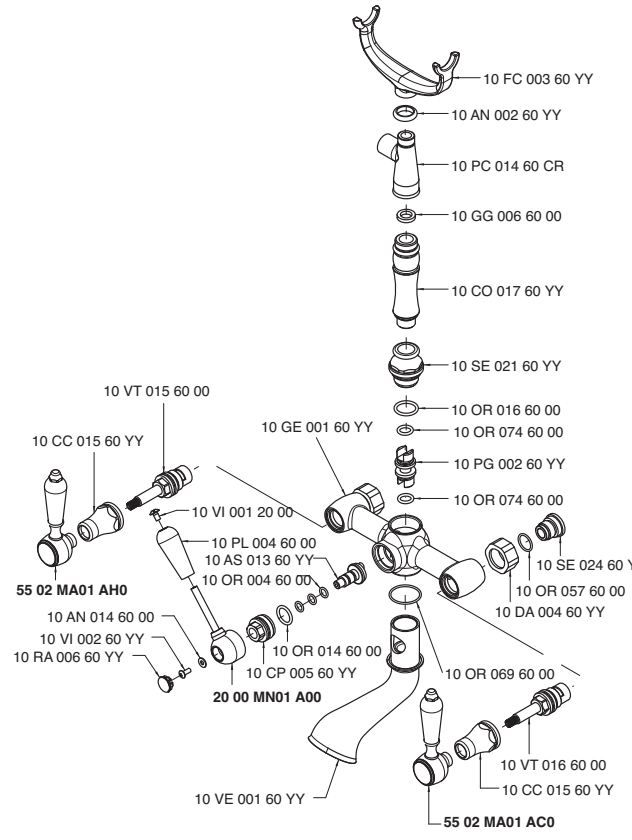

5502 A704 A00

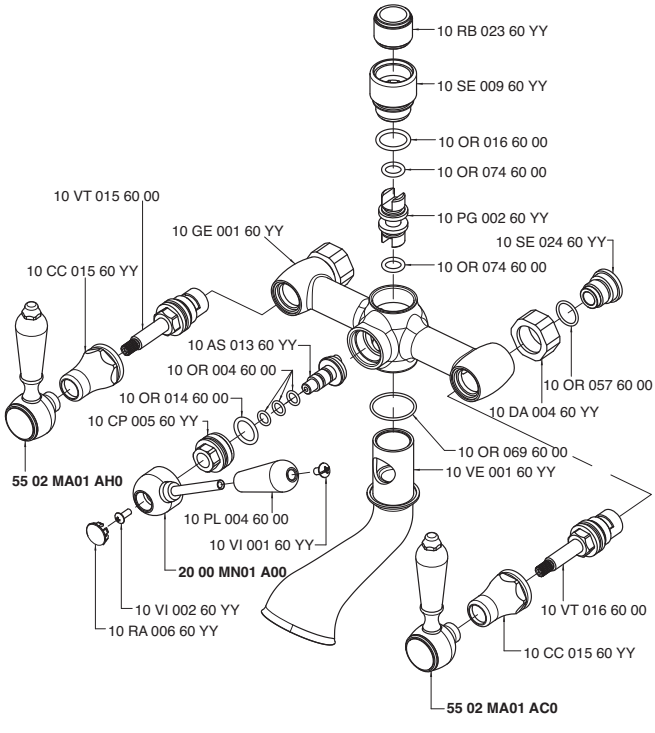

5502 A706 A00

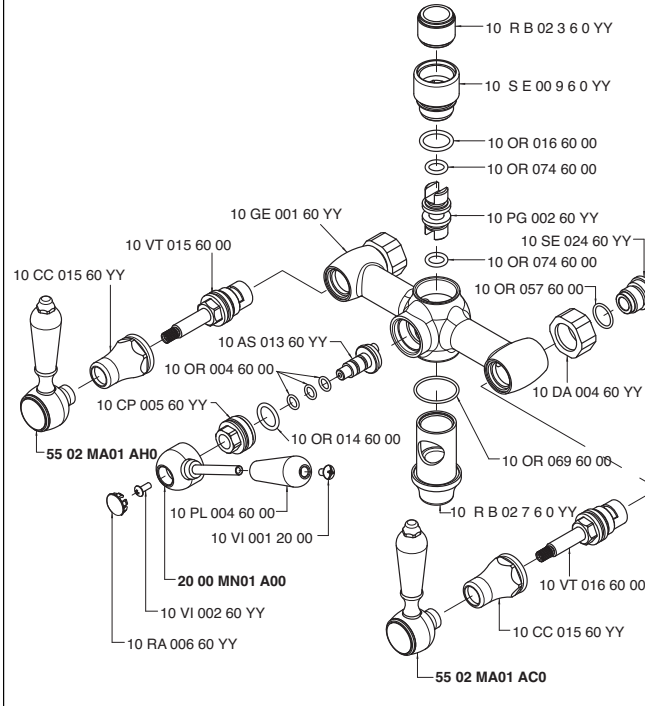

5502 BD02 A00

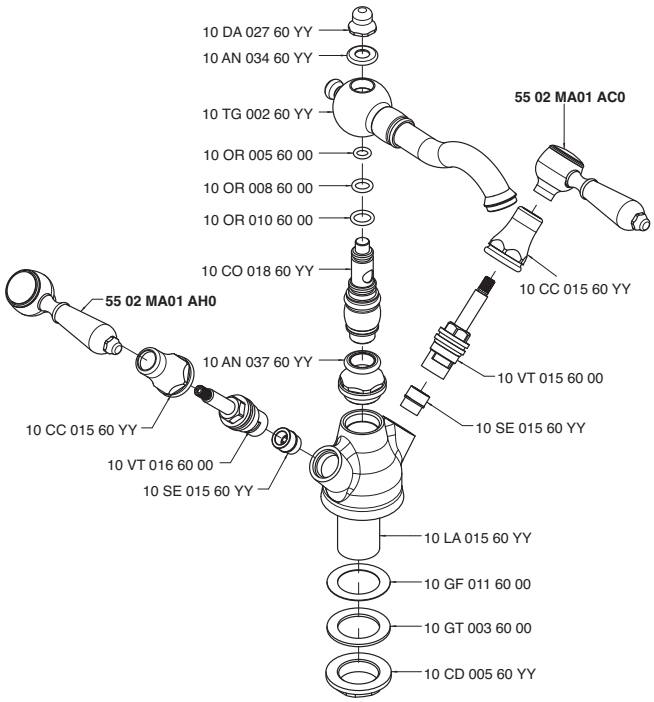

5502 D105 A00
5502 S105 A00

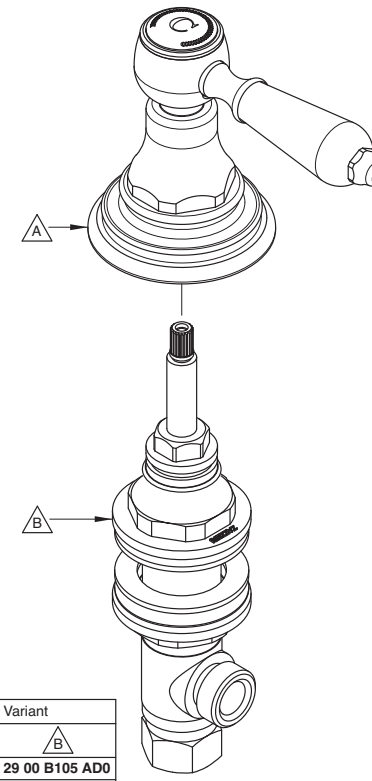

Codice - Code	Variante - Variant	
	A	B
55 02 D105 A00	**55 02 A406 AC0**	**29 00 B105 AD0**
55 02 S105 A00	**55 02 A406 AH0**	**29 00 B105 AS0**

5502 D107 A00
5502 S107 A00

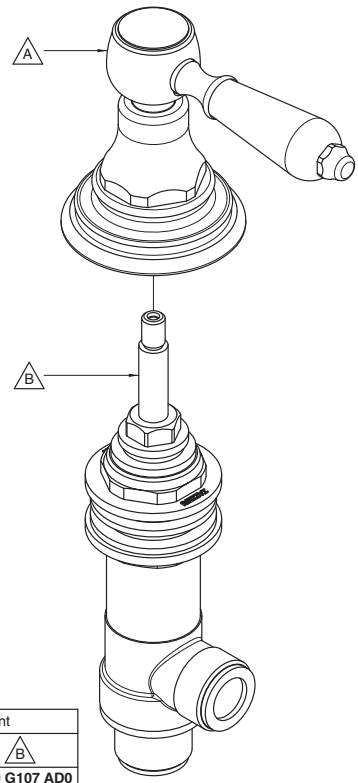

Codice - Code	Variante - Variant	
	A	B
55 02 D107 A00	**55 02 A406 AC0**	**29 00 G107 AD0**
55 02 S107 A00	**55 02 A406 AH0**	**29 00 G107 AS0**

5502 D202 A00
5502 S202 A00

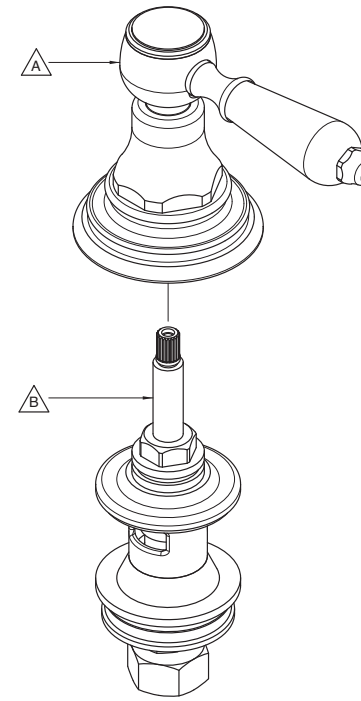

Codice - Code	Variante - Variant	
	A	B
55 02 D202 A00	**55 02 A406 AC0**	**29 00 B202 AD0**
55 02 S202 A00	**55 02 A406 AH0**	**29 00 B202 AS0**

5502 LA02 A00

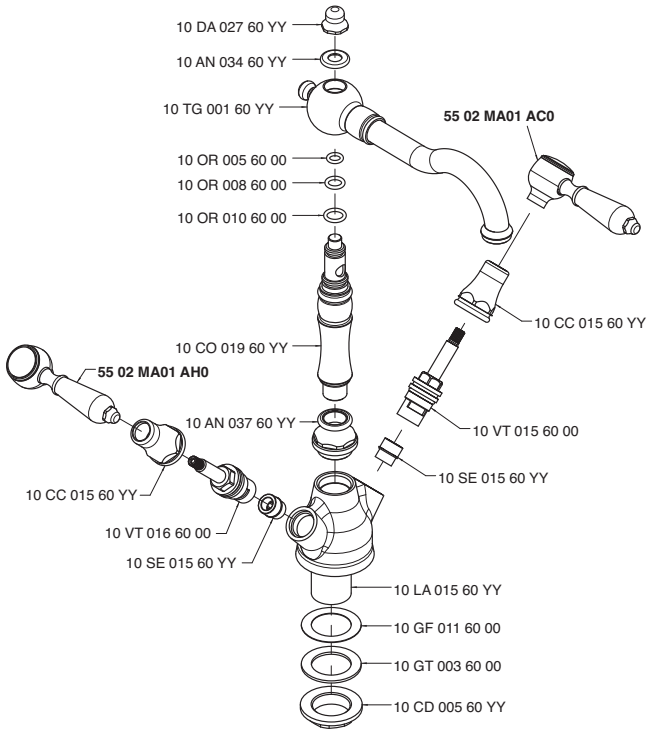

5502 LL01 A00

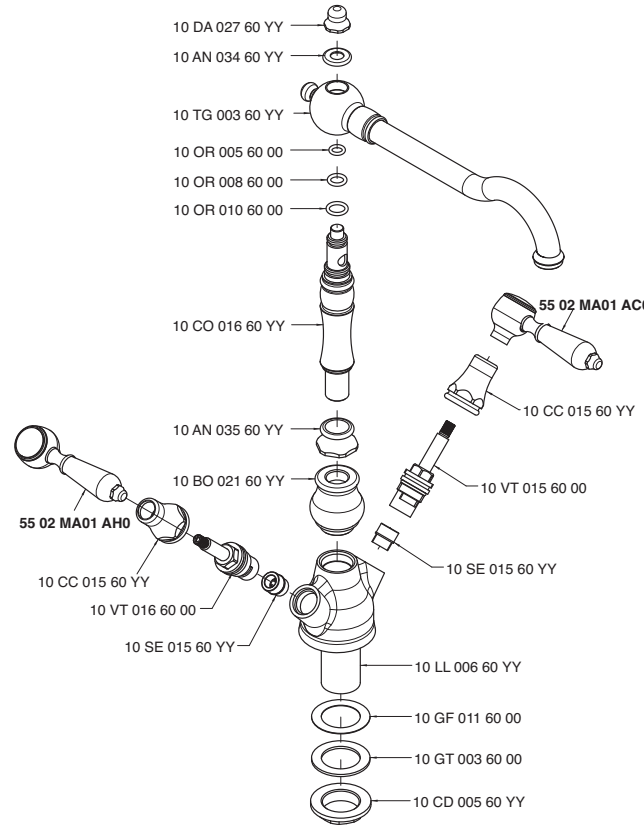

5502 MA01 A00
5502 MA01 AC0
5502 MA01 AH0

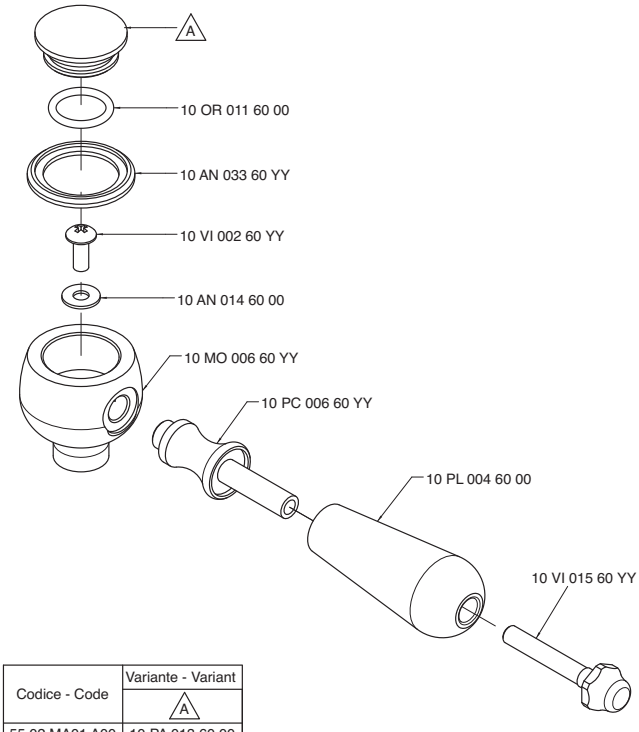

Codice - Code	Variante - Variant A
55 02 MA01 A00	10 PA 013 60 00
55 02 MA01 AC0	10 PA 015 60 00
55 02 MA01 AH0	10 PA 014 60 00

INDEX - 51

5100 0701 A00 51.011
5100 0702 A00 51.011
5100 1100 A00 51.002
5100 1101 A00 51.009
5100 1102 A00 51.010
5100 1103 A01 51.003
5100 1201 A00 51.004
5100 1400 A00 51.005
5100 1401 A00 51.006
5100 1402 A00 51.008
5100 1606 A00 51.007
5100 A100 A00 51.011
5100 A111 A00 51.011
5100 A112 A00 51.012
5100 A113 A01 51.012
5100 A201 A00 51.012
5100 A701 A00 51.012
5100 A702 A00 51.013
5100 AS01 A00 51.013
5100 B401 A00 51.013
5100 B402 A00 51.013
5100 BD01 A00 51.014
5100 GE01 A00 51.014
5100 GE02 A00 51.014
5100 LA01 A00 51.014
5100 LE01 A00 51.015
5100 LL01 A00 51.015
5100 LL02 A00 51.015
5100 MA01 A00 51.015
5100 MB01 A00 51.016
5101 0701 A00 51.011
5101 0702 A00 51.011
5101 1100 A00 51.002
5101 1101 A00 51.009
5101 1102 A00 51.010
5101 1103 A01 51.003
5101 1201 A00 51.004
5101 1400 A00 51.005
5101 1401 A00 51.006
5101 1402 A00 51.008
5101 1606 A00 51.007
5101 A100 A00 51.011
5101 A111 A00 51.011
5101 A112 A00 51.012
5101 A113 A01 51.012
5101 A201 A00 51.012
5101 A701 A00 51.012
5101 A702 A00 51.013
5101 AS01 A00 51.013
5101 B401 A00 51.013
5101 B402 A00 51.013
5101 LE01 A00 51.015
5101 MA01 A00 51.015
5102 0701 A00 51.011
5102 0702 A00 51.011
5102 1100 A00 51.002
5102 1101 A00 51.009
5102 1102 A00 51.010
5102 1103 A01 51.003
5102 1201 A00 51.004
5102 1400 A00 51.005
5102 1401 A00 51.006
5102 1402 A00 51.008
5102 1606 A00 51.007
5102 A100 A00 51.011
5102 A111 A00 51.011
5102 A112 A00 51.012
5102 A113 A01 51.012
5102 A201 A00 51.012
5102 A701 A00 51.012
5102 A702 A00 51.013
5102 AS01 A00 51.013
5102 B401 A00 51.013
5102 B402 A00 51.013
5102 LE01 A00 51.015
5102 MA01 A00 51.015

900 - 51

5100 1100 A00
5101 1100 A00
5102 1100 A00

Monocomando lavabo

Single lever washbasin mixer
Waschtisch-Einhandbatterie
Monomando lavabo
Mitigeur lavabo

Codice - Code	Variante - Variant A
51 00 1100 A00	**51 00 A100 A00**
51 01 1100 A00	**51 01 A100 A00**
51 02 1100 A00	**51 02 A100 A00**

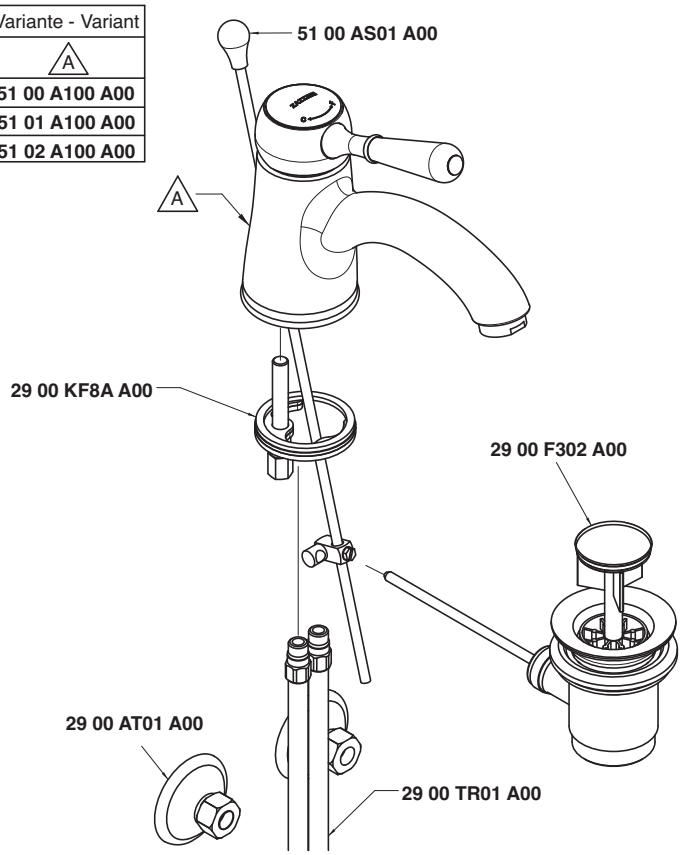

Condizioni di prova - Test conditions

Acqua calda - Hot water: **60±2 °C**
Acqua fredda - Cold water: **20±2 °C**
Classe areatore - Aerator class: **B**

P [bar]	Q l/min
0,10	
0,20	
0,50	7,20
1,00	10,30
1,50	12,60
2,00	14,60
2,50	16,30
3,00	17,90
3,50	19,30
4,00	20,71
4,50	22,00
5,00	23,20

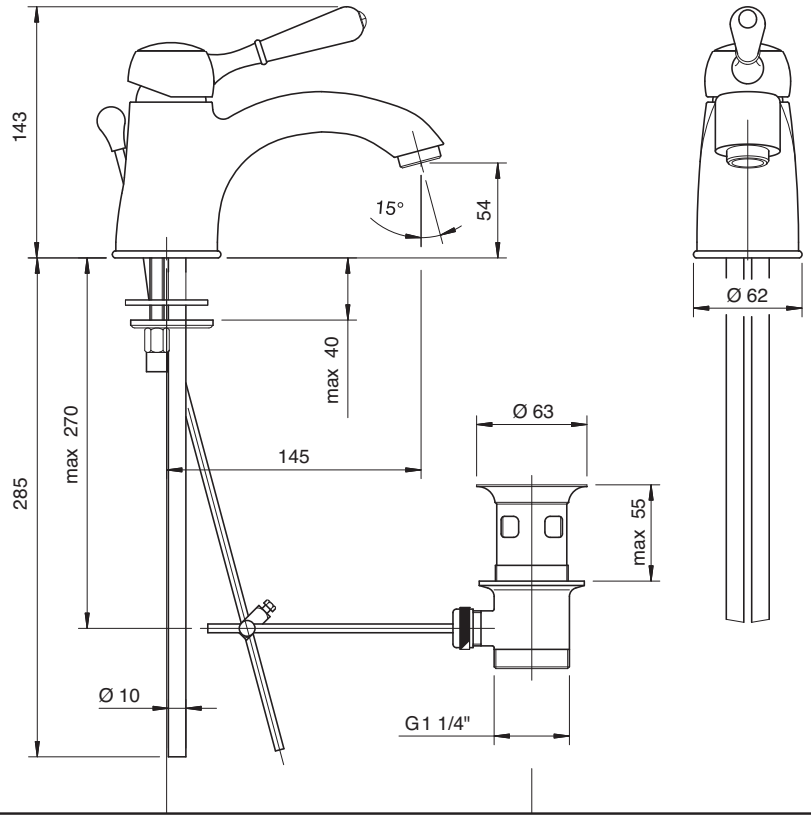

5100 1103 A01
5101 1103 A01
5102 1103 A01

Batteria lavabo a incasso - completa

Built-in washbasin set, complete
Waschtischbatterie UP-Mont. komplett
Batería lavabo de empotrar completa
Mélangeur lavabo à encastrer, complet

Codice - Code	Variante - Variant A
51 00 1103 A01	**51 00 A113 A01**
51 01 1103 A01	**51 01 A113 A01**
51 02 1103 A01	**51 02 A113 A01**

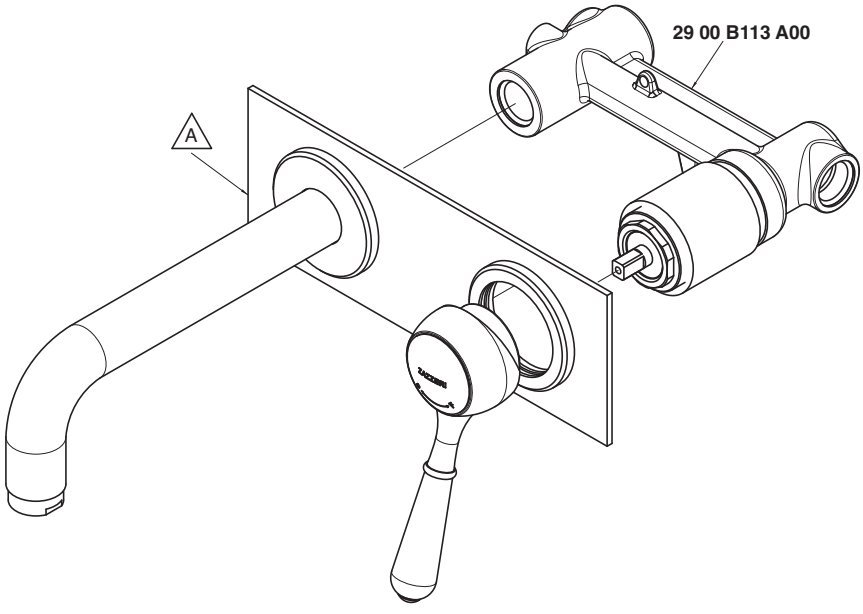

Condizioni di prova - Test conditions

Acqua calda - Hot water: **60±2 °C**
Acqua fredda - Cold water: **20±2 °C**
Classe areatore - Aerator class: **B**

P [bar]	Q l/min
0,1	
0,2	
0,5	7,4
1,0	10,5
1,5	12,7
2,0	14,6
2,5	16,4
3,0	17,9
3,5	19,3
4,0	20,7
4,5	22,0
5,0	23,0

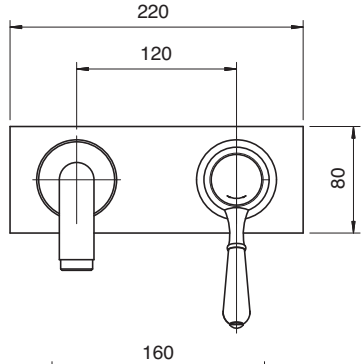

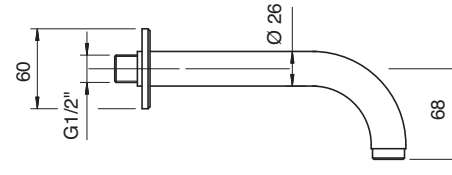

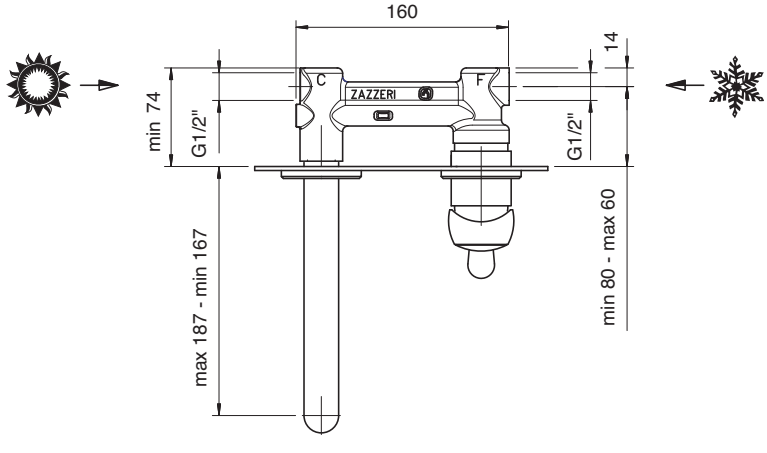

5100 1201 A00
5101 1201 A00
5102 1201 A00

Monocomando bidet

Single lever bidet mixer
Bidet-Einhandbatterie
Monomando bidé
Mitigeur bidet

Codice - Code	Variante - Variant A
51 00 1201 A00	**51 00 A201 A00**
51 01 1201 A00	**51 01 A201 A00**
51 02 1201 A00	**51 02 A201 A00**

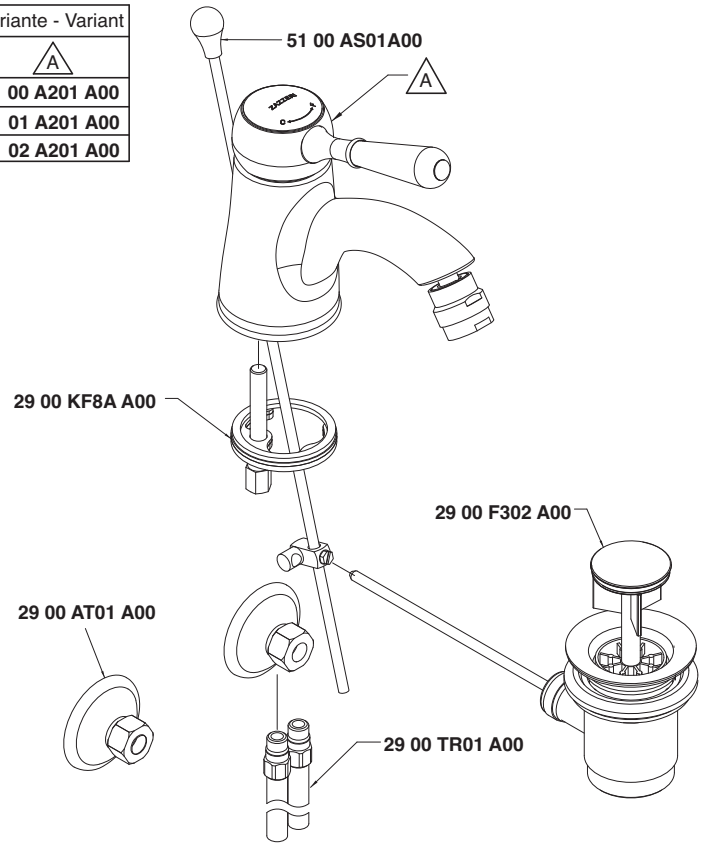

Condizioni di prova - Test conditions

Acqua calda - Hot water: **60±2 °C**
Acqua fredda - Cold water: **20±2 °C**
Classe areatore - Aerator class: **B**

P [bar]	Q l/min
0,10	
0,20	
0,50	7,30
1,00	10,50
1,50	12,90
2,00	15,00
2,50	16,70
3,00	18,40
3,50	19,80
4,00	21,30
4,50	22,50
5,00	23,70

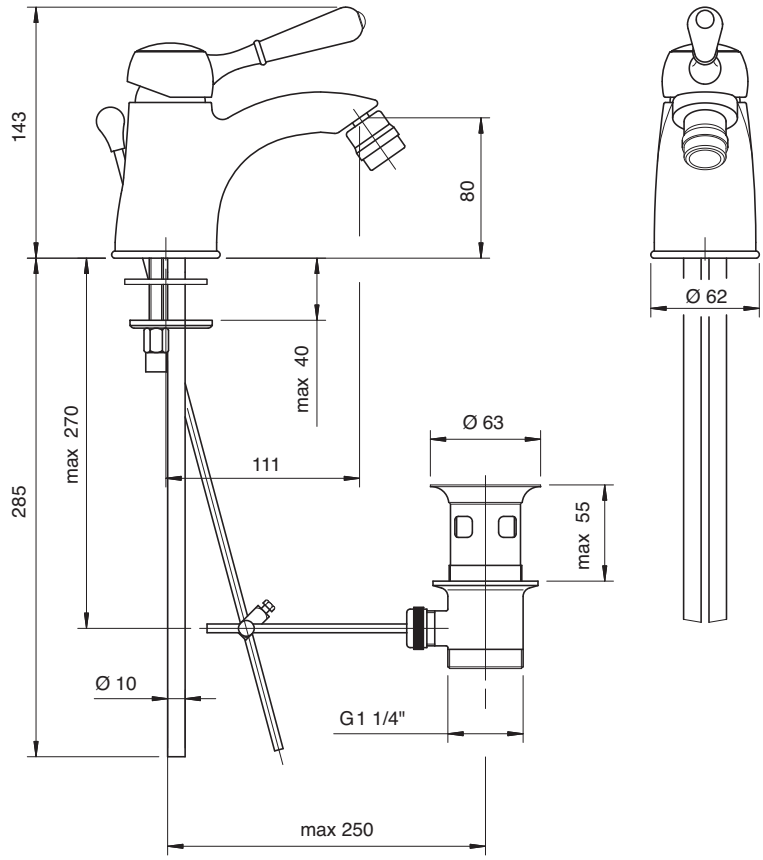

5100 1400 A00
5101 1400 A00
5102 1400 A00

Monocomando vasca completo

Single lever bathtub mixer, complete
Wannen-Einhandbatterie komplett
Monomando bañera completo
Mitigeur bain/douche complet

Codice - Code	Variante - Variant A
51 00 1400 A00	**51 00 0701 A00**
51 01 1400 A00	**51 01 0701 A00**
51 02 1400 A00	**51 02 0701 A00**

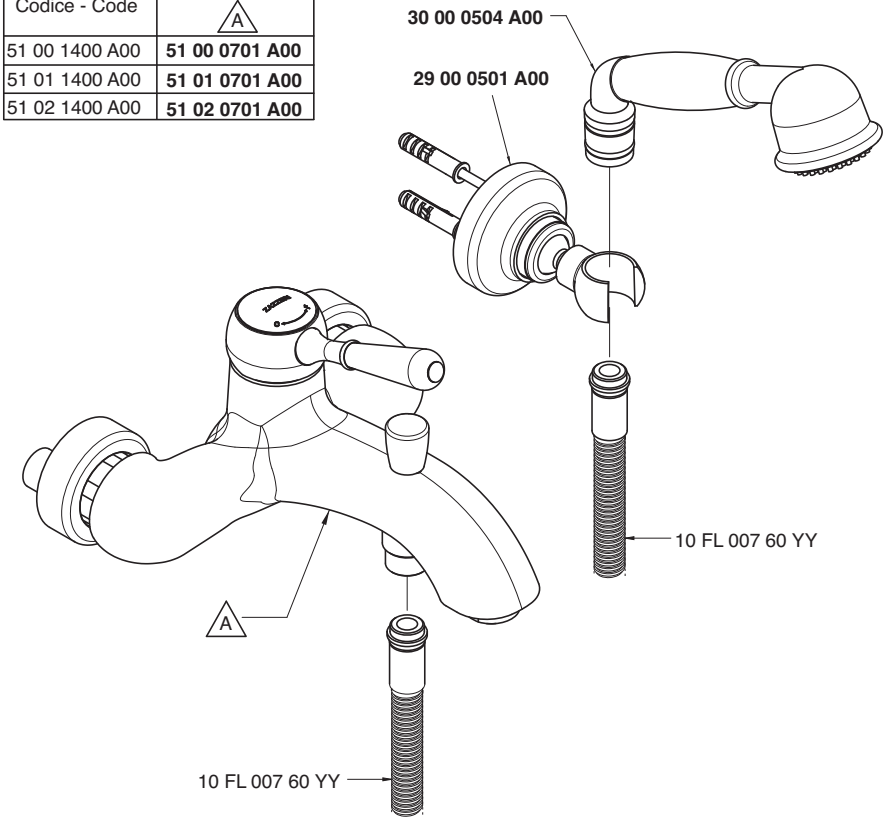

Monocomando vasca - Bathtub mixer
Condizioni di prova - Test conditions

Acqua calda - Hot water: **60±2 °C**
Acqua fredda - Cold water: **20±2 °C**
Classe areatore - Aerator class: **C**

P [bar]	Q l/min
0,1	
0,2	
0,5	8,8
1,0	12,4
1,5	15,1
2,0	17,4
2,5	19,4
3,0	21,2
3,5	22,9
4,0	24,5
4,5	25,8
5,0	27,3

Doccetta - Hand shower
Condizioni di prova - Test conditions

Acqua calda - Hot water: **60±2 °C**
Acqua fredda - Cold water: **20±2 °C**

P [bar]	Q l/min
0,1	
0,2	
0,5	7,0
1,0	10,2
1,5	12,7
2,0	14,6
2,5	16,8
3,0	18,5
3,5	20,2
4,0	21,8
4,5	23,3
5,0	24,7

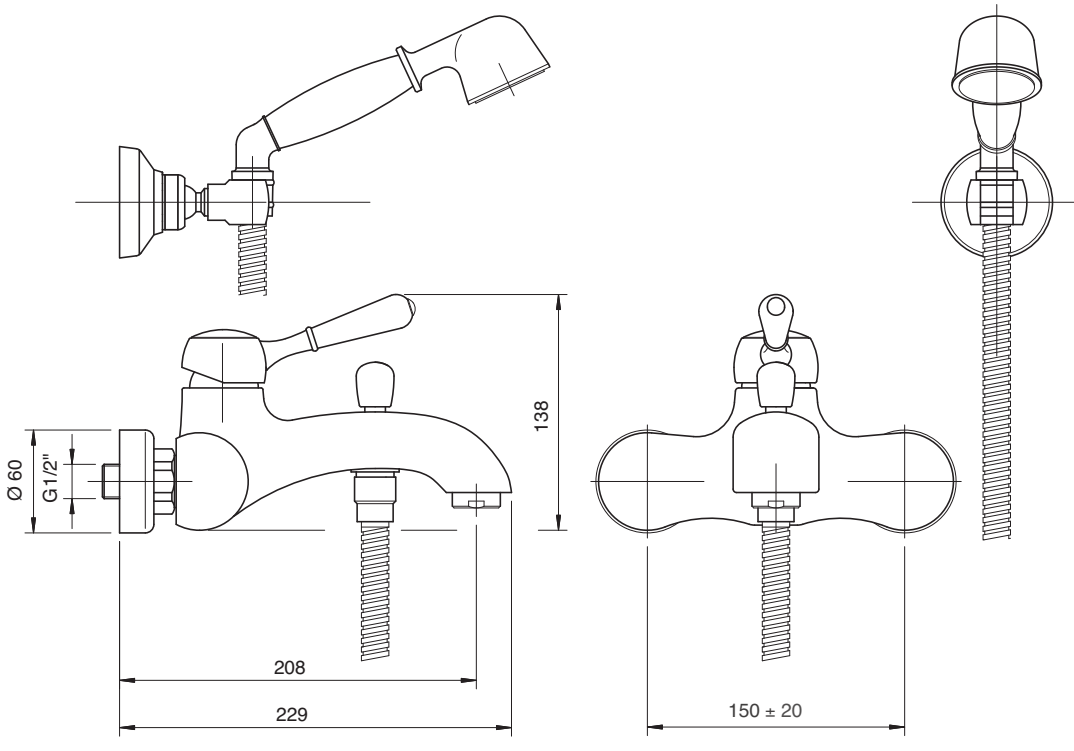

5100 1401 A00
5101 1401 A00
5102 1401 A00

Miscelatore incasso con deviatore - completo

Built-in single lever bathtub mixer
Wannen-Einhandb. UP-Mont
Monomando bañera empotrado completo
Mitigeur bain/douche à encastrer complet

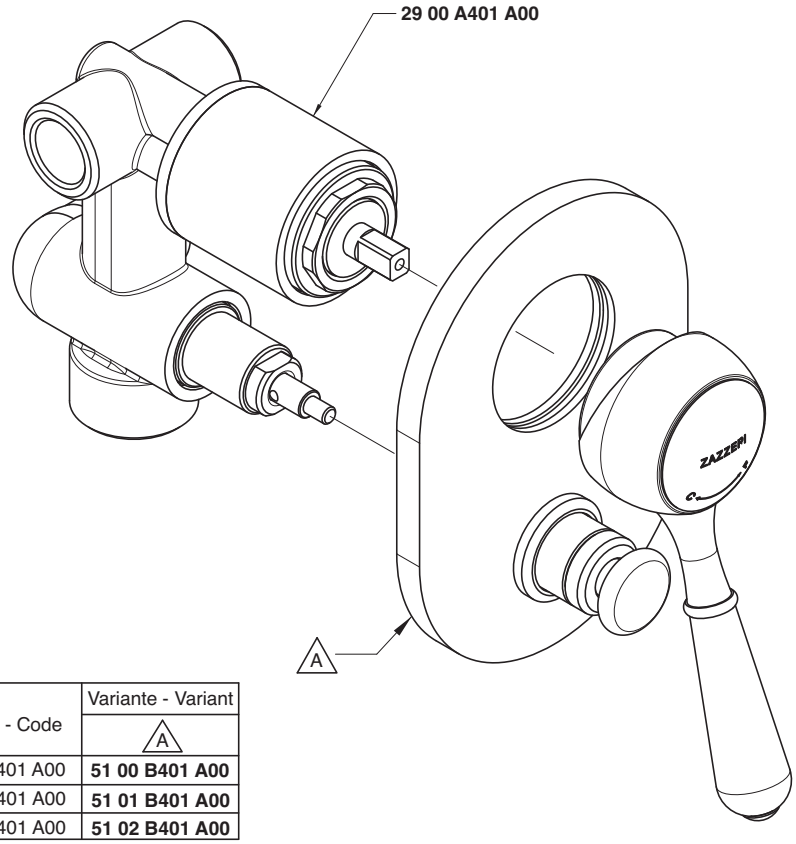

Codice - Code	Variante - Variant A
51 00 1401 A00	**51 00 B401 A00**
51 01 1401 A00	**51 01 B401 A00**
51 02 1401 A00	**51 02 B401 A00**

Uscita G 1/2" - Exit G 1/2"
Condizioni di prova - Test conditions
Acqua calda - Hot water: **60±2 °C**
Acqua fredda - Cold water: **20±2 °C**

P [bar]	Q l/min
0,1	
0,2	
0,5	11,3
1,0	15,9
1,5	19,4
2,0	22,4
2,5	25,0
3,0	27,5
3,5	29,7
4,0	31,8
4,5	33,8
5,0	35,5

Uscita G 3/4" - Exit G 3/4"
Condizioni di prova - Test conditions
Acqua calda - Hot water: **60±2 °C**
Acqua fredda - Cold water: **20±2 °C**

P [bar]	Q l/min
0,1	
0,2	
0,5	11,0
1,0	15,3
1,5	18,7
2,0	21,6
2,5	24,0
3,0	26,3
3,5	28,3
4,0	30,3
4,5	32,1
5,0	33,9

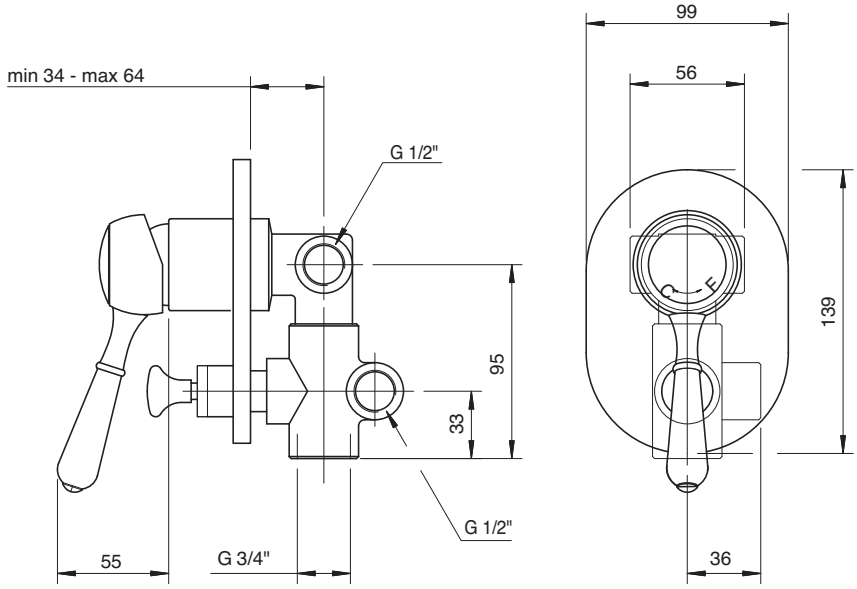

5100 1606 A00
5101 1606 A00
5102 1606 A00

Monocomando doccia esterno

External single lever shower mixer
Brause-Einhandb. Wandmont.
Monomando ducha externo
Mitigeur douche mural

Codice - Code	Variante - Variant A
51 00 1606 A00	**51 00 0702 A00**
51 01 1606 A00	**51 01 0702 A00**
51 02 1606 A00	**51 02 0702 A00**

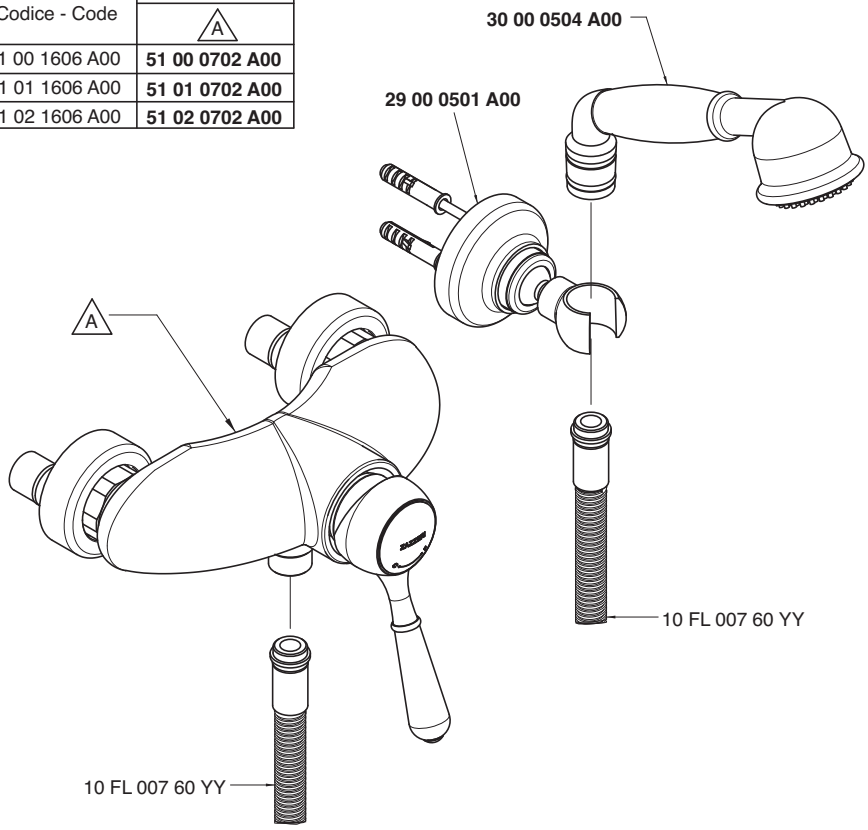

Condizioni di prova - Test conditions

Acqua calda - Hot water: **60±2 °C**
Acqua fredda - Cold water: **20±2 °C**

P [bar]	Q l/min
0,1	
0,2	
0,5	7,0
1,0	10,1
1,5	12,6
2,0	14,7
2,5	16,6
3,0	18,3
3,5	20,3
4,0	21,8
4,5	23,3
5,0	24,7

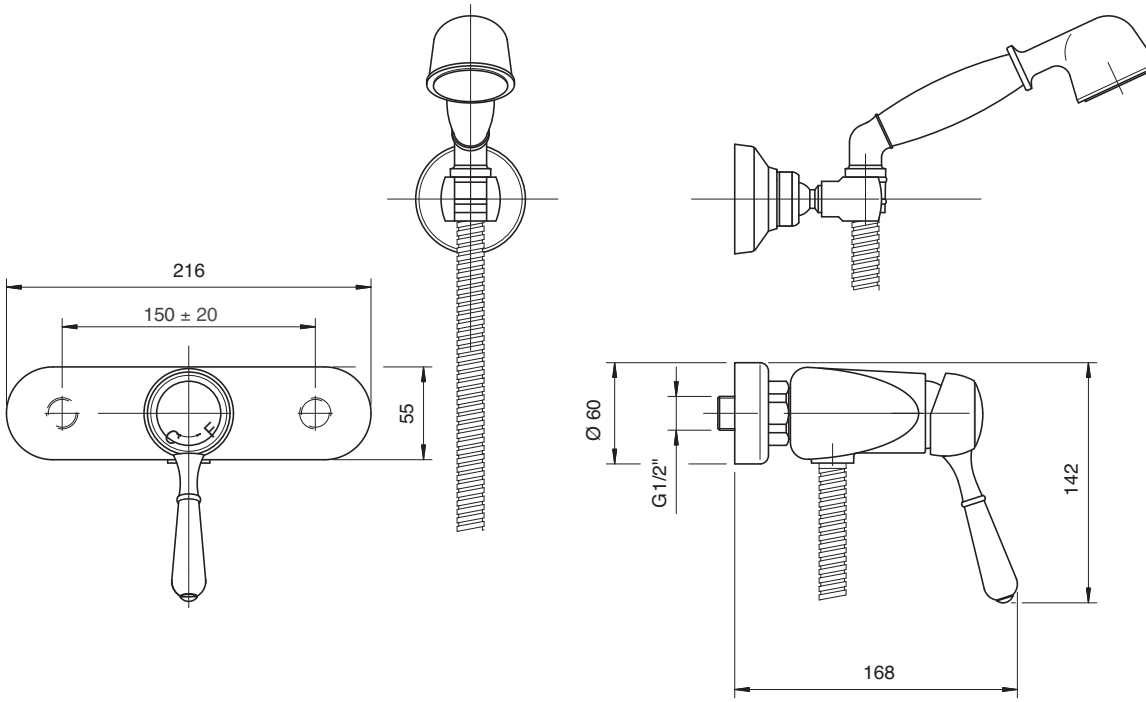

5100 1402 A00
5101 1402 A00
5102 1402 A00

Miscelatore incasso - completo

Built-in single lev. shower
Brause-Einhandb. UP-Mont.
Monom. ducha empotrado completo
Mitigeur douche à encastrer complet

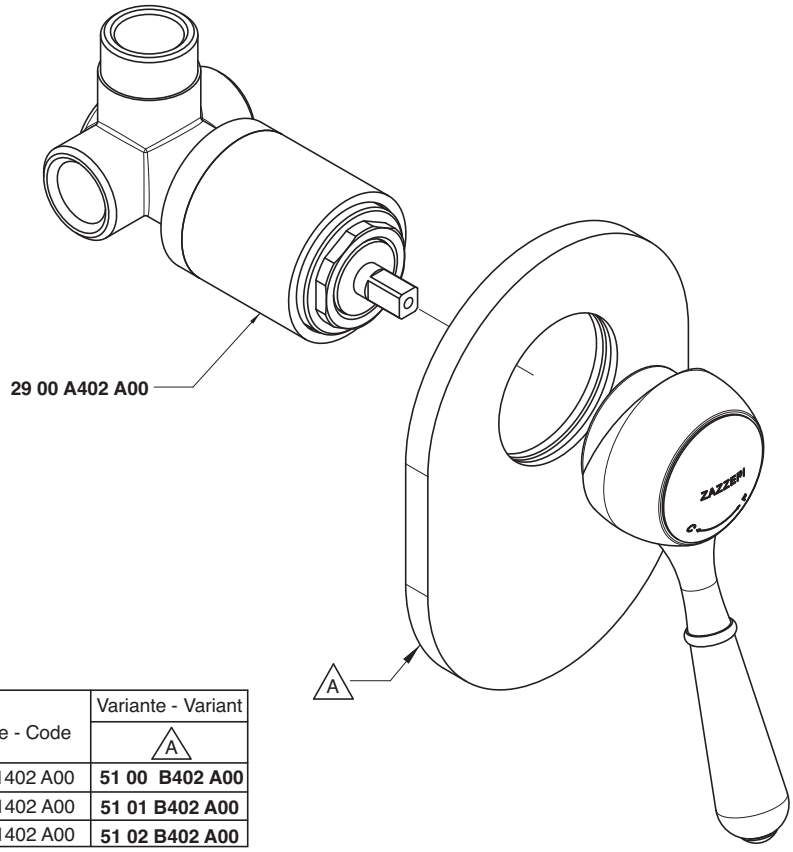

Codice - Code	Variante - Variant A
51 00 1402 A00	**51 00 B402 A00**
51 01 1402 A00	**51 01 B402 A00**
51 02 1402 A00	**51 02 B402 A00**

Condizioni di prova - Test conditions

Acqua calda - Hot water: **60±2 °C**
Acqua fredda - Cold water: **20±2 °C**

P [bar]	Q l/min
0,10	
0,20	
0,50	10,50
1,00	15,00
1,50	18,40
2,00	21,30
2,50	23,80
3,00	26,10
3,50	28,20
4,00	30,40
4,50	32,20
5,00	33,90

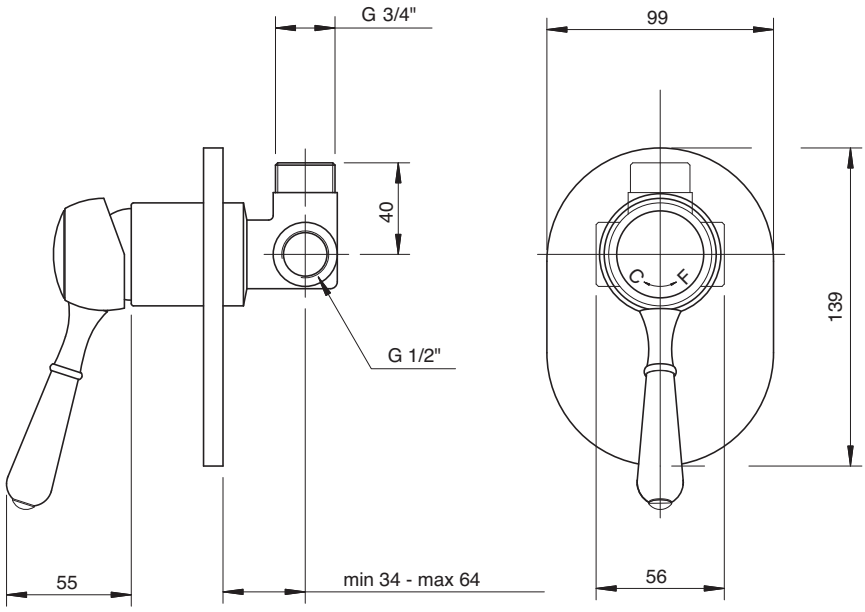

5100 1101 A00
5101 1101 A00
5102 1101 A00

Monocomando lavello collo girevole

Single lever sink mixer with revolving spout
Spülb.-Einhandbatterie mit Schwenkauslauf
Monomando fregadero caño giratorio
Mitigeur évier bec orientable

Codice - Code	Variante - Variant A
51 00 1101 A00	**51 00 A111 A00**
51 01 1101 A00	**51 01 A111 A00**
51 02 1101 A00	**51 02 A111 A00**

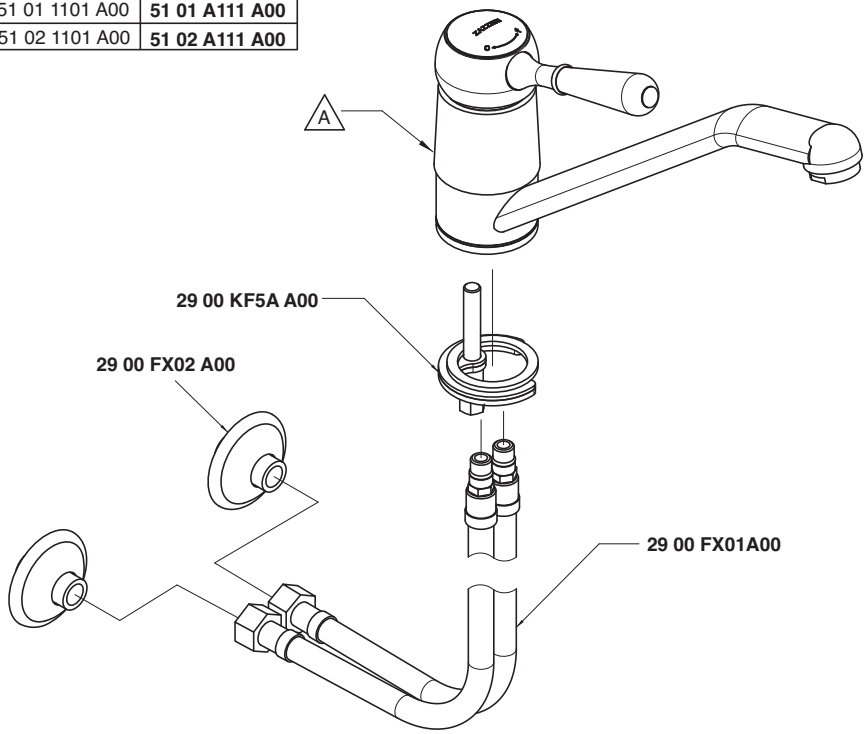

Condizioni di prova - Test conditions

Acqua calda - Hot water: **60±2 °C**
Acqua fredda - Cold water: **20±2 °C**
Classe areatore - Aerator class: **B**

P [bar]	Q l/min
0,1	
0,2	
0,5	6,4
1,0	8,9
1,5	10,9
2,0	12,6
2,5	14,1
3,0	15,4
3,5	16,7
4,0	17,9
4,5	18,9
5,0	19,9

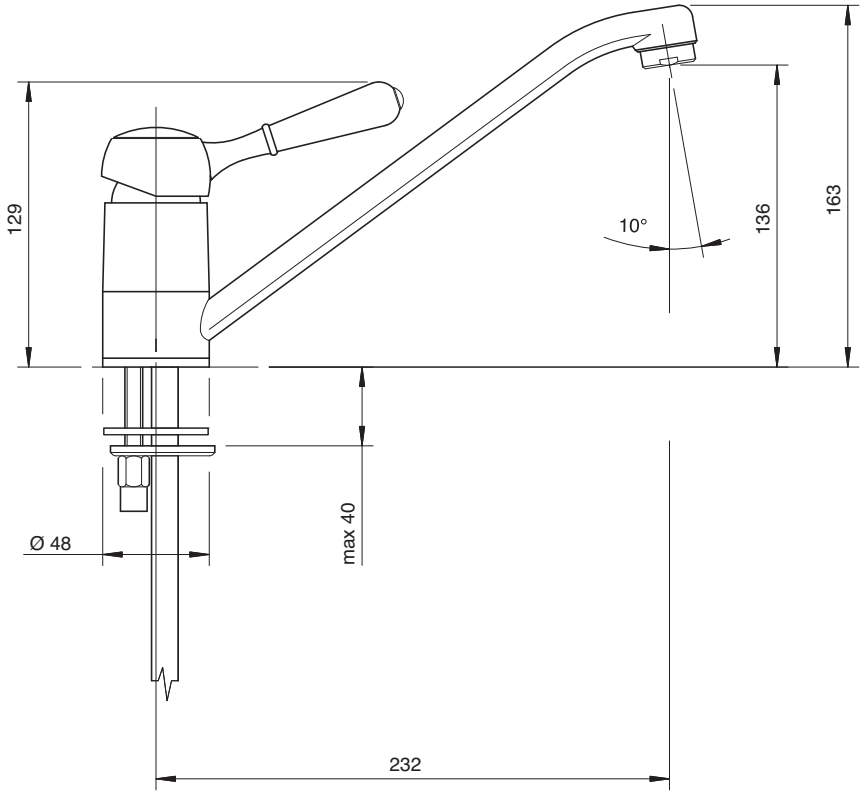

5100 1102 A00
5101 1102 A00
5102 1102 A00

Monocomando lavello collo girevole doccetta estraibile

Single lever sink mixer with revolving spout and removable shower
Spülb.-Einhandbatterie mit Schwenkauslauf und herausz. Brause
Monomando fregadero caño giratorio ducha extraíble
Mitigeur évier bec orientable, douchette

Codice - Code	Variante - Variant A
51 00 1102 A00	**51 00 A112 A00**
51 01 1102 A00	**51 01 A112 A00**
51 02 1102 A00	**51 02 A112 A00**

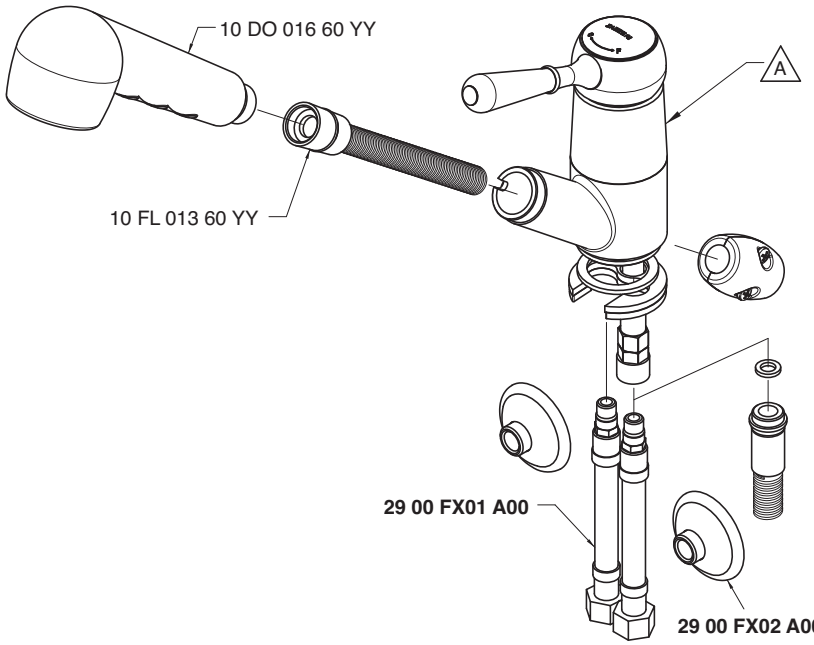

Condizioni di prova - Test conditions
Acqua calda - Hot water: **60±2 °C**
Acqua fredda - Cold water: **20±2 °C**

P [bar]	Q l/min
0,1	
0,2	
0,5	4,7
1,0	6,8
1,5	8,4
2,0	9,8
2,5	11,1
3,0	12,3
3,5	13,4
4,0	14,4
4,5	15,4
5,0	16,3

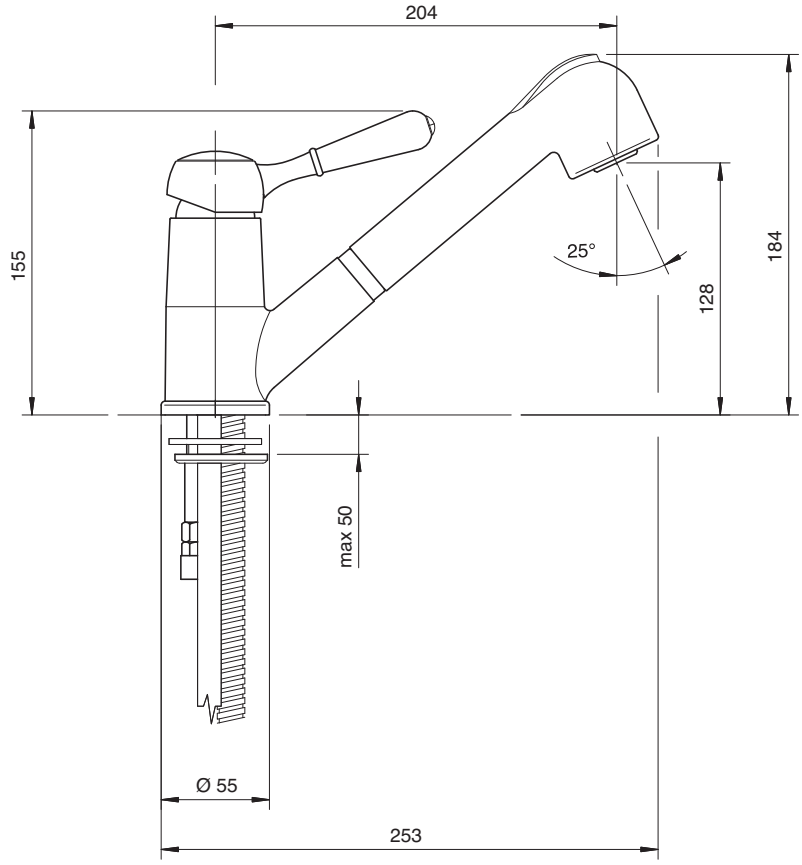

5100 0701 A00
5101 0701 A00
5102 0701 A00

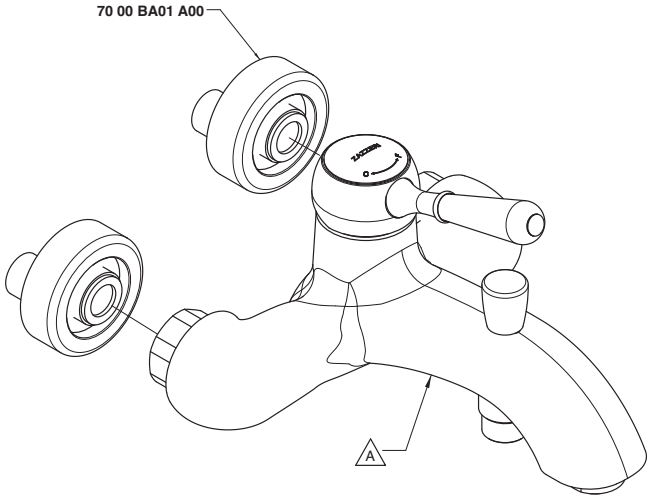

Codice - Code	Variante - Variant A
51 00 0701 A00	**51 00 A701 A00**
51 01 0701 A00	**51 01 A701 A00**
51 02 0701 A00	**51 02 A701 A00**

5100 0702 A00
5101 0702 A00
5102 0702 A00

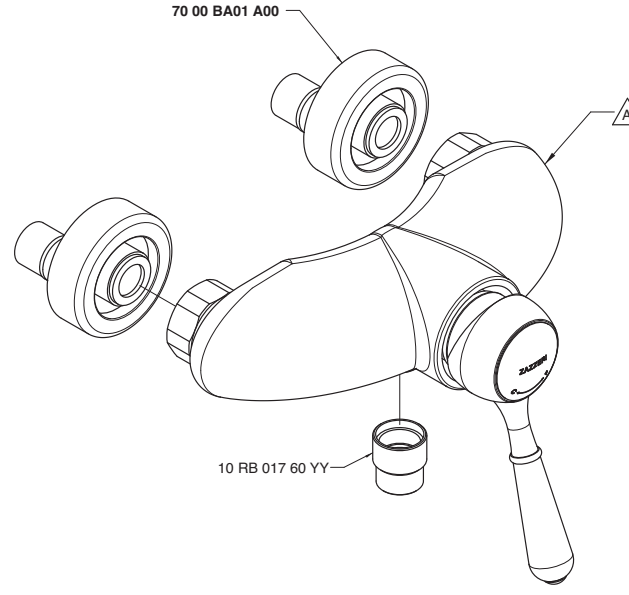

Codice - Code	Variante - Variant A
51 00 0702 A00	**51 00 A702 A00**
51 01 0702 A00	**51 01 A702 A00**
51 02 0702 A00	**51 02 A702 A00**

5100 A100 A00
5101 A100 A00
5102 A100 A00

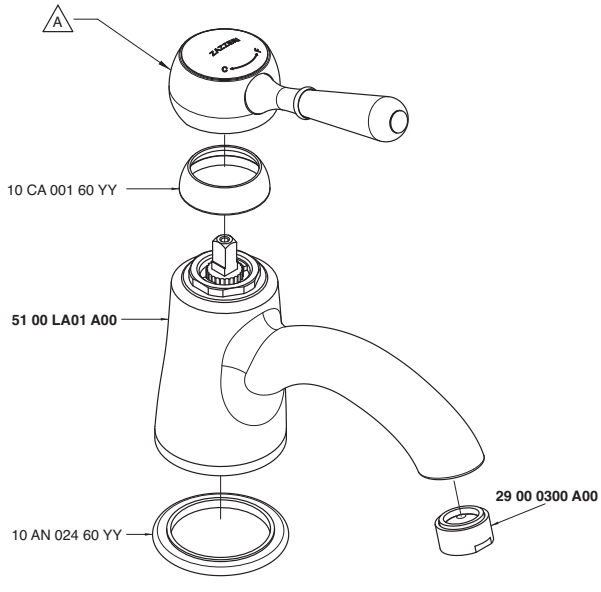

Codice - Code	Variante - Variant A
51 00 A100 A00	**51 00 MA01 A00**
51 01 A100 A00	**51 01 MA01 A00**
51 02 A100 A00	**51 02 MA01 A00**

5100 A111 A00
5101 A111 A00
5102 A111 A00

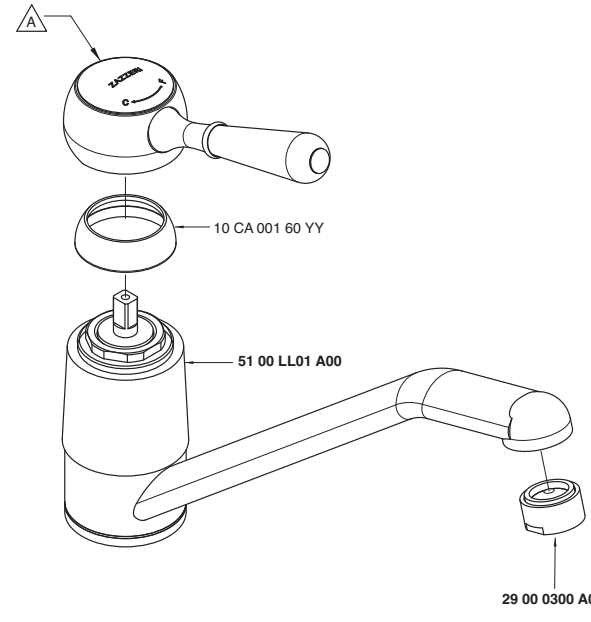

Codice - Code	Variante - Variant A
51 00 A111 A00	**51 00 MA01 A00**
51 01 A111 A00	**51 01 MA01 A00**
51 02 A111 A00	**51 02 MA01 A00**

5100 A112 A00
5101 A112 A00
5102 A112 A00

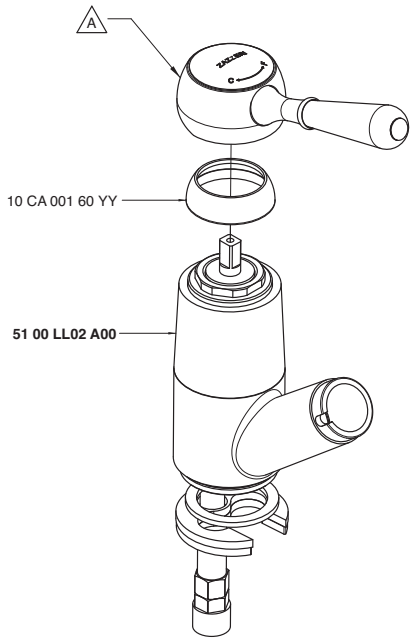

Codice - Code	Variante - Variant A
51 00 A112 A00	**51 00 MA01 A00**
51 01 A112 A00	**51 01 MA01 A00**
51 02 A112 A00	**51 02 MA01 A00**

5100 A113 A01
5101 A113 A01
5102 A113 A01

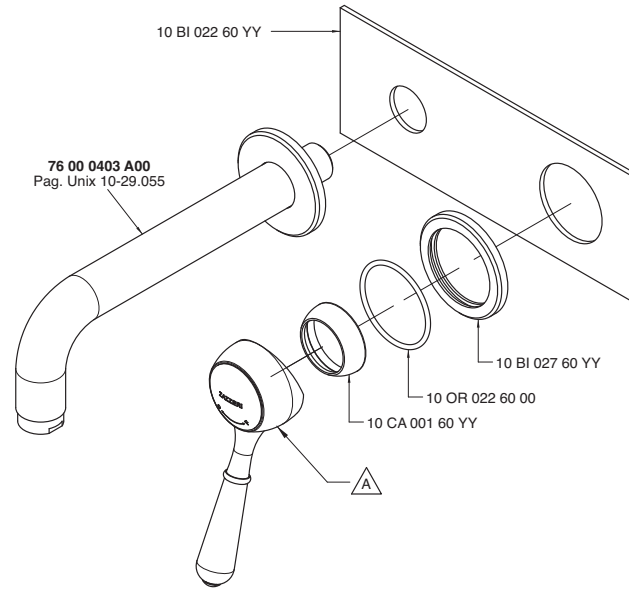

Codice - Code	Variante - Variant A
51 00 A113 A00	**51 00 MA01 A00**
51 01 A113 A00	**51 01 MA01 A00**
51 02 A113 A00	**51 02 MA01 A00**

5100 A201 A00
5101 A201 A00
5102 A201 A00

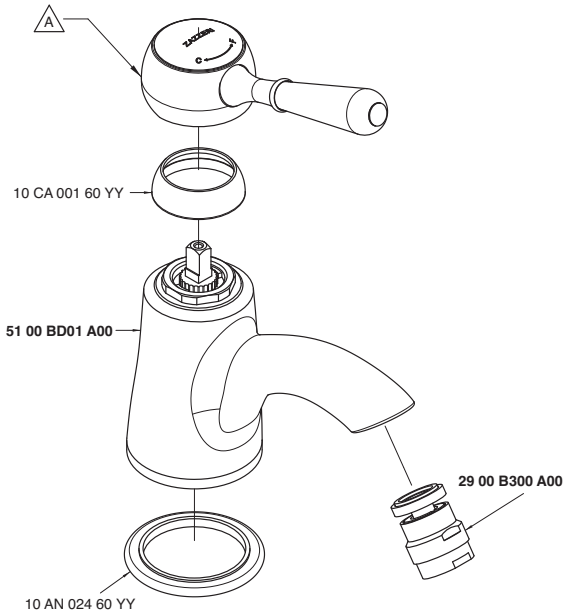

Codice - Code	Variante - Variant A
51 00 A201 A00	**51 00 MA01 A00**
51 01 A201 A00	**51 01 MA01 A00**
51 02 A201 A00	**51 02 MA01 A00**

5100 A701 A00
5101 A701 A00
5102 A701 A00

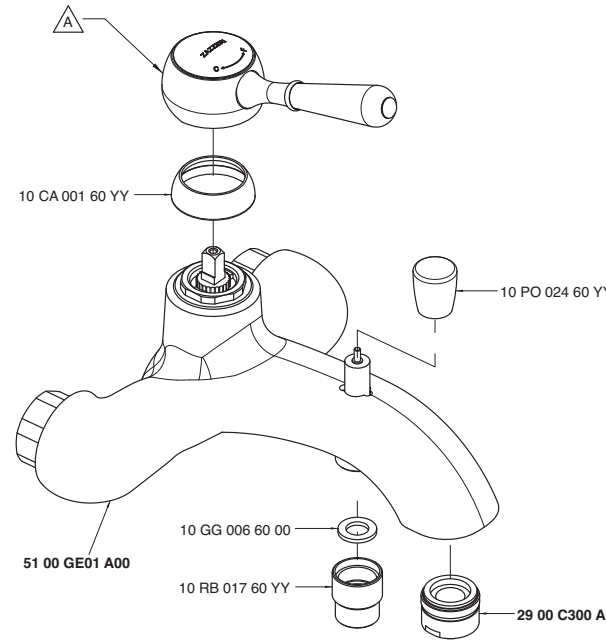

Codice - Code	Variante - Variant A
51 00 A701 A00	**51 00 MA01 A00**
51 01 A701 A00	**51 01 MA01 A00**
51 02 A701 A00	**51 02 MA01 A00**

5100 A702 A00
5101 A702 A00
5102 A702 A00

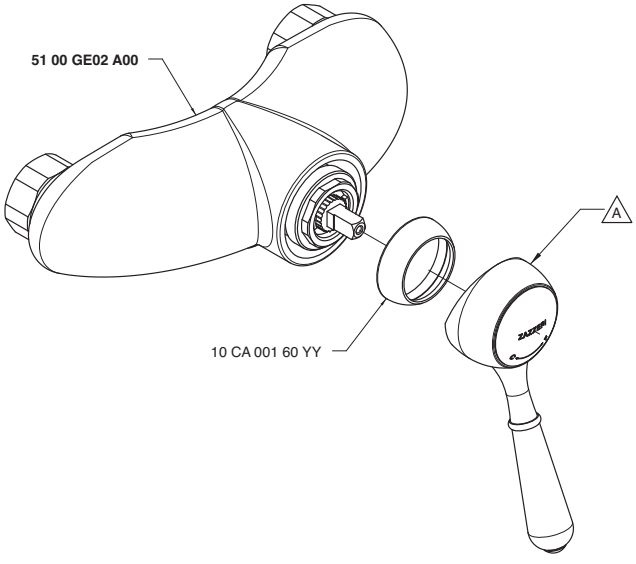

Codice - Code	Variante - Variant A
51 00 A702 A00	**51 00 MA01 A00**
51 01 A702 A00	**51 01 MA01 A00**
51 02 A702 A00	**51 02 MA01 A00**

5100 AS01 A00
5101 AS01 A00
5102 AS01 A00

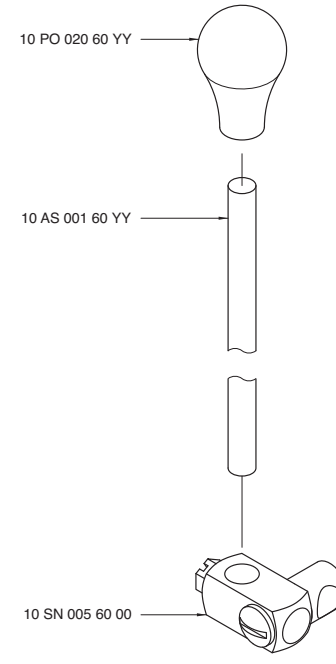

5100 B401 A00
5101 B401 A00
5102 B401 A00

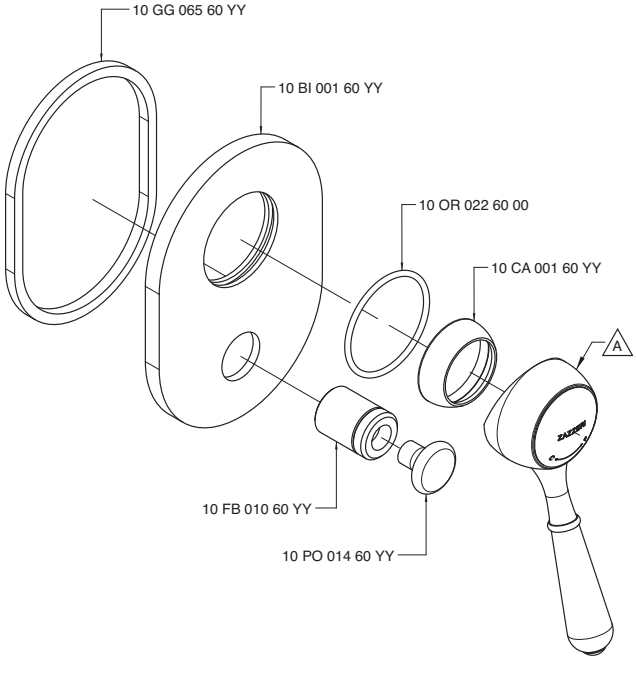

Codice - Code	Variante - Variant A
51 00 B401 A00	**51 00 MA01 A00**
51 01 B401 A00	**51 01 MA01 A00**
51 02 B401 A00	**51 02 MA01 A00**

5100 B402 A00
5101 B402 A00
5102 B402 A00

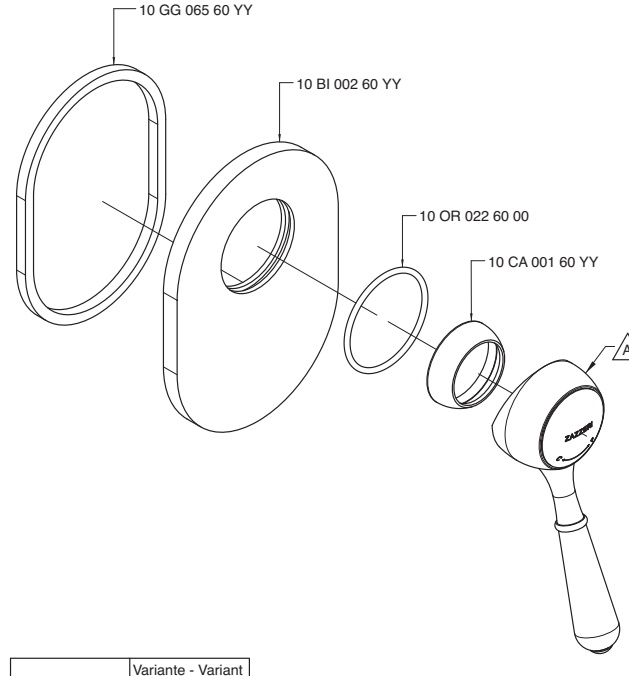

Codice - Code	Variante - Variant A
51 00 B402 A00	**51 00 MA01 A00**
51 01 B402 A00	**51 01 MA01 A00**
51 02 B402 A00	**51 02 MA01 A00**

5100 BD01 A00

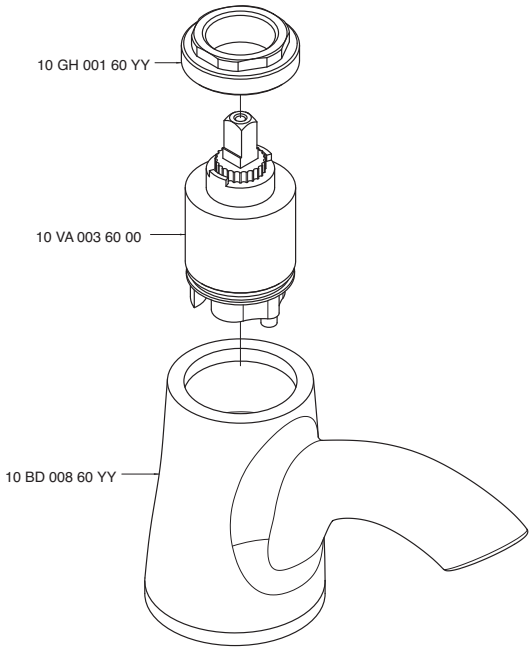

5100 GE01 A00

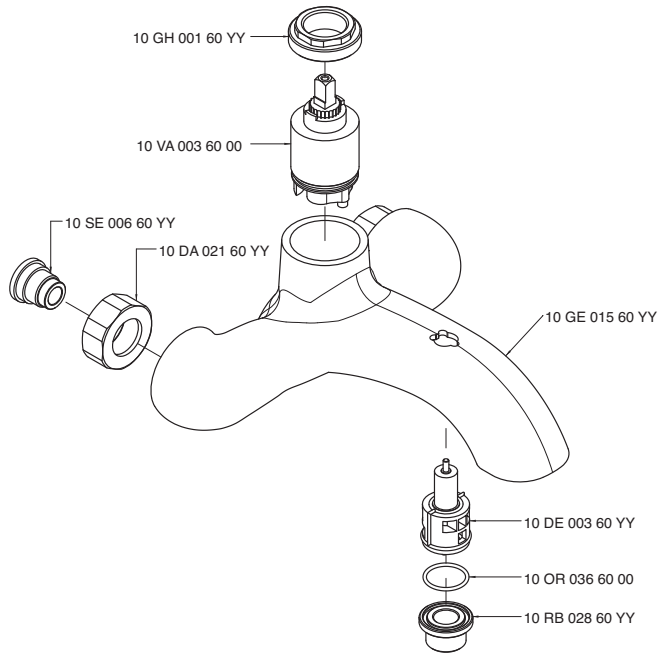

5100 GE02 A00

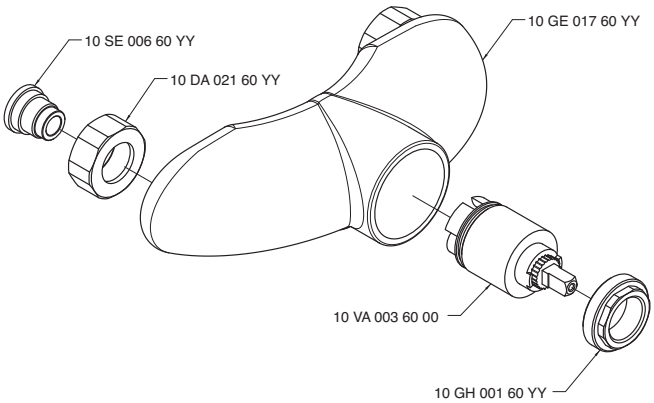

5100 LA01 A00

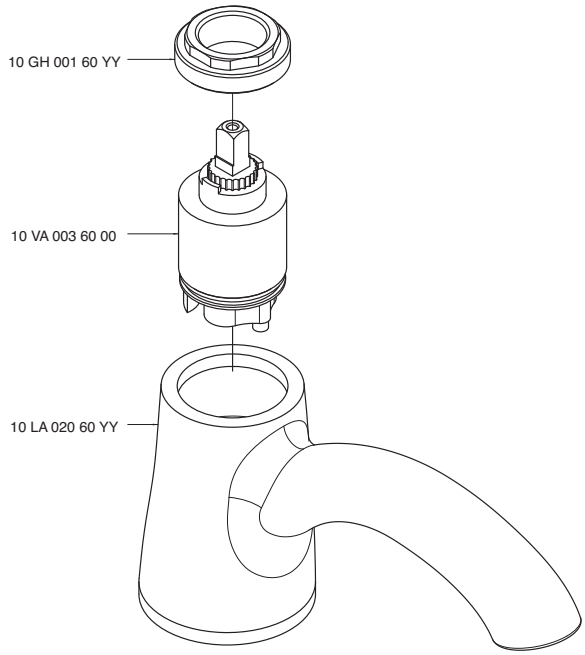

5100 LE01 A00
5101 LE01 A00
5102 LE01 A00

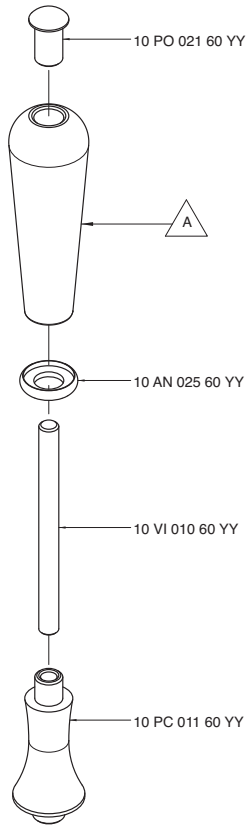

Codice - Code	Variante - Variant A
51 00 LE01 A00	10 MA 016 60 YY
51 01 LE01 A00	10 LE 096 60 YY
51 02 LE01 A00	10 MA 016 60 10

5100 LL01 A00

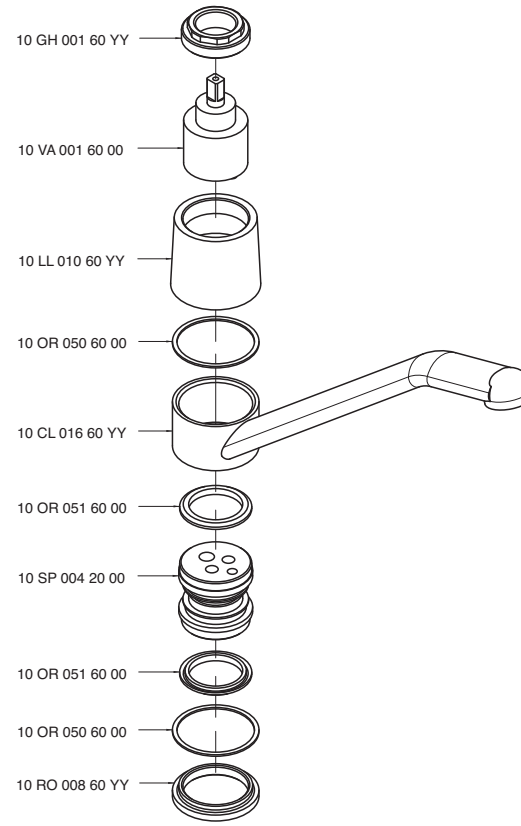

5100 LL02 A00

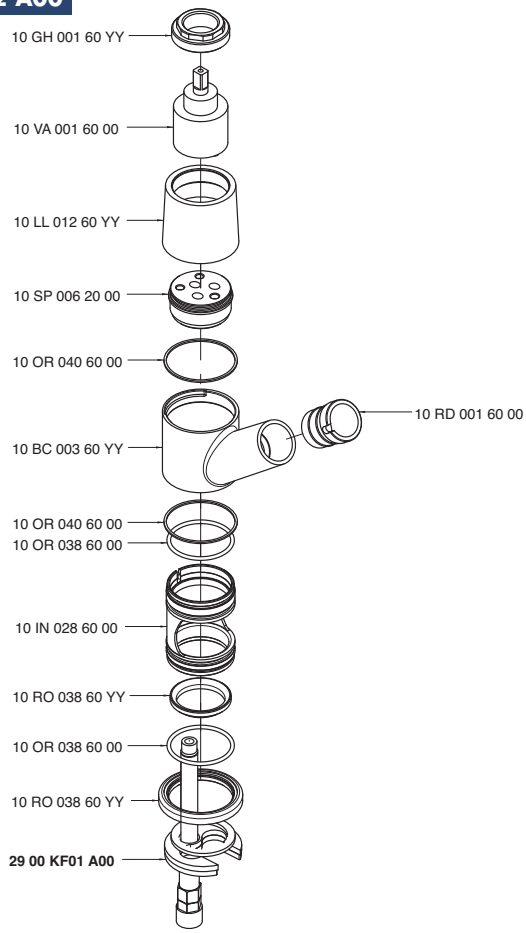

5100 MA01 A00
5101 MA01 A00
5102 MA01 A00

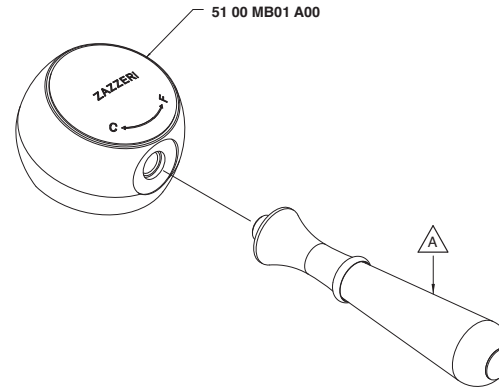

Codice - Code	Variante - Variant A
51 00 MA01 A00	**51 00 LE01 A00**
51 01 MA01 A00	**51 01 LE01 A00**
51 02 MA01 A00	**51 02 LE01 A00**

5100 MB01 A00

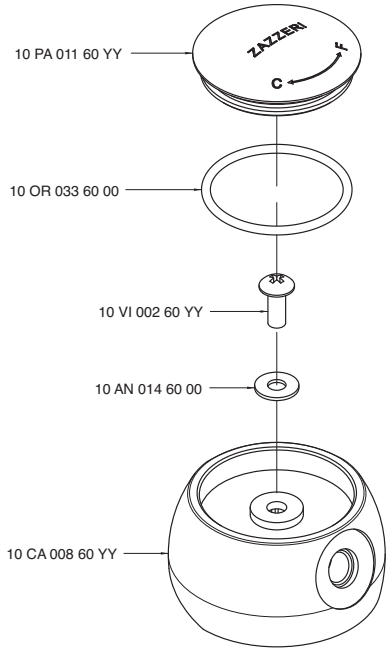

INDEX - 61

6100 0413 A00	61.009
6100 0701 A00	61.013
6100 0702 A00	61.013
6100 1100 A00	61.002
6100 1101 A00	61.011
6100 1102 A00	61.012
6100 1103 A00	61.003
6100 1201 A00	61.004
6100 1400 A00	61.005
6100 1401 A00	61.006
6100 1402 A01	61.008
6100 1606 A00	61.007
6100 A100 A00	61.013
6100 A111 A00	61.013
6100 A112 A00	61.014
6100 A113 A00	61.014
6100 A201 A00	61.014
6100 A701 A00	61.014
6100 A702 A00	61.015
6100 AS01 A00	61.015
6100 B401 A00	61.015
6100 B402 A01	61.015
6100 BA01 A00	61.016
6100 BD01 A00	61.016
6100 GE01 A00	61.016
6100 GE02 A00	61.016
6100 LA01 A00	61.017
6100 LL01 A00	61.017
6100 MA01 A00	61.017
6100 MA02 A00	61.017
6100 S414 A00	61.010

200 - 61

6100 1100 A00

Monocomando lavabo

Single lever washbasin mixer
Waschtisch-Einhandbatterie
Monomando lavabo
Mitigeur lavabo

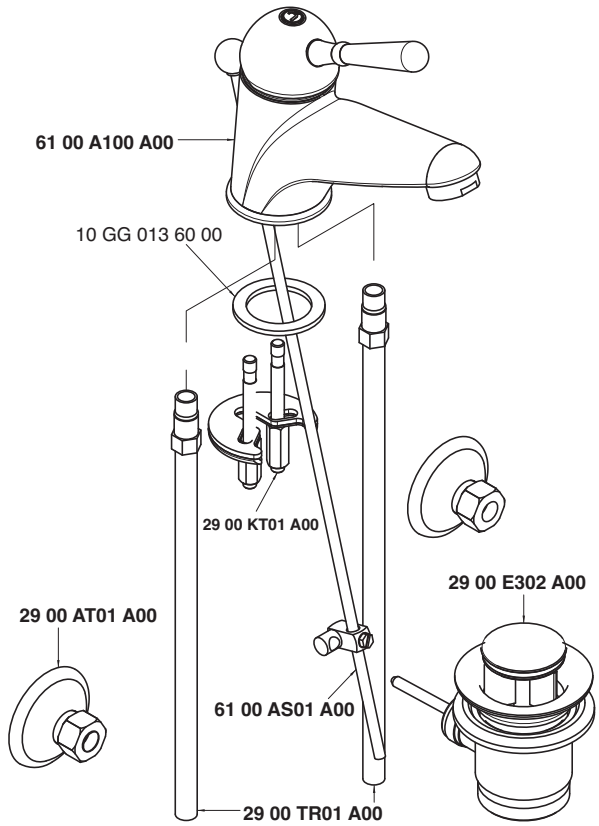

Condizioni di prova - Test conditions

Acqua calda - Hot water:	**60±2 °C**
Acqua fredda - Cold water:	**20±2 °C**
Classe areatore - Aerator class:	**B**

P [bar]	Q l/min
0,1	
0,2	
0,5	7,3
1	10,46
1,5	12,9
2	14,8
2,5	16,6
3	17,8
3,5	19,7
4	21,0
4,5	22,3
5	23,6

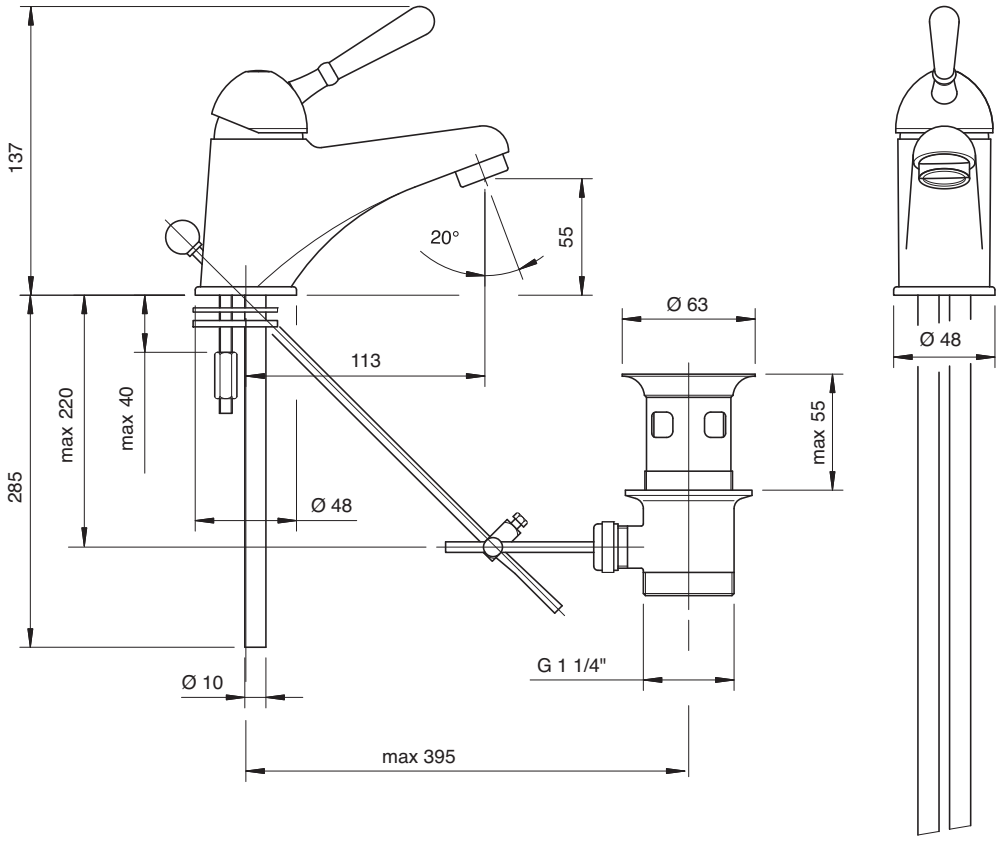

6100 1103 A00

Batteria lavabo a incasso - completa

Built-in washbasin set, complete
Waschtischbatterie UP-Mont. komplett
Batería lavabo de empotrar completa
Mélangeur lavabo à encastrer, complet

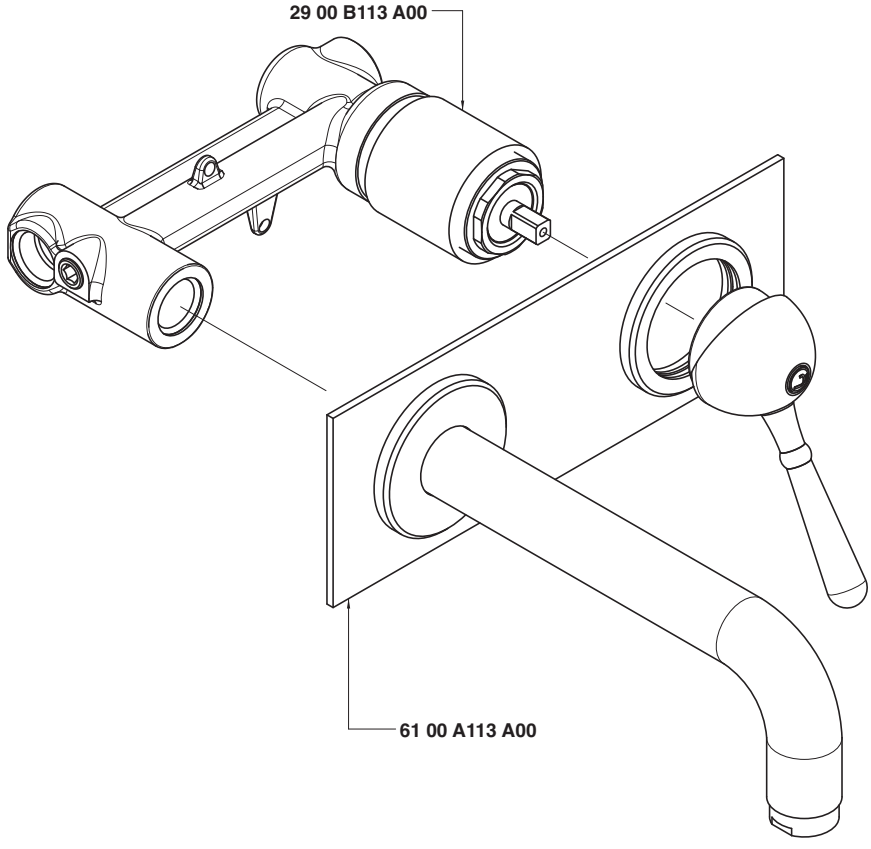

Condizioni di prova - Test conditions

Acqua calda - Hot water:	**60±2 °C**
Acqua fredda - Cold water:	**20±2 °C**
Classe areatore - Aerator class:	**B**

P [bar]	Q l/min
0,1	
0,2	
0,5	7,4
1,0	10,5
1,5	12,7
2,0	14,6
2,5	16,4
3,0	17,9
3,5	19,3
4,0	20,7
4,5	22,0
5,0	23,0

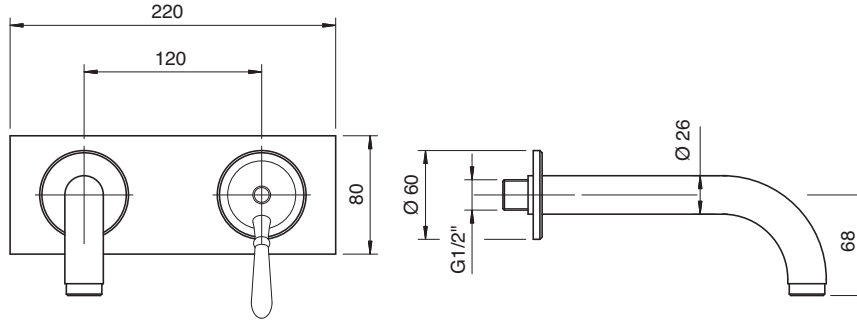

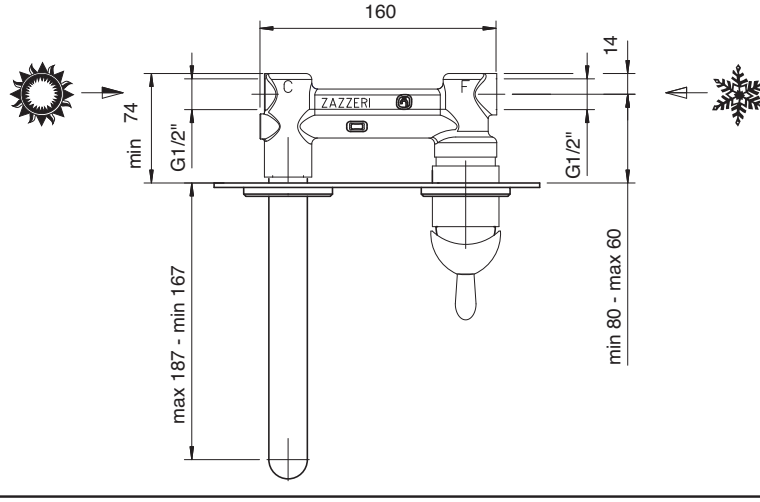

6100 1201 A00

Monocomando bidet

Single lever bidet mixer
Bidet-Einhandbatterie
Monomando bidé
Mitigeur bidet

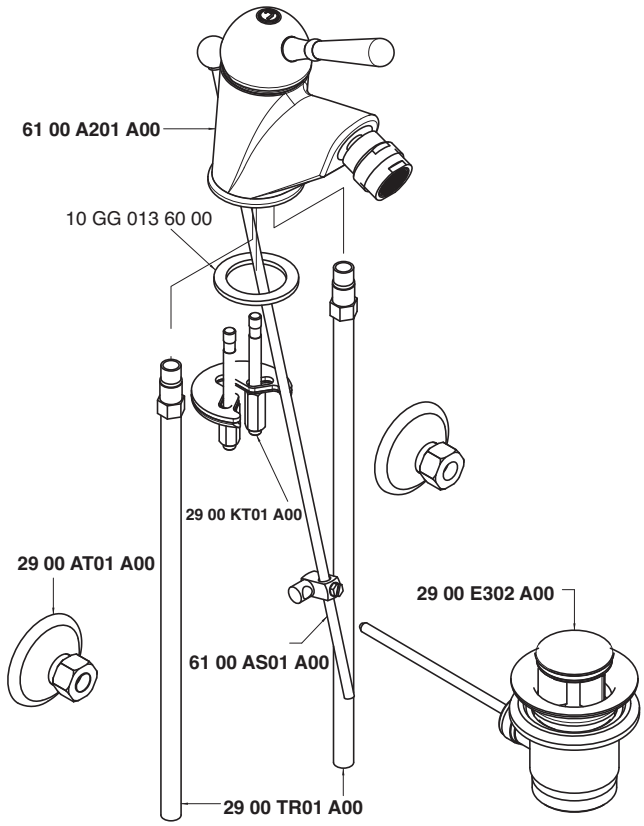

Condizioni di prova - Test conditions

Acqua calda - Hot water:	**60±2 °C**
Acqua fredda - Cold water:	**20±2 °C**
Classe areatore - Aerator class:	**B**

P [bar]	Q l/min
0,1	
0,2	
0,5	7,2
1	10,3
1,5	12,7
2	14,6
2,5	16,4
3	17,9
3,5	19,3
4	20,6
4,5	21,8
5	23,0

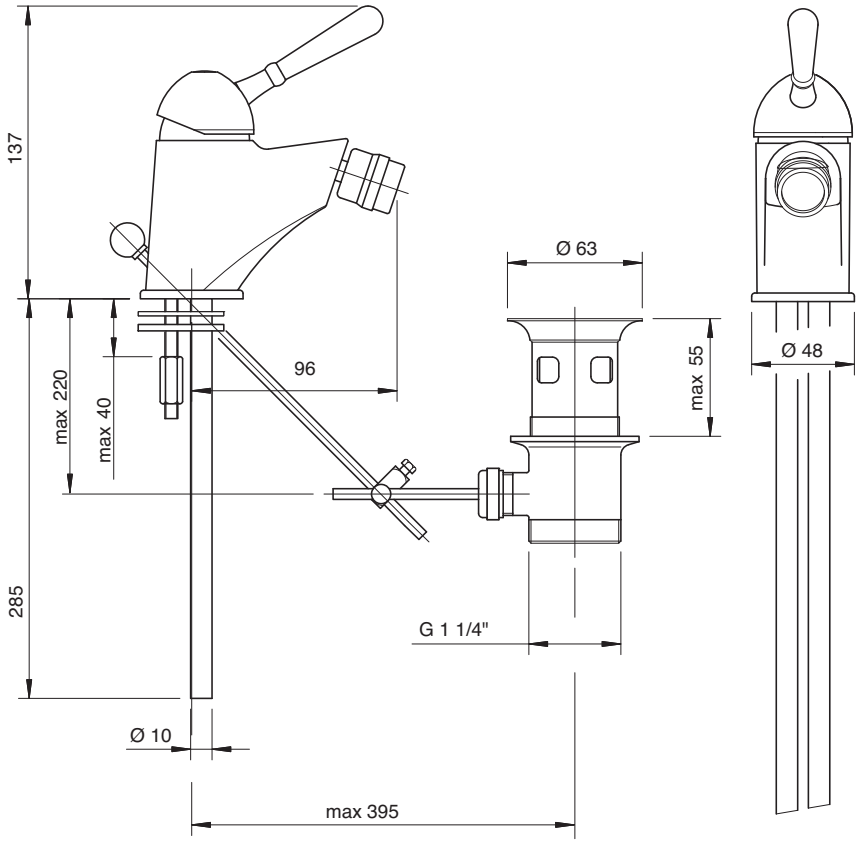

6100 1400 A00

Monocomando vasca esterno completo

Single lever bathtub mixer, complete
Wannen-Einhandbatterie komplett
Monomando bañera completo
Mitigeur bain/douche complet

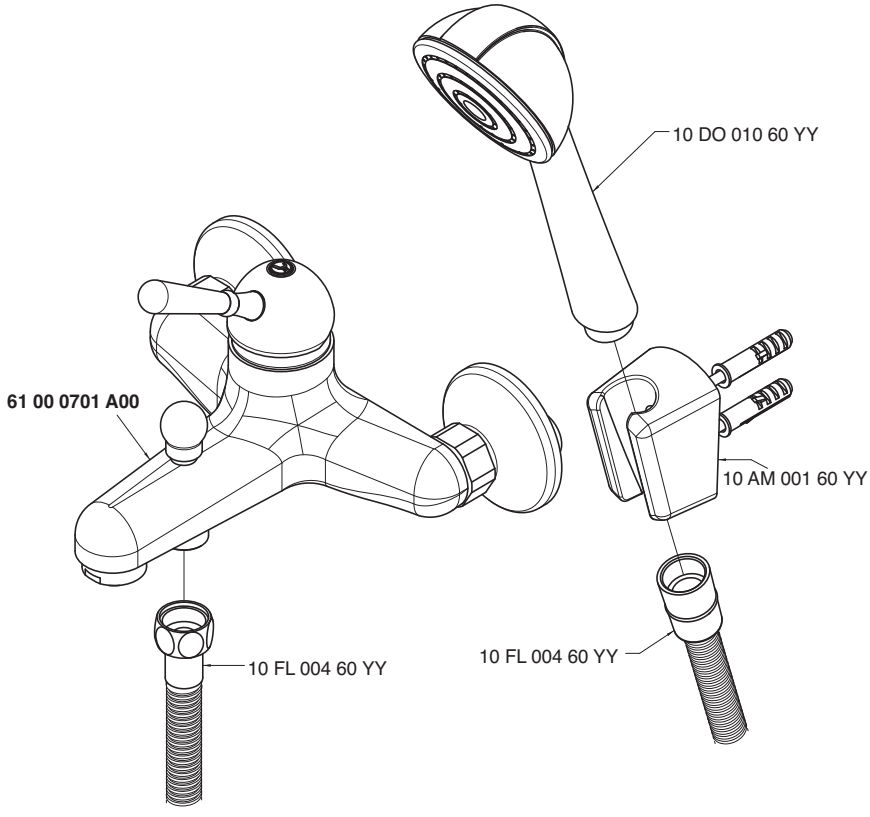

Monocomando vasca - Bathtub mixer
Condizioni di prova - Test conditions

Acqua calda - Hot water: **60±2 °C**
Acqua fredda - Cold water: **20±2 °C**
Classe areatore - Aerator class: **C**

P [bar]	Q l/min
0,10	
0,20	
0,50	7,80
1,00	11,19
1,50	13,83
2,00	16,05
2,50	18,04
3,00	19,80
3,50	21,36
4,00	22,91
4,50	24,38
5,00	25,66

Doccetta - Hand shower
Condizioni di prova - Test conditions

Acqua calda - Hot water: **60±2 °C**
Acqua fredda - Cold water: **20±2 °C**

P [bar]	Q l/min
0,1	
0,2	
0,5	7,0
1,0	10,5
1,5	13,0
2,0	15,2
2,5	17,1
3,0	18,9
3,5	20,5
4,0	22,0
4,5	23,5
5,0	24,9

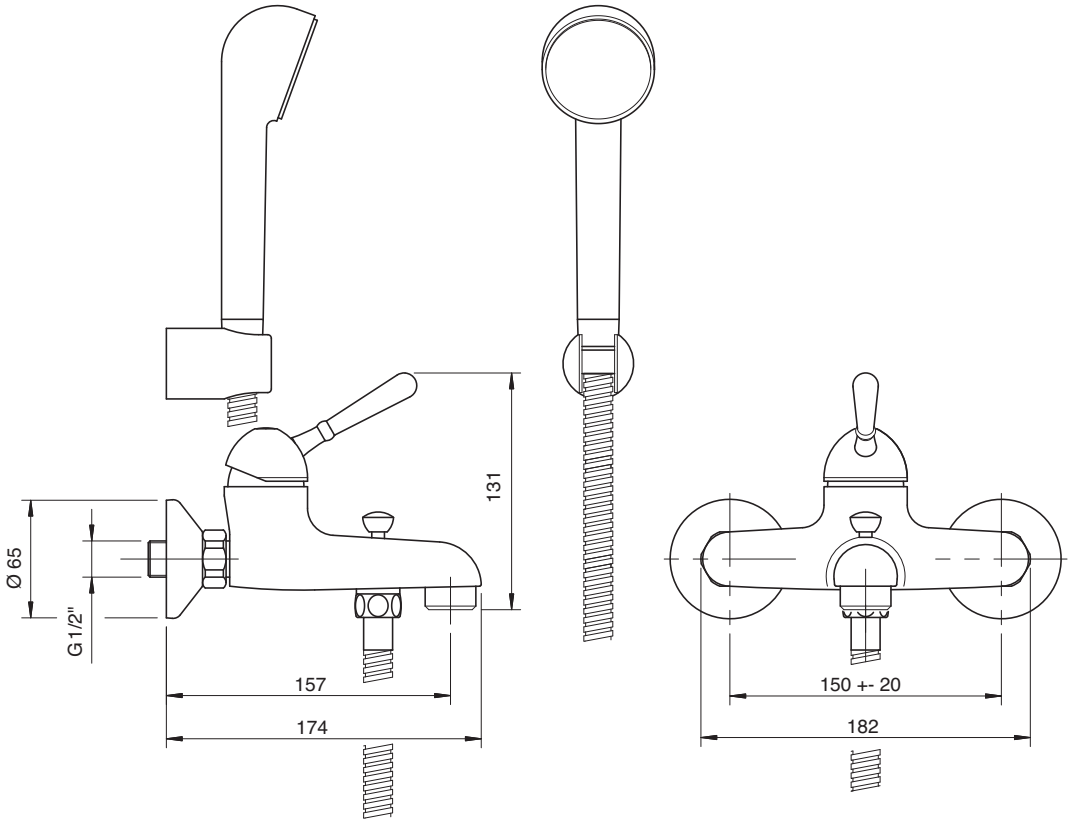

6100 1401 A00

Miscelatore incasso con deviatore - completo

Built-in single lever bathtub mixer
Wannen-Einhandb. UP-Mont
Monomando bañera empotrado completo
Mitigeur bain/douche à encastrer complet

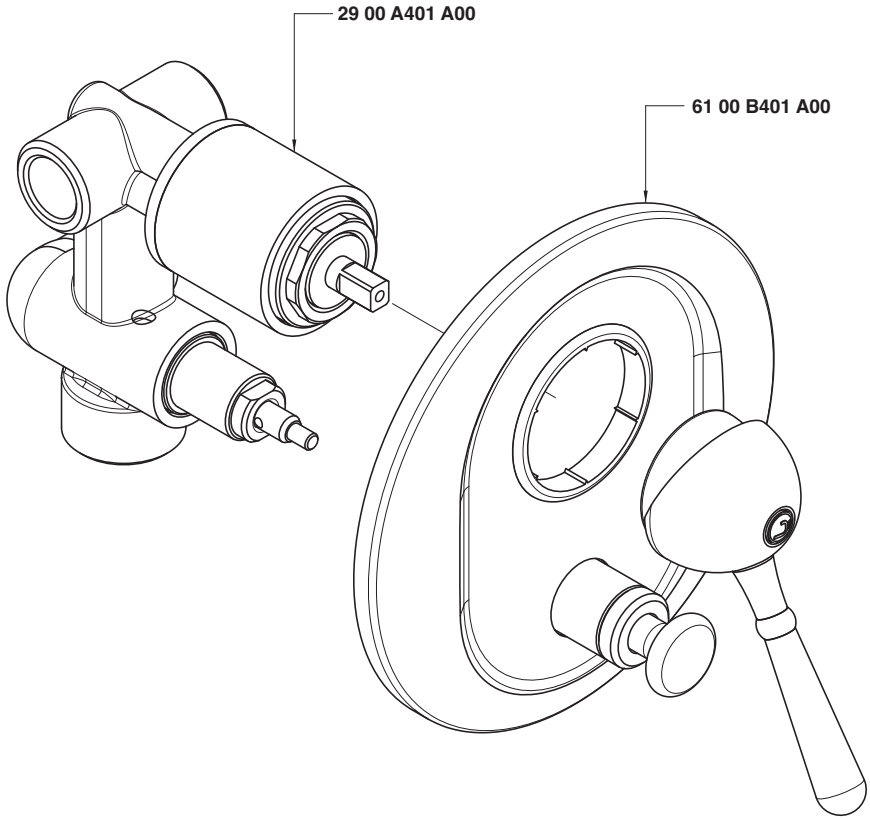

Uscita G 1/2" - Exit G 1/2"

Condizioni di prova - Test conditions

Acqua calda - Hot water: **60±2 °C**
Acqua fredda - Cold water: **20±2 °C**

P [bar]	Q l/min
0,1	
0,2	
0,5	11,3
1,0	15,9
1,5	19,4
2,0	22,4
2,5	25,0
3,0	27,5
3,5	29,7
4,0	31,8
4,5	33,8
5,0	35,5

Uscita G 3/4" - Exit G 3/4"

Condizioni di prova - Test conditions

Acqua calda - Hot water: **60±2 °C**
Acqua fredda - Cold water: **20±2 °C**

P [bar]	Q l/min
0,1	
0,2	
0,5	11,0
1,0	15,3
1,5	18,7
2,0	21,6
2,5	24,0
3,0	26,3
3,5	28,3
4,0	30,3
4,5	32,1
5,0	33,9

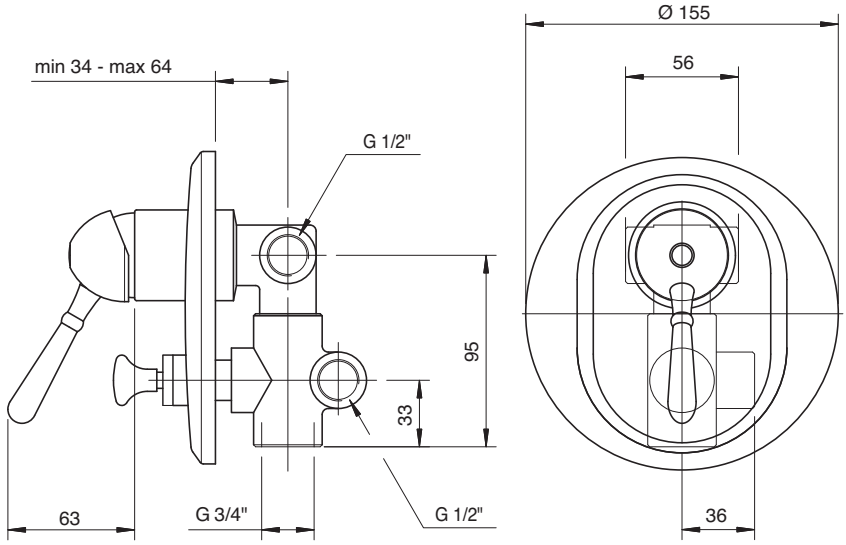

6100 1606 A00

Monocomando doccia esterno completo

External single lever shower mixer
Brause-Einhandb. Wandmont.
Monomando ducha externo
Mitigeur douche mural

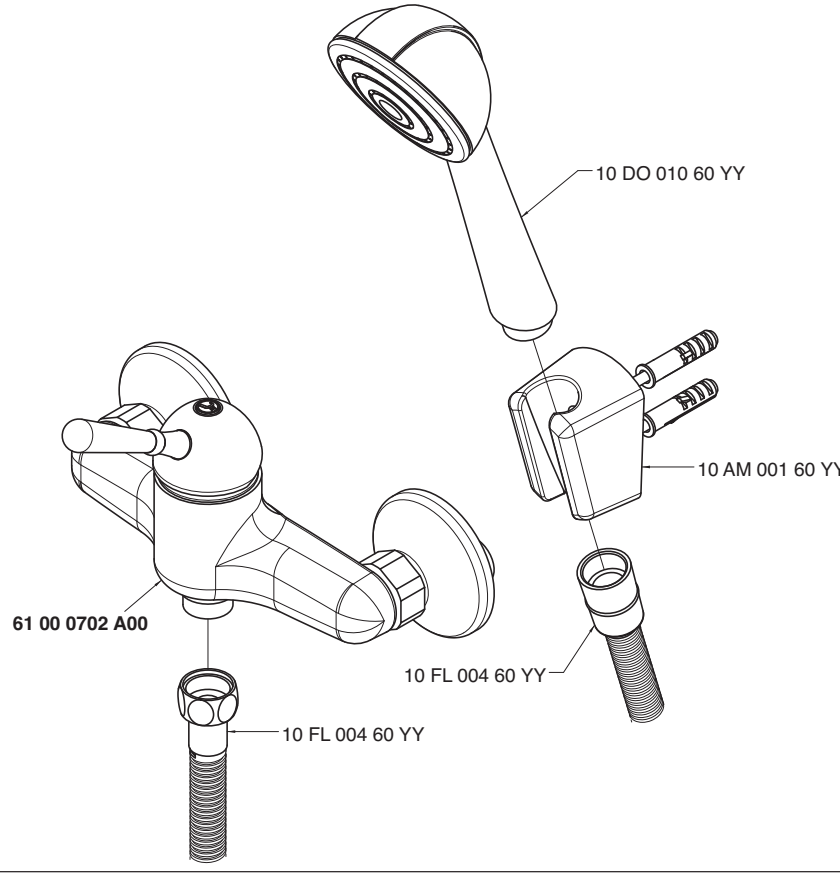

Condizioni di prova - Test conditions

Acqua calda - Hot water: **60±2 °C**
Acqua fredda - Cold water: **20±2 °C**

P [bar]	Q l/min
0,1	
0,2	
0,5	7,0
1,0	10,5
1,5	13,0
2,0	15,2
2,5	17,1
3,0	18,9
3,5	20,5
4,0	22,0
4,5	23,5
5,0	24,9

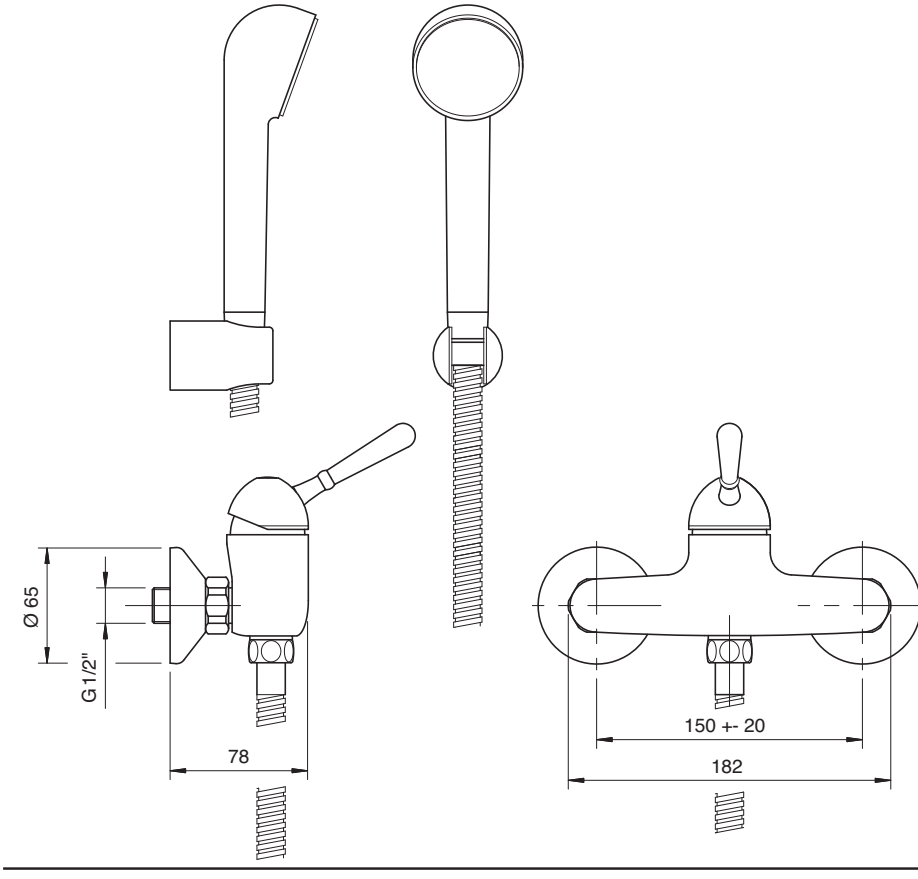

6100 1402 A01

Miscelatore incasso - completo

Built-in single lev. shower
Brause-Einhandb. UP-Mont.
Monom. ducha empotrado completo
Mitigeur douche à encastrer complet

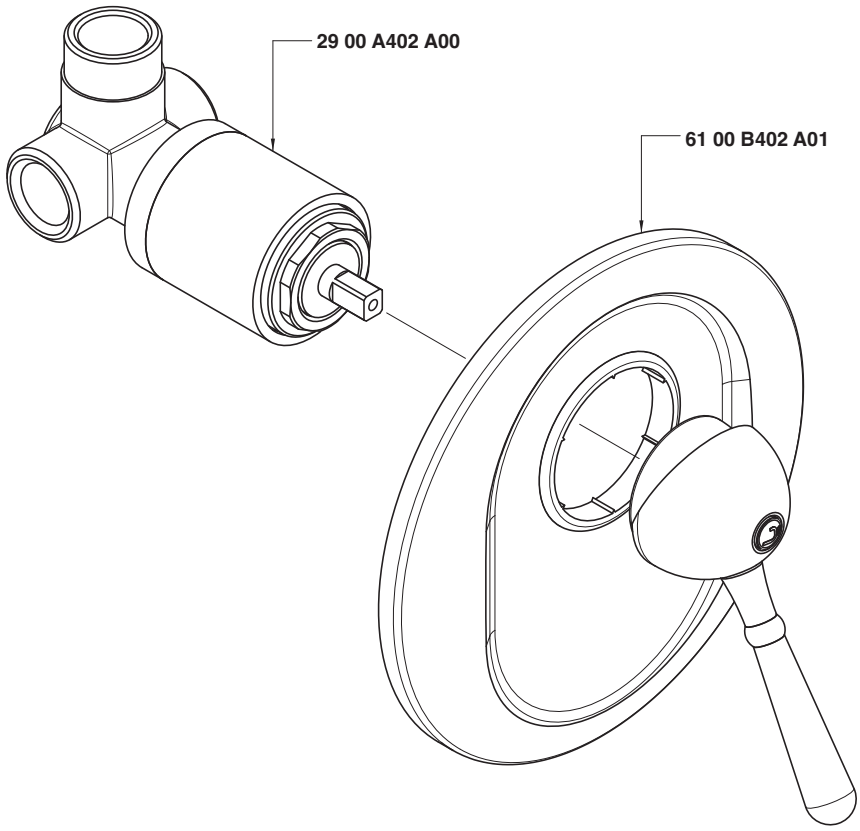

Condizioni di prova - Test conditions

Acqua calda - Hot water: **60±2 °C**
Acqua fredda - Cold water: **20±2 °C**

P [bar]	Q l/min
0,10	
0,20	
0,50	10,50
1,00	15,00
1,50	18,40
2,00	21,30
2,50	23,80
3,00	26,10
3,50	28,20
4,00	30,40
4,50	32,20
5,00	33,90

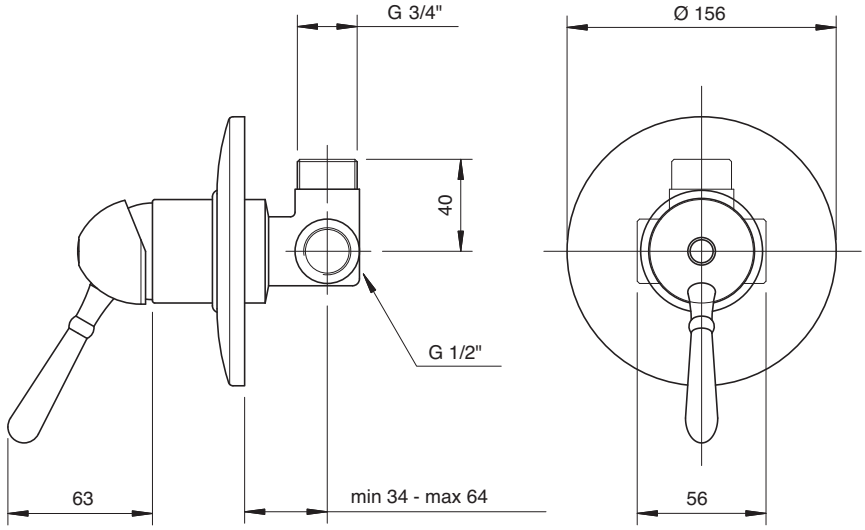

6100 0413 A00

Set doccia

Shower set
Duschgarnitur
Juego de ducha
Garniture douche

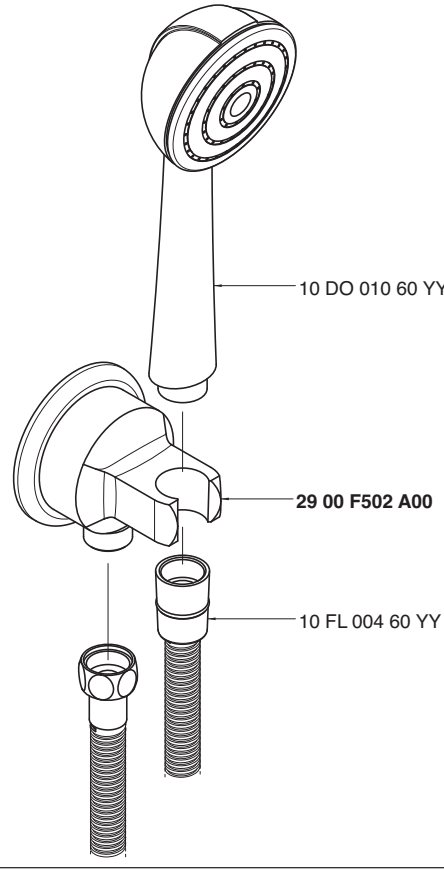

Condizioni di prova - Test conditions

Acqua calda - Hot water: **60±2 °C**
Acqua fredda - Cold water: **20±2 °C**

P [bar]	Q l/min
0,1	
0,2	
0,5	7,0
1,0	10,5
1,5	13,0
2,0	15,2
2,5	17,1
3,0	18,9
3,5	20,5
4,0	22,0
4,5	23,5
5,0	24,9

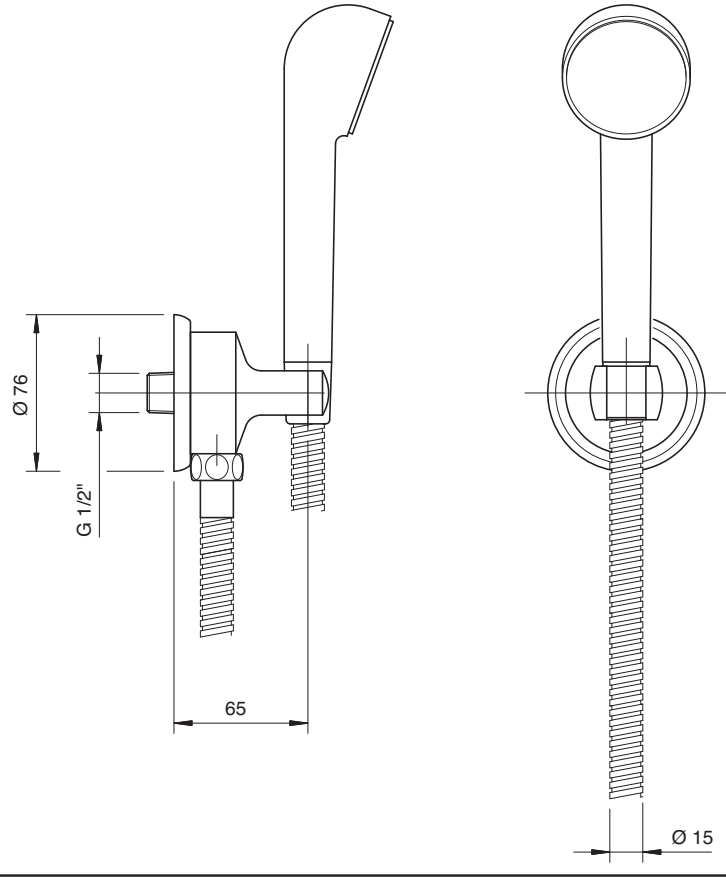

6100 S414 A00

Doccia con asta saliscendi

Shower with sliding bar
Duschgarn. m. Gleitstange
Ducha con corredera
Garniture douche avec barre coulissante

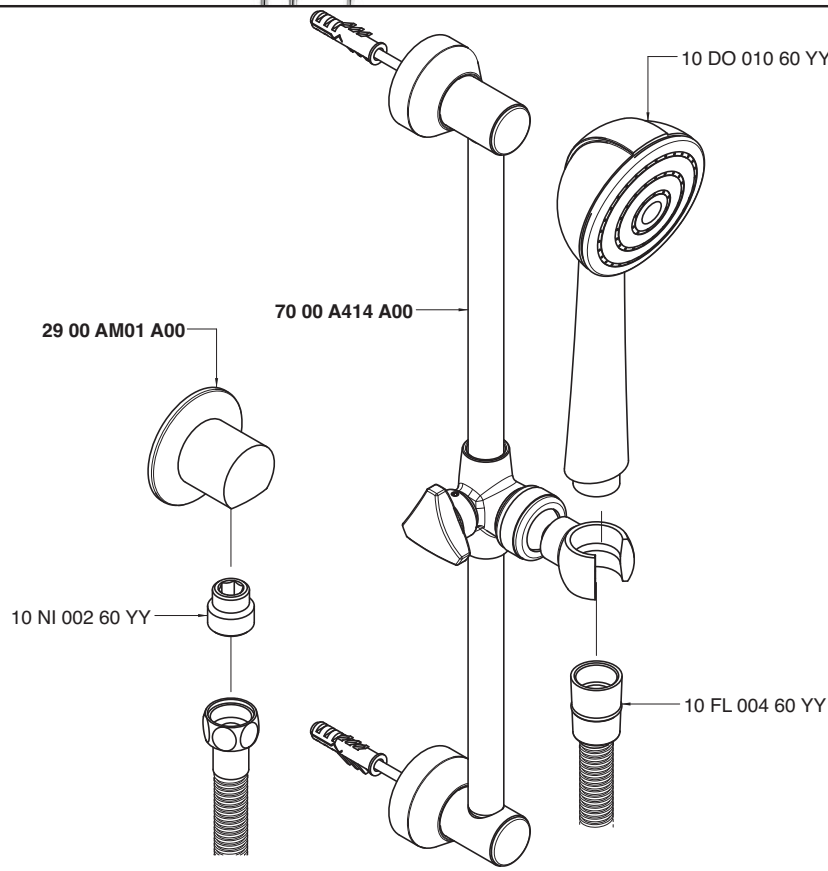

Condizioni di prova - Test conditions

Acqua calda - Hot water: **60±2 °C**
Acqua fredda - Cold water: **20±2 °C**

P [bar]	Q l/min
0,1	
0,2	
0,5	7,0
1,0	10,5
1,5	13,0
2,0	15,2
2,5	17,1
3,0	18,9
3,5	20,5
4,0	22,0
4,5	23,5
5,0	24,9

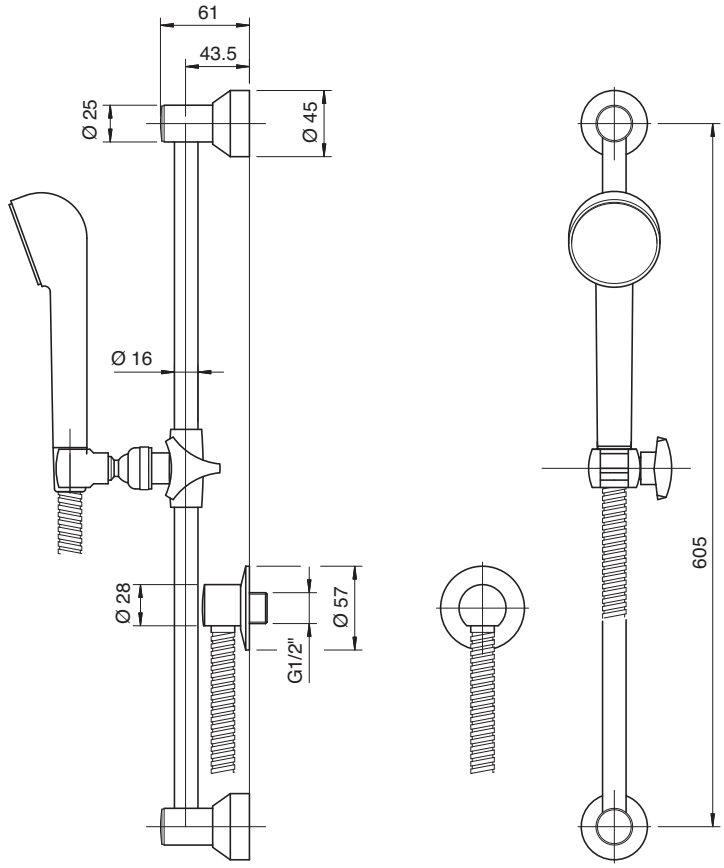

6100 1101 A00

Monocomando lavello collo girevole

Single lever sink mixer with revolving spout
Spülb.-Einhandbatterie mit Schwenkauslauf
Monomando fregadero caño giratorio
Mitigeur évier bec orientable

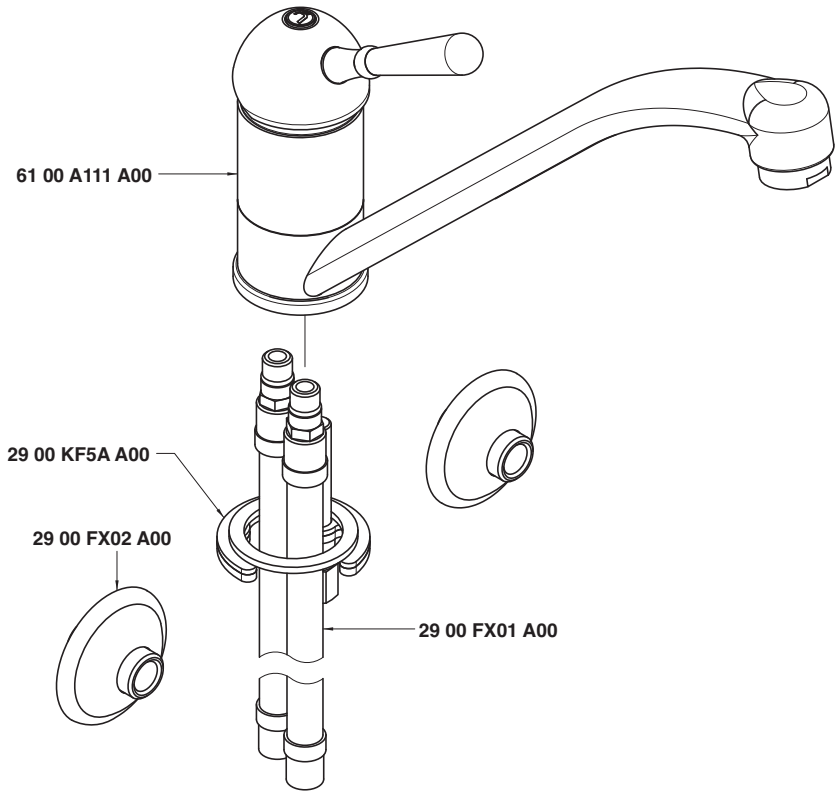

Condizioni di prova - Test conditions

Acqua calda - Hot water:	**60±2 °C**
Acqua fredda - Cold water:	**20±2 °C**
Classe areatore - Aerator class:	**B**

P [bar]	Q l/min
0,1	
0,2	
0,5	6,4
1,0	8,9
1,5	10,9
2,0	12,6
2,5	14,1
3,0	15,4
3,5	16,7
4,0	17,9
4,5	18,9
5,0	19,9

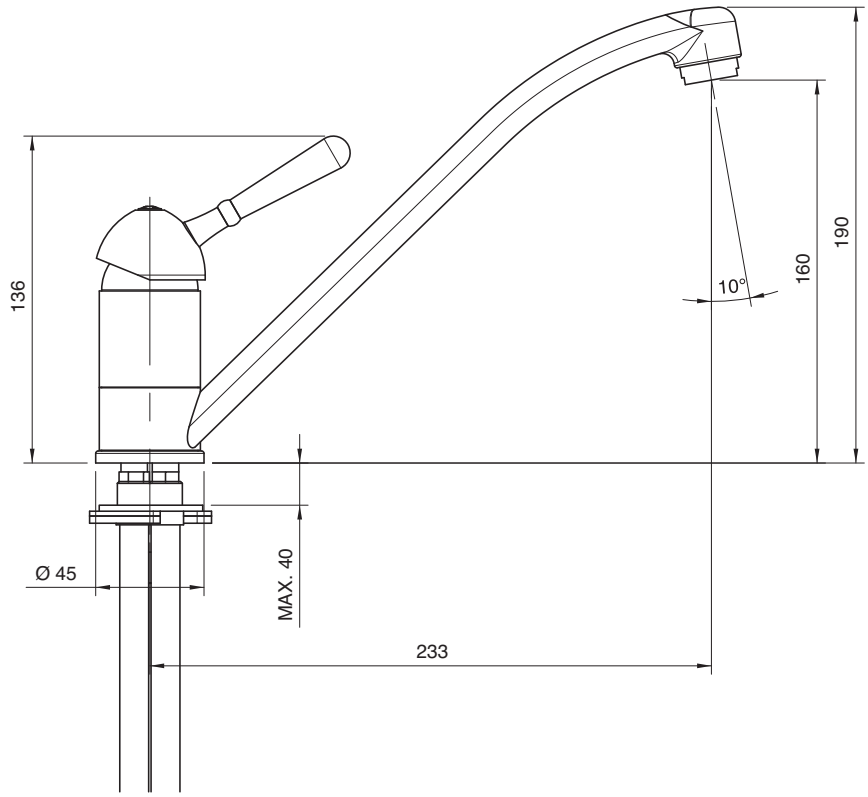

6100 1102 A00

Monocomando lavello collo girevole doccetta estraibile

Single lever sink mixer with revolving spout and removable shower
Spülb.-Einhandbatterie mit Schwenkauslauf und herausz. Brause
Monomando fregadero caño giratorio ducha extraíble
Mitigeur évier bec orientable, douchette

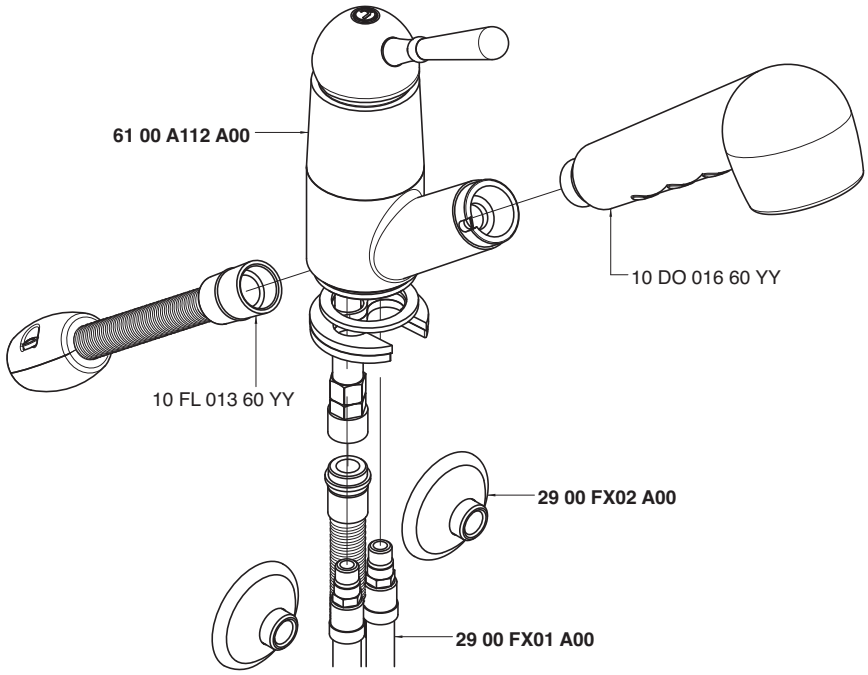

Condizioni di prova - Test conditions

Acqua calda - Hot water: **60±2 °C**
Acqua fredda - Cold water: **20±2 °C**

P [bar]	Q l/min
0,1	
0,2	
0,5	4,7
1,0	6,8
1,5	8,4
2,0	9,8
2,5	11,1
3,0	12,3
3,5	13,4
4,0	14,4
4,5	15,4
5,0	16,3

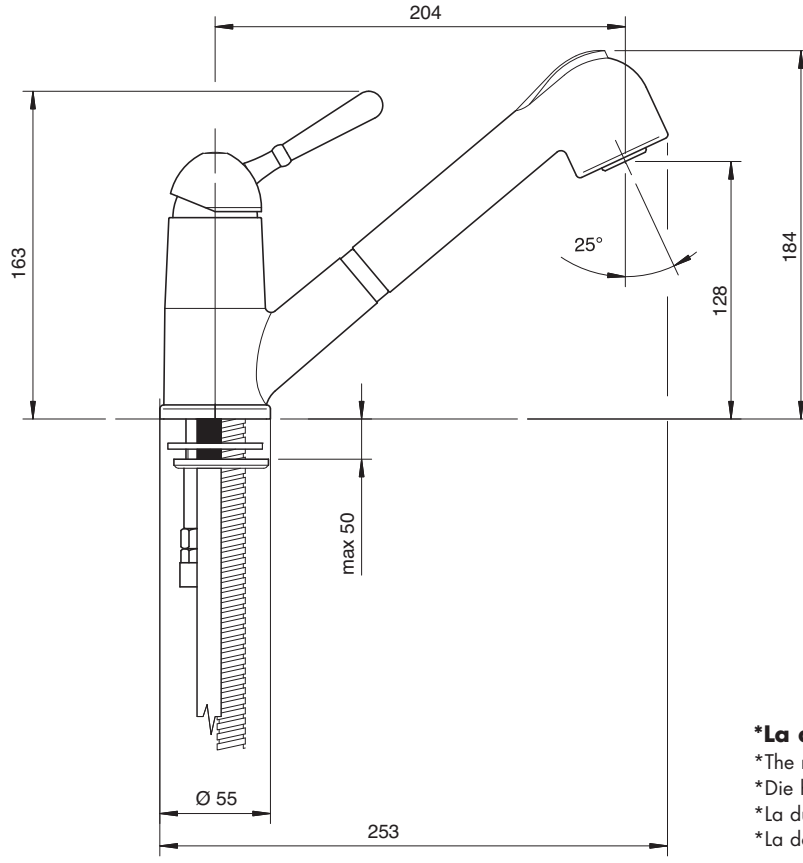

***La doccetta estraibile è sempre cromo.**

*The removable hand shower is always chromee.
*Die herausziehbare Handbrause ist stets verchromt.
*La ducha de mano es siempre cromada.
*La douchette extractible est toujours en chrome.

6100 0701 A00

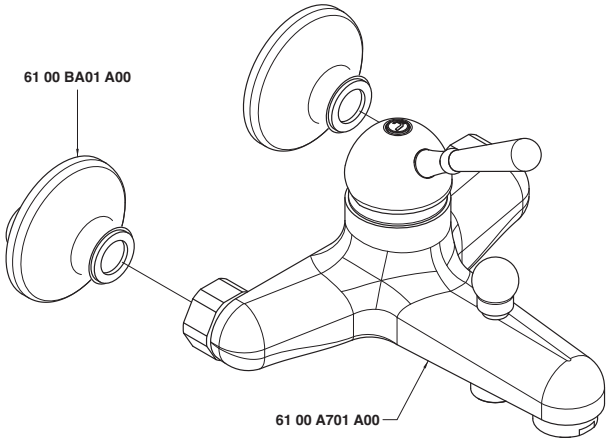

6100 0702 A00

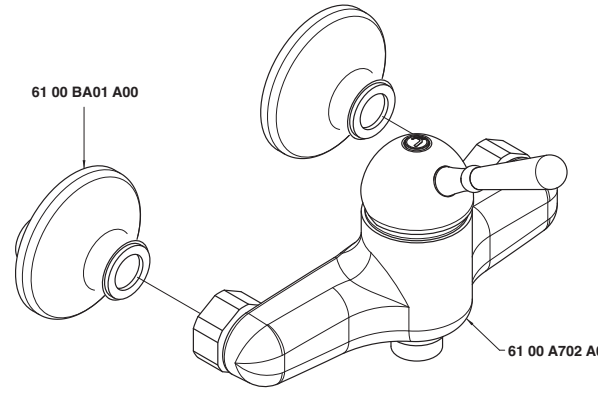

6100 A100 A00

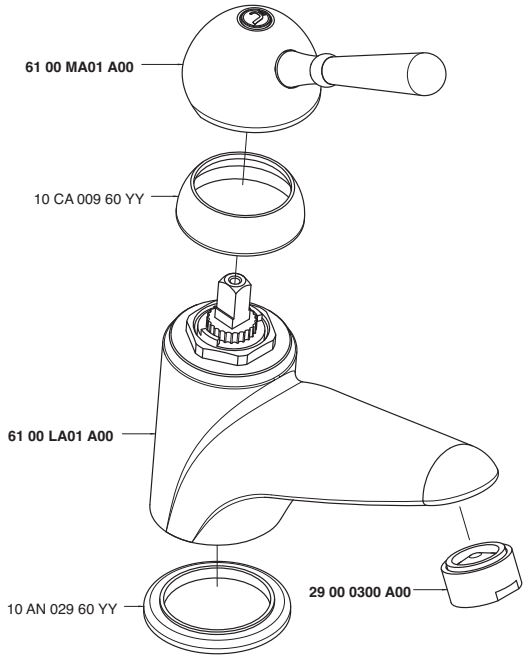

6100 A111 A00

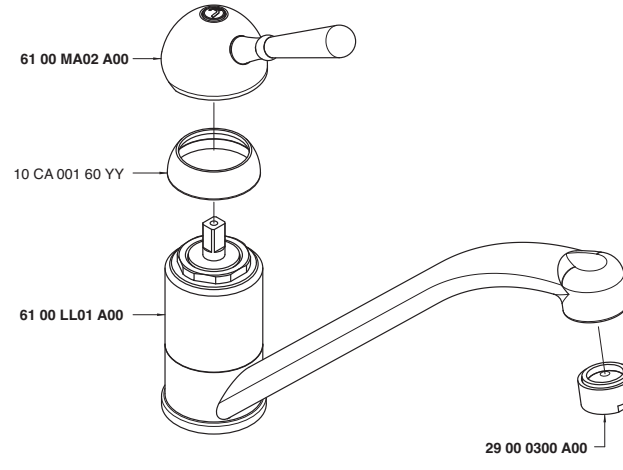

6100 A112 A00

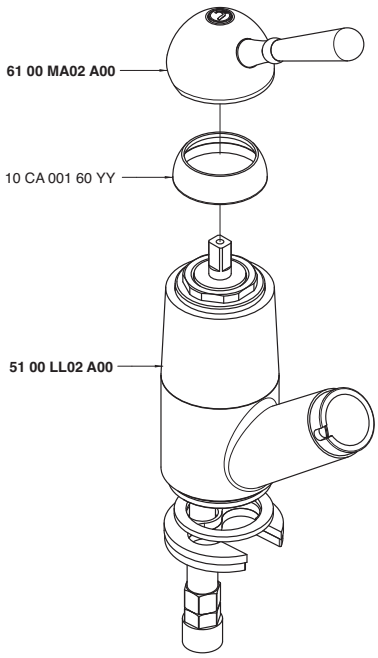

6100 A113 A00

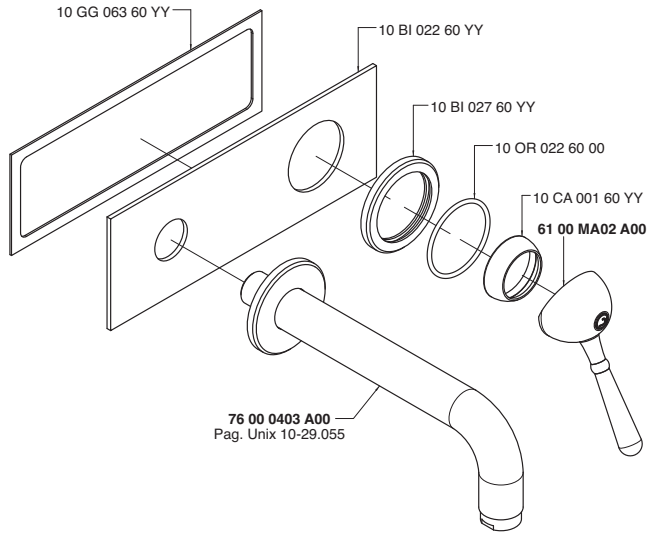

6100 A201 A00

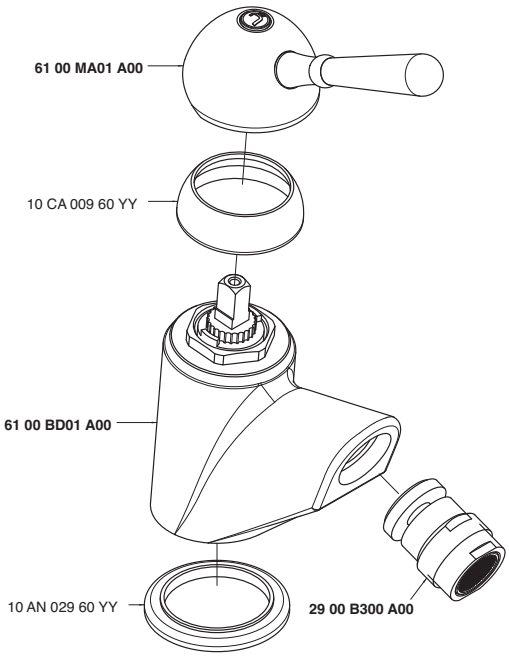

6100 A701 A00

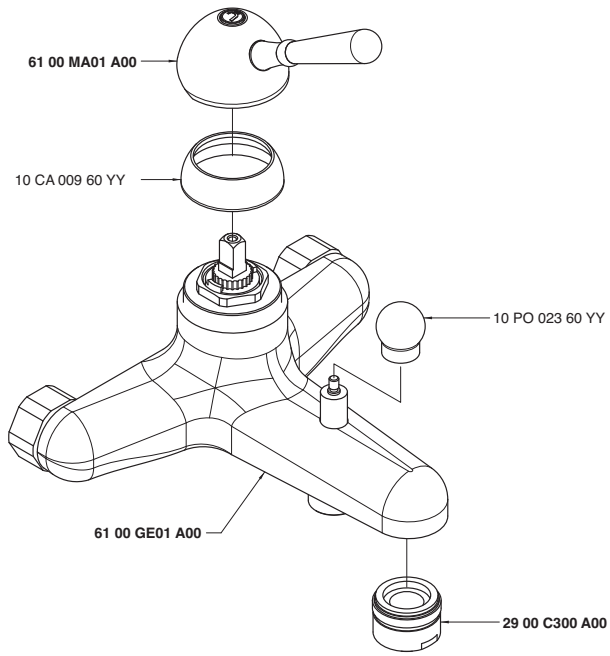

6100 A702 A00

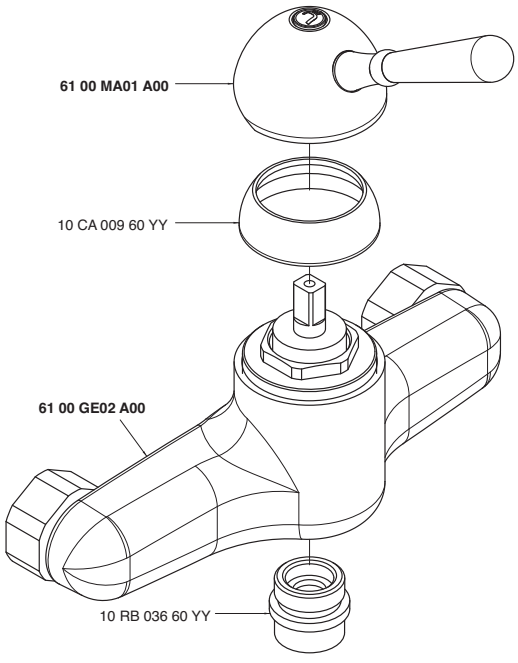

6100 AS01 A00

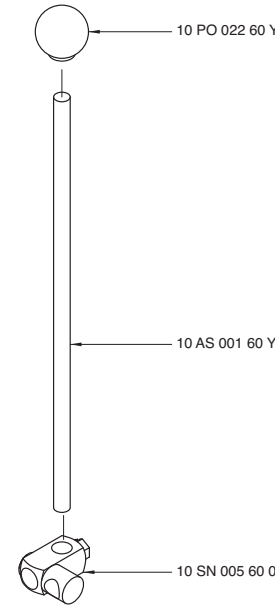

6100 B401 A00

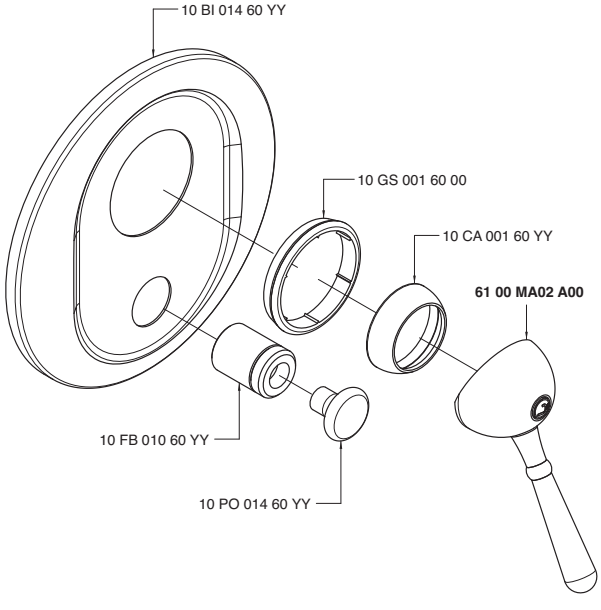

6100 B402 A01

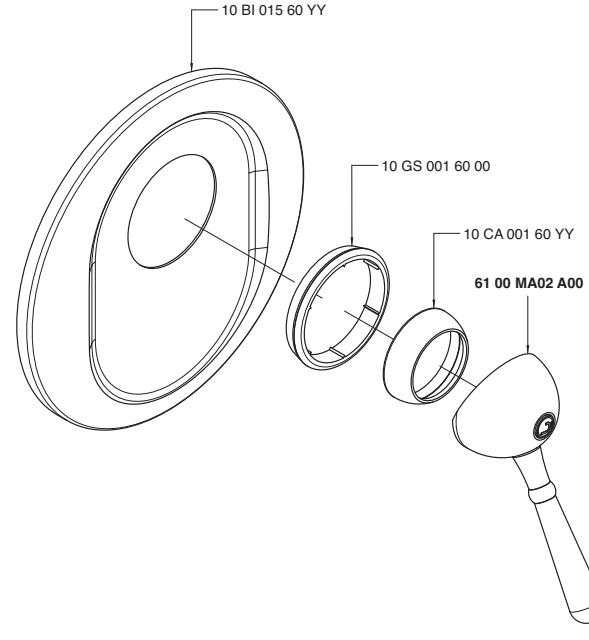

6100 BA01 A00

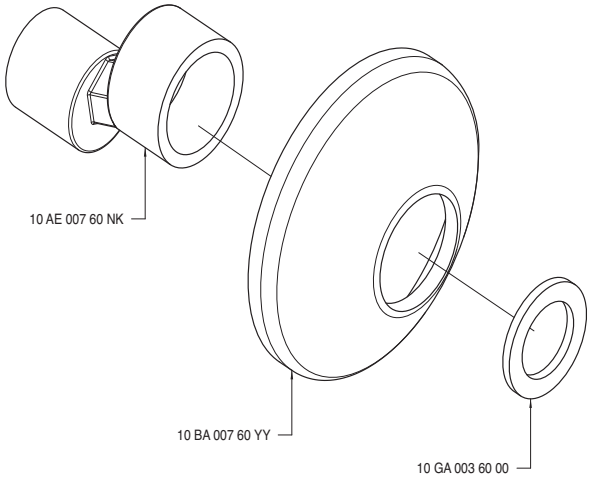

6100 BD01 A00

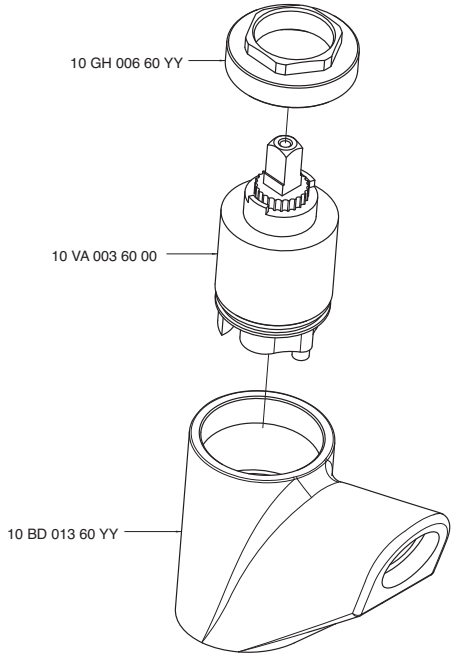

6100 GE01 A00

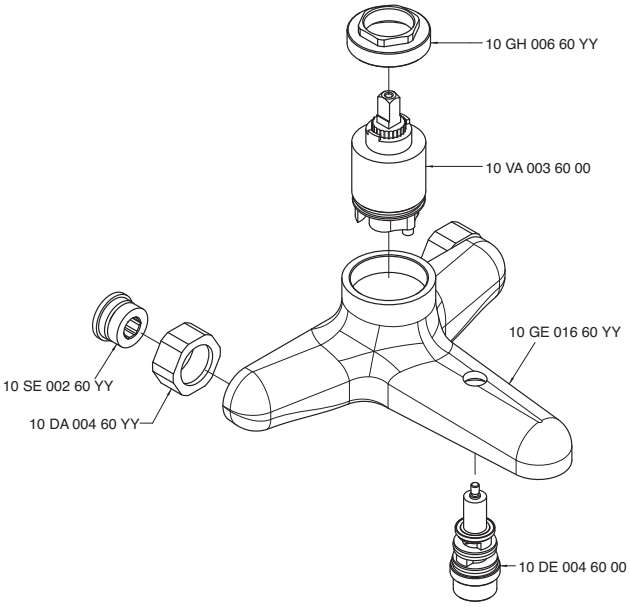

6100 GE02 A00

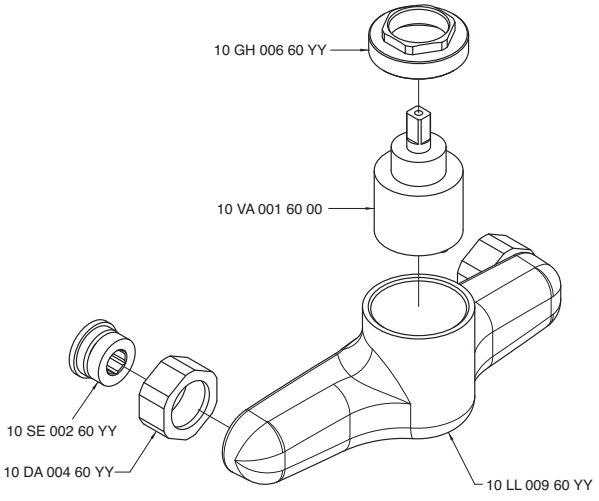

6100 LA01 A00

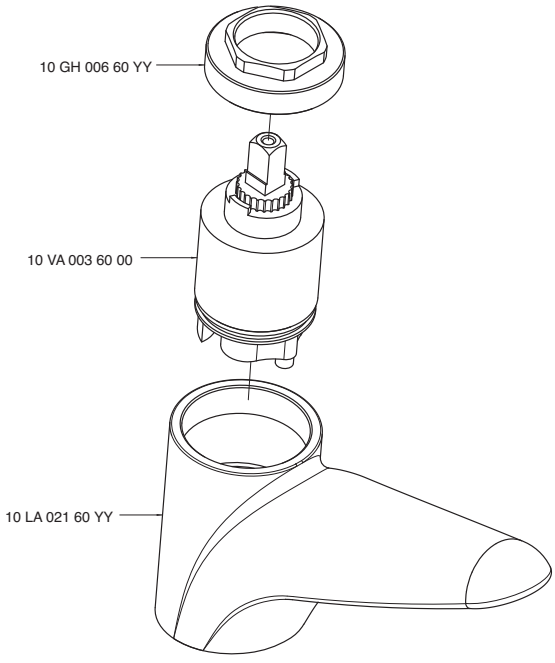

6100 LL01 A00

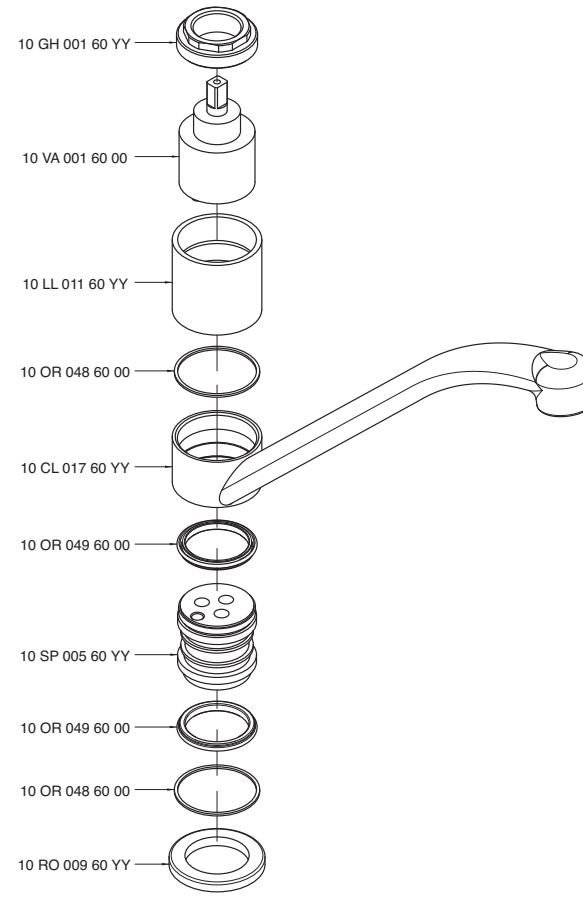

6100 MA01 A00

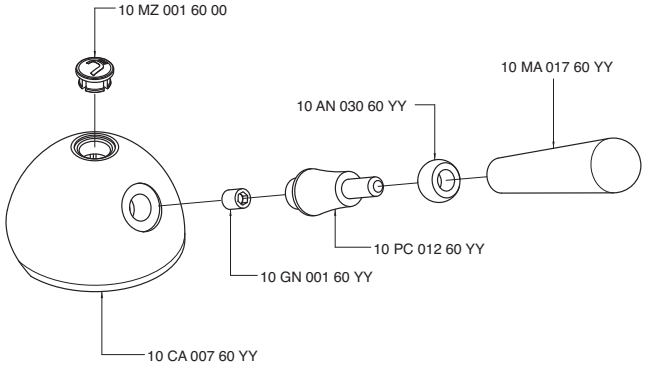

6100 MA02 A00

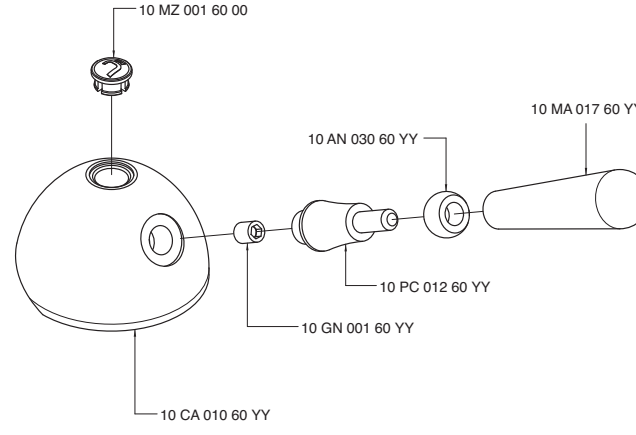

INDEX - 30

3000 0100 A00 30.002
3000 0105 A00 30.051
3000 0201 A00 30.003
3000 0202 A00 30.051
3000 0203 A00 30.004
3000 0401 A00 30.011
3000 0405 A00 30.023
3000 0406 A00 30.025
3000 0419 A00 30.026
3000 0450 A00 30.012
3000 0504 A00 30.051
3000 0606 A00 30.029
3000 0607 A00 30.030
3000 0616 A00 30.013
3000 0700 A00 30.051
3000 0701 A00 30.052
3000 0702 A00 30.052
3000 0703 A00 30.052
3000 0704 A00 30.052
3000 0706 A00 30.053
3000 0707 A00 30.053
3000 1515 A00 30.022
3000 1515 AA0 30.053
3000 1516 A00 30.021
3000 1516 AA0 30.053
3000 1523 A00 30.054
3000 1525 A00 30.054
3000 1530 A00 30.018
3000 1533 A00 30.054
3000 1534 A00 30.054
3000 1535 A00 30.020
3000 1538 A00 30.019
3000 2104 A00 30.005
3000 2105 A00 30.006
3000 3103 A00 30.028
3000 A214 A00 30.055
3000 A215 A00 30.055
3000 A302 A00 30.055
3000 A313 A00 30.055
3000 A405 A00 30.056
3000 A406 A00 30.056
3000 A419 A00 30.056
3000 A606 A00 30.056
3000 A701 A00 30.057
3000 A704 A00 30.057
3000 A706 A00 30.057
3000 AS01 A00 30.057
3000 BD01 A00 30.058
3000 C100 A00 30.058
3000 C203 A00 30.058
3000 F309 A00 30.007
3000 G309 A00 30.008
3000 LA01 A00 30.058
3000 LL01 A00 30.059
3000 MA01 A00 30.059
3000 MA02 A00 30.059
3000 MB02 A00 30.059
3000 MD02 A00 30.060
3000 N398 A00 30.009
3000 N399 A00 30.010
3000 N608 A00 30.015
3000 N609 A00 30.016
3000 N616 A00 30.014
3000 P107 A00 30.060
3000 Q414 A00 30.060
3000 R606 A00 30.017
3000 S414 A00 30.027
3000 V405 A00 30.024
3002 0100 A00 30.002
3002 0105 A00 30.051
3002 0201 A00 30.003
3002 0202 A00 30.051
3002 0203 A00 30.004
3002 0401 A00 30.011
3002 0406 A00 30.025
3002 0450 A00 30.012
3002 0606 A00 30.029
3002 0607 A00 30.030
3002 0616 A00 30.013
3002 0700 A00 30.051
3002 0701 A00 30.052
3002 0702 A00 30.052
3002 0703 A00 30.052
3002 0704 A00 30.052
3002 0706 A00 30.053
3002 0707 A00 30.053
3002 2104 A00 30.005
3002 2105 A00 30.006
3002 3103 A00 30.028
3002 A214 A00 30.055
3002 A215 A00 30.055
3002 A313 A00 30.055
3002 A606 A00 30.056
3002 A701 A00 30.057
3002 A704 A00 30.057
3002 A706 A00 30.057
3002 BD01 A00 30.058
3002 LA01 A00 30.058
3002 LL01 A00 30.059
3002 N398 A00 30.009
3002 N399 A00 30.010
3002 N608 A00 30.015
3002 N609 A00 30.016
3002 N616 A00 30.014
3002 P107 A00 30.060
3002 R606 A00 30.017
3003 0100 A00 30.031
3003 0201 A00 30.032
3003 0203 A00 30.033
3003 0401 A00 30.040
3003 0406 AD0 30.047
3003 0406 AS0 30.047
3003 0450 A00 30.041
3003 0606 A00 30.049
3003 0607 A00 30.050
3003 0616 A00 30.042
3003 0700 A00 30.060
3003 0701 A00 30.061
3003 0702 A00 30.061
3003 0703 A00 30.061
3003 0704 A00 30.061
3003 0706 A00 30.062
3003 0707 A00 30.062
3003 2104 A00 30.034
3003 2105 A00 30.035
3003 3103 A00 30.048
3003 A214 A00 30.062
3003 A215 A00 30.062
3003 A313 A00 30.063
3003 A406 A00 30.063
3003 A606 A00 30.063
3003 A701 A00 30.063
3003 A704 A00 30.064
3003 BD01 A00 30.064
3003 D105 A00 30.064
3003 D107 A00 30.064
3003 D202 A00 30.065
3003 F309 A00 30.036
3003 G309 A00 30.037
3003 LA01 A00 30.065
3003 LL01 A00 30.065
3003 MA01 A00 30.065
3003 N398 A00 30.038
3003 N399 A00 30.039
3003 N608 A00 30.044
3003 N609 A00 30.045
3003 N616 A00 30.043
3003 R606 A00 30.046
3003 S105 A00 30.064
3003 S107 A00 30.064
3003 S202 A00 30.065

Mille - 30

3000 0100 A00
3002 0100 A00

Batteria lavabo

Washbasin set
Waschtisch-3-Lochbatterie
Batería para lavabo
Mélangeur lavabo

Codice - Code	Variante - Variant A
30 00 0100 A00	**30 00 0105 A00**
30 02 0100 A00	**30 02 0105 A00**

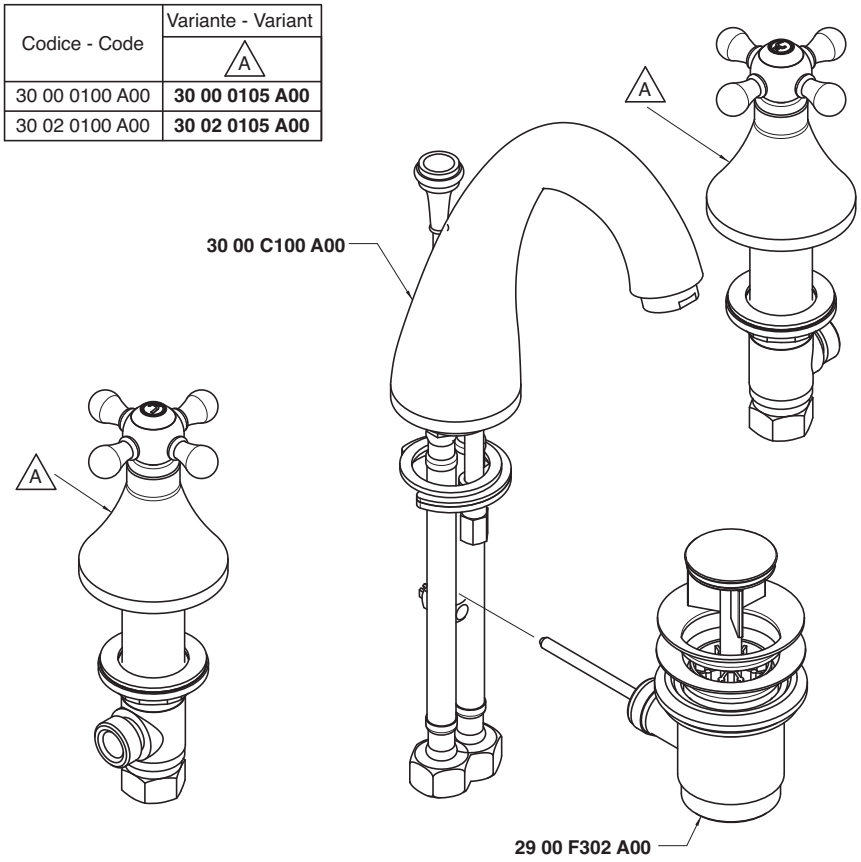

Condizioni di prova - Test conditions

Acqua calda - Hot water: **60±2 °C**
Acqua fredda - Cold water: **20±2 °C**
Classe areatore - Aerator class: **B**

P [bar]	Q l/min
0,10	
0,20	
0,50	8,95
1,00	12,50
1,50	15,20
2,00	17,50
2,50	19,40
3,00	21,30
3,50	23,00
4,00	24,60
4,50	25,90
5,00	27,30

3000

Vitone tradizionale
Compression valves

Condizioni di prova - Test conditions

Acqua calda - Hot water: **60±2 °C**
Acqua fredda - Cold water: **20±2 °C**
Classe areatore - Aerator class: **B**

P [bar]	Q l/min
0,10	
0,20	
0,50	8,45
1,00	11,76
1,50	14,32
2,00	16,50
2,50	18,40
3,00	20,00
3,50	21,50
4,00	23,00
4,50	24,40
5,00	25,70

3002

180°
Vitone ceramico
Ceramic discs

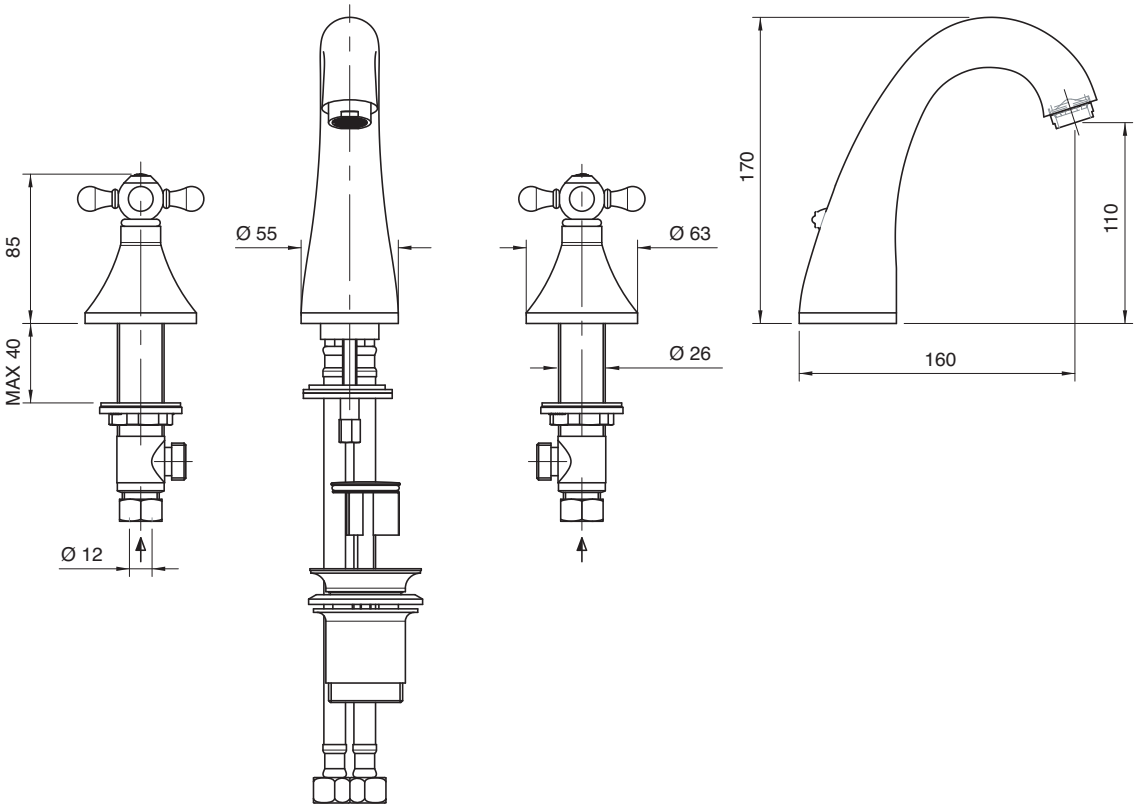

3000 0201 A00
3002 0201 A00

Batteria bidet

Bidet set
Bidet-Batterie
Batería bidé
Mélangeur bidet

Codice - Code	Variante - Variant A
30 00 0201 A00	**30 00 0202 A00**
30 02 0201 A00	**30 02 0202 A00**

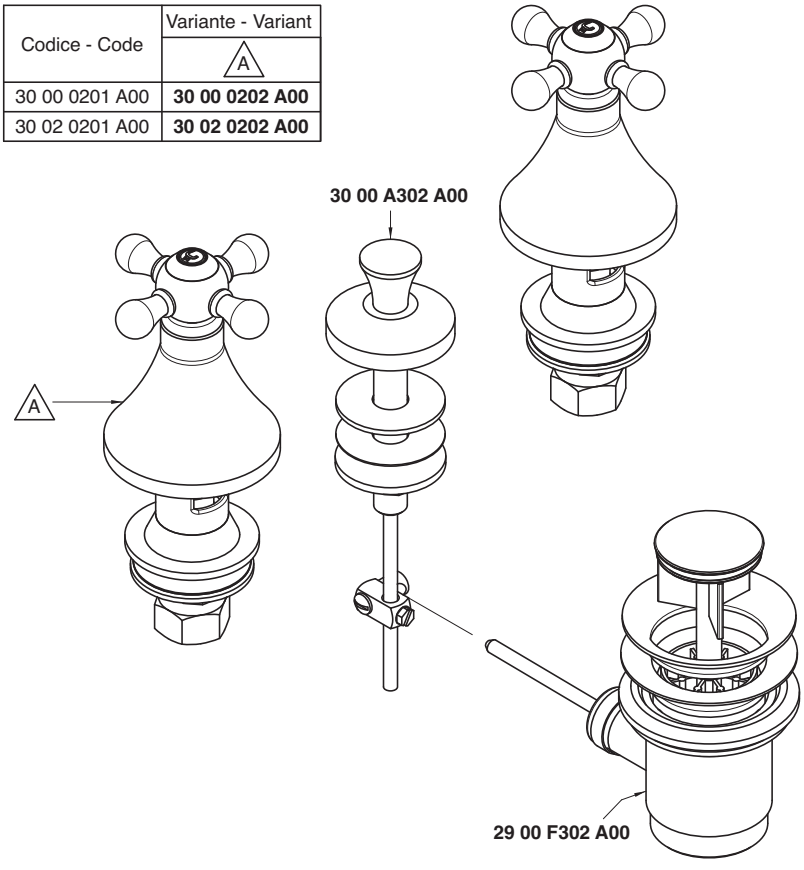

Condizioni di prova - Test conditions
Acqua calda - Hot water: **60±2 °C**
Acqua fredda - Cold water: **20±2 °C**

P [bar]	Q l/min
0,1	
0,2	
0,5	40,0
1,0	56,0
1,5	70,0
2,0	81,0
2,5	92,0
3,0	100,0
3,5	108,0
4,0	
4,5	
5,0	

3000

Vitone tradizionale
Compression valves

Condizioni di prova - Test conditions
Acqua calda - Hot water: **60±2 °C**
Acqua fredda - Cold water: **20±2 °C**

P [bar]	Q l/min
0,1	
0,2	
0,5	26,0
1,0	36,0
1,5	45,0
2,0	53,0
2,5	59,8
3,0	65,2
3,5	70,4
4,0	75,0
4,5	80,0
5,0	84,0

3002

180°
Vitone ceramico
Ceramic discs

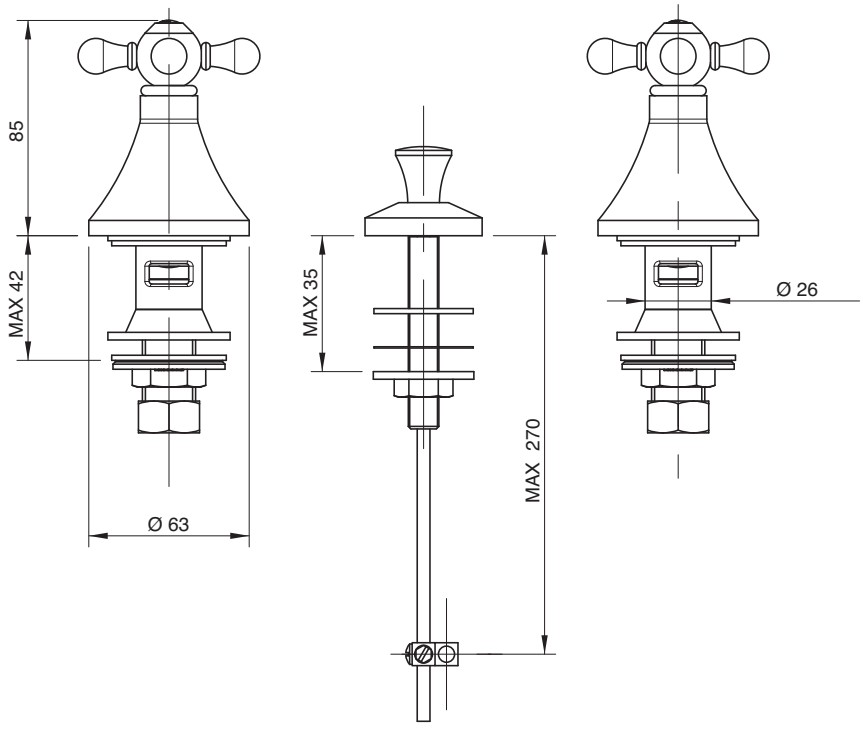

3000 0203 A00
3002 0203 A00

Batteria bidet a 3 for

Three-hole bidet set
Bidet-Dreilochbatterie
Batería bidé de 3 orificios
Mélangeur bidet à 3 trous

Codice - Code	Variante - Variant A
30 00 0203 A00	**30 00 0105 A00**
30 02 0203 A00	**30 02 0105 A00**

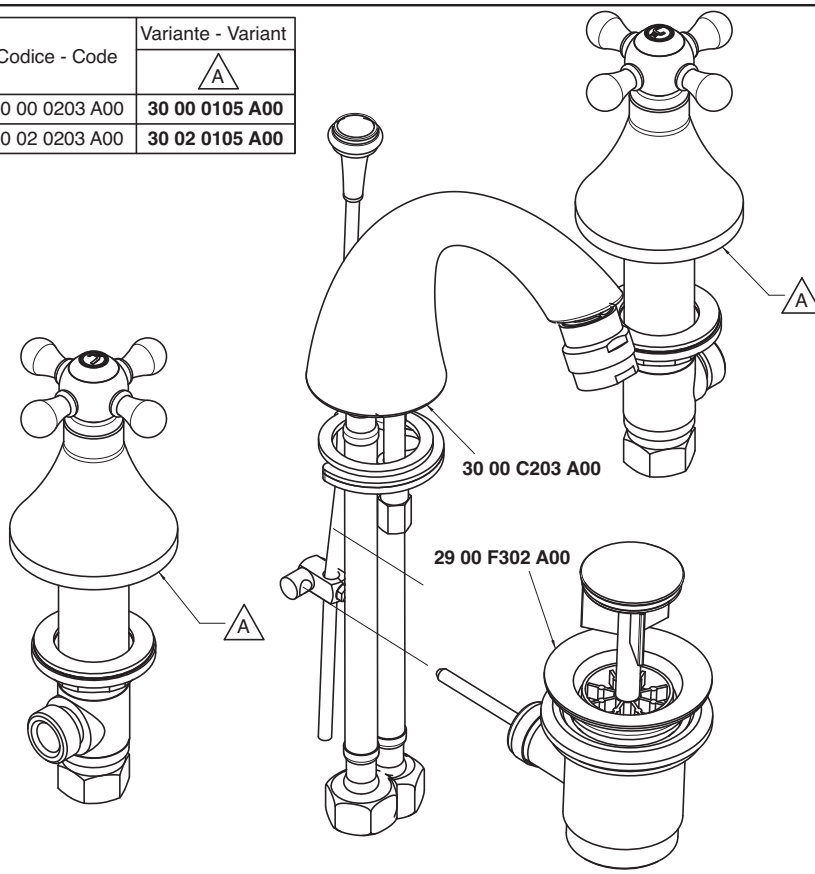

Condizioni di prova - Test conditions
Acqua calda - Hot water: **60±2 °C**
Acqua fredda - Cold water: **20±2 °C**
Classe areatore - Aerator class: **B**

P [bar]	Q l/min
0,10	
0,20	
0,50	8,30
1,00	11,60
1,50	14,10
2,00	16,30
2,50	18,20
3,00	19,90
3,50	21,60
4,00	23,00
4,50	24,30
5,00	25,60

3000

Vitone tradizionale
Compression valves

Condizioni di prova - Test conditions
Acqua calda - Hot water: **60±2 °C**
Acqua fredda - Cold water: **20±2 °C**
Classe areatore - Aerator class: **B**

P [bar]	Q l/min
0,10	
0,20	
0,50	7,90
1,00	11,10
1,50	13,50
2,00	15,60
2,50	17,40
3,00	19,00
3,50	20,50
4,00	22,00
4,50	23,20
5,00	24,40

3002

180°
Vitone ceramico
Ceramic discs

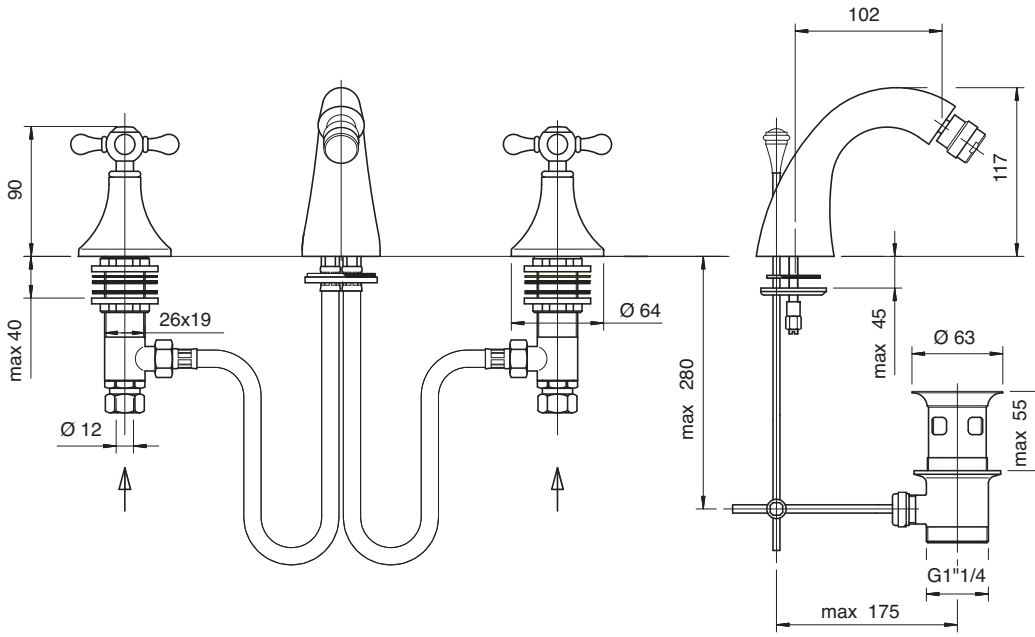

3000 2104 A00
3002 2104 A00

Monoforo lavabo

Single-hole washbasin set
Waschtisch-Einlochbatterie
Monobloc lavabo
Mélangeur lavabo monotrou

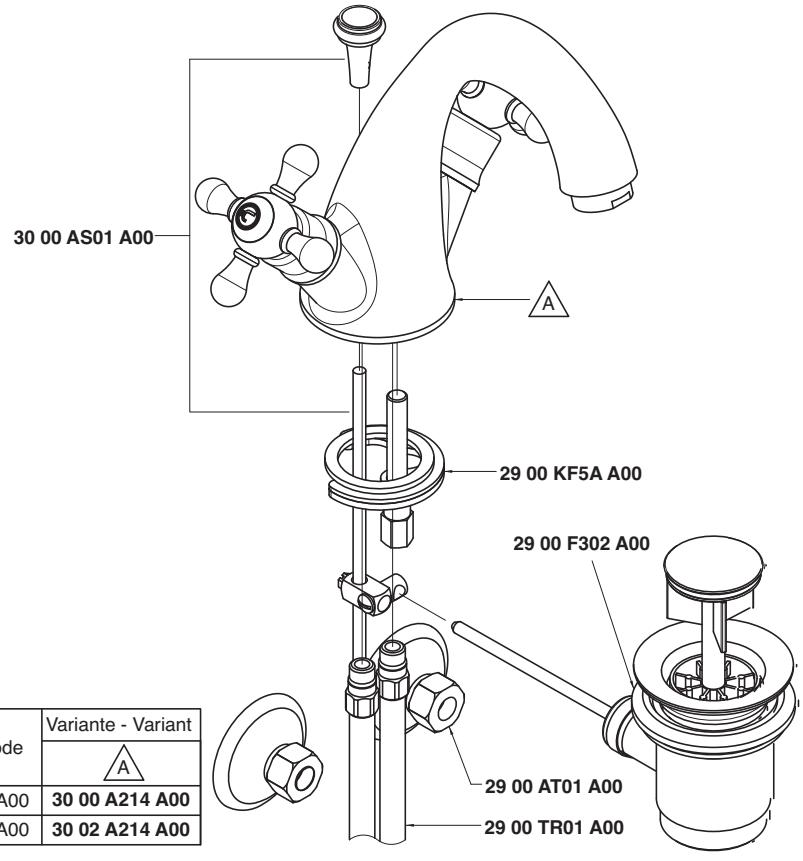

Codice - Code	Variante - Variant A
30 00 2104 A00	**30 00 A214 A00**
30 02 2104 A00	**30 02 A214 A00**

Condizioni di prova - Test conditions

Acqua calda - Hot water: **60±2 °C**
Acqua fredda - Cold water: **20±2 °C**
Classe areatore - Aerator class: **B**

P [bar]	Q l/min
0,1	
0,2	
0,5	9,0
1	12,87
1,5	15,8
2	18,2
2,5	20,3
3	22,2
3,5	24,0
4	25,6
4,5	27,0
5	28,4

3000

Vitone tradizionale
Compression valves

Condizioni di prova - Test conditions

Acqua calda - Hot water: **60±2 °C**
Acqua fredda - Cold water: **20±2 °C**
Classe areatore - Aerator class: **B**

P [bar]	Q l/min
0,1	
0,2	
0,5	8,3
1,0	11,9
1,5	14,6
2,0	16,8
2,5	18,8
3,0	20,6
3,5	22,3
4,0	23,7
4,5	25,1
5,0	26,4

3002

180°
Vitone ceramico
Ceramic discs

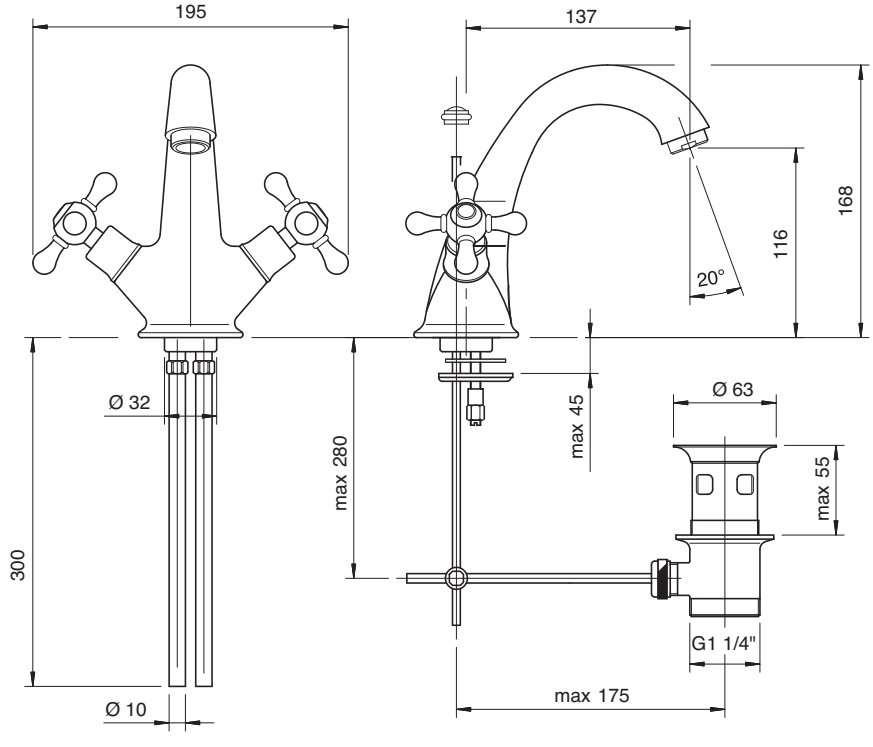

3000 2105 A00
3002 2105 A00

Monoforo bidet

Single-hole bidet set
Bidet-Einlochbatterie
Monobloc bidé
Mélangeur bidet monotrou

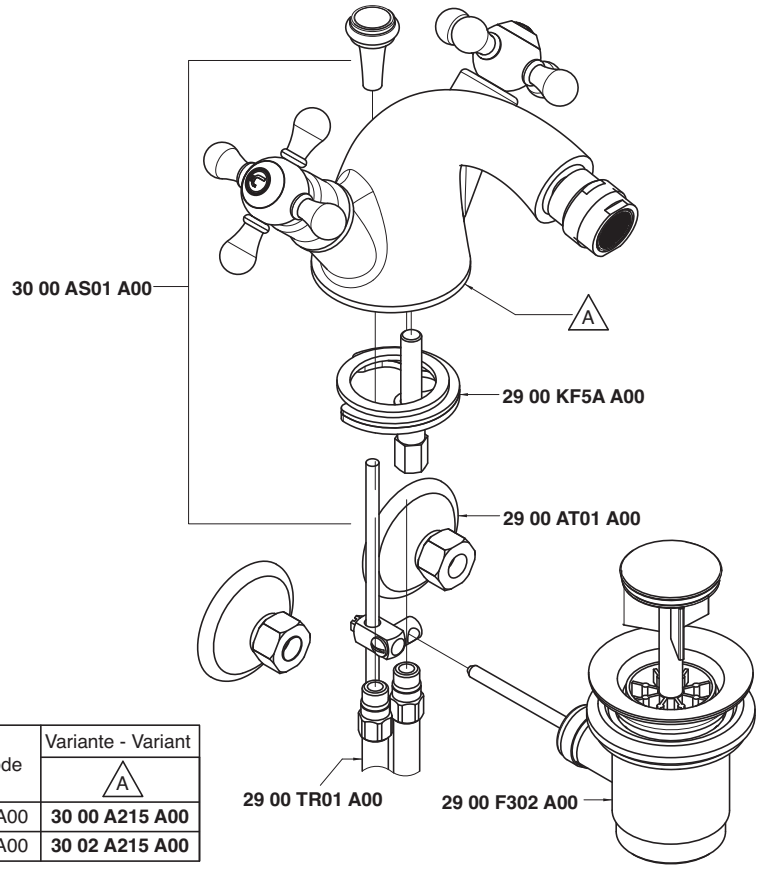

Codice - Code	Variante - Variant A
30 00 2105 A00	**30 00 A215 A00**
30 02 2105 A00	**30 02 A215 A00**

Condizioni di prova - Test conditions

Acqua calda - Hot water: **60±2 °C**
Acqua fredda - Cold water: **20±2 °C**
Classe areatore - Aerator class: **B**

P [bar]	Q l/min
0,1	
0,2	
0,5	8,5
1	12,09
1,5	14,8
2	17,0
2,5	19,0
3	20,8
3,5	22,5
4	23,9
4,5	25,4
5	26,7

3000

Vitone tradizionale
Compression valves

Condizioni di prova - Test conditions

Acqua calda - Hot water: **60±2 °C**
Acqua fredda - Cold water: **20±2 °C**
Classe areatore - Aerator class: **B**

P [bar]	Q l/min
0,10	
0,20	
0,50	8,10
1,00	11,50
1,50	14,10
2,00	16,30
2,50	18,20
3,00	19,90
3,50	21,60
4,00	22,90
4,50	24,30
5,00	25,50

3002

180°
Vitone ceramico
Ceramic discs

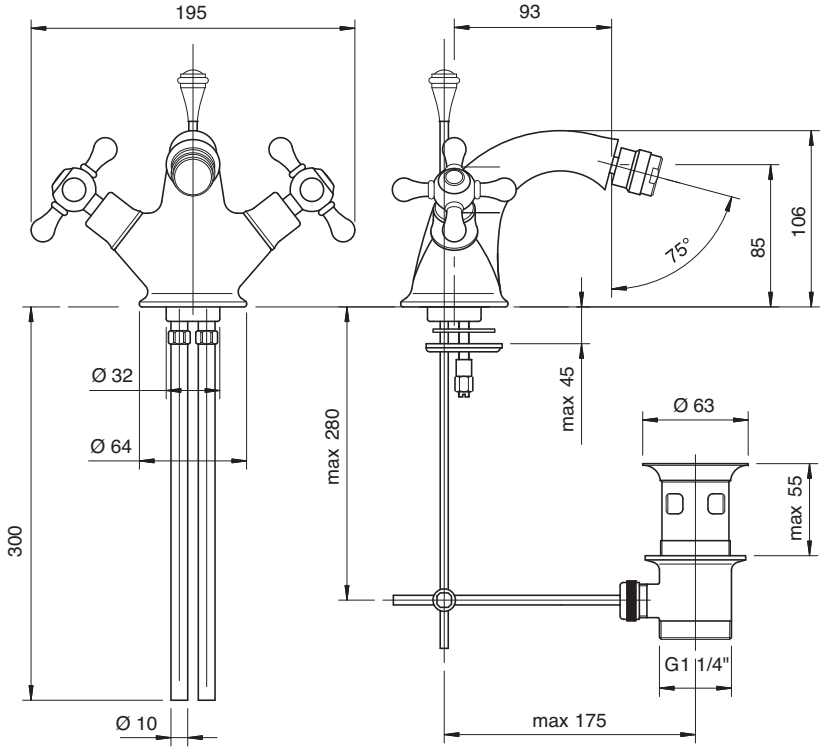

3000 F309 A00

Rubinetto incasso sottolavabo per monofori

Built-in tap under washbasin
Eckventil
Grifo de empotrar bajo lavabo
Robinet sous lavabo, à encastrer

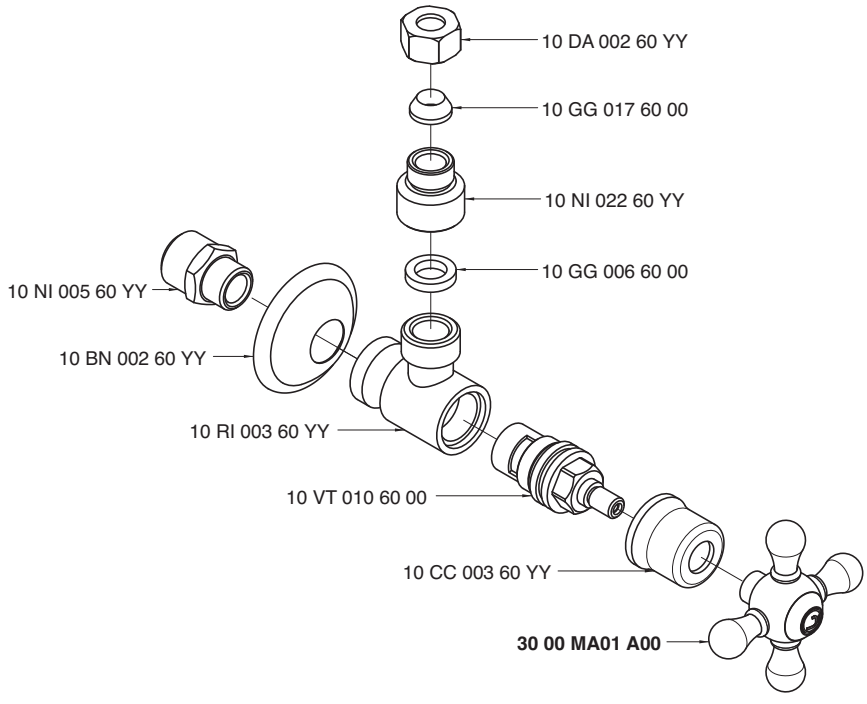

Condizioni di prova - Test conditions

Acqua calda - Hot water: **60±2 °C**
Acqua fredda - Cold water: **20±2 °C**

P [bar]	Q l/min
0,1	
0,2	
0,5	12,7
1,0	18,0
1,5	22,0
2,0	25,1
2,5	27,6
3,0	30,0
3,5	32,3
4,0	34,4
4,5	36,4
5,0	38,0

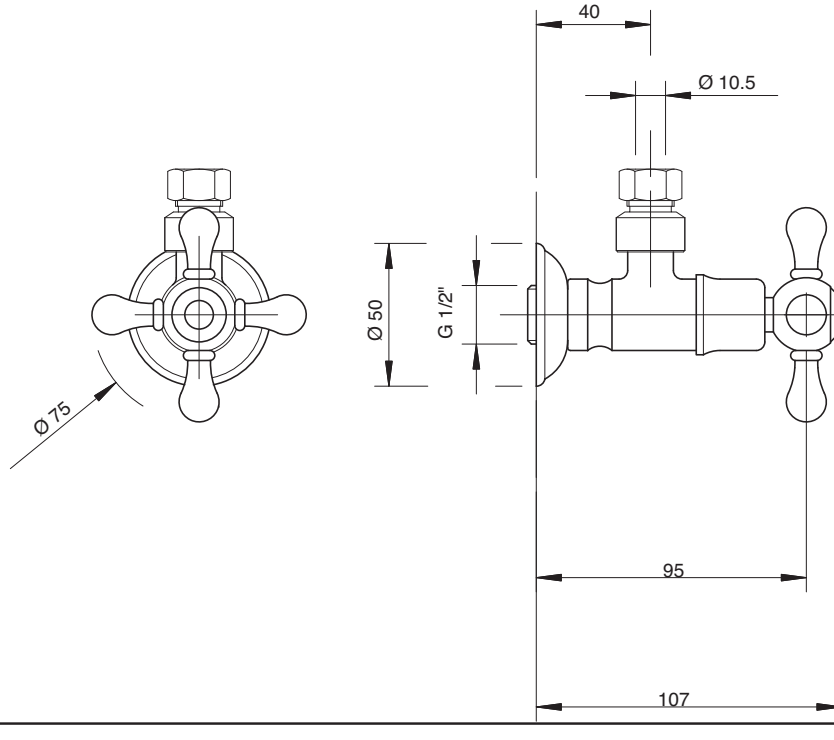

3000 G309 A00

Rubinetto incasso sottolavabo per tre fori

Built-in tap under washbasin
Eckventil
Grifo de empotrar bajo lavabo
Robinet sous lavabo, à encastrer

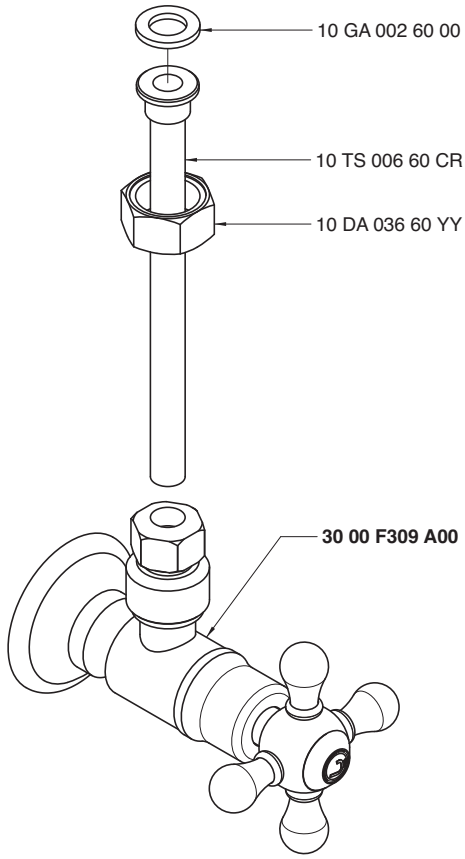

Condizioni di prova - Test conditions

Acqua calda - Hot water: **60±2 °C**
Acqua fredda - Cold water: **20±2 °C**

P [bar]	Q l/min
0,1	
0,2	
0,5	9,5
1,0	13,3
1,5	16,3
2,0	18,8
2,5	21,0
3,0	22,9
3,5	24,9
4,0	26,5
4,5	28,3
5,0	29,6

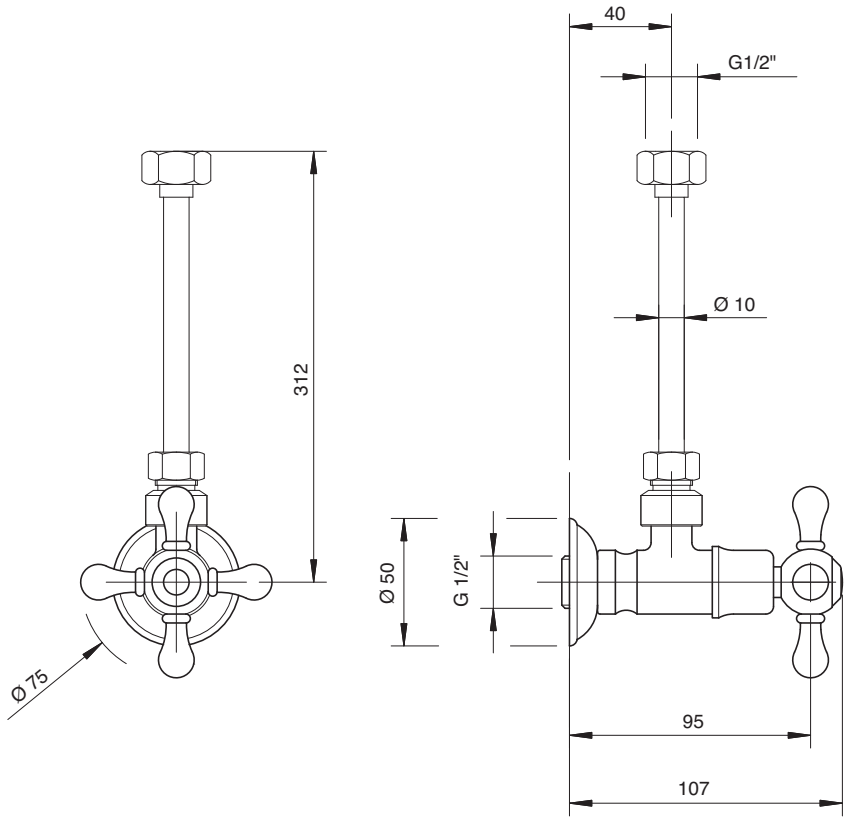

3000 N398 A00
3002 N398 A00

Gruppo piano vasca 4 fori

4 hole bathtub set
Wannenrand-Vierlochb.
Batería borde bañera 4 orificios
Mélangeur bain/douche 4 trous sur gorge

Codice - Code	Variante - Variant A
30 00 N398 A00	**30 00 P107 A00**
30 02 N398 A00	**30 02 P107 A00**

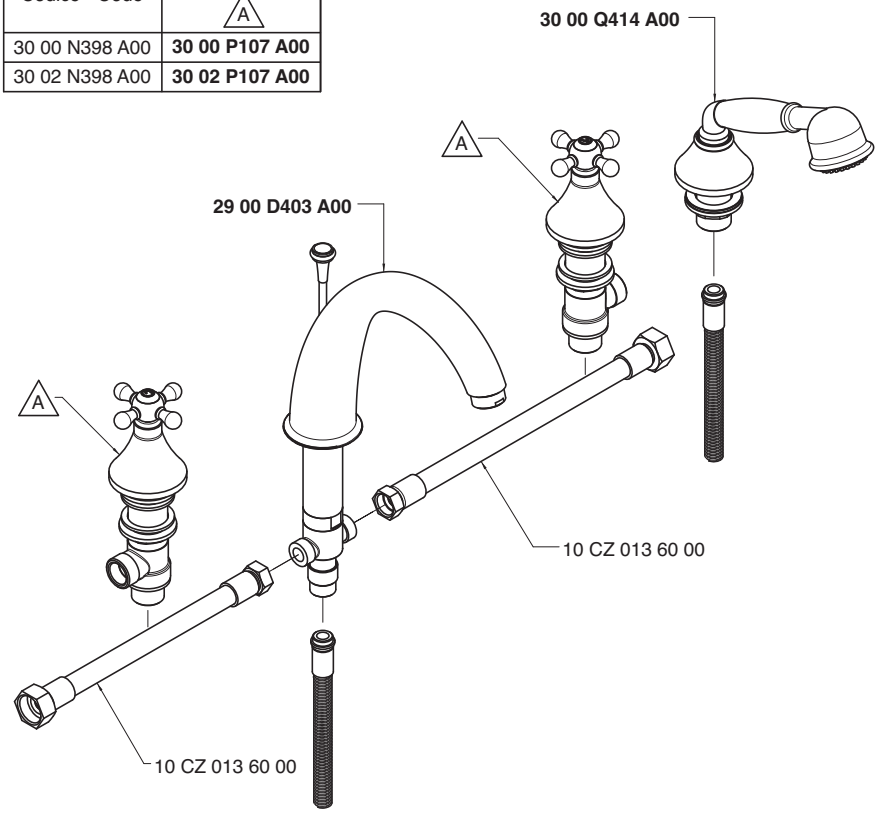

Getto piano vasca - Bathtub spout
Condizioni di prova - Test conditions

Acqua calda - Hot water: **60±2 °C**
Acqua fredda - Cold water: **20±2 °C**
Classe areatore - Aerator class: **C**

P [bar]	Q l/min
0,1	
0,2	
0,5	10,4
1,0	15,0
1,5	18,6
2,0	21,6
2,5	24,2
3,0	26,5
3,5	28,8
4,0	30,9
4,5	33,0
5,0	37,7

3000

Vitone tradizionale
Compression valves

Doccetta - Hand shower
Condizioni di prova - Test conditions

Acqua calda - Hot water: **60±2 °C**
Acqua fredda - Cold water: **20±2 °C**

P [bar]	Q l/min
0,1	
0,2	
0,5	6,9
1,0	10,1
1,5	12,5
2,0	14,6
2,5	16,4
3,0	18,3
3,5	20,0
4,0	21,8
4,5	23,6
5,0	25,2

3000

Vitone tradizionale
Compression valves

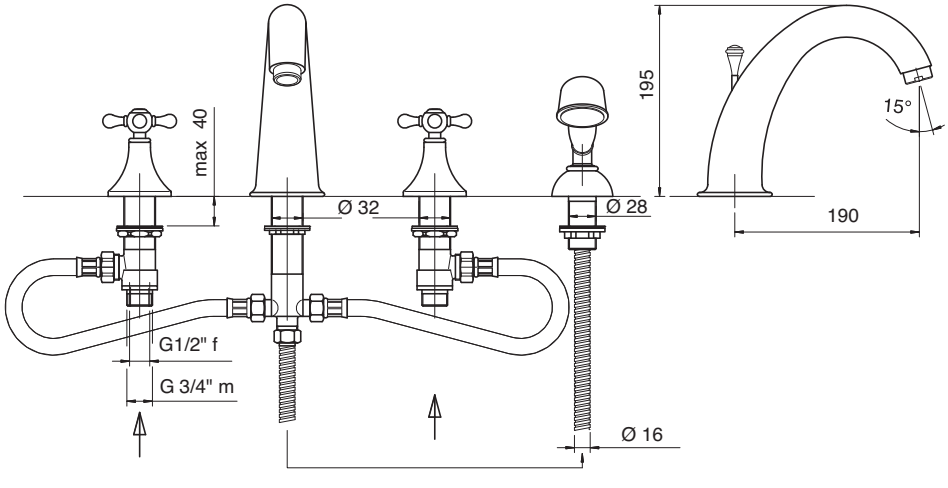

Getto piano vasca - Bathtub spout
Condizioni di prova - Test conditions

Acqua calda - Hot water: **60±2 °C**
Acqua fredda - Cold water: **20±2 °C**
Classe areatore - Aerator class: **C**

P [bar]	Q l/min
0,1	
0,2	
0,5	10,3
1,0	14,9
1,5	18,4
2,0	21,4
2,5	24,0
3,0	26,4
3,5	28,6
4,0	30,7
4,5	32,5
5,0	34,4

3002

180°
Vitone ceramico
Ceramic discs

Doccetta - Hand shower
Condizioni di prova - Test conditions

Acqua calda - Hot water: **60±2 °C**
Acqua fredda - Cold water: **20±2 °C**

P [bar]	Q l/min
0,1	
0,2	
0,5	6,9
1,0	10,0
1,5	12,5
2,0	14,6
2,5	16,4
3,0	18,3
3,5	20,0
4,0	21,8
4,5	23,6
5,0	25,2

3002

180°
Vitone ceramico
Ceramic discs

3000 N399 A00
3002 N399 A00

Gruppo piano vasca 5 fori

5 hole bathtub set
Wannenrand-Fünflochb.
Batería borde bañera 5 orificios
Mélangeur bain/douche 5 trous sur gorge

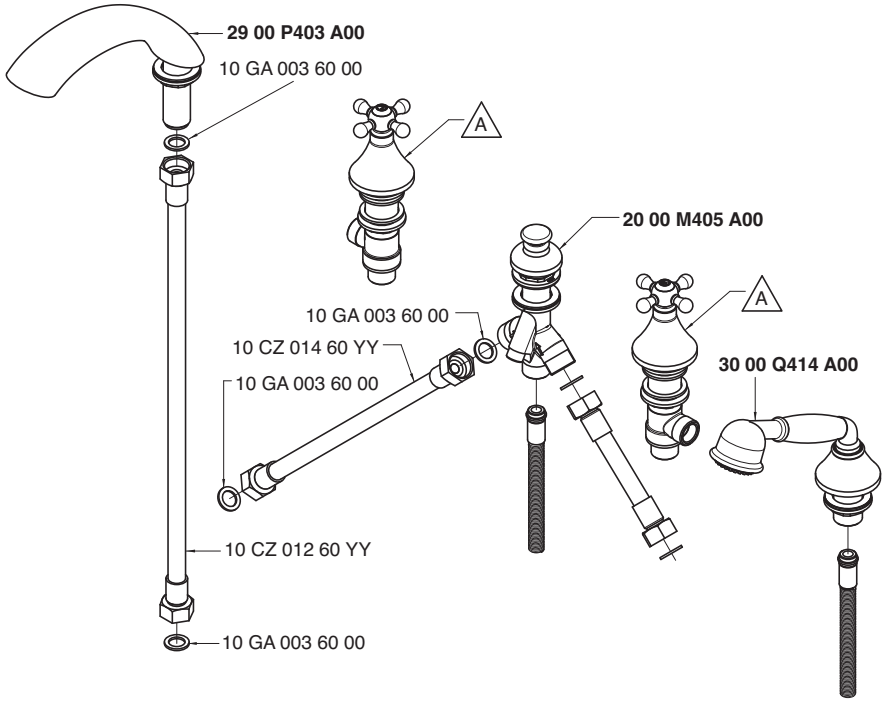

Codice - Code	Variante - Variant A
30 00 N399 A00	**30 00 P107 A00**
30 02 N399 A00	**30 02 P107 A00**

Getto piano vasca - Bathtub spout

Condizioni di prova - Test conditions
Acqua calda - Hot water: **60±2 °C**
Acqua fredda - Cold water: **20±2 °C**

P [bar]	Q l/min
0,1	
0,2	
0,5	17,8
1,0	25,6
1,5	31,4
2,0	36,5
2,5	40,9
3,0	45,0
3,5	48,9
4,0	52,5
4,5	55,7
5,0	58,9

3000

Vitone tradizionale
Compression valves

Doccetta - Hand shower

Condizioni di prova - Test conditions
Acqua calda - Hot water: **60±2 °C**
Acqua fredda - Cold water: **20±2 °C**

P [bar]	Q l/min
0,1	
0,2	
0,5	7,2
1,0	10,2
1,5	12,6
2,0	14,6
2,5	16,5
3,0	18,1
3,5	19,9
4,0	21,4
4,5	22,9
5,0	24,1

3000

Vitone tradizionale
Compression valves

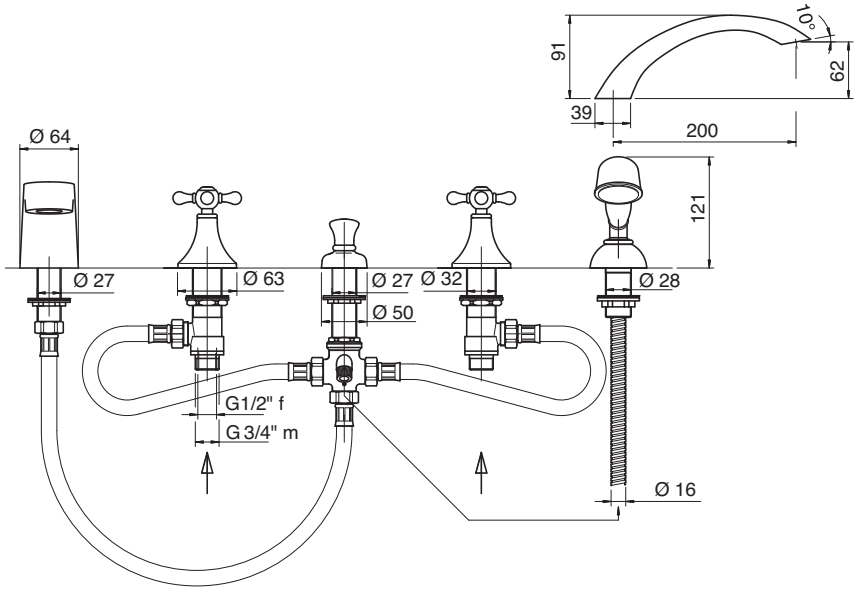

Getto piano vasca - Bathtub spout

Condizioni di prova - Test conditions
Acqua calda - Hot water: **60±2 °C**
Acqua fredda - Cold water: **20±2 °C**

P [bar]	Q l/min
0,1	
0,2	
0,5	17,2
1,0	24,6
1,5	30,2
2,0	35,2
2,5	39,3
3,0	43,2
3,5	46,9
4,0	50,1
4,5	53,2
5,0	56,3

3002

180°
Vitone ceramico
Ceramic discs

Doccetta - Hand shower

Condizioni di prova - Test conditions
Acqua calda - Hot water: **60±2 °C**
Acqua fredda - Cold water: **20±2 °C**

P [bar]	Q l/min
0,1	
0,2	
0,5	7,2
1,0	10,2
1,5	12,6
2,0	14,6
2,5	16,4
3,0	18,1
3,5	19,9
4,0	21,4
4,5	22,9
5,0	24,1

3002

180°
Vitone ceramico
Ceramic discs

3000 0401 A00
3002 0401 A00

Gruppo vasca esterno con attacco per doccetta a parete

Wall mtd bathtub set with connection for wall hand shower
Wannenbatterie Wandmont. mit Wandhalter für Handbrause
Batería externa para bañera con soporte de pared p/ducha de mano
Mélangeur bain/douche mural avec fixation douchette murale

Codice - Code	Variante - Variant A
30 00 0401 A00	**30 00 0701 A00**
30 02 0401 A00	**30 02 0701 A00**

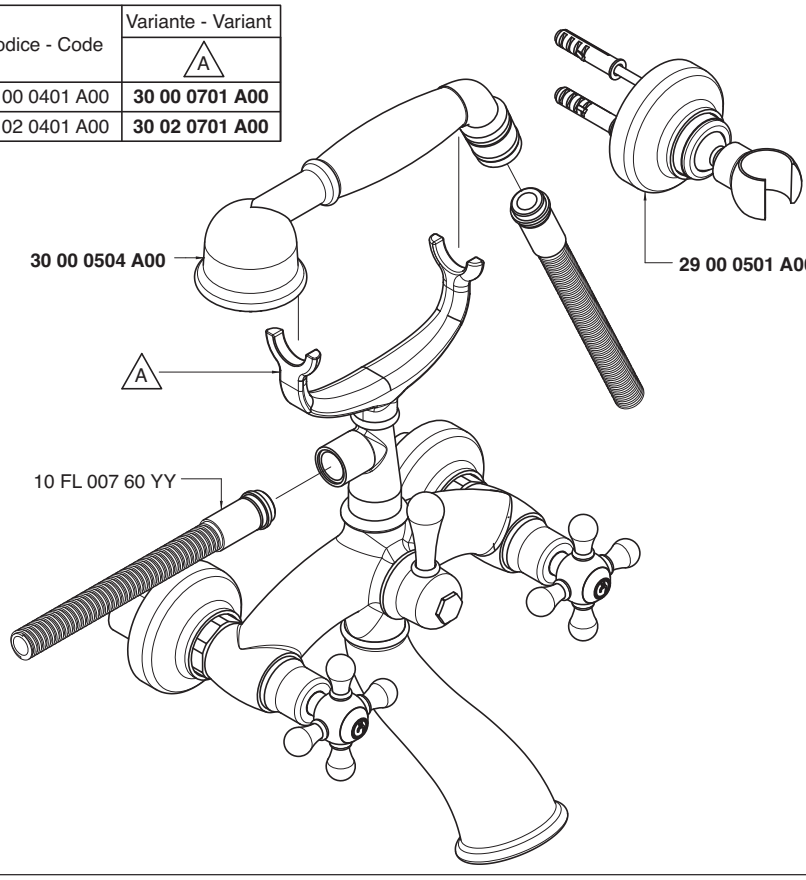

Getto vasca - Bathtub spout
Condizioni di prova - Test conditions
Acqua calda - Hot water: **60±2 °C**
Acqua fredda - Cold water: **20±2 °C**

P [bar]	Q l/min
0,1	
0,2	
0,5	20,0
1,0	28,6
1,5	35,3
2,0	40,8
2,5	45,3
3,0	49,4
3,5	53,4
4,0	56,7
4,5	59,8
5,0	62,4

3000

Vitone tradizionale
Compression valves

Doccetta - Hand shower
Condizioni di prova - Test conditions
Acqua calda - Hot water: **60±2 °C**
Acqua fredda - Cold water: **20±2 °C**

P [bar]	Q l/min
0,1	
0,2	
0,5	7,7
1,0	11,4
1,5	14,2
2,0	16,7
2,5	19,0
3,0	21,0
3,5	23,1
4,0	25,1
4,5	26,9
5,0	28,7

3000

Vitone tradizionale
Compression valves

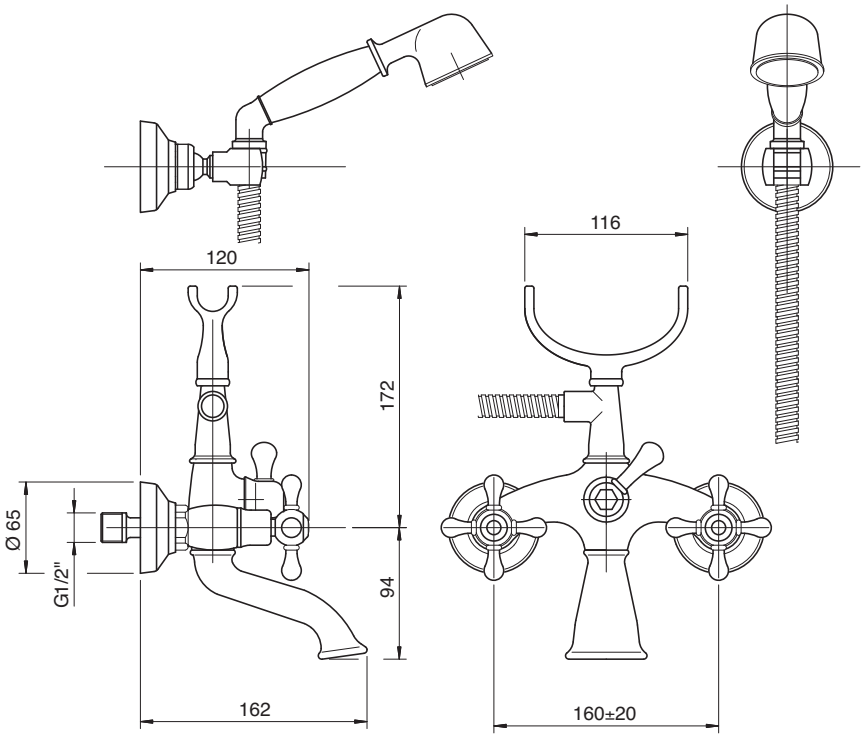

Getto vasca - Bathtub spout
Condizioni di prova - Test conditions
Acqua calda - Hot water: **60±2 °C**
Acqua fredda - Cold water: **20±2 °C**

P [bar]	Q l/min
0,1	
0,2	
0,5	13,7
1,0	19,7
1,5	24,1
2,0	27,9
2,5	30,9
3,0	33,9
3,5	35,9
4,0	39,3
4,5	41,6
5,0	43,7

3002

180°
Vitone ceramico
Ceramic discs

Doccetta - Hand shower
Condizioni di prova - Test conditions
Acqua calda - Hot water: **60±2 °C**
Acqua fredda - Cold water: **20±2 °C**

P [bar]	Q l/min
0,1	
0,2	
0,5	7,7
1,0	11,4
1,5	14,2
2,0	16,7
2,5	19,0
3,0	21,0
3,5	23,1
4,0	25,1
4,5	26,9
5,0	28,7

3002

180°
Vitone ceramico
Ceramic discs

3000 0450 A00
3002 0450 A00

Gruppo vasca esterno su tubi

Wall mounted bathtub set with pipes
Wannenbatterie auf Rohren:
Unidad externa para bañera montada sobre tubos• Mèlangeur bain/douche mural sur tuyaux

Codice - Code	Variante - Variant A
30 00 0450 A00	**30 00 A701 A00**
30 02 0450 A00	**30 02 A701 A00**

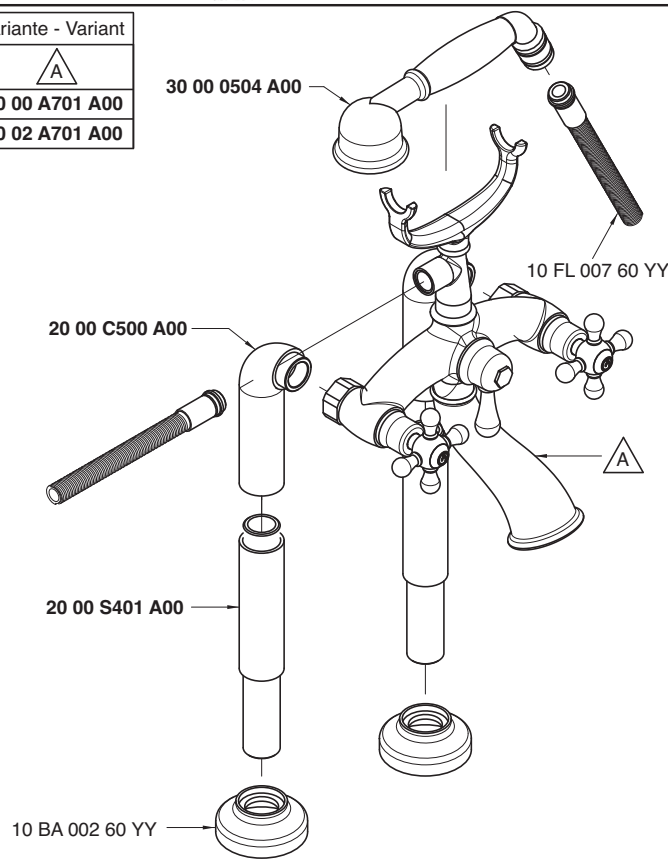

Getto vasca - Bathtub spout
Condizioni di prova - Test conditions
Acqua calda - Hot water: **60±2 °C**
Acqua fredda - Cold water: **20±2 °C**

P [bar]	Q l/min
0,1	
0,2	
0,5	20,0
1,0	28,6
1,5	35,3
2,0	40,8
2,5	45,3
3,0	49,4
3,5	53,4
4,0	56,7
4,5	59,8
5,0	62,4

3000

Vitone tradizionale
Compression valves

Doccetta - Hand shower
Condizioni di prova - Test conditions
Acqua calda - Hot water: **60±2 °C**
Acqua fredda - Cold water: **20±2 °C**

P [bar]	Q l/min
0,1	
0,2	
0,5	7,7
1,0	11,4
1,5	14,2
2,0	16,7
2,5	19,0
3,0	21,0
3,5	23,1
4,0	25,1
4,5	26,9
5,0	28,7

3000

Vitone tradizionale
Compression valves

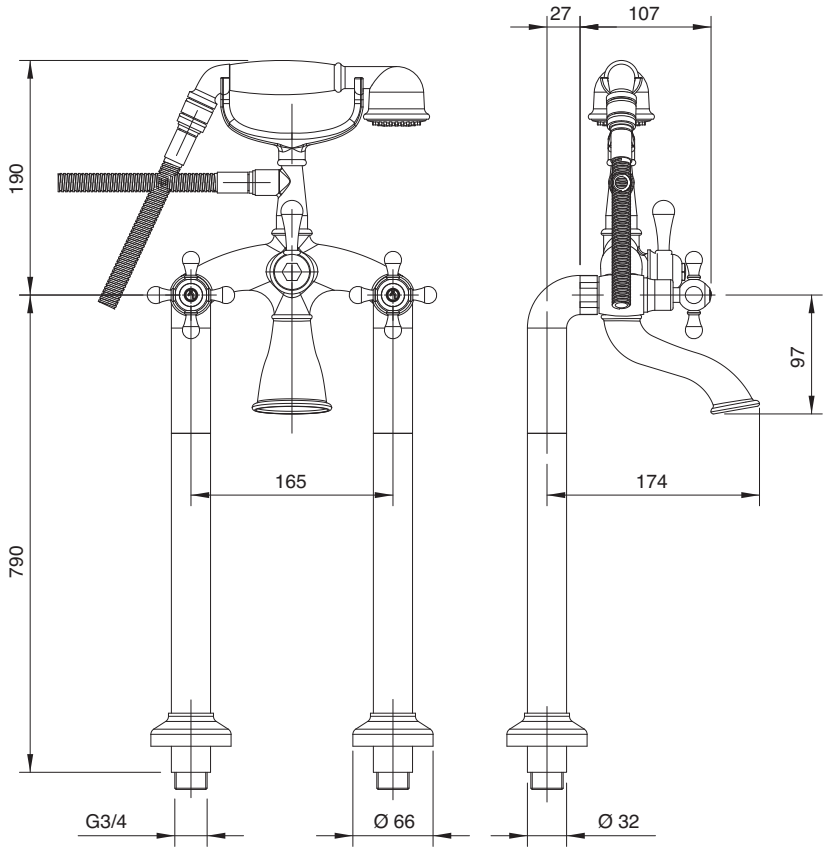

Getto vasca - Bathtub spout
Condizioni di prova - Test conditions
Acqua calda - Hot water: **60±2 °C**
Acqua fredda - Cold water: **20±2 °C**

P [bar]	Q l/min
0,1	
0,2	
0,5	13,7
1,0	19,7
1,5	24,1
2,0	27,9
2,5	30,9
3,0	33,9
3,5	35,9
4,0	39,3
4,5	41,6
5,0	43,7

3002

180°
Vitone ceramico
Ceramic discs

Doccetta - Hand shower
Condizioni di prova - Test conditions
Acqua calda - Hot water: **60±2 °C**
Acqua fredda - Cold water: **20±2 °C**

P [bar]	Q l/min
0,1	
0,2	
0,5	7,7
1,0	11,4
1,5	14,2
2,0	16,7
2,5	19,0
3,0	21,0
3,5	23,1
4,0	25,1
4,5	26,9
5,0	28,7

3002

180°
Vitone ceramico
Ceramic discs

3000 0616 A00
3002 0616 A00

Gruppo esterno vasca e doccia

Wall mtd bathtub and shower
Wannenbatterie mit Kopfdusche
Batería externa bañera y ducha
Mélangeur bain/douche mural

Codice - Code	Variante - Variant A
30 00 0616 A00	**30 00 0704 A00**
30 02 0616 A00	**30 02 0704 A00**

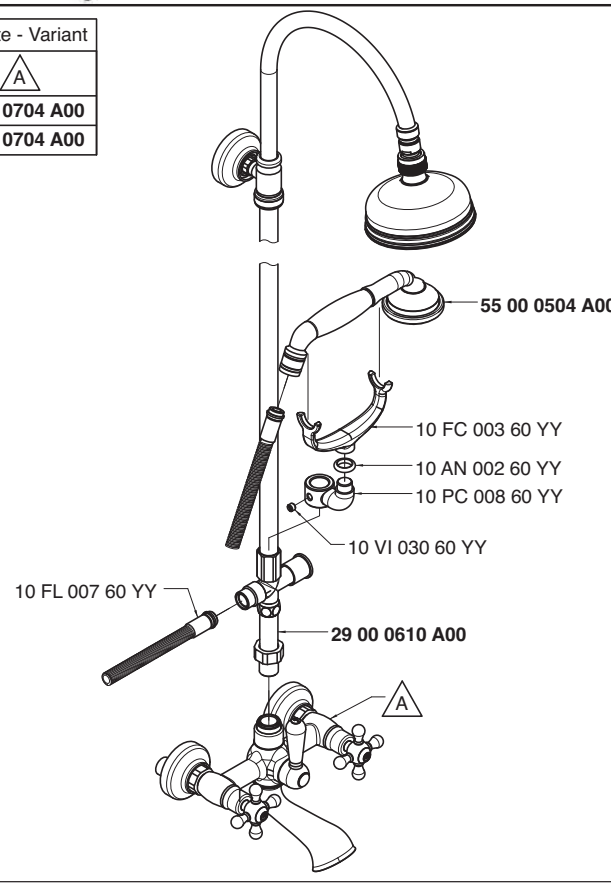

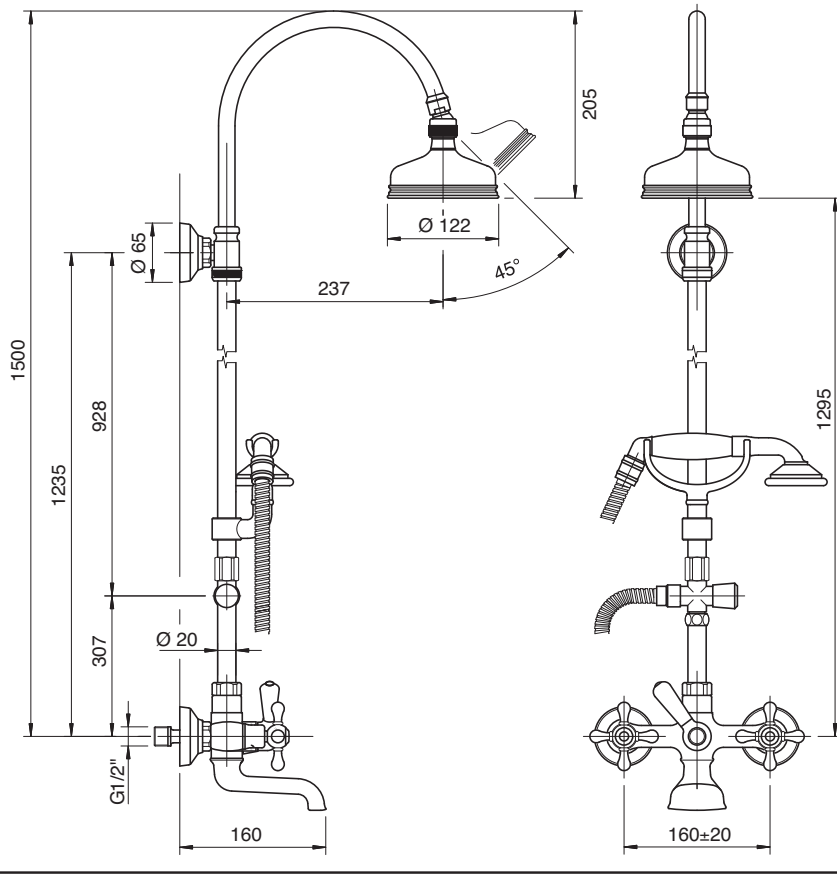

Getto vasca - Bathtub spout
Condizioni di prova - Test conditions
Acqua calda - Hot water: **60±2 °C**
Acqua fredda - Cold water: **20±2 °C**

P [bar]	Q l/min
0,1	
0,2	
0,5	19,8
1,0	28,4
1,5	35,0
2,0	40,6
2,5	45,2
3,0	49,4
3,5	53,3
4,0	56,9
4,5	60,2
5,0	63,3

3000

Vitone tradizionale
Compression valves

Soffione - Shower head
Condizioni di prova - Test conditions
Acqua calda - Hot water: **60±2 °C**
Acqua fredda - Cold water: **20±2 °C**

P [bar]	Q l/min
0,1	
0,2	
0,5	8,0
1,0	11,2
1,5	13,8
2,0	15,9
2,5	17,9
3,0	19,8
3,5	21,4
4,0	22,9
4,5	24,2
5,0	25,6

3000

Vitone tradizionale
Compression valves

Getto vasca - Bathtub spout
Condizioni di prova - Test conditions
Acqua calda - Hot water: **60±2 °C**
Acqua fredda - Cold water: **20±2 °C**

P [bar]	Q l/min
0,1	
0,2	
0,5	17,7
1,0	25,3
1,5	31,1
2,0	36,0
2,5	40,0
3,0	43,8
3,5	47,3
4,0	50,5
4,5	53,3
5,0	56,3

3002

180°
Vitone ceramico
Ceramic discs

Soffione - Shower head
Condizioni di prova - Test conditions
Acqua calda - Hot water: **60±2 °C**
Acqua fredda - Cold water: **20±2 °C**

P [bar]	Q l/min
0,1	
0,2	
0,5	8,0
1,0	11,3
1,5	13,8
2,0	15,9
2,5	17,8
3,0	19,4
3,5	21,0
4,0	22,4
4,5	23,8
5,0	25,1

3002

180°
Vitone ceramico
Ceramic discs

3000 N616 A00
3002 N616 A00

Gruppo esterno vasca e doccia

Wall mtd bathtub and shower set
Wannen- und Brausebatterie Wandmont.
Batería externa bañera y ducha
Mélangeur bain/douche mural

Codice - Code	Variante - Variant A
30 00 N616 A00	**30 00 0704 A00**
30 02 N616 A00	**30 02 0704 A00**

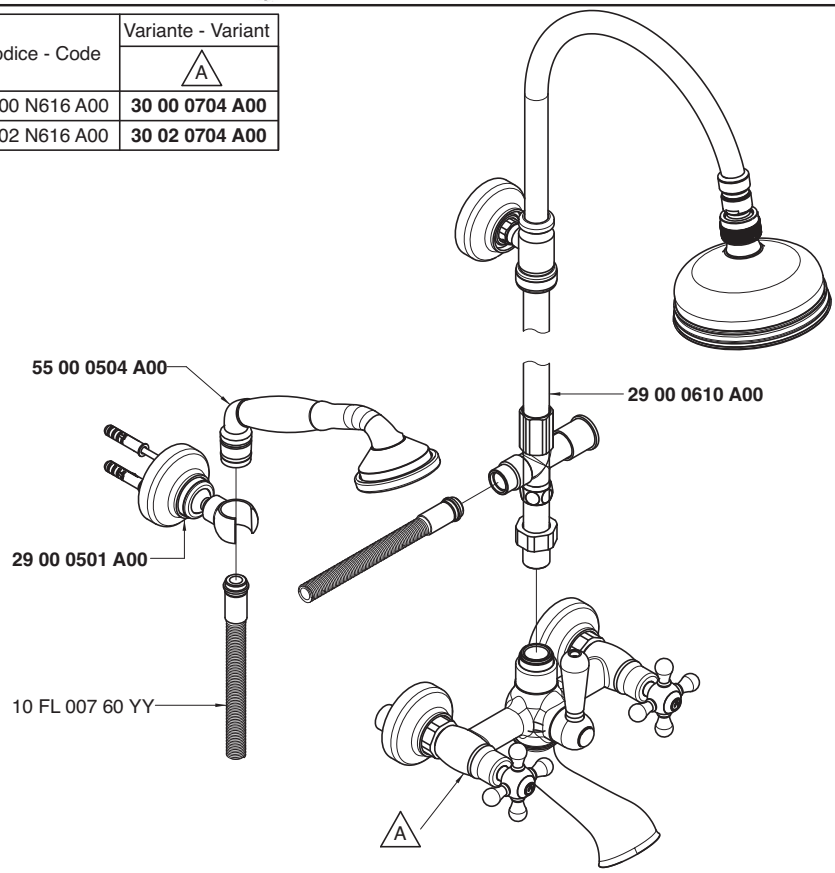

Getto vasca - Bathtub spout

Condizioni di prova - Test conditions
Acqua calda - Hot water: **60±2 °C**
Acqua fredda - Cold water: **20±2 °C**

P [bar]	Q l/min
0,1	
0,2	
0,5	19,8
1,0	28,4
1,5	35,0
2,0	40,6
2,5	45,2
3,0	49,4
3,5	53,3
4,0	56,9
4,5	60,2
5,0	63,3

3000

Vitone tradizionale
Compression valves

Soffione - Shower head

Condizioni di prova - Test conditions
Acqua calda - Hot water: **60±2 °C**
Acqua fredda - Cold water: **20±2 °C**

P [bar]	Q l/min
0,1	
0,2	
0,5	8,0
1,0	11,2
1,5	13,8
2,0	15,9
2,5	17,9
3,0	19,8
3,5	21,4
4,0	22,9
4,5	24,2
5,0	25,6

3000

Vitone tradizionale
Compression valves

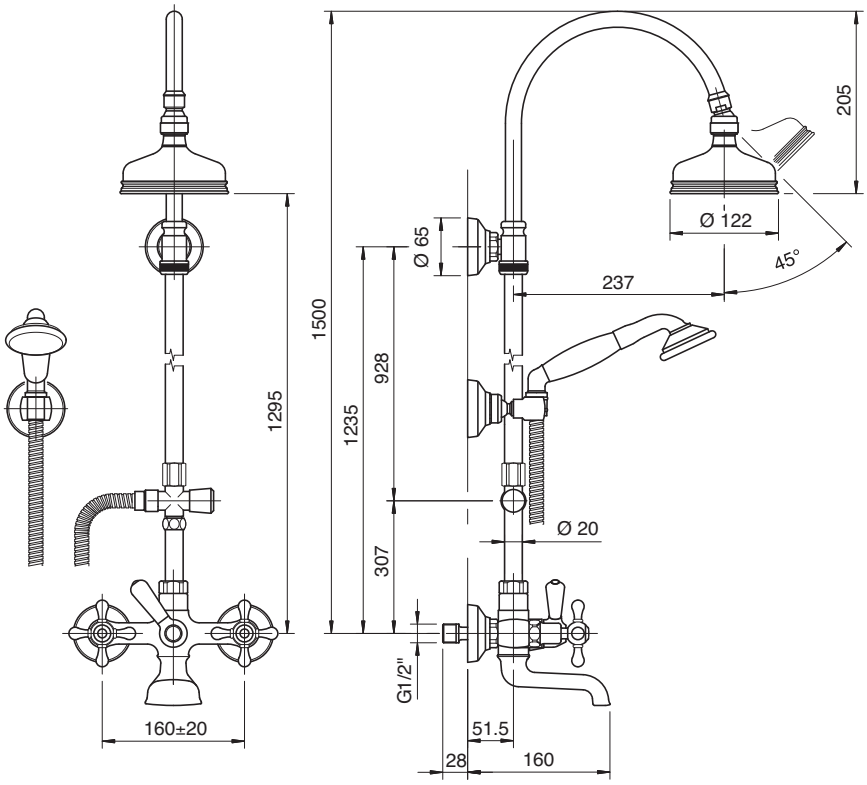

Getto vasca - Bathtub spout

Condizioni di prova - Test conditions
Acqua calda - Hot water: **60±2 °C**
Acqua fredda - Cold water: **20±2 °C**

P [bar]	Q l/min
0,1	
0,2	
0,5	17,7
1,0	25,3
1,5	31,1
2,0	36,0
2,5	40,0
3,0	43,8
3,5	47,3
4,0	50,5
4,5	53,3
5,0	56,3

3002

180°
Vitone ceramico
Ceramic discs

Soffione - Shower head

Condizioni di prova - Test conditions
Acqua calda - Hot water: **60±2 °C**
Acqua fredda - Cold water: **20±2 °C**

P [bar]	Q l/min
0,1	
0,2	
0,5	8,0
1,0	11,3
1,5	13,8
2,0	15,9
2,5	17,8
3,0	19,4
3,5	21,0
4,0	22,4
4,5	23,8
5,0	25,1

3002

180°
Vitone ceramico
Ceramic discs

3000 N608 A00
3002 N608 A00

Gruppo doccia esterno

Wall mtd shower set
Brausebatterie Wandmont.
Batería de ducha externa
Mélangeur douche mural

Codice - Code	Variante - Variant A
30 00 N608 A00	**30 00 0703 A00**
30 02 N608 A00	**30 02 0703 A00**

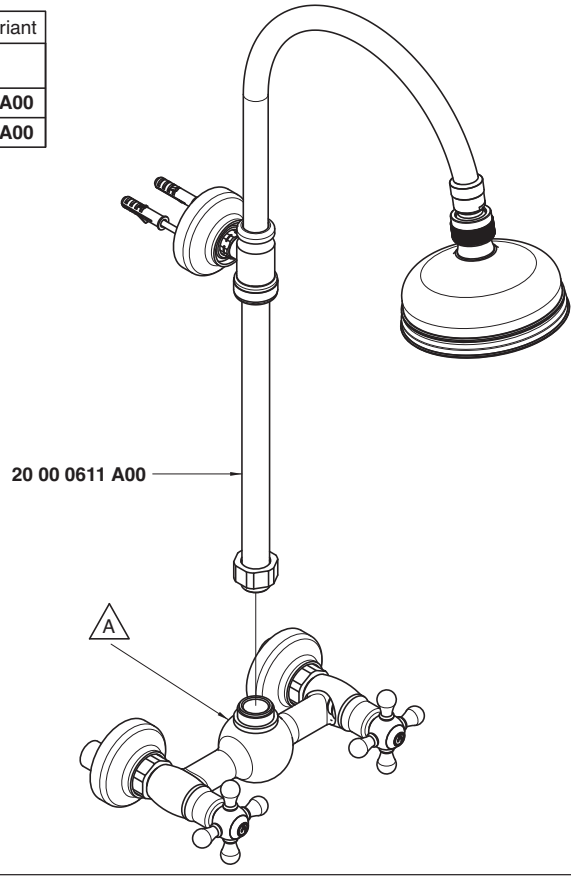

Condizioni di prova - Test conditions
Acqua calda - Hot water: **60±2 °C**
Acqua fredda - Cold water: **20±2 °C**

P [bar]	Q l/min
0,1	
0,2	
0,5	15,3
1,0	21,7
1,5	26,4
2,0	30,5
2,5	34,0
3,0	37,2
3,5	40,2
4,0	42,8
4,5	45,6
5,0	47,8

3000

Vitone tradizionale
Compression valves

Condizioni di prova - Test conditions
Acqua calda - Hot water: **60±2 °C**
Acqua fredda - Cold water: **20±2 °C**

P [bar]	Q l/min
0,1	
0,2	
0,5	14,3
1,0	20,2
1,5	24,7
2,0	28,4
2,5	31,7
3,0	34,6
3,5	37,5
4,0	40,0
4,5	42,4
5,0	44,7

3002

180°
Vitone ceramico
Ceramic discs

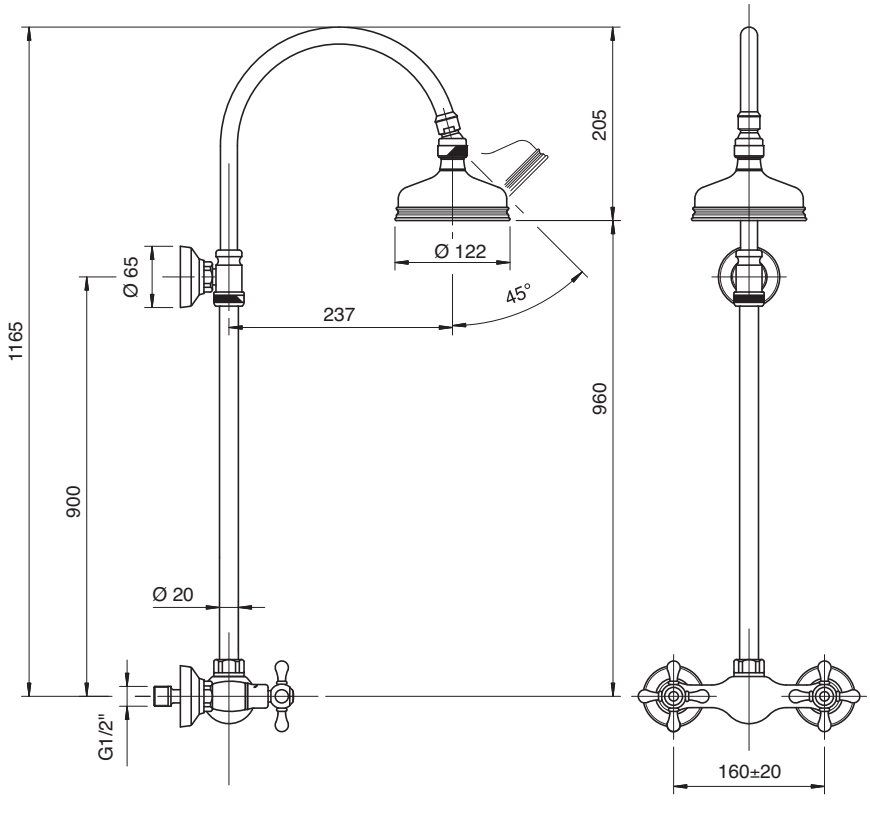

3000 N609 A00
3002 N609 A00

Gruppo doccia esterno con flessibile e doccetta

Wall mtd shower set w/flexible pipe and hand shower
Brausebatterie Wandmont. mit Brauseschlauch und Handbrause
Batería ducha externa con flexible y ducha de mano
Mélangeur douche mural avec fixation douchette murale

Codice - Code	Variante - Variant A
30 00 N609 A00	**30 00 0706 A00**
30 02 N609 A00	**30 02 0706 A00**

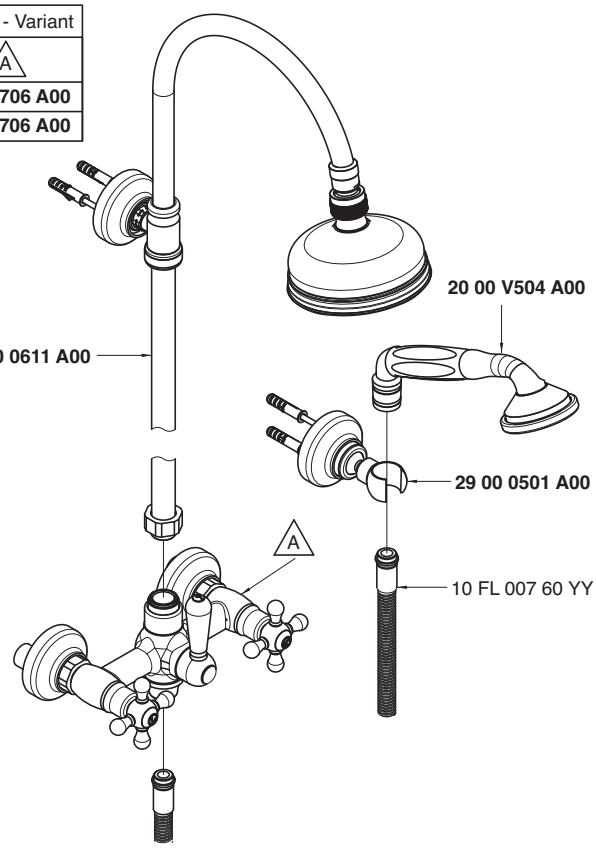

Soffione doccia - Shower head
Condizioni di prova - Test conditions
Acqua calda - Hot water: **60±2 °C**
Acqua fredda - Cold water: **20±2 °C**

P [bar]	Q l/min
0,1	
0,2	
0,5	13,2
1,0	18,7
1,5	23,0
2,0	26,6
2,5	29,7
3,0	32,5
3,5	35,2
4,0	37,6
4,5	39,7
5,0	42,0

3000

Vitone tradizionale
Compression valves

Doccetta - Hand shower
Condizioni di prova - Test conditions
Acqua calda - Hot water: **60±2 °C**
Acqua fredda - Cold water: **20±2 °C**

P [bar]	Q l/min
0,1	
0,2	
0,5	7,0
1,0	10,1
1,5	12,6
2,0	14,7
2,5	16,6
3,0	18,3
3,5	20,3
4,0	21,8
4,5	23,3
5,0	24,7

3000

Vitone tradizionale
Compression valves

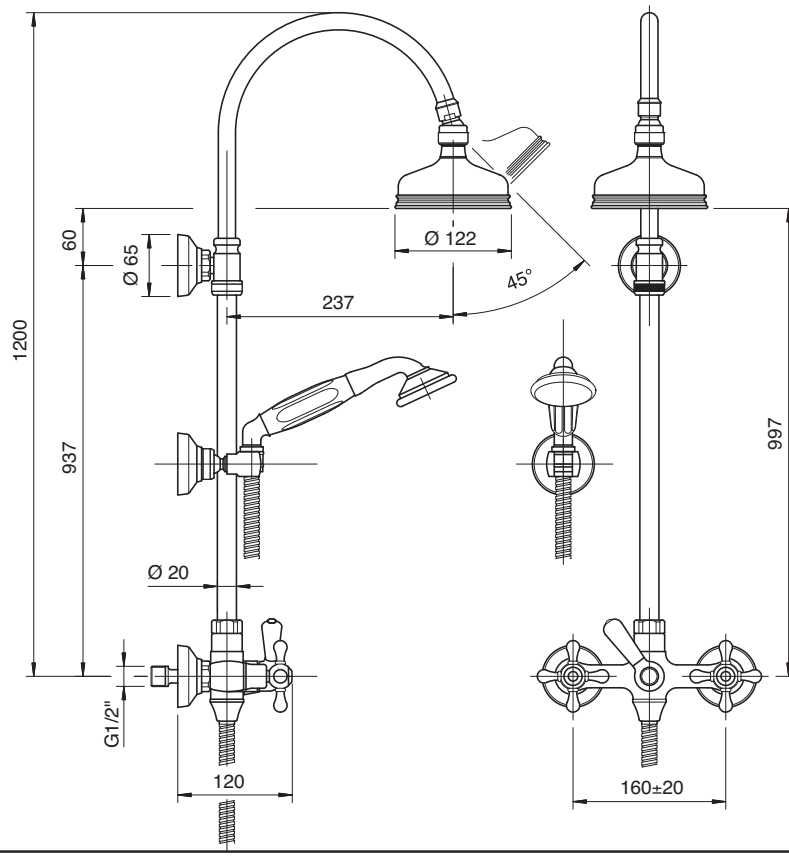

Soffione doccia - Shower head
Condizioni di prova - Test conditions
Acqua calda - Hot water: **60±2 °C**
Acqua fredda - Cold water: **20±2 °C**

P [bar]	Q l/min
0,1	
0,2	
0,5	13,0
1,0	17,5
1,5	21,5
2,0	25,0
2,5	27,8
3,0	30,6
3,5	33,2
4,0	35,3
4,5	37,6
5,0	39,3

3002

180°
Vitone ceramico
Ceramic discs

Doccetta - Hand shower
Condizioni di prova - Test conditions
Acqua calda - Hot water: **60±2 °C**
Acqua fredda - Cold water: **20±2 °C**

P [bar]	Q l/min
0,1	
0,2	
0,5	6,9
1,0	9,8
1,5	12,3
2,0	14,3
2,5	16,2
3,0	17,9
3,5	19,4
4,0	20,9
4,5	22,4
5,0	23,7

3002

180°
Vitone ceramico
Ceramic discs

3000 R606 A00
3002 R606 A00

Gruppo doccia esterno

Wall mtd shower set
Brausebatterie Wandmont.
Batería de ducha externa
Mélangeur douche mural

Codice - Code	Variante - Variant A
30 00 R606 A00	**30 00 0702 A00**
30 02 R606 A00	**30 02 0702 A00**

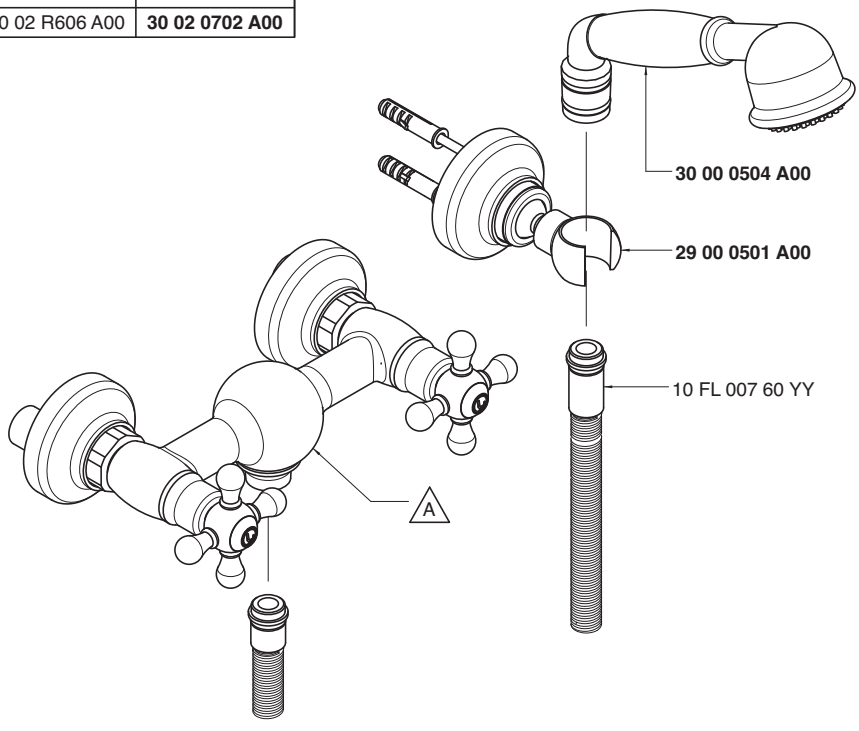

Condizioni di prova - Test conditions
Acqua calda - Hot water: **60±2 °C**
Acqua fredda - Cold water: **20±2 °C**

P [bar]	Q l/min
0,1	
0,2	
0,5	6,8
1,0	10,0
1,5	12,0
2,0	14,1
2,5	15,9
3,0	17,7
3,5	19,3
4,0	21,0
4,5	22,5
5,0	23,7

3000

Vitone tradizionale
Compression valves

Condizioni di prova - Test conditions
Acqua calda - Hot water: **60±2 °C**
Acqua fredda - Cold water: **20±2 °C**

P [bar]	Q l/min
0,1	
0,2	
0,5	6,6
1	9,56
1,5	11,9
2	14,0
2,5	15,8
3	17,5
3,5	19,2
4	20,7
4,5	22,4
5	23,9

3002

180°
Vitone ceramico
Ceramic discs

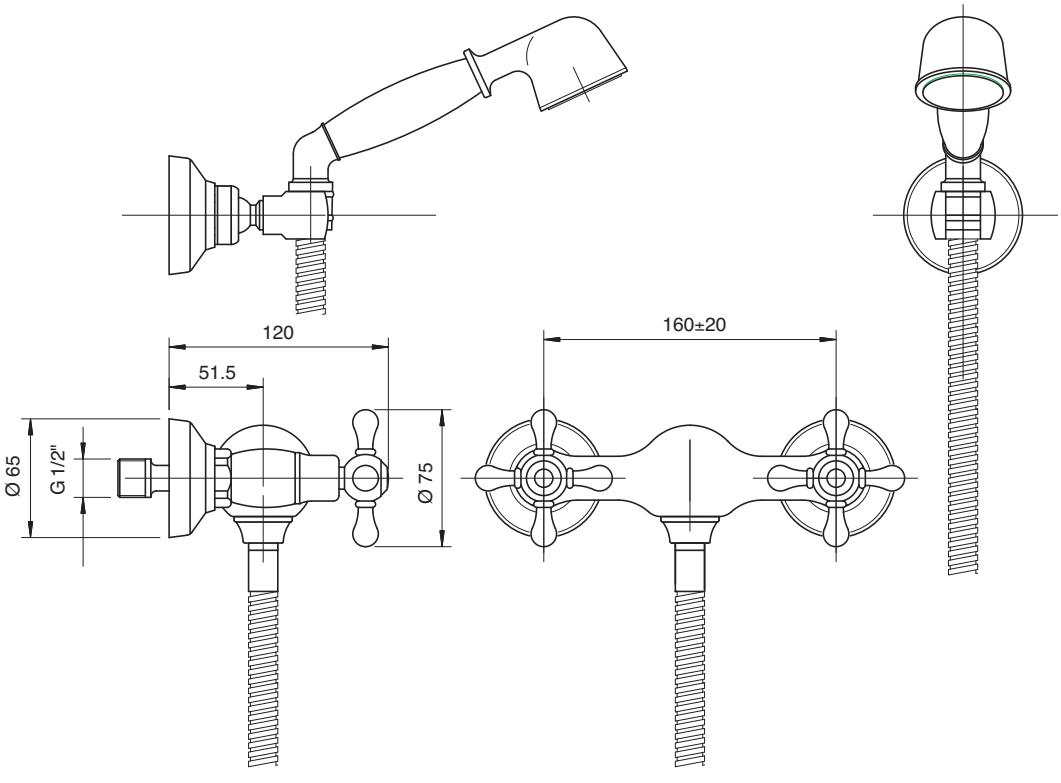

3000 1530 A00

Gruppo termostatico esterno a due docce con deviatore

Wall mtd thermostatic shower set with shower head and diverter
Wandmontierte Brausebatterie mit Brausekopf und Umsteller
Grupo termostatico externo dos duchas con plato y inversor
Mélangeur bain/douche mural thermostatique avec pomme de douche et inverseur

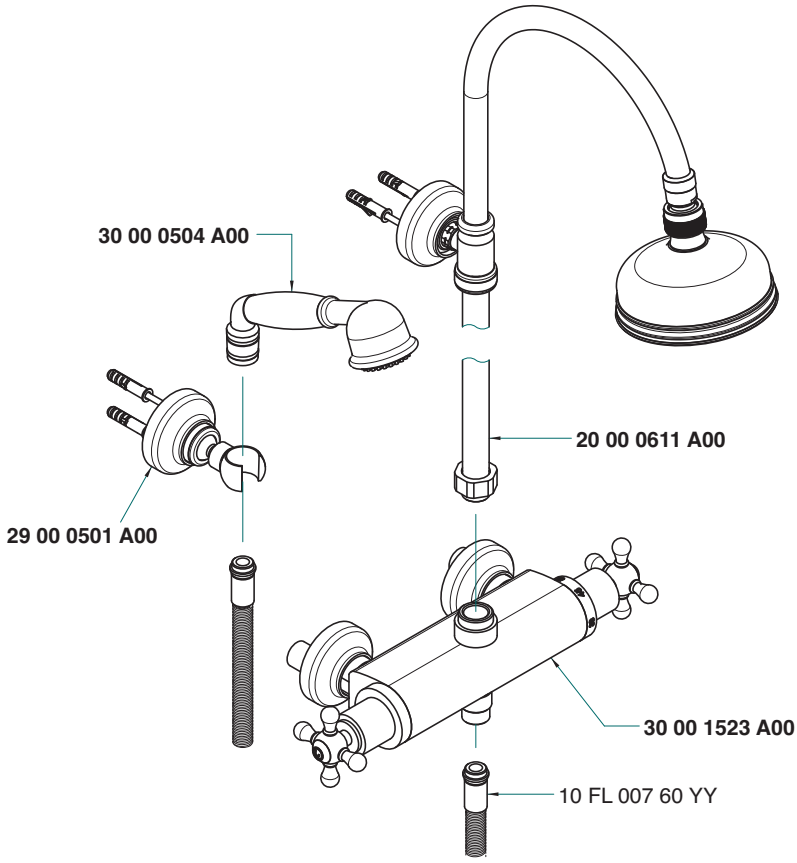

Soffione doccia - Shower head
Condizioni di prova - Test conditions
Acqua calda - Hot water: **60±2 °C**
Acqua fredda - Cold water: **20±2 °C**

P [bar]	Q l/min
0,1	
0,2	
0,5	11,0
1,0	15,0
1,5	18,2
2,0	21,2
2,5	24,3
3,0	26,4
3,5	28,1
4,0	29,3
4,5	31,9
5,0	33,0

Doccetta - Hand shower
Condizioni di prova - Test conditions
Acqua calda - Hot water: **60±2 °C**
Acqua fredda - Cold water: **20±2 °C**

P [bar]	Q l/min
0,1	
0,2	
0,5	7,0
1,0	10,0
1,5	12,4
2,0	14,4
2,5	16,3
3,0	17,9
3,5	19,7
4,0	21,2
4,5	22,7
5,0	23,9

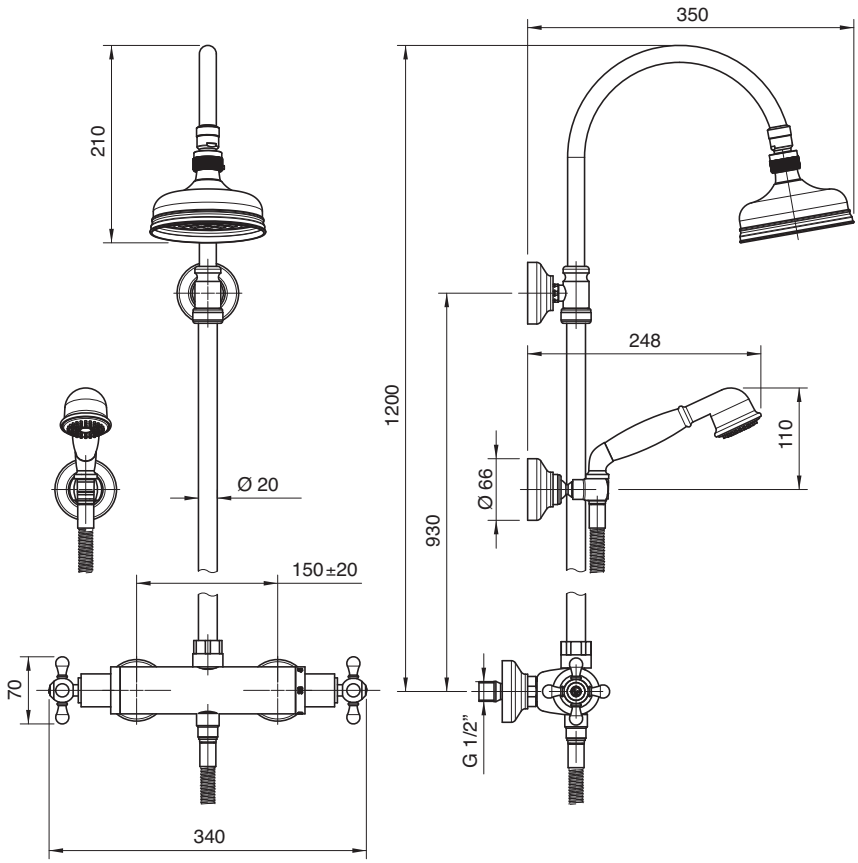

3000 1538 A00

Gruppo termostatico esterno

Wall mtd thermostatic shower set with shower head
Wandmontierte Brausebatterie mit Brausekopf
Grupo termostatico externo ducha con plato
Mélangeur douche mural thermostatique avec pomme

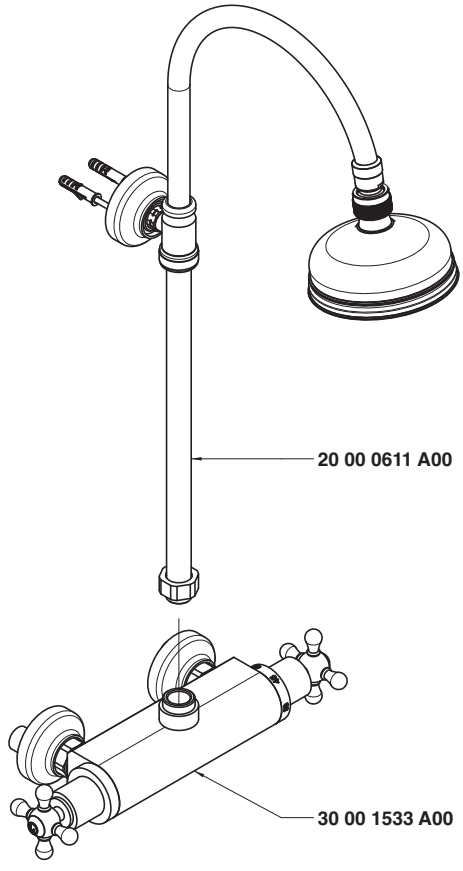

Condizioni di prova - Test conditions

Acqua calda - Hot water: **60±2 °C**
Acqua fredda - Cold water: **20±2 °C**

P [bar]	Q l/min
0,1	
0,2	
0,5	10,9
1,0	14,9
1,5	18,1
2,0	21,0
2,5	24,0
3,0	26,1
3,5	28,0
4,0	29,1
4,5	31,5
5,0	32,5

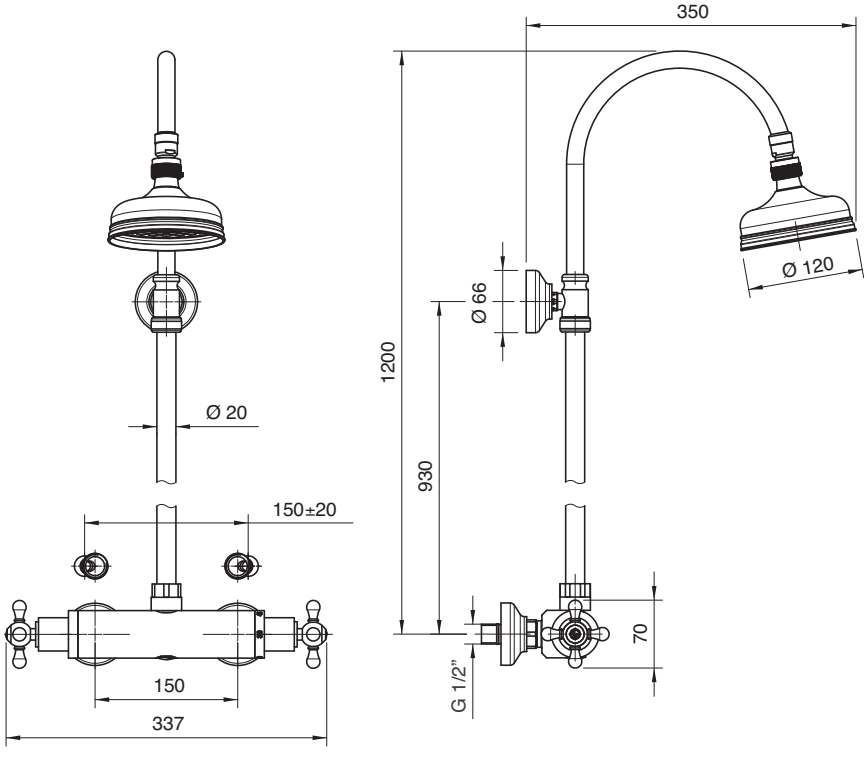

3000 1535 A00

Gruppo termostatico esterno - solo corpo

Thermostatic shower mixer - body only
Thermostatische Duschenmischer - Körper
Mezcolador termostatico ducha externo
Mitigeur douche thermostatique - corps seule

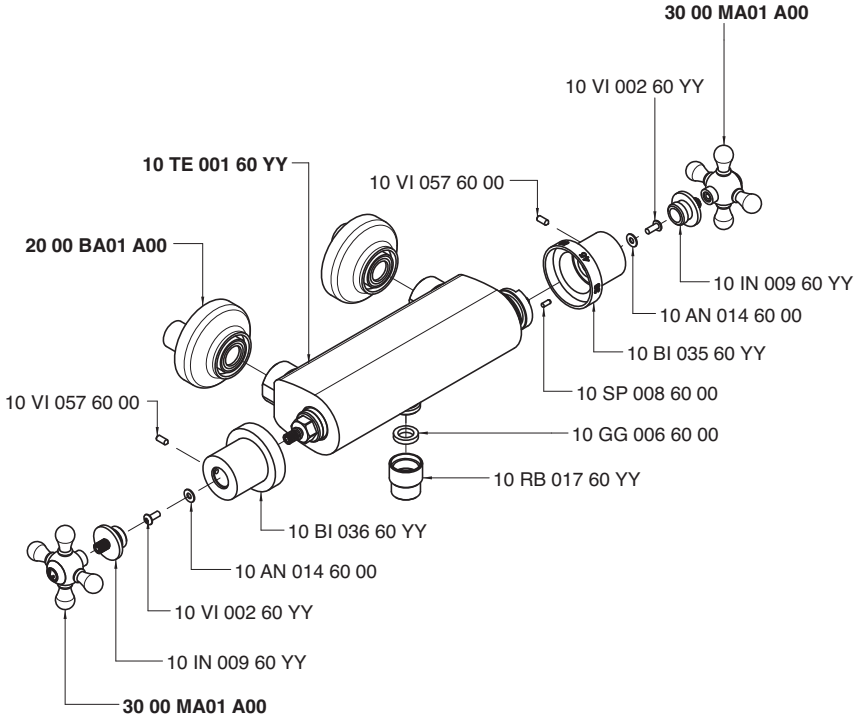

Condizioni di prova - Test conditions

Acqua calda - Hot water: **60±2 °C**
Acqua fredda - Cold water: **20±2 °C**

P [bar]	Q l/min
0,10	
0,20	
0,50	11,20
1,00	15,50
1,50	18,60
2,00	21,50
2,50	24,50
3,00	26,50
3,50	28,50
4,00	30,00
4,50	32,00
5,00	33,50

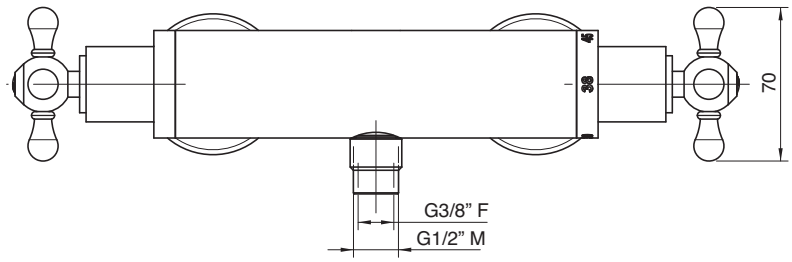

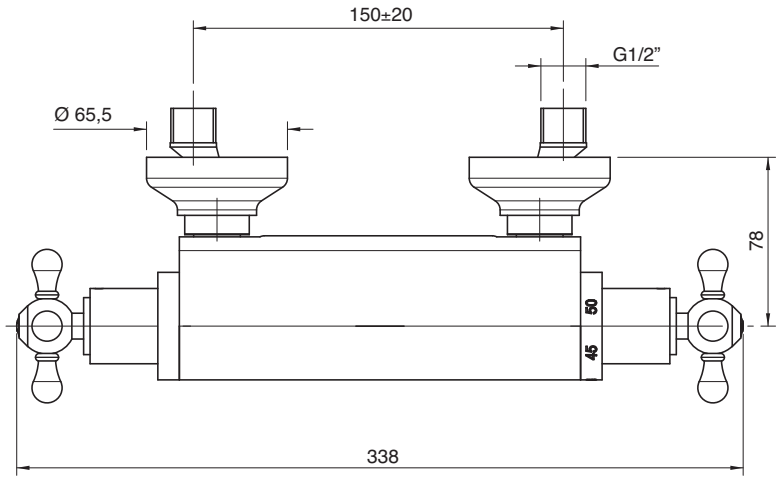

3000 1516 A00

Termostatico da incasso - completo

Built-in thermostatic unit
Thermostatische Up-Brausemischer Gruppe
Grupo termostatico empotrado
Group mitigeur thermostatique

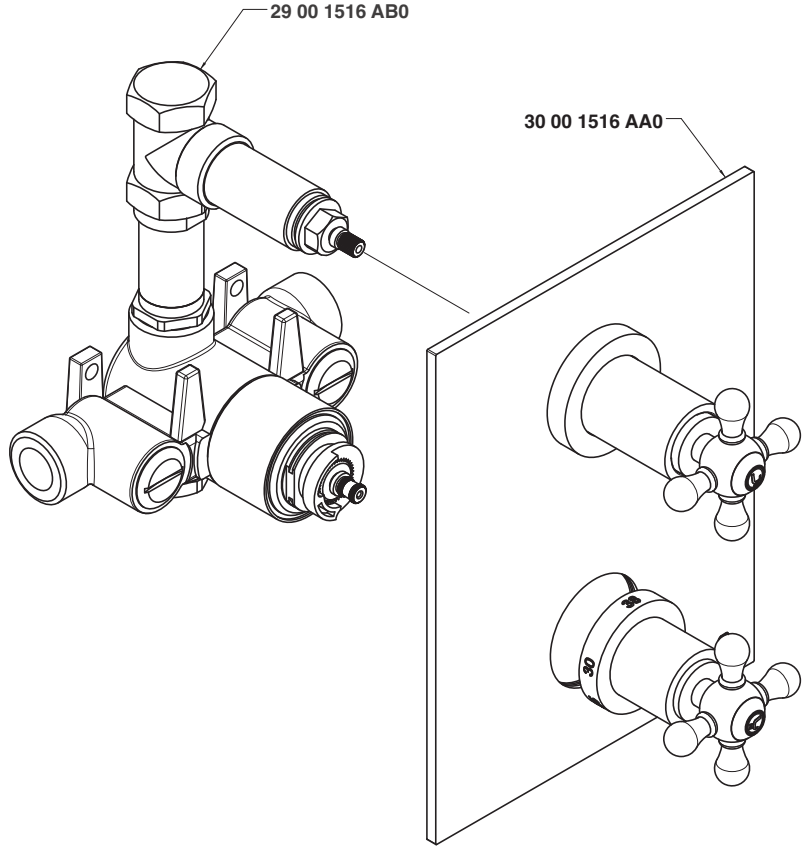

Condizioni di prova - Test conditions

Acqua calda - Hot water: **60±2 °C**
Acqua fredda - Cold water: **20±2 °C**

P [bar]	Q l/min
0,10	
0,20	
0,50	14,10
1,00	20,10
1,50	24,83
2,00	28,70
2,50	31,80
3,00	34,70
3,50	37,20
4,00	39,84
4,50	41,80
5,00	43,70

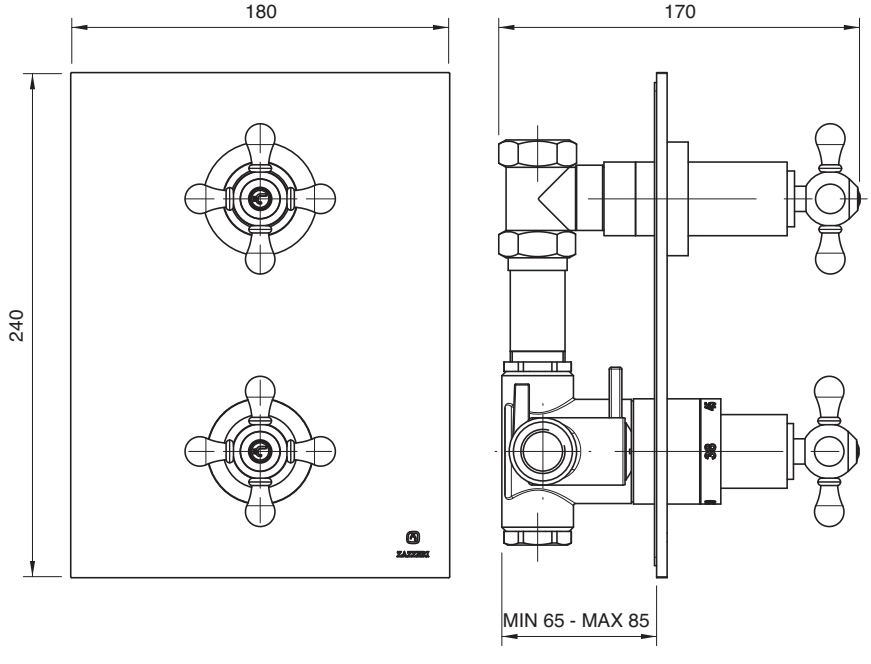

3000 1515 A00

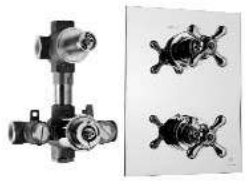

Termostatico da incasso con deviatore - completo

Built-in thermostatic unit with diverter
Thermostatische Up-Brausemischer Gruppe mit Umsteller
Grupo termostatico empotrado con inversor
Group mitigeur thermostatique avec inverseur

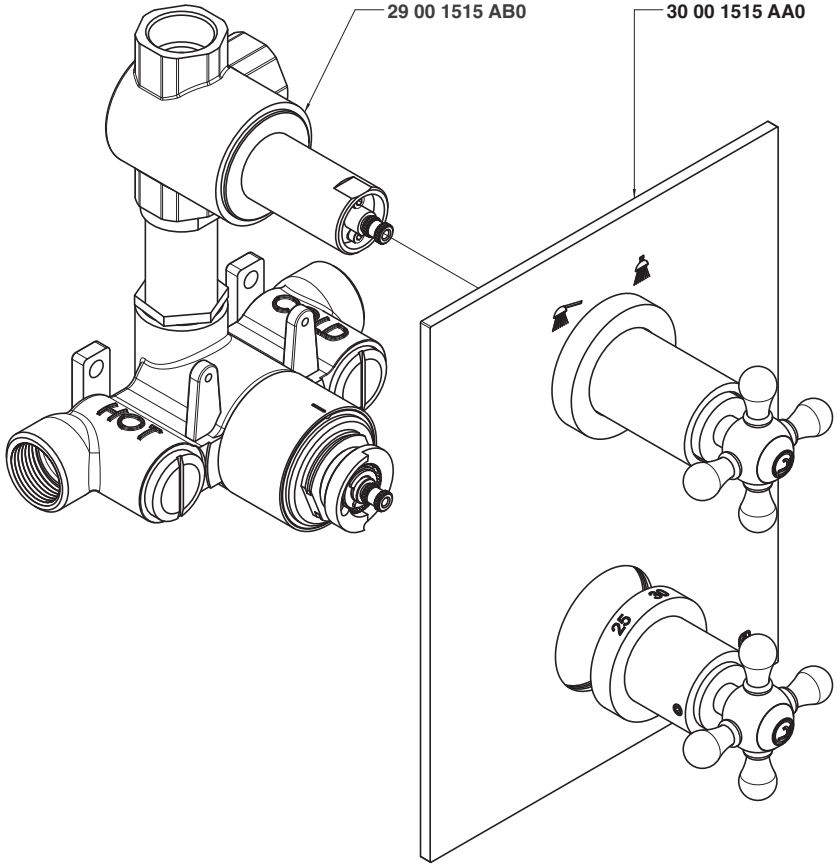

Condizioni di prova - Test conditions

Acqua calda - Hot water: **60±2 °C**
Acqua fredda - Cold water: **20±2 °C**

P [bar]	Q l/min
0,10	
0,20	
0,50	13,38
1,00	18,89
1,50	22,56
2,00	26,12
2,50	28,82
3,00	30,80
3,50	23,34
4,00	33,00
4,50	27,33
5,00	30,23

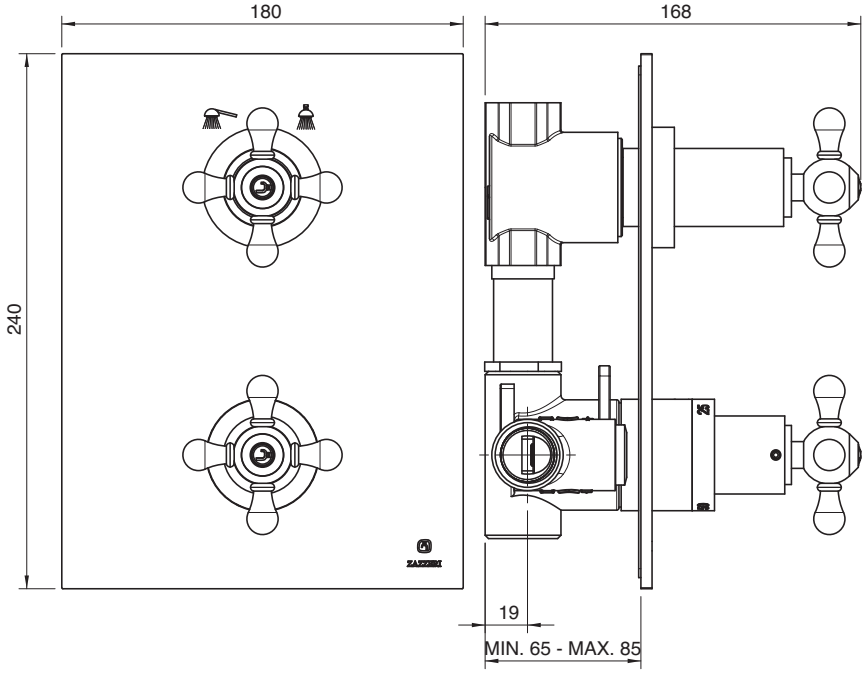

3000 0405 A00

Deviatore incasso 4 vie- completo

Built-in diverter, complete
Umsteller UP-Mont. komplett
Inversor empotrado completo
Inverseur à encastrer, complet

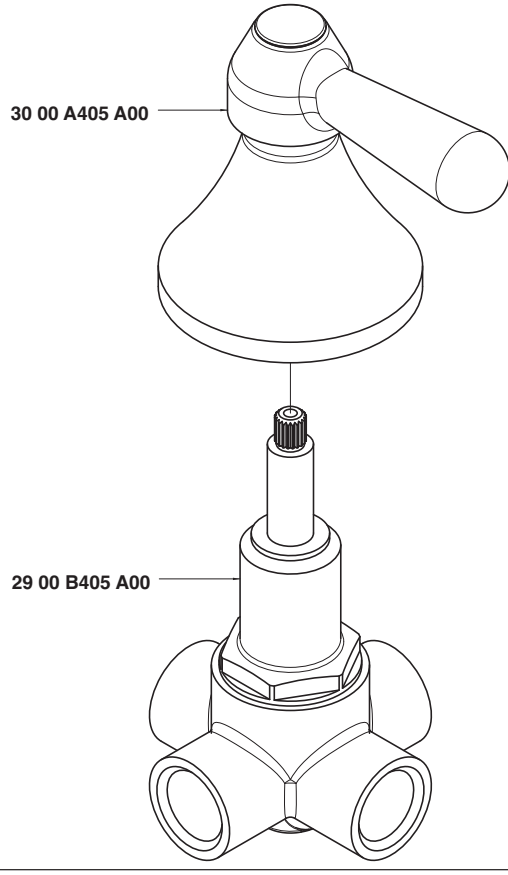

Getto vasca - Bathtub spout
Condizioni di prova - Test conditions

Acqua calda - Hot water: **60±2 °C**
Acqua fredda - Cold water: **20±2 °C**

P [bar]	Q l/min
0,10	
0,20	
0,50	13,10
1,00	18,60
1,50	22,90
2,00	26,60
2,50	29,70
3,00	32,70
3,50	35,40
4,00	37,90
4,50	40,20
5,00	42,60

Doccetta - Hand shower
Condizioni di prova - Test conditions

Acqua calda - Hot water: **60±2 °C**
Acqua fredda - Cold water: **20±2 °C**

P [bar]	Q l/min
0,10	
0,20	
0,50	6,88
1,00	9,74
1,50	12,00
2,00	14,10
2,50	15,80
3,00	17,40
3,50	18,70
4,00	19,90
4,50	20,90
5,00	21,90

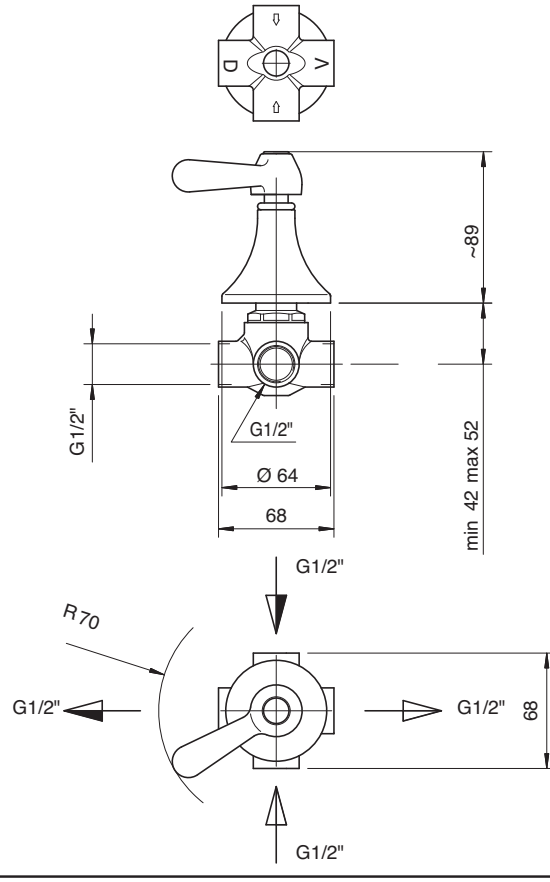

3000 V405 A00

Deviatore incasso 5 vie - completo

Built-in diverter, complete
Umsteller UP-Mont. komplett
Inversor empotrado completo
Inverseur à encastrer, complet

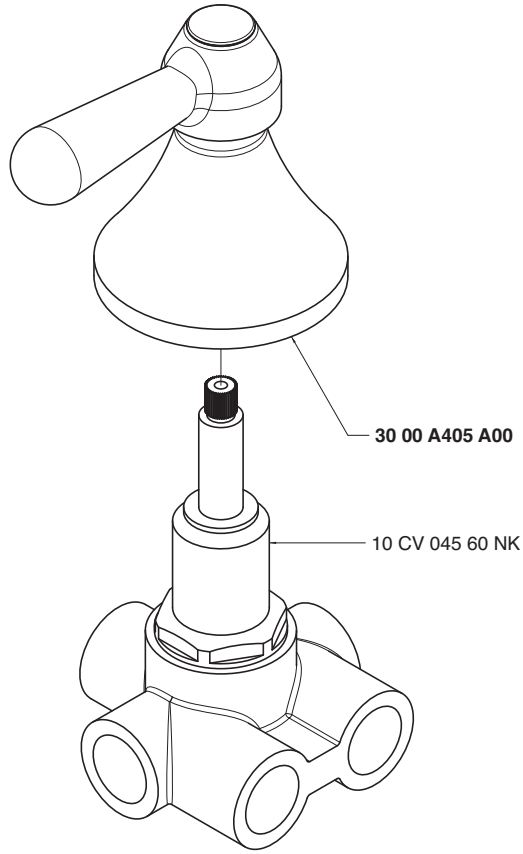

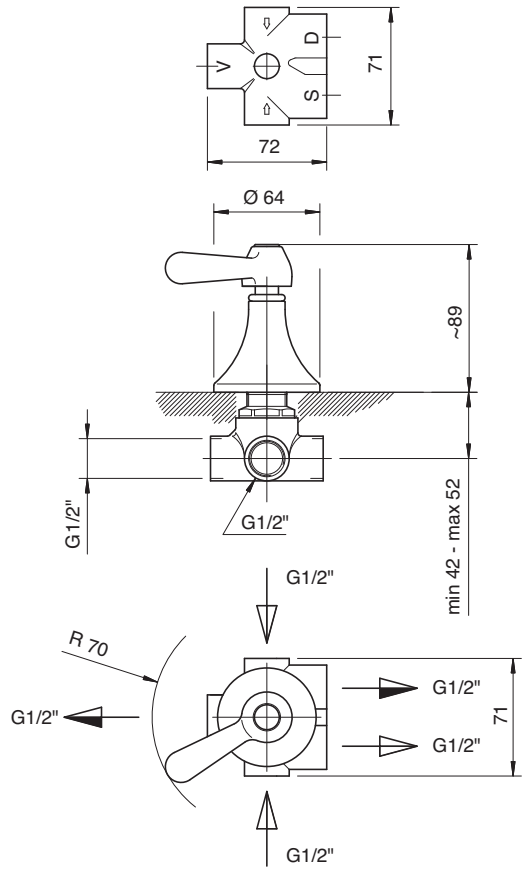

Getto vasca - Bathtub spout

Condizioni di prova - Test conditions

Acqua calda - Hot water: **60±2 °C**
Acqua fredda - Cold water: **20±2 °C**

P [bar]	Q l/min
0,10	
0,20	
0,50	11,85
1,00	17,22
1,50	21,28
2,00	24,91
2,50	28,09
3,00	30,70
3,50	33,35
4,00	35,60
4,50	37,80
5,00	39,74

Soffione doccia - Shower head

Condizioni di prova - Test conditions

Acqua calda - Hot water: **60±2 °C**
Acqua fredda - Cold water: **20±2 °C**

P [bar]	Q l/min
0,10	
0,20	
0,50	7,18
1,00	10,22
1,50	12,53
2,00	14,12
2,50	15,39
3,00	16,53
3,50	17,66
4,00	18,65
4,50	19,67
5,00	20,53

Doccetta - Hand shower

Condizioni di prova - Test conditions

Acqua calda - Hot water: **60±2 °C**
Acqua fredda - Cold water: **20±2 °C**

P [bar]	Q l/min
0,10	
0,20	
0,50	7,54
1,00	10,64
1,50	12,96
2,00	15,08
2,50	16,67
3,00	17,90
3,50	18,99
4,00	20,03
4,50	21,00
5,00	21,99

3000 0406 A00
3002 0406 A00

Rubinetto incasso 1/2" - completo

Built-in tap, complete
UP-Ventil 1/2" komplett
Grifo empotrado completo
Robinet à encastrer, complet

Codice - Code	Variante - Variant A
30 00 0406 A00	**2900 B406 A00**
30 02 0406 A00	**2900 B406 AC0**

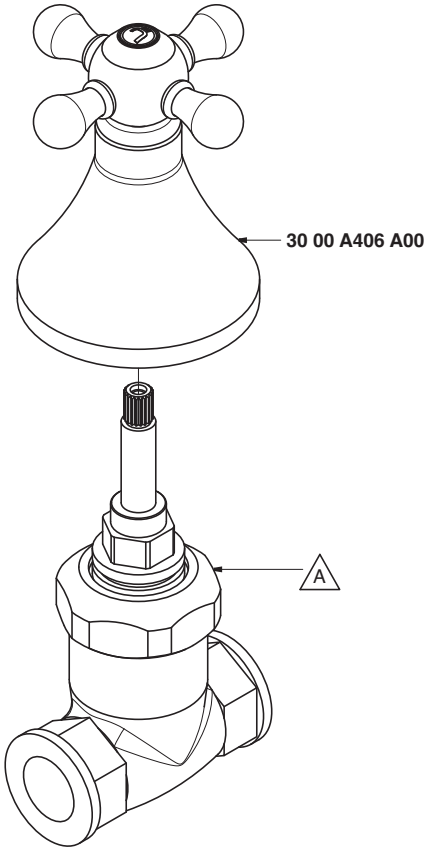

Condizioni di prova - Test conditions
Acqua calda - Hot water: **60±2 °C**
Acqua fredda - Cold water: **20±2 °C**

P [bar]	Q l/min
0,10	
0,20	
0,50	13,80
1,00	19,60
1,50	24,00
2,00	27,80
2,50	31,10
3,00	34,10
3,50	36,90
4,00	39,50
4,50	41,80
5,00	44,20

3000

Vitone tradizionale
Compression valves

Condizioni di prova - Test conditions
Acqua calda - Hot water: **60±2 °C**
Acqua fredda - Cold water: **20±2 °C**

P [bar]	Q l/min
0,10	
0,20	
0,50	11,50
1,00	16,20
1,50	19,80
2,00	22,90
2,50	25,60
3,00	28,00
3,50	30,20
4,00	32,30
4,50	34,20
5,00	36,30

3002

180°
Vitone ceramico
Ceramic discs

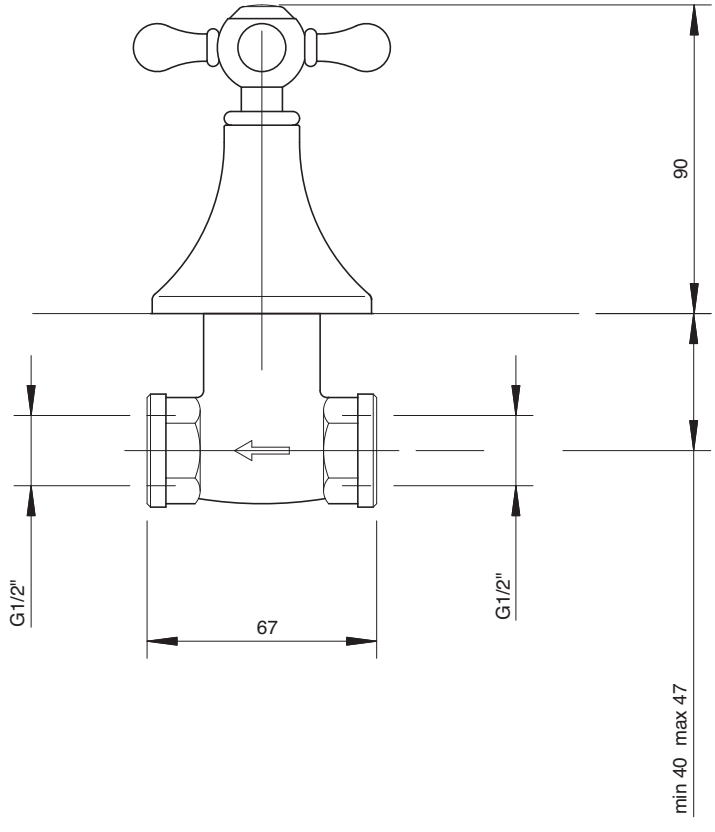

3000 0419 A00

Doccia con asta saliscendi

Shower set w. sliding bar
Duschgarn. m. Gleitstange
Ducha con barra corredera
Garniture douche avec barre coulissante

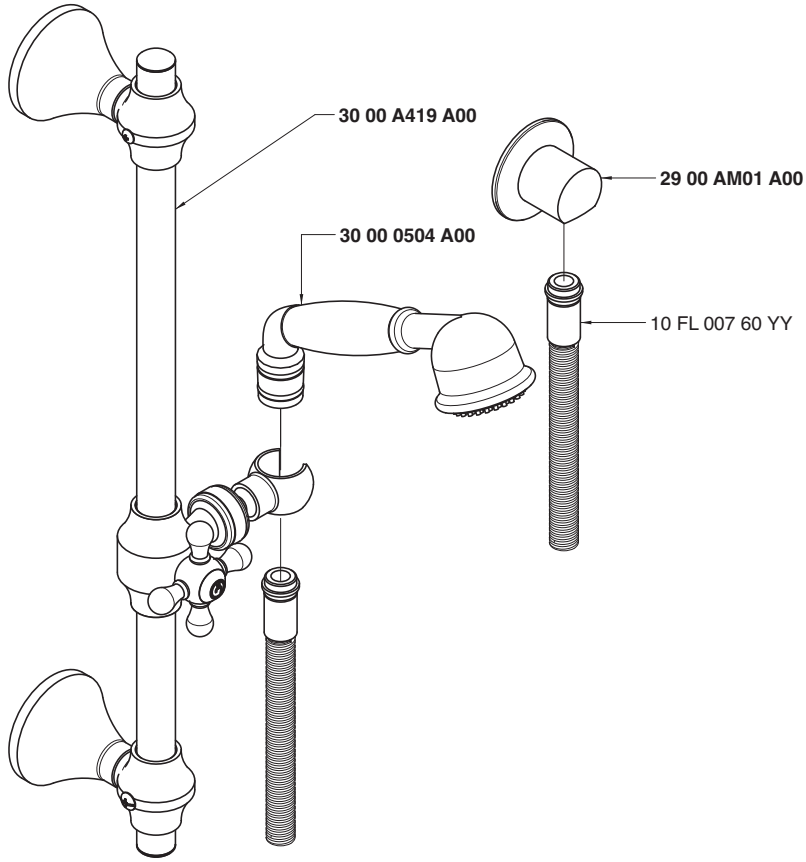

Condizioni di prova - Test conditions

Acqua calda - Hot water: **60±2 °C**
Acqua fredda - Cold water: **20±2 °C**

P [bar]	Q l/min
0,1	
0,2	
0,5	7,0
1,0	10,5
1,5	13,2
2,0	15,0
2,5	17,0
3,0	18,9
3,5	21,0
4,0	23,1
4,5	24,4
5,0	26,1

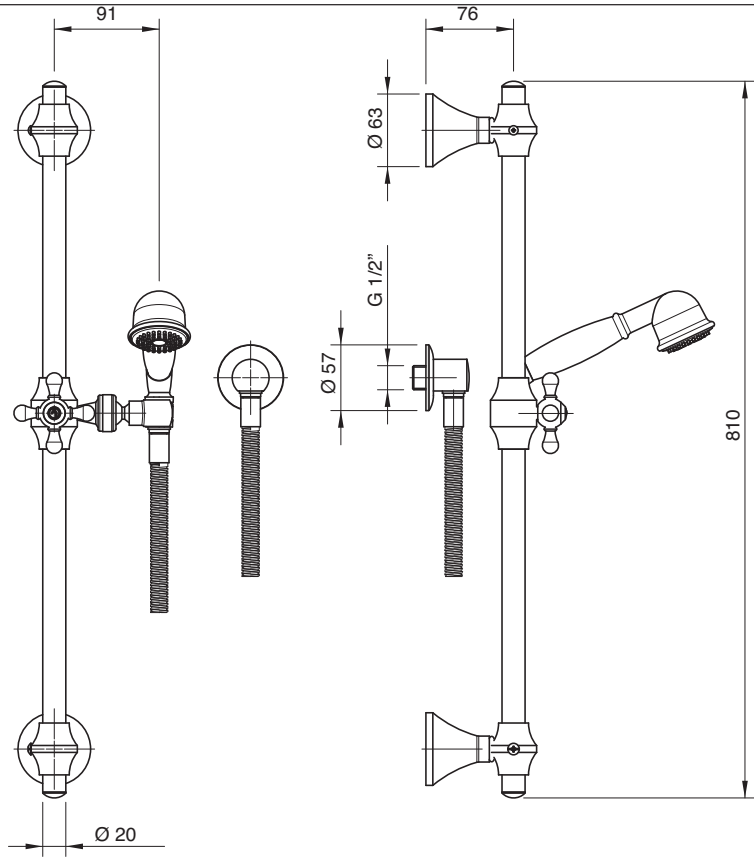

3000 S414 A00

Doccia con asta saliscendi

Shower set w. sliding bar
Duschgarn. m. Gleitstange
Ducha con barra corredera
Garniture douche avec barre coulissante

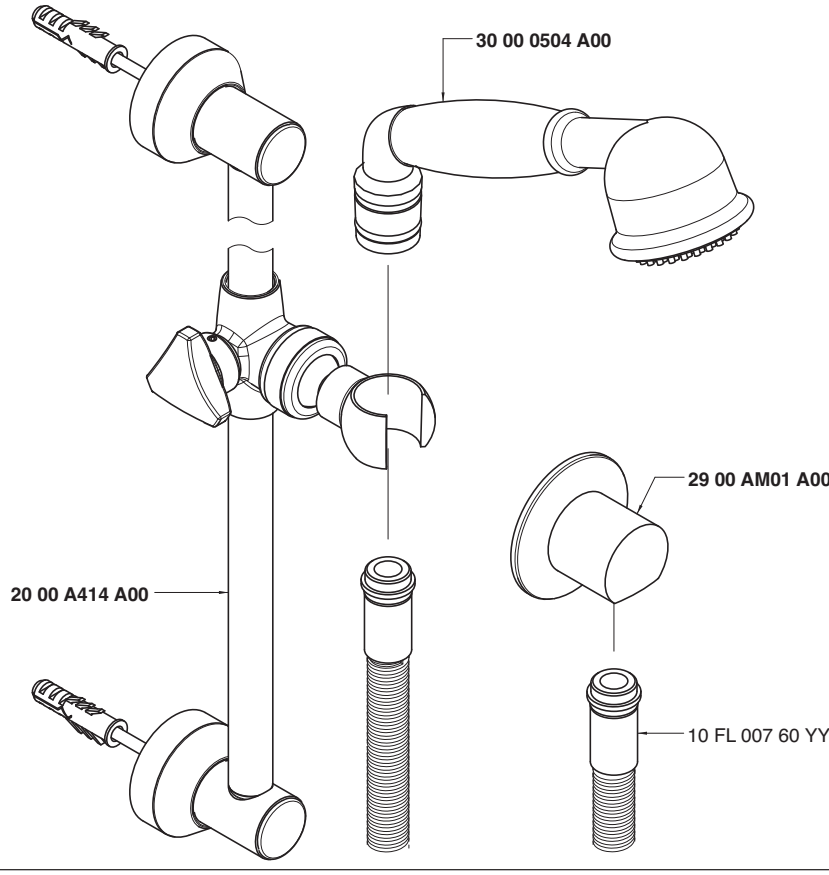

Condizioni di prova - Test conditions

Acqua calda - Hot water: **60±2 °C**
Acqua fredda - Cold water: **20±2 °C**

P [bar]	Q l/min
0,1	
0,2	
0,5	7,0
1,0	10,5
1,5	13,2
2,0	15,0
2,5	17,0
3,0	18,9
3,5	21,0
4,0	23,1
4,5	24,4
5,0	26,1

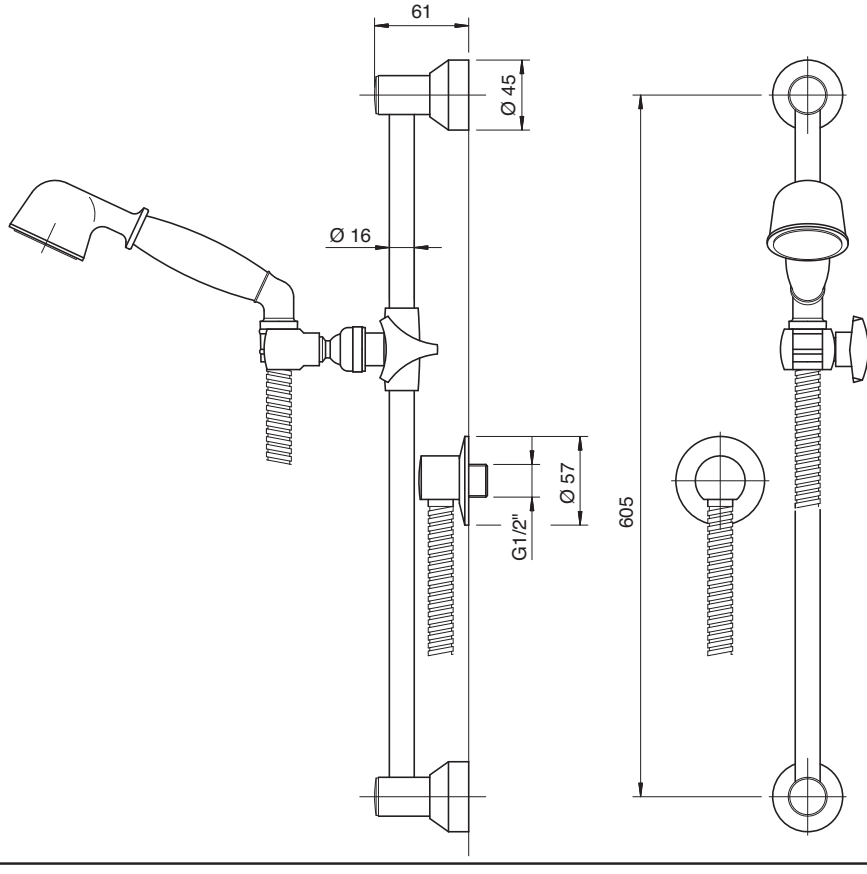

3000 3103 A00
3002 3103 A00

Monoforo lavello collo girevole

Sink mixer w/revolving spout
Spülb.-Einlochbatterie mit Schwenkauslauf
Monobloc fregadero caño giratorio
Mélangeur d'évier monotrou, bec orientable

Codice - Code	Variante - Variant A
30 00 3103 A00	**30 00 A313 A00**
30 02 3103 A00	**30 02 A313 A00**

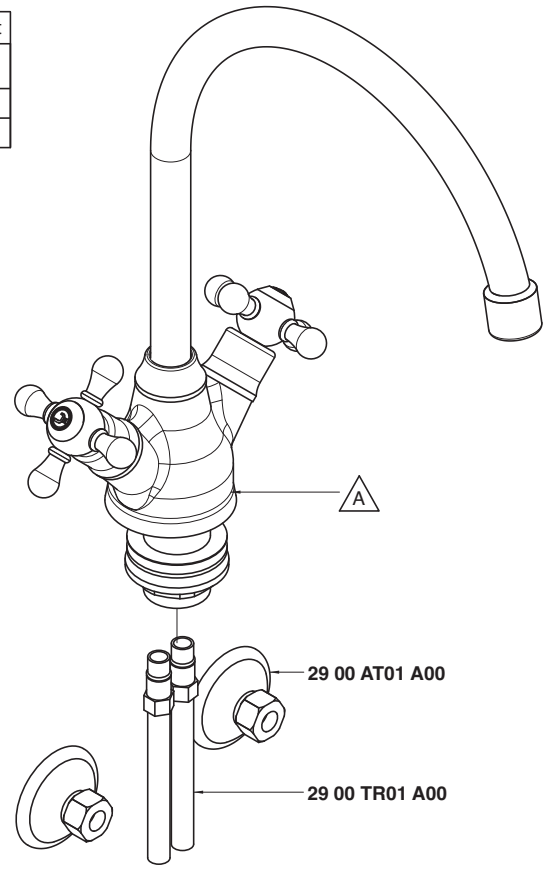

Condizioni di prova - Test conditions
Acqua calda - Hot water: **60±2 °C**
Acqua fredda - Cold water: **20±2 °C**
Classe areatore - Aerator class: **B**

P [bar]	Q l/min
0,1	
0,2	
0,5	10,0
1,0	14,7
1,5	17,1
2,0	19,0
2,5	20,7
3,0	22,0
3,5	23,1
4,0	24,7
4,5	26,0
5,0	27,4

3000

Vitone tradizionale
Compression valves

Condizioni di prova - Test conditions
Acqua calda - Hot water: **60±2 °C**
Acqua fredda - Cold water: **20±2 °C**
Classe areatore - Aerator class: **B**

P [bar]	Q l/min
0,1	
0,2	
0,5	9,7
1,0	14,6
1,5	17,0
2,0	18,8
2,5	20,6
3,0	21,6
3,5	23,2
4,0	24,6
4,5	25,9
5,0	27,3

3002

180°
Vitone ceramico
Ceramic discs

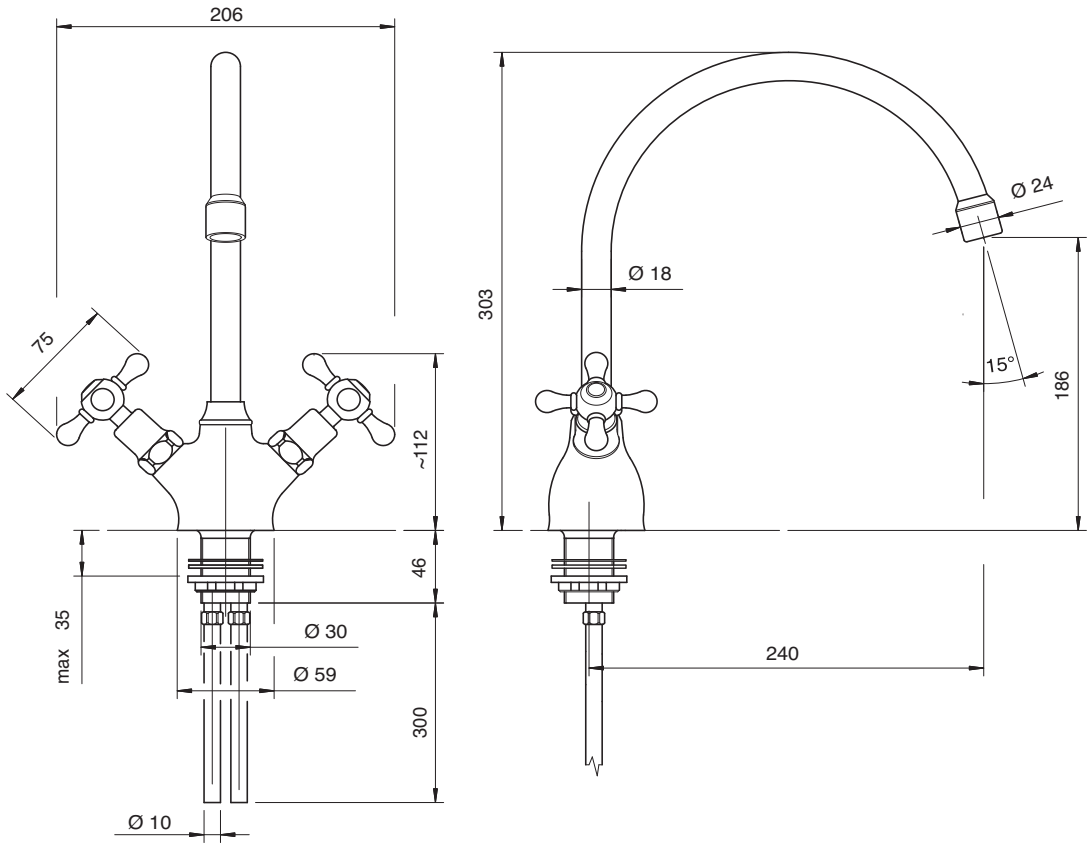

3000 0606 A00
3002 0606 A00

Lavello collo girevole

Sink mixer w/revolving spou
Spülb.batt. Schwenkauslauf
Fregadero caño giratorio
Mélangeur évier bec orientable

Codice - Code	Variante - Variant A
30 00 0606 A00	**30 00 0700 A00**
30 02 0606 A00	**30 02 0700 A00**

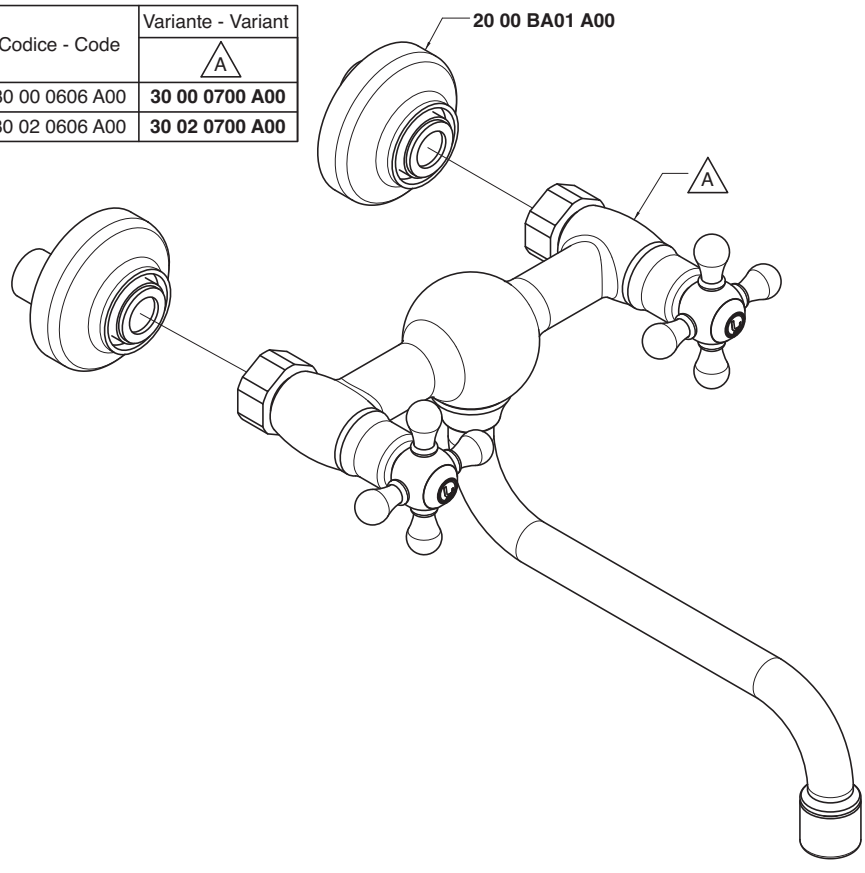

Condizioni di prova - Test conditions
Acqua calda - Hot water: **60±2 °C**
Acqua fredda - Cold water: **20±2 °C**
Classe areatore - Aerator class: **B**

P [bar]	Q l/min
0,1	
0,2	
0,5	12,3
1,0	17,5
1,5	20,3
2,0	22,4
2,5	24,2
3,0	25,5
3,5	27,2
4,0	28,9
4,5	30,6
5,0	32,2

3000

Vitone tradizionale
Compression valves

Condizioni di prova - Test conditions
Acqua calda - Hot water: **60±2 °C**
Acqua fredda - Cold water: **20±2 °C**
Classe areatore - Aerator class: **B**

P [bar]	Q l/min
0,1	
0,2	
0,5	9,5
1,0	13,7
1,5	16,6
2,0	18,8
2,5	20,7
3,0	22,5
3,5	24,2
4,0	25,9
4,5	27,6
5,0	29,2

3002

180°
Vitone ceramico
Ceramic discs

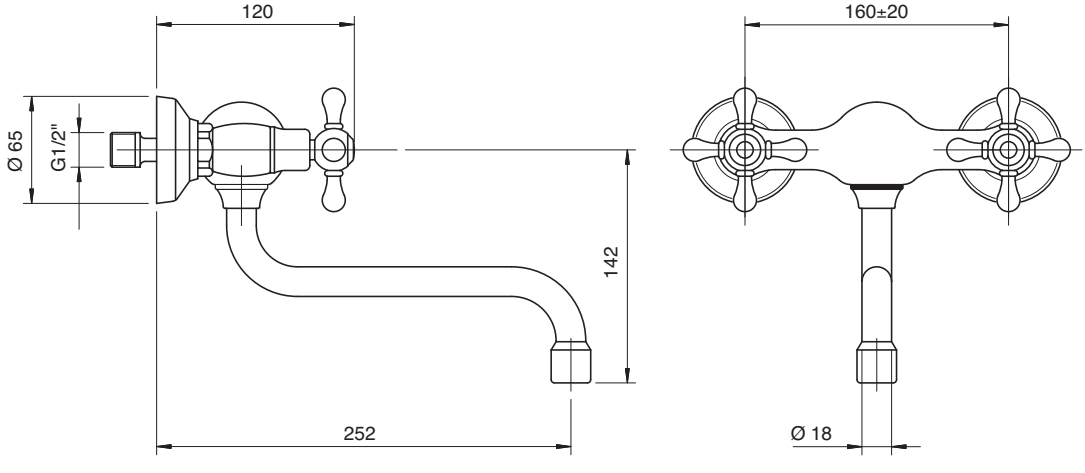

3000 0607 A00
3002 0607 A00

Lavello collo girevole

Sink mixer w/revolving spou
Spülb.batt. Schwenkauslauf
Fregadero caño giratorio
Mélangeur évier bec orientable

Codice - Code	Variante - Variant A
30 00 0607 A00	**30 00 0707 A00**
30 02 0607 A00	**30 02 0707 A00**

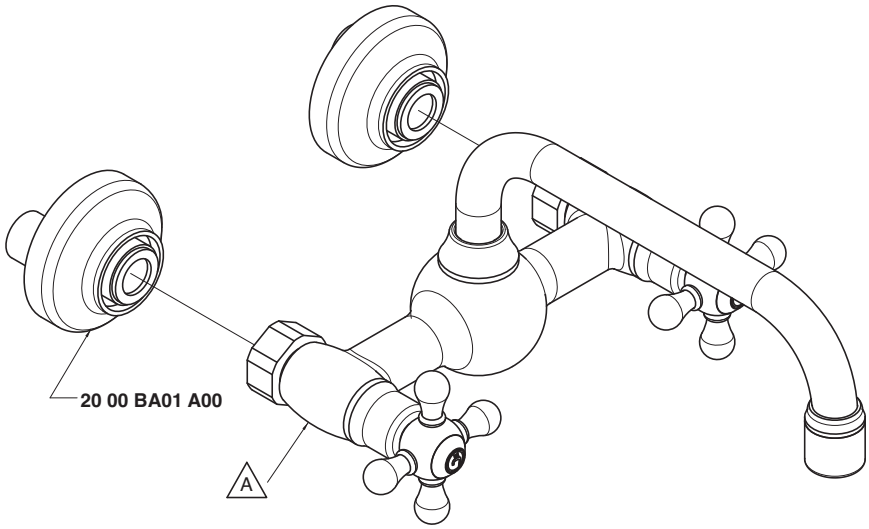

Condizioni di prova - Test conditions
Acqua calda - Hot water: **60±2 °C**
Acqua fredda - Cold water: **20±2 °C**
Classe areatore - Aerator class: **B**

P [bar]	Q l/min
0,1	
0,2	
0,5	12,3
1,0	17,5
1,5	20,3
2,0	22,4
2,5	24,2
3,0	25,5
3,5	27,2
4,0	28,9
4,5	30,6
5,0	32,2

3000

Vitone tradizionale
Compression valves

Condizioni di prova - Test conditions
Acqua calda - Hot water: **60±2 °C**
Acqua fredda - Cold water: **20±2 °C**
Classe areatore - Aerator class: **B**

P [bar]	Q l/min
0,1	
0,2	
0,5	9,5
1,0	13,7
1,5	16,6
2,0	18,8
2,5	20,7
3,0	22,5
3,5	24,2
4,0	25,9
4,5	27,6
5,0	29,2

3002

180°
Vitone ceramico
Ceramic discs

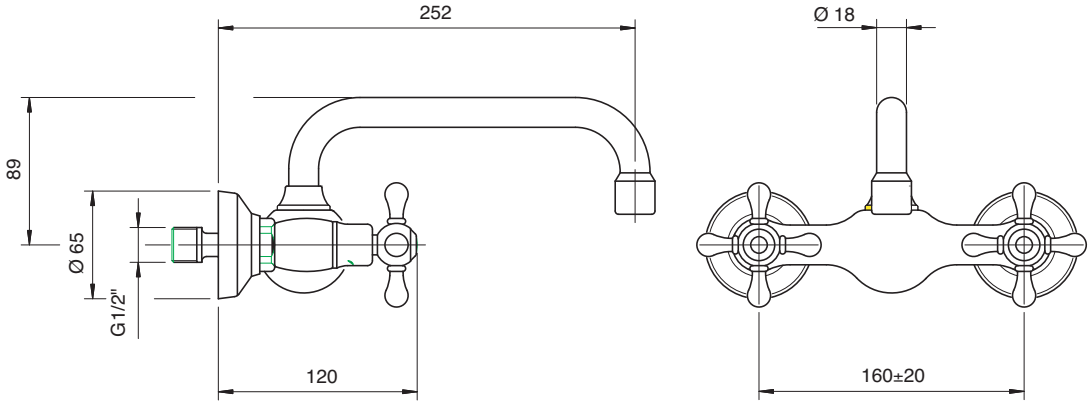

3003 0100 A00

Batteria lavabo

Washbasin set
Waschtisch-3-Lochbatterie
Batería para lavabo
Mélangeur lavabo

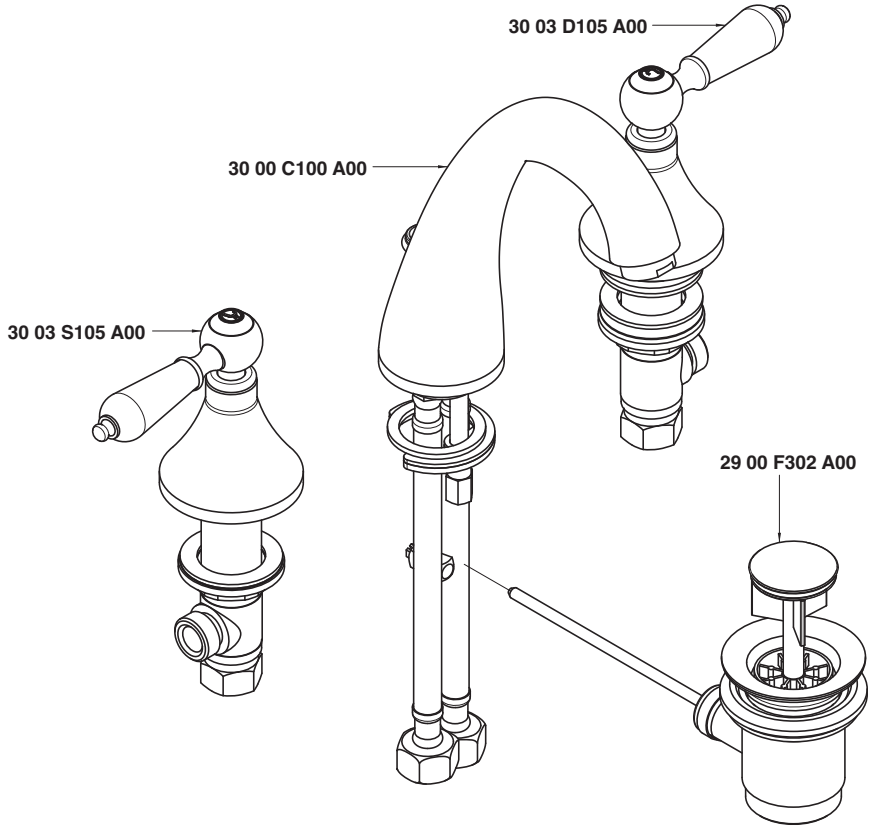

Condizioni di prova - Test conditions

Acqua calda - Hot water:	**60±2 °C**
Acqua fredda - Cold water:	**20±2 °C**
Classe areatore - Aerator class:	**B**

P [bar]	Q l/min
0,10	
0,20	
0,50	8,50
1,00	11,90
1,50	14,50
2,00	16,70
2,50	18,70
3,00	20,40
3,50	22,00
4,00	23,50
4,50	24,90
5,00	26,20

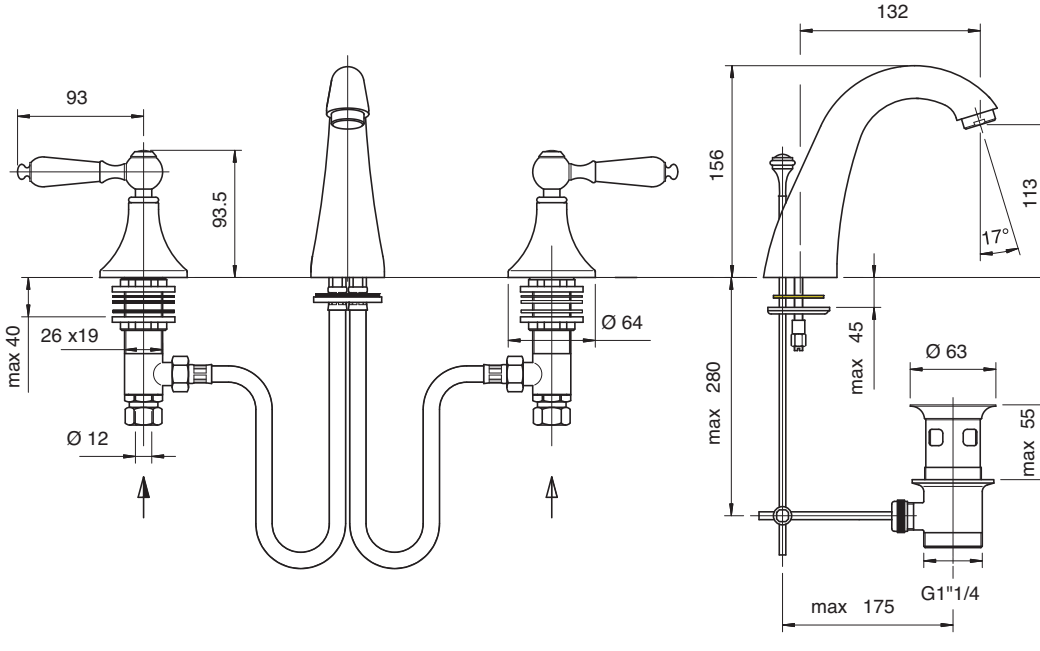

3003 0201 A00

Batteria bidet

Bidet set
Bidet-Batterie
Batería bidé
Mélangeur bidet

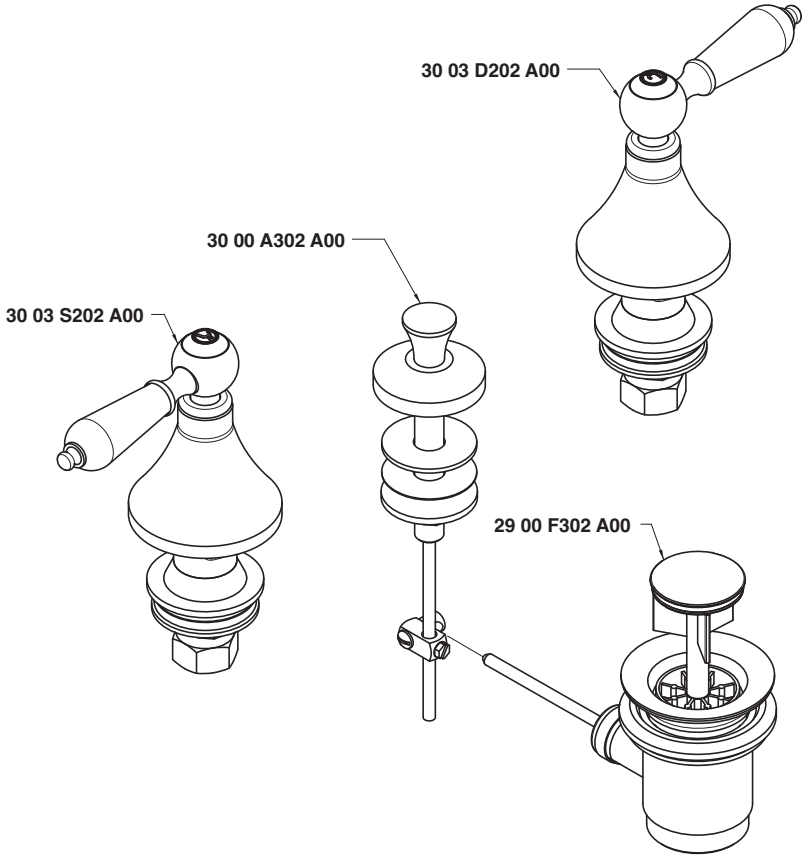

Condizioni di prova - Test conditions

Acqua calda - Hot water: **60±2 °C**
Acqua fredda - Cold water: **20±2 °C**

P [bar]	Q l/min
0,10	
0,20	
0,50	31,00
1,00	44,00
1,50	54,00
2,00	62,00
2,50	70,00
3,00	76,00
3,50	82,00
4,00	89,00
4,50	107,00
5,00	

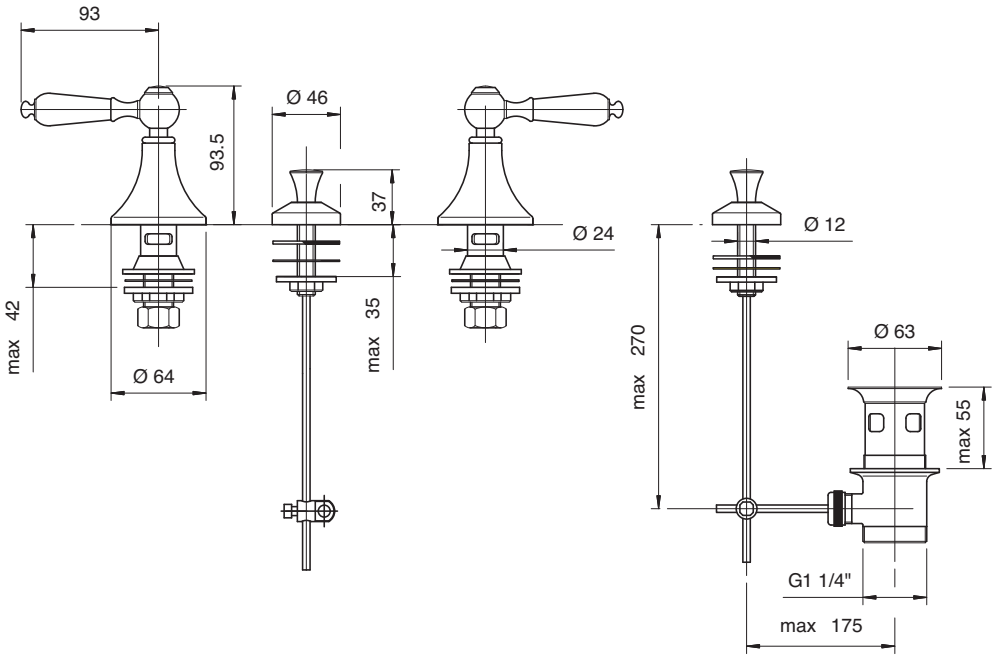

3003 0203 A00

Batteria bidet a 3 for

Three-hole bidet set
Bidet-Dreilochbatterie
Batería bidé de 3 orificios
Mélangeur bidet à 3 trous

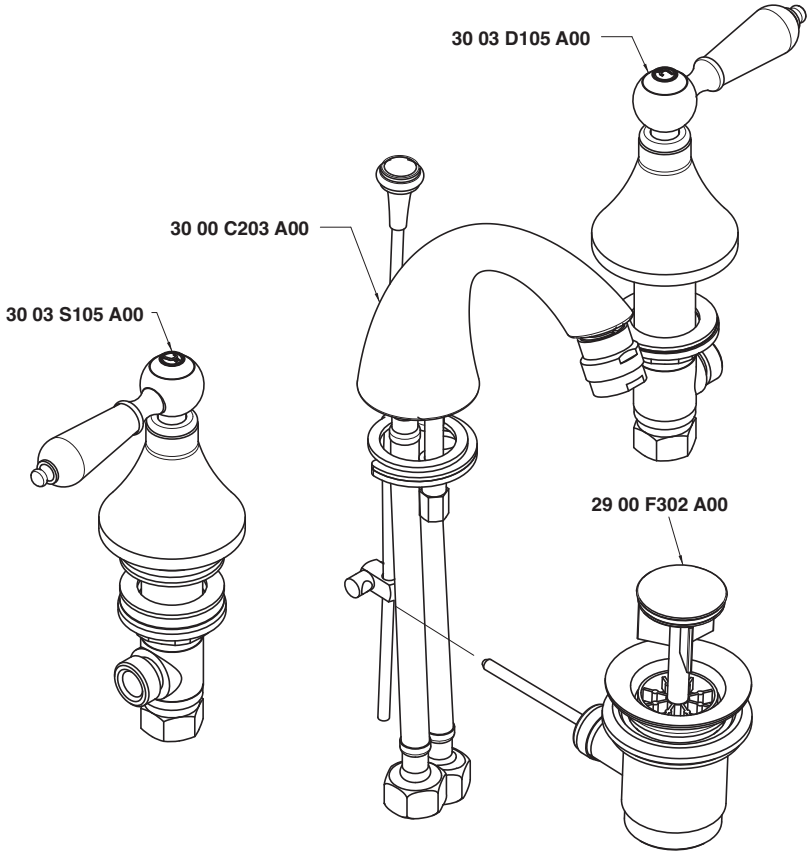

Condizioni di prova - Test conditions

Acqua calda - Hot water: **60±2 °C**
Acqua fredda - Cold water: **20±2 °C**

P [bar]	Q l/min
0,10	
0,20	
0,50	8,10
1,00	11,20
1,50	13,70
2,00	15,80
2,50	17,60
3,00	19,30
3,50	20,80
4,00	22,20
4,50	23,50
5,00	24,70

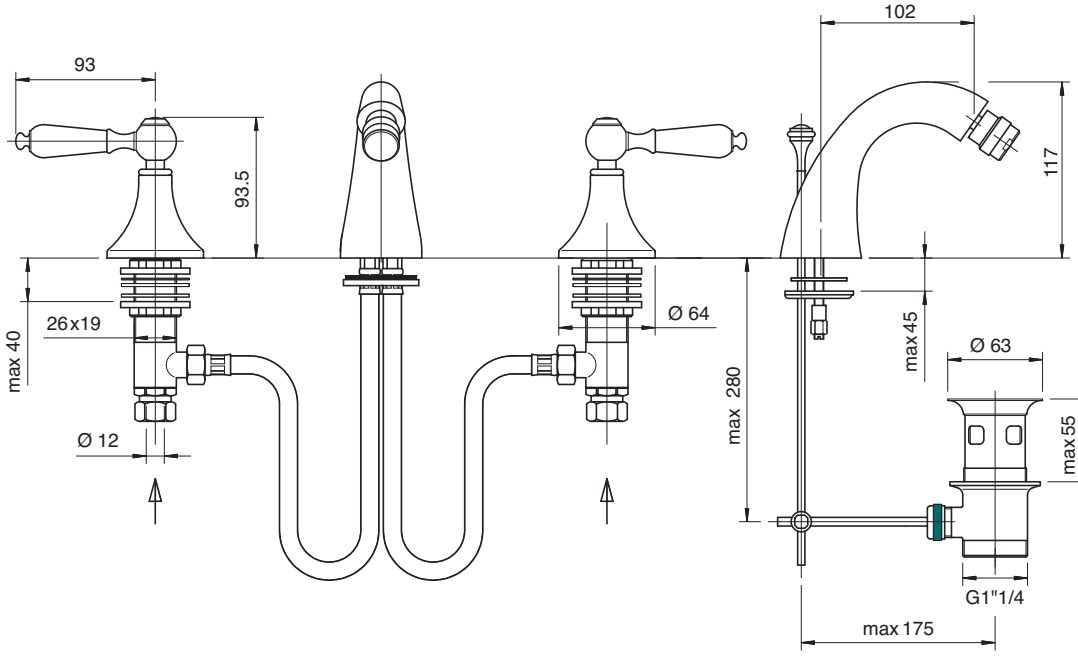

3003 2104 A00

Monoforo lavabo

Single-hole washbasin set
Waschtisch-Einlochbatterie
Monobloc lavabo
Mélangeur lavabo monotrou

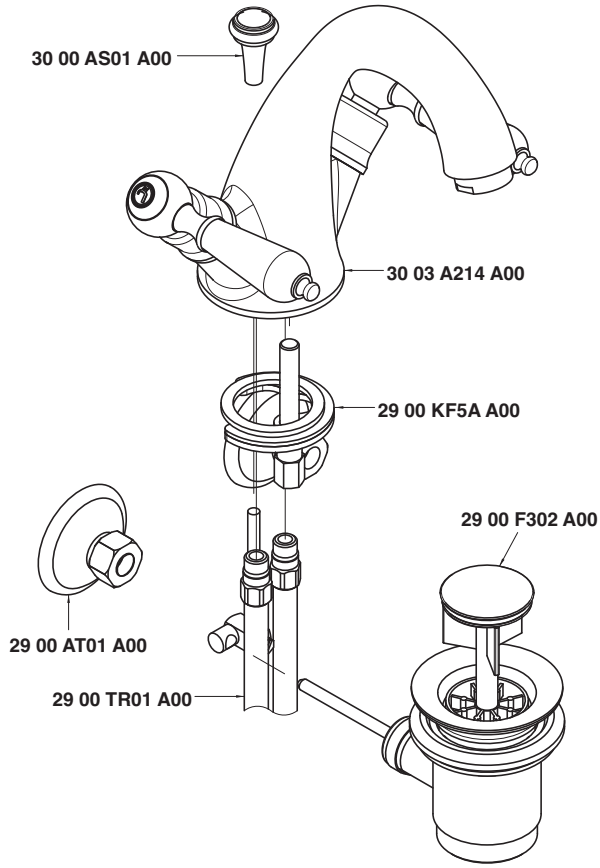

Condizioni di prova - Test conditions

Acqua calda - Hot water:	**60±2 °C**
Acqua fredda - Cold water:	**20±2 °C**
Classe areatore - Aerator class:	**B**

P [bar]	Q l/min
0,1	
0,2	
0,5	8,8
1,0	12,5
1,5	15,2
2,0	17,6
2,5	19,6
3,0	21,5
3,5	23,3
4,0	24,8
4,5	26,2
5,0	27,5

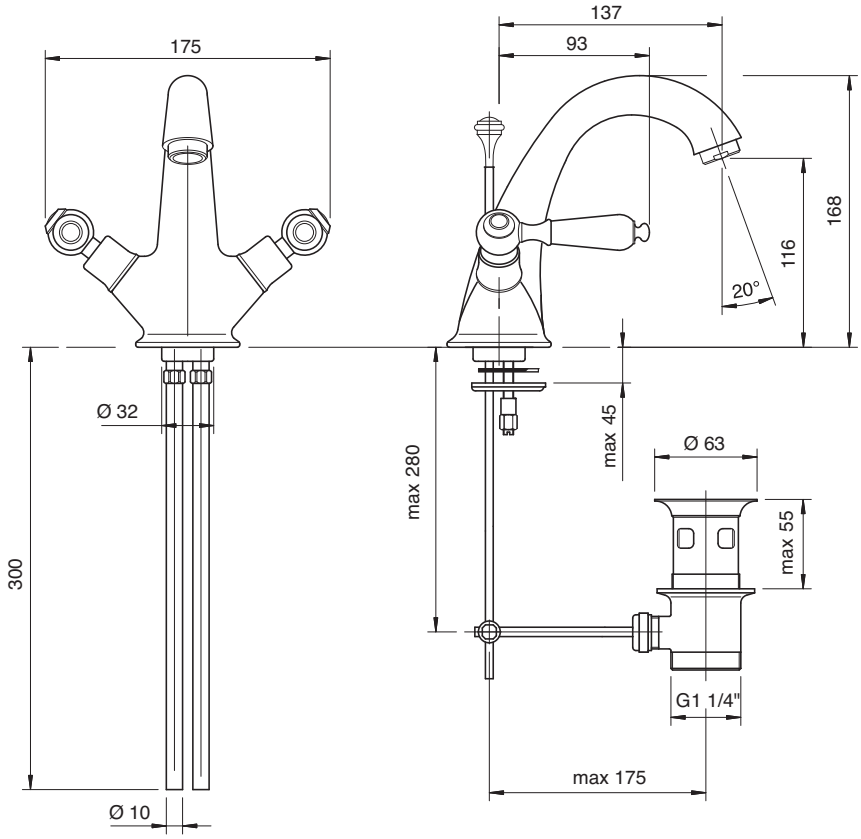

3003 2105 A00

Monoforo bidet

Single-hole bidet set
Bidet-Einlochbatterie
Monobloc bidé
Mélangeur bidet monotrou

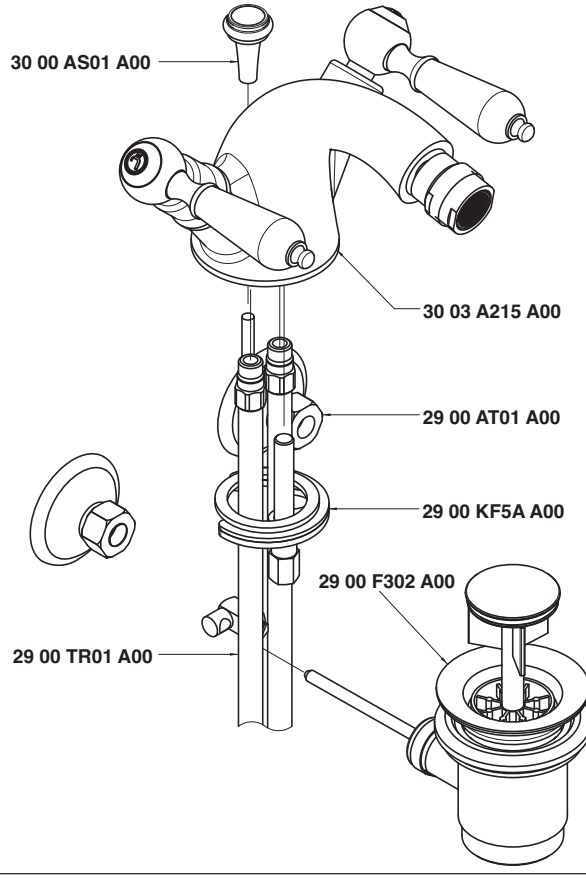

Condizioni di prova - Test conditions

Acqua calda - Hot water: **60±2 °C**
Acqua fredda - Cold water: **20±2 °C**
Classe areatore - Aerator class: **B**

P [bar]	Q l/min
0,10	
0,20	
0,50	8,40
1,00	11,90
1,50	14,60
2,00	16,90
2,50	18,80
3,00	20,70
3,50	22,30
4,00	23,80
4,50	25,10
5,00	26,60

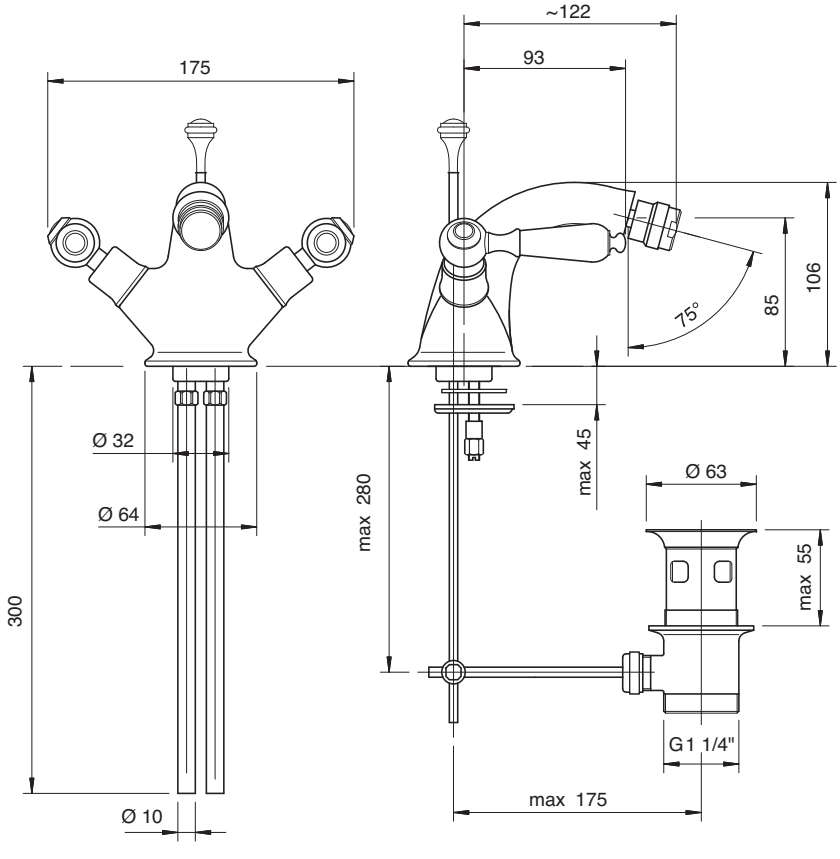

3003 F309 A00

Rubinetto incasso sottolavabo per monofori

Built-in tap under washbasin
Eckventil
Grifo de empotrar bajo lavabo
Robinet sous lavabo, à encastrer

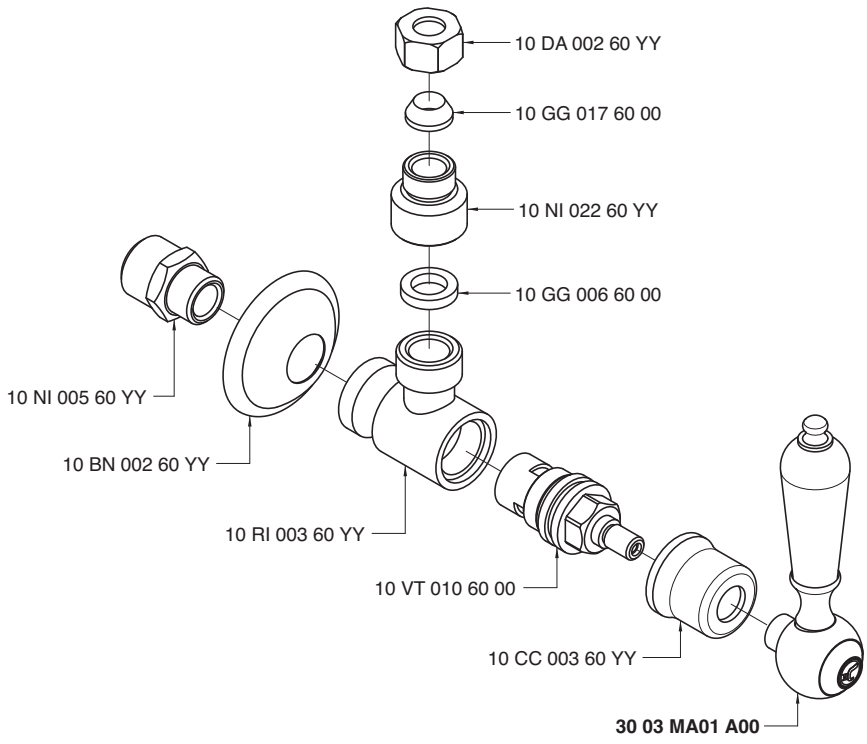

Condizioni di prova - Test conditions

Acqua calda - Hot water: **60±2 °C**
Acqua fredda - Cold water: **20±2 °C**

P [bar]	Q l/min
0,1	
0,2	
0,5	12,7
1,0	18,0
1,5	22,0
2,0	25,1
2,5	27,6
3,0	30,0
3,5	32,3
4,0	34,4
4,5	36,4
5,0	38,0

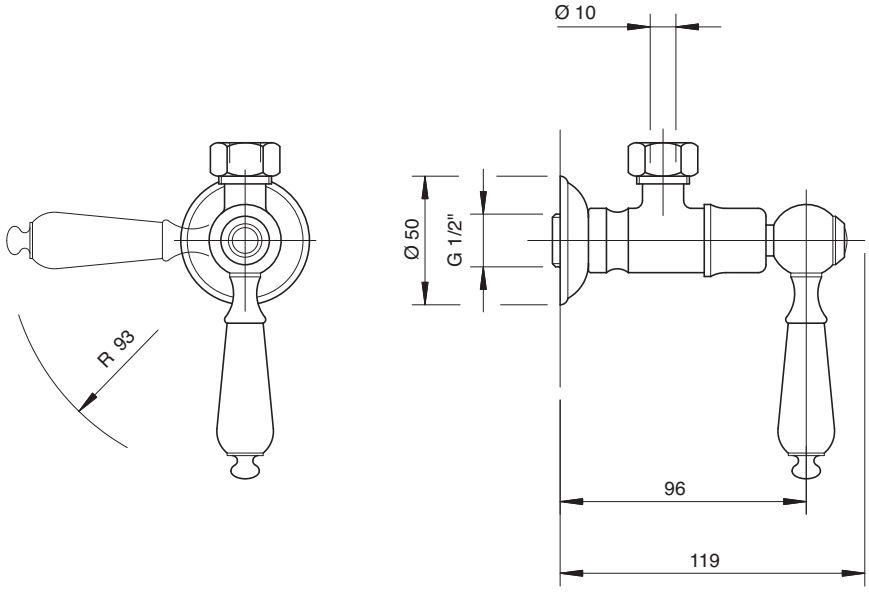

3003 G309 A00

Rubinetto incasso sottolavabo per 3 fori

Built-in tap under washbasin
Eckventil
Grifo de empotrar bajo lavabo
Robinet sous lavabo, à encastrer

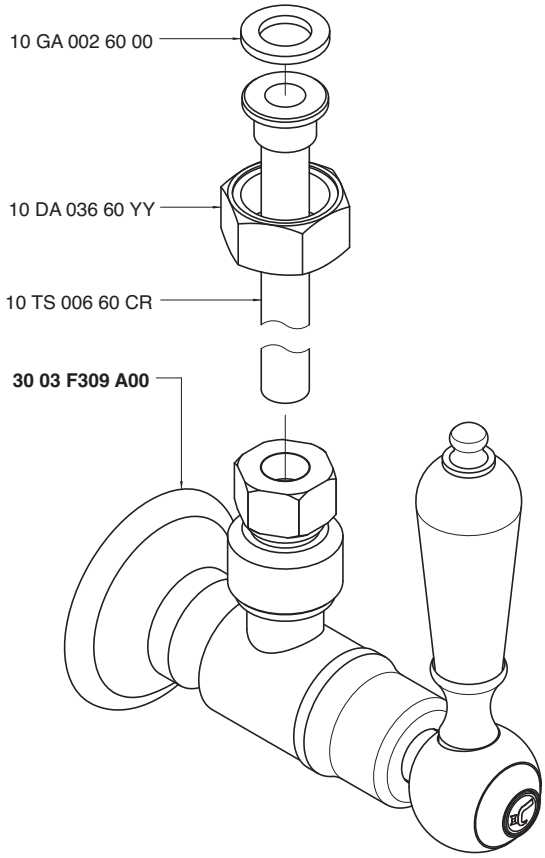

Condizioni di prova - Test conditions

Acqua calda - Hot water: **60±2 °C**
Acqua fredda - Cold water: **20±2 °C**

P [bar]	Q l/min
0,1	
0,2	
0,5	9,5
1,0	13,3
1,5	16,3
2,0	18,8
2,5	21,0
3,0	22,9
3,5	24,9
4,0	26,5
4,5	28,3
5,0	29,6

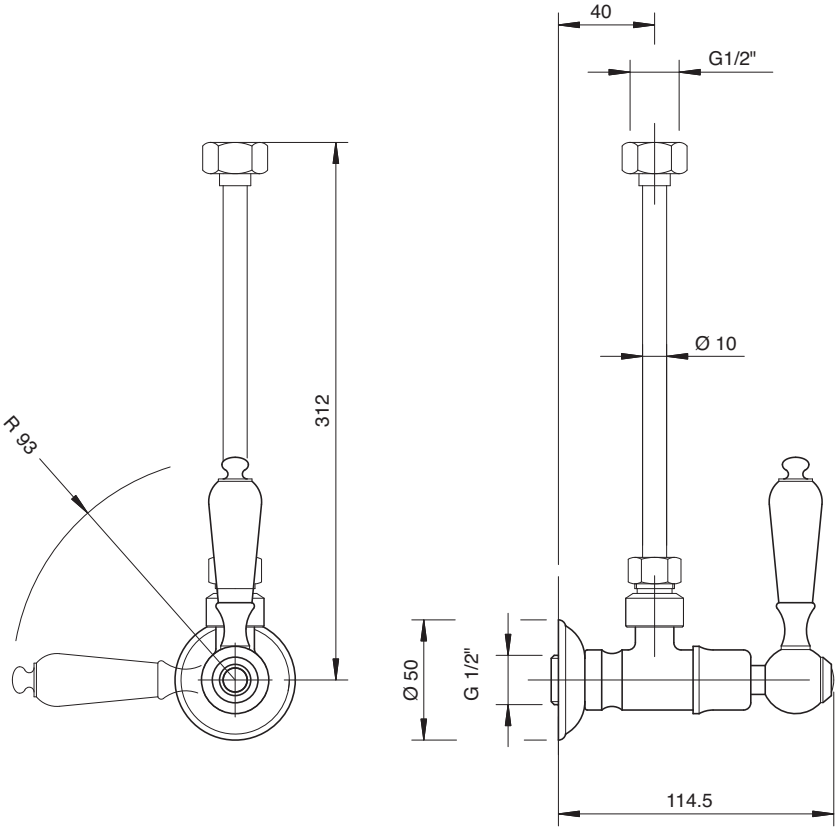

3003 N398 A00

Gruppo piano vasca 4 fori

4 hole bathtub set
Wannenrand-Vierlochb.
Batería borde bañera 4 orificios
Mélangeur bain/douche 4 trous sur gorge

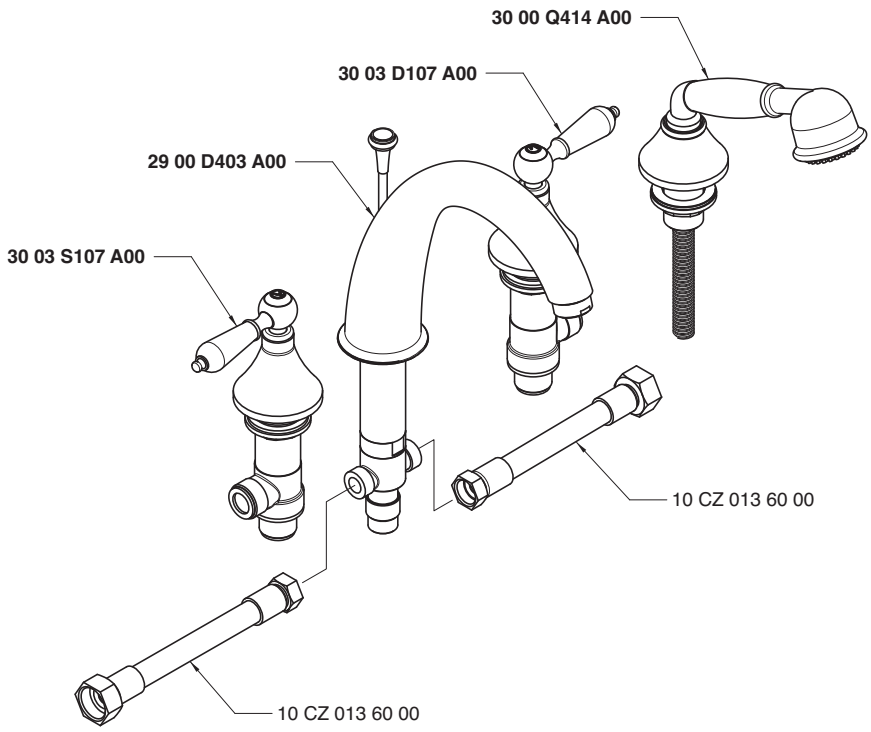

Getto piano vasca - Bathtub spout
Condizioni di prova - Test conditions

Acqua calda - Hot water: **60±2 °C**
Acqua fredda - Cold water: **20±2 °C**
Classe areatore - Aerator class: **C**

P [bar]	Q l/min
0,1	
0,2	
0,5	10,3
1,0	14,9
1,5	18,4
2,0	21,4
2,5	24,0
3,0	26,4
3,5	28,6
4,0	30,7
4,5	32,5
5,0	34,4

Doccetta - Hand shower
Condizioni di prova - Test conditions

Acqua calda - Hot water: **60±2 °C**
Acqua fredda - Cold water: **20±2 °C**

P [bar]	Q l/min
0,1	
0,2	
0,5	7,0
1,0	10,5
1,5	13,2
2,0	15,0
2,5	17,0
3,0	18,9
3,5	21,0
4,0	23,1
4,5	24,4
5,0	26,1

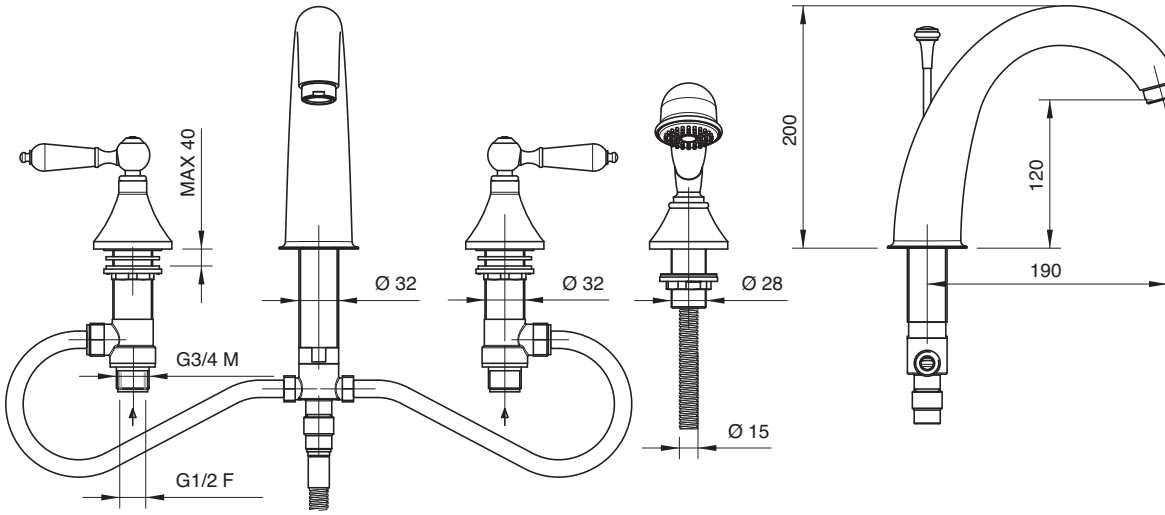

3003 N399 A00

Gruppo piano vasca 5 fori

5 hole bathtub set
Wannenrand-Fünflochb.
Batería borde bañera 5 orificios
Mélangeur bain/douche 5 trous sur gorge

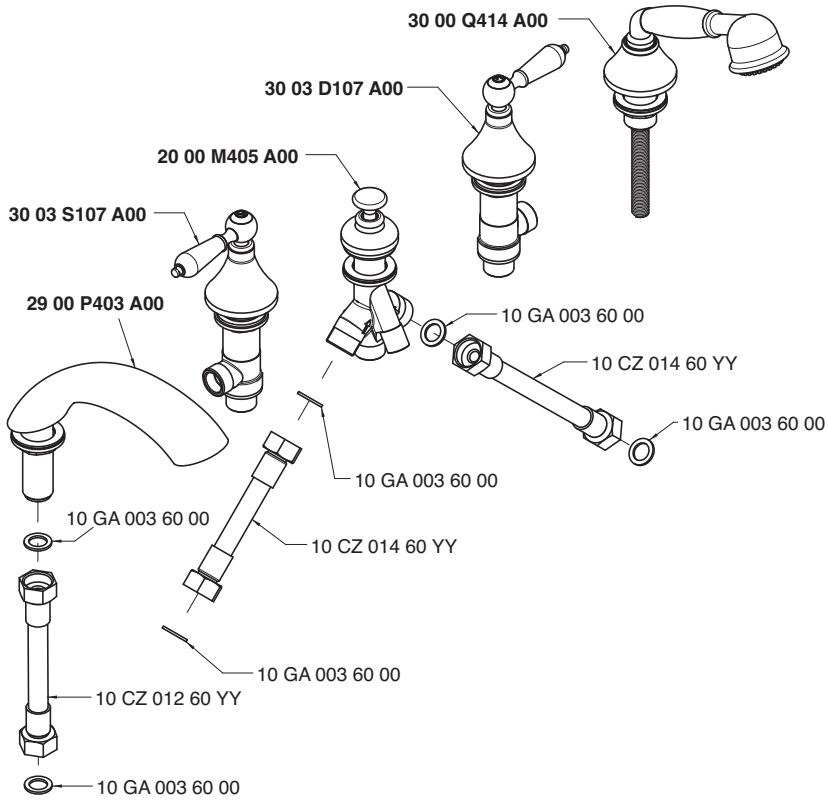

Getto piano vasca - Bathtub spout

Condizioni di prova - Test conditions

Acqua calda - Hot water: **60±2 °C**
Acqua fredda - Cold water: **20±2 °C**
Classe areatore - Aerator class: **B**

P [bar]	Q l/min
0,1	
0,2	
0,5	17,2
1,0	24,6
1,5	30,2
2,0	35,2
2,5	39,3
3,0	43,2
3,5	46,9
4,0	50,1
4,5	53,2
5,0	56,3

Doccetta - Hand shower

Condizioni di prova - Test conditions

Acqua calda - Hot water: **60±2 °C**
Acqua fredda - Cold water: **20±2 °C**

P [bar]	Q l/min
0,1	
0,2	
0,5	7,2
1,0	10,2
1,5	12,6
2,0	14,6
2,5	16,4
3,0	18,1
3,5	19,9
4,0	21,4
4,5	22,9
5,0	24,1

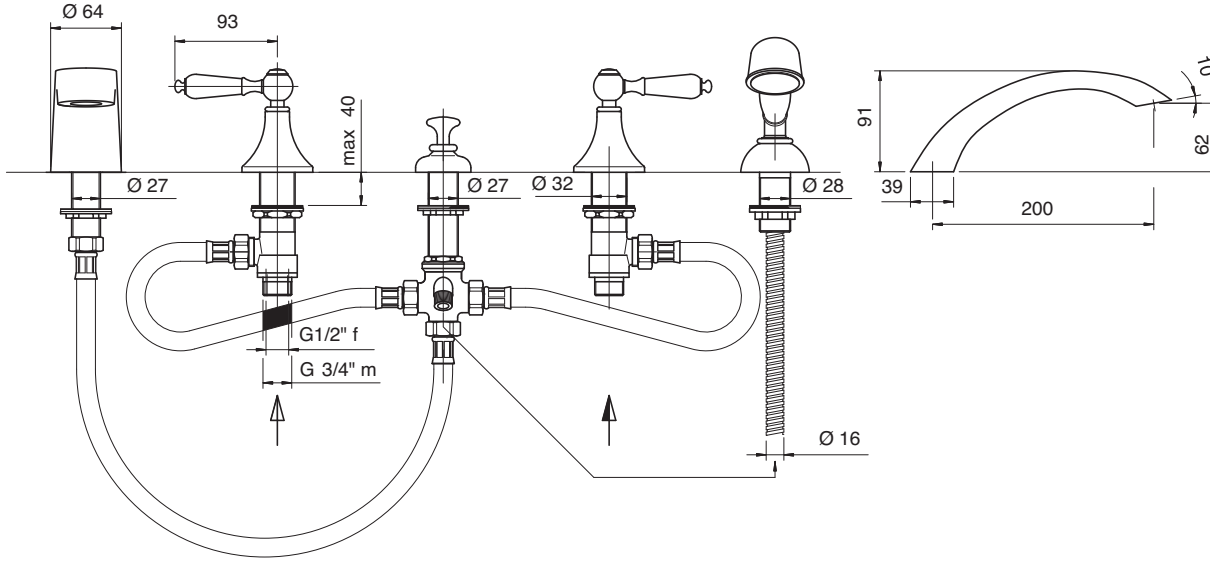

3003 0401 A00

Gruppo vasca esterno con attacco per doccetta a parete

Wall mtd bathtub set with connection for wall hand shower
Wannenbatterie Wandmont. mit Wandhalter für Handbrause
Batería externa para bañera con soporte de pared p/ducha de mano
Mélangeur bain/douche mural avec fixation douchette murale

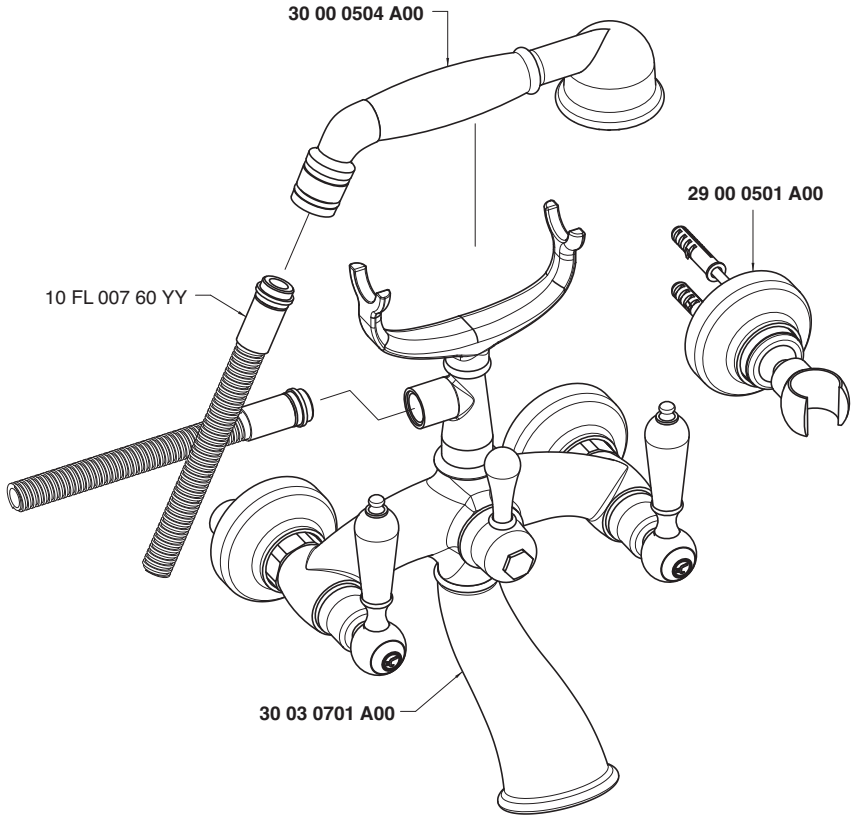

Getto vasca - Bathtub spout

Condizioni di prova - Test conditions

Acqua calda - Hot water: **60±2 °C**
Acqua fredda - Cold water: **20±2 °C**

P [bar]	Q l/min
0,1	
0,2	
0,5	14,3
1,0	20,5
1,5	25,0
2,0	28,8
2,5	32,2
3,0	35,2
3,5	38,0
4,0	40,5
4,5	42,8
5,0	44,8

Doccetta - Hand shower

Condizioni di prova - Test conditions

Acqua calda - Hot water: **60±2 °C**
Acqua fredda - Cold water: **20±2 °C**

P [bar]	Q l/min
0,1	
0,2	
0,5	7,6
1,0	11,3
1,5	14,1
2,0	16,6
2,5	18,9
3,0	20,9
3,5	23,0
4,0	25,0
4,5	26,8
5,0	28,6

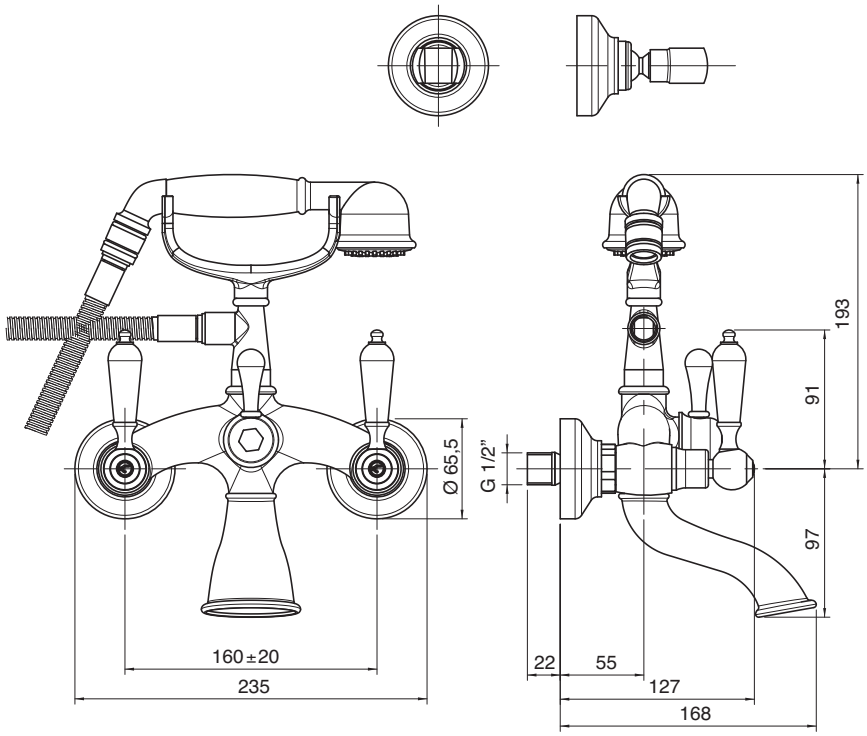

3003 0450 A00

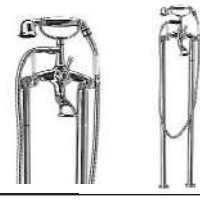

Gruppo vasca esterno su tubi

Wall mounted bathtub set with pipes
Wannenbatterie auf Rohren
Unidad externa para bañera montada sobre tubos
Mèlangeur bain/douche mural sur tuyaux

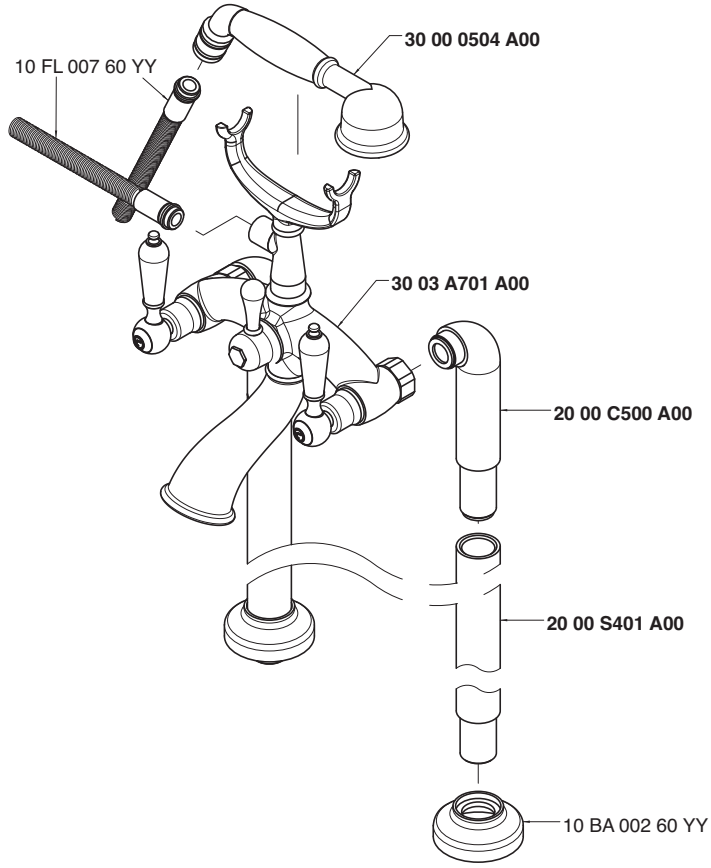

Getto vasca - Bathtub spout

Condizioni di prova - Test conditions

Acqua calda - Hot water: **60±2 °C**
Acqua fredda - Cold water: **20±2 °C**

P [bar]	Q l/min
0,1	
0,2	
0,5	14,3
1,0	20,5
1,5	25,0
2,0	28,8
2,5	32,2
3,0	35,2
3,5	38,0
4,0	40,5
4,5	42,8
5,0	44,8

Doccetta - Hand shower

Condizioni di prova - Test conditions

Acqua calda - Hot water: **60±2 °C**
Acqua fredda - Cold water: **20±2 °C**

P [bar]	Q l/min
0,1	
0,2	
0,5	7,6
1,0	11,3
1,5	14,1
2,0	16,6
2,5	18,9
3,0	20,9
3,5	23,0
4,0	25,0
4,5	26,8
5,0	28,6

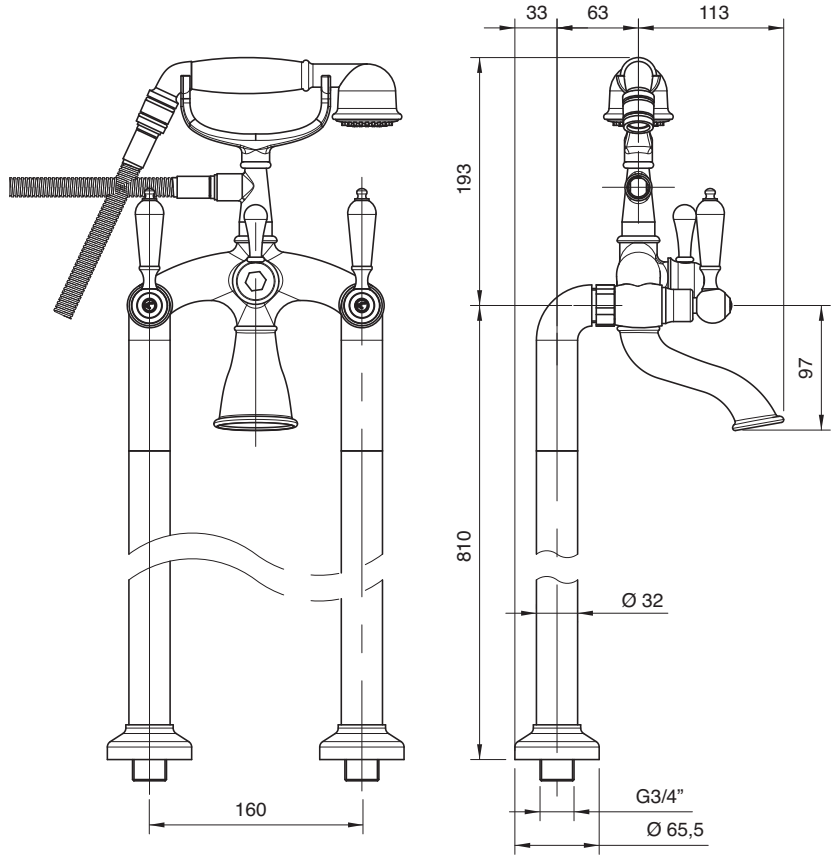

3003 0616 A00

Gruppo esterno vasca e doccia

Wall mtd bathtub and shower
Wannenbatterie mit Kopfdusche
Batería externa bañera y ducha
Mélangeur bain/douche mural

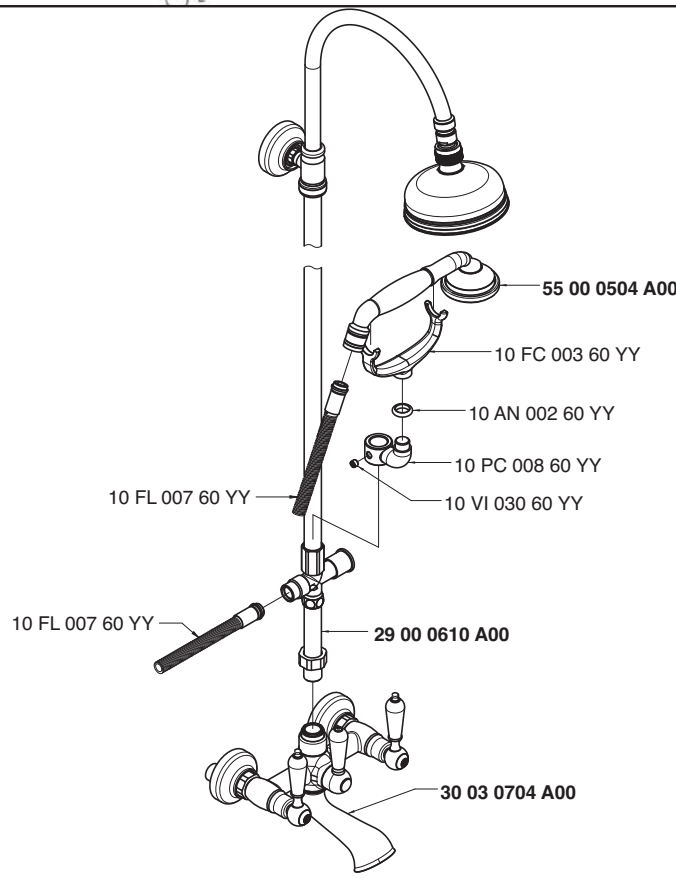

Getto vasca - Bathtub spout
Condizioni di prova - Test conditions
Acqua calda - Hot water: **60±2 °C**
Acqua fredda - Cold water: **20±2 °C**

P [bar]	Q l/min
0,1	
0,2	
0,5	18,8
1,0	26,9
1,5	33,1
2,0	38,1
2,5	42,3
3,0	46,0
3,5	49,6
4,0	52,9
4,5	55,9
5,0	58,9

Soffione - Shower head
Condizioni di prova - Test conditions
Acqua calda - Hot water: **60±2 °C**
Acqua fredda - Cold water: **20±2 °C**

P [bar]	Q l/min
0,1	
0,2	
0,5	8,0
1,0	11,4
1,5	14,0
2,0	16,2
2,5	17,9
3,0	19,6
3,5	21,2
4,0	22,6
4,5	24,0
5,0	25,3

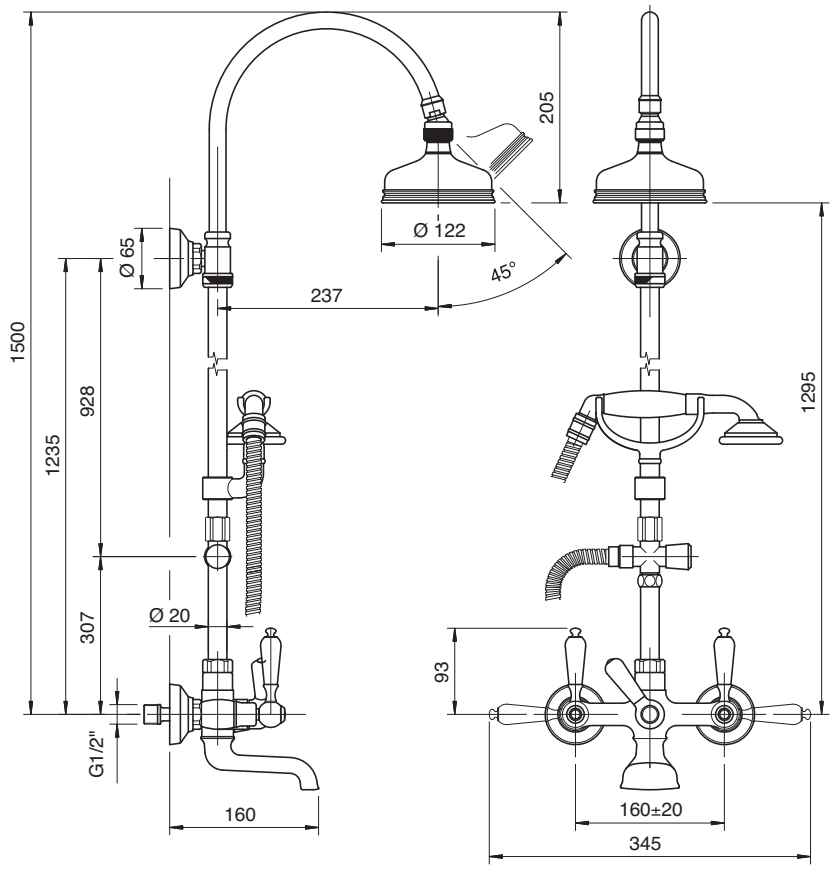

3003 N616 A00

Gruppo esterno vasca e doccia

Wall mtd bathtub and shower set
Wannen- und Brausebatterie Wandmont.
Batería externa bañera y ducha
Mélangeur bain/douche mural

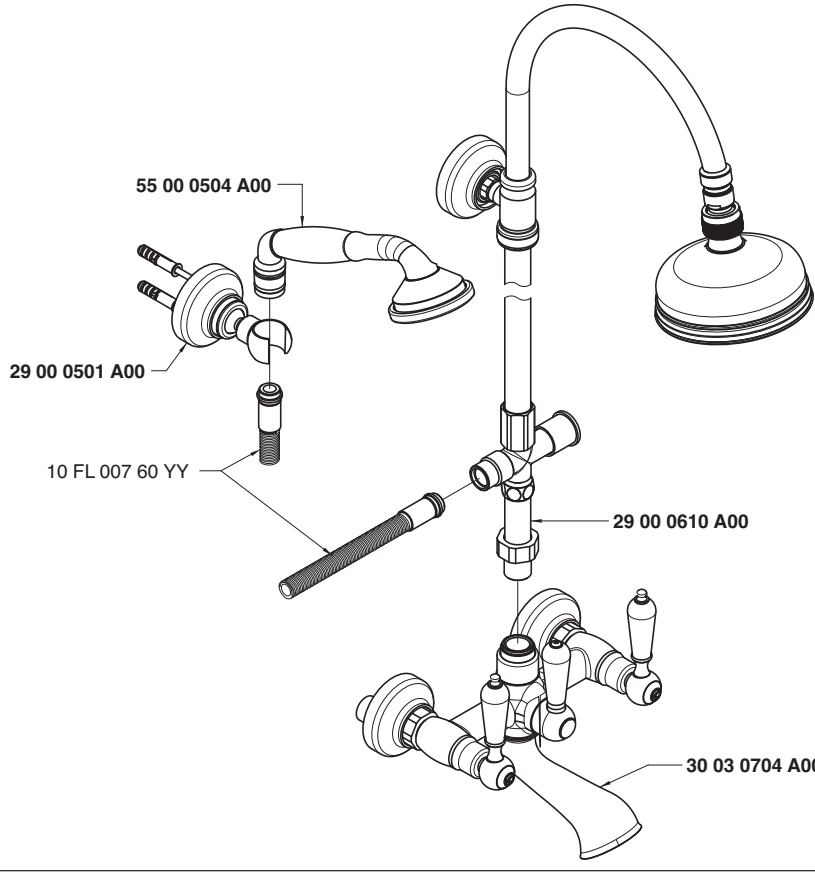

Getto vasca - Bathtub spout
Condizioni di prova - Test conditions
Acqua calda - Hot water: **60±2 °C**
Acqua fredda - Cold water: **20±2 °C**

P [bar]	Q l/min
0,1	
0,2	
0,5	18,8
1,0	26,9
1,5	33,1
2,0	38,1
2,5	42,3
3,0	46,0
3,5	49,6
4,0	52,9
4,5	55,9
5,0	58,9

Soffione - Shower head
Condizioni di prova - Test conditions
Acqua calda - Hot water: **60±2 °C**
Acqua fredda - Cold water: **20±2 °C**

P [bar]	Q l/min
0,1	
0,2	
0,5	8,0
1,0	11,4
1,5	14,0
2,0	16,2
2,5	17,9
3,0	19,6
3,5	21,2
4,0	22,6
4,5	24,0
5,0	25,3

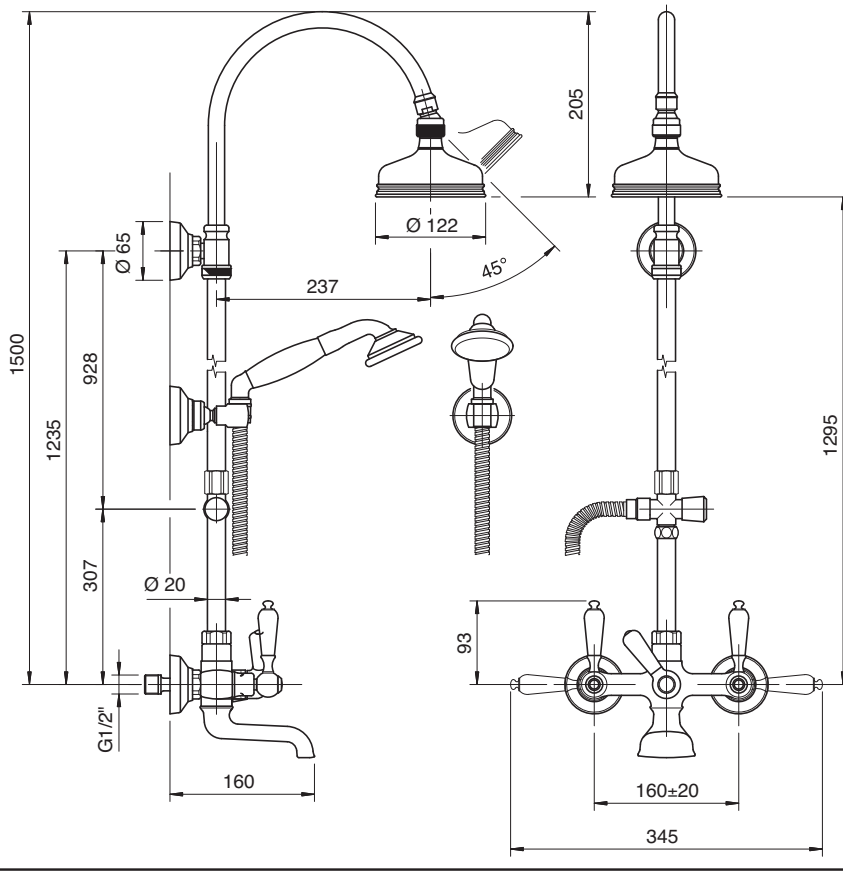

3003 N608 A00

Gruppo doccia esterno

Wall mtd shower set
Brausebatterie Wandmont.
Batería de ducha externa
Mélangeur douche mural

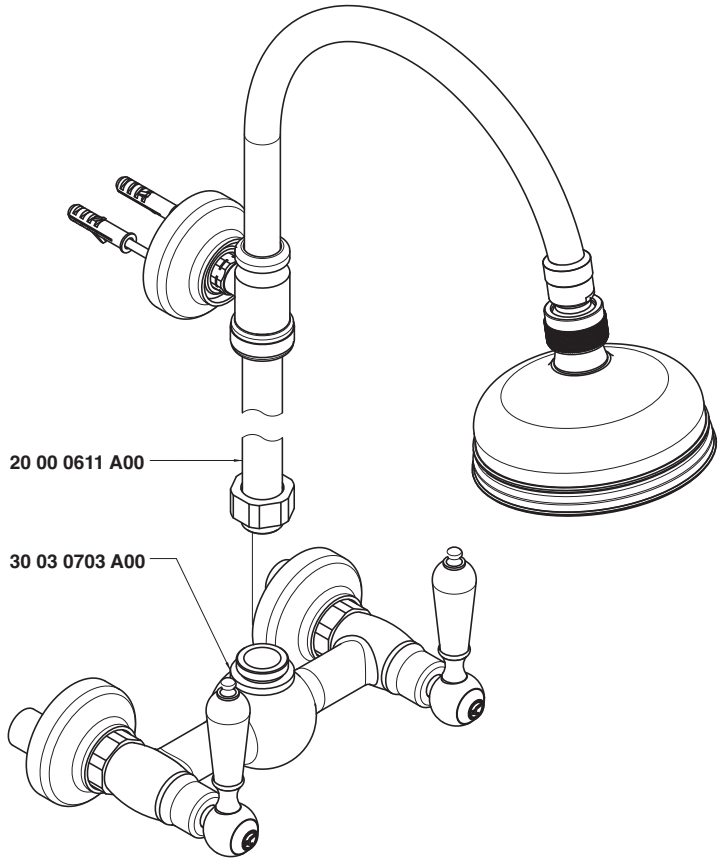

Condizioni di prova - Test conditions

Acqua calda - Hot water: **60±2 °C**
Acqua fredda - Cold water: **20±2 °C**

P [bar]	Q l/min
0,1	
0,2	
0,5	13,7
1,0	19,9
1,5	24,4
2,0	28,4
2,5	31,6
3,0	34,6
3,5	37,2
4,0	39,5
4,5	41,7
5,0	43,7

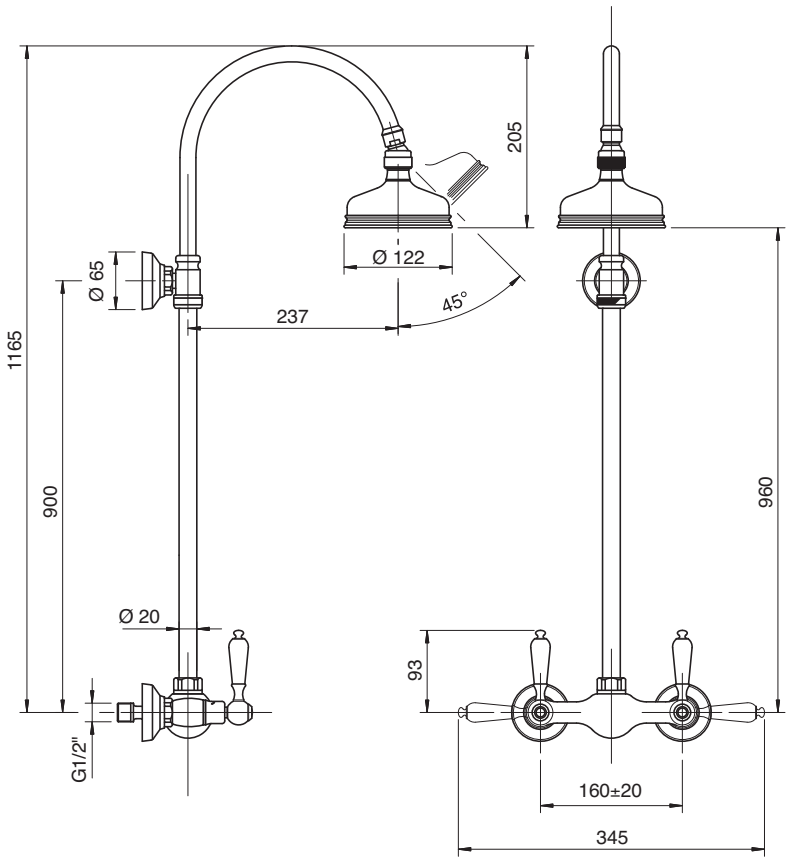

3003 N609 A00

Gruppo doccia esterno con flessibile e doccetta

Wall mtd shower set w/flexible pipe and hand shower
Brausebatterie Wandmont. mit Brauseschlauch und Handbrause
Batería ducha externa con flexible y ducha de mano
Mélangeur douche mural avec fixation douchette murale

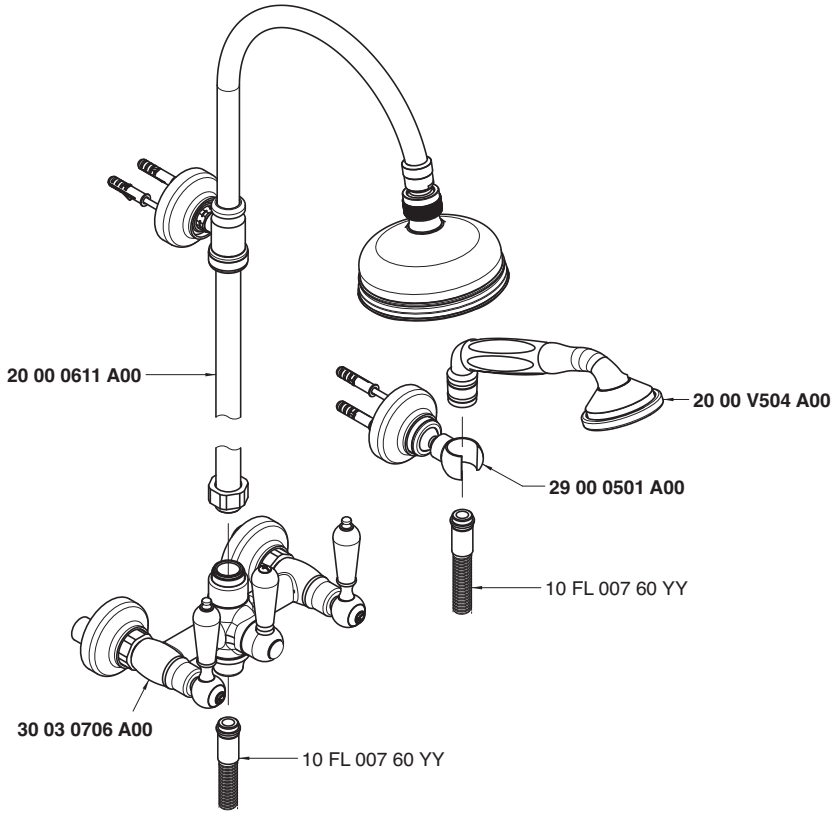

Soffione doccia - Shower head
Condizioni di prova - Test conditions
Acqua calda - Hot water: **60±2 °C**
Acqua fredda - Cold water: **20±2 °C**

P [bar]	Q l/min
0,1	
0,2	
0,5	12,7
1,0	18,0
1,5	22,0
2,0	25,5
2,5	28,7
3,0	31,1
3,5	33,7
4,0	36,2
4,5	38,4
5,0	40,4

Doccetta - Hand shower
Condizioni di prova - Test conditions
Acqua calda - Hot water: **60±2 °C**
Acqua fredda - Cold water: **20±2 °C**

P [bar]	Q l/min
0,1	
0,2	
0,5	6,9
1,0	9,9
1,5	12,3
2,0	14,4
2,5	16,2
3,0	18,0
3,5	19,5
4,0	21,0
4,5	22,5
5,0	23,8

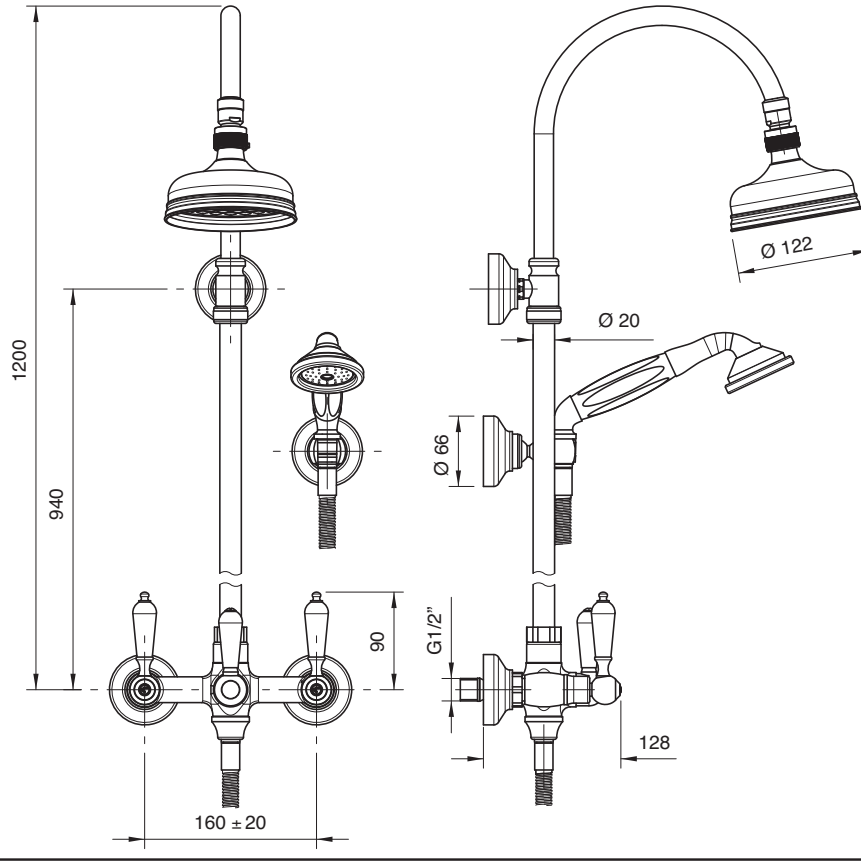

3003 R606 A00

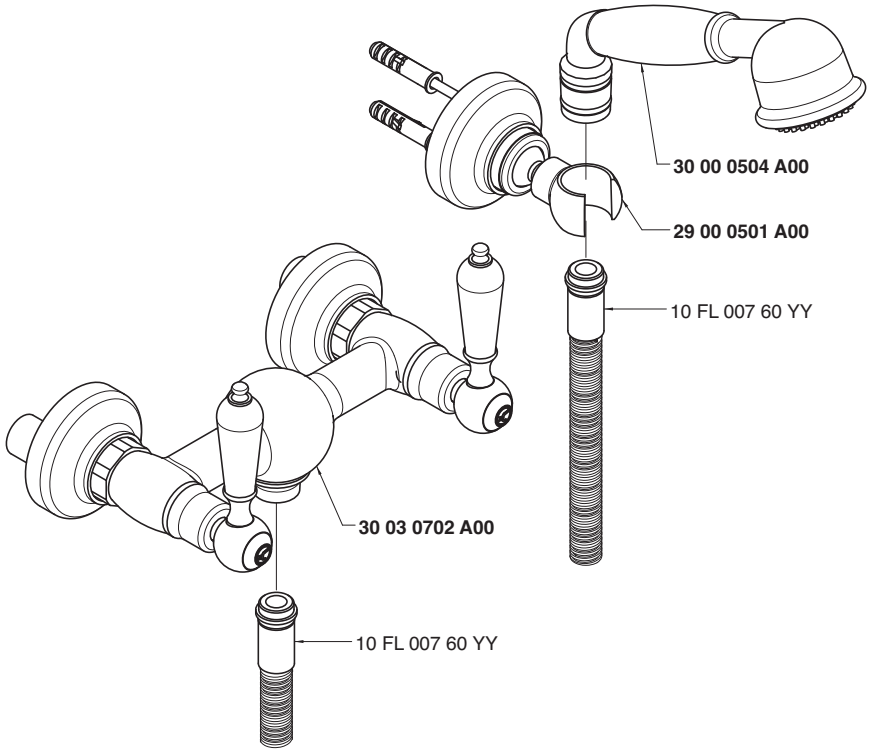

Condizioni di prova - Test conditions

Acqua calda - Hot water: **60±2 °C**
Acqua fredda - Cold water: **20±2 °C**

P [bar]	Q l/min
0,1	
0,2	
0,5	6,6
1	9,56
1,5	11,9
2	14,0
2,5	15,8
3	17,5
3,5	19,2
4	20,7
4,5	22,4
5	23,9

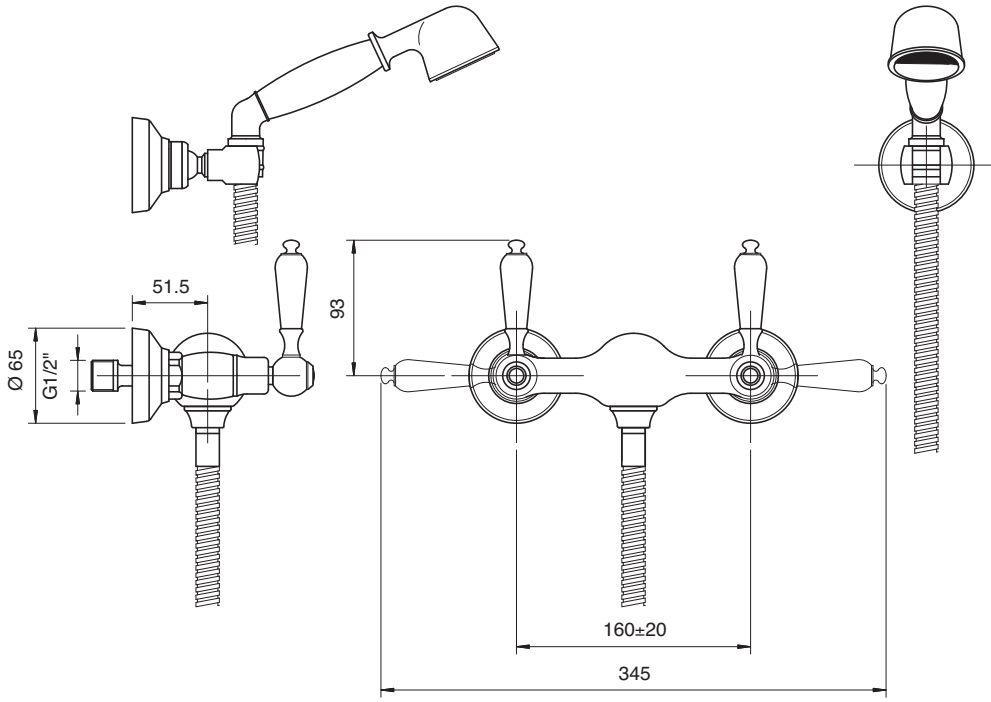

3003 0406 AD0
3003 0406 AS0

Codice - Code	Variante - Variant
	A
30 03 0406 AD0	**29 00 B406 AD0**
30 03 0406 AS0	**29 00 B406 AS0**

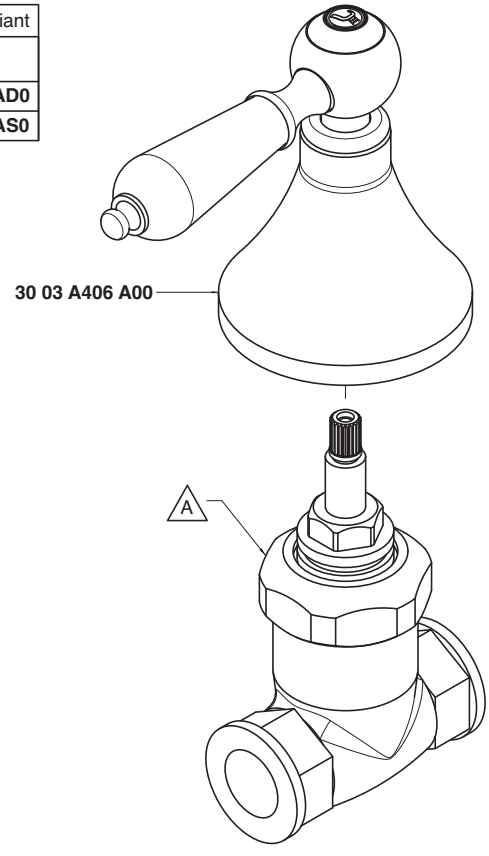

Condizioni di prova - Test conditions

Acqua calda - Hot water: **60±2 °C**
Acqua fredda - Cold water: **20±2 °C**

P [bar]	Q l/min
0,10	
0,20	
0,50	12,00
1,00	16,90
1,50	20,80
2,00	24,10
2,50	27,00
3,00	29,60
3,50	31,80
4,00	34,10
4,50	36,20
5,00	38,10

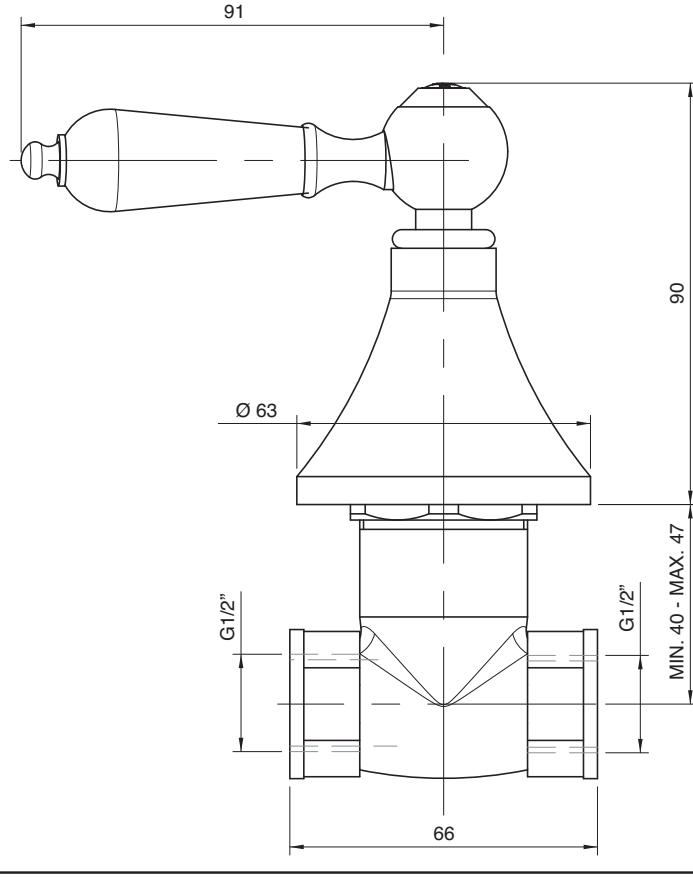

3003 3103 A00

Monoforo lavello collo girevole

Sink mixer w/revolving spout
Spülb.-Einlochbatterie mit Schwenkauslauf
Monobloc fregadero caño giratorio
Mélangeur d'évier monotrou, bec orientable

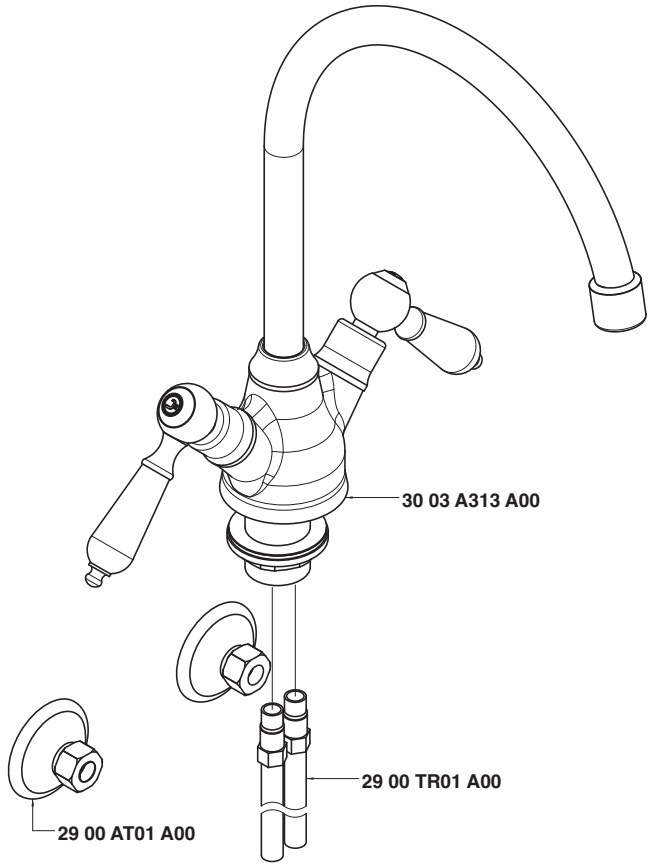

Condizioni di prova - Test conditions

Acqua calda - Hot water:	**60±2 °C**
Acqua fredda - Cold water:	**20±2 °C**
Classe areatore - Aerator class:	**B**

P [bar]	Q l/min
0,1	
0,2	
0,5	9,7
1	14,6
1,5	17,0
2	18,8
2,5	20,6
3	21,8
3,5	23,2
4	24,6
4,5	25,9
5	27,3

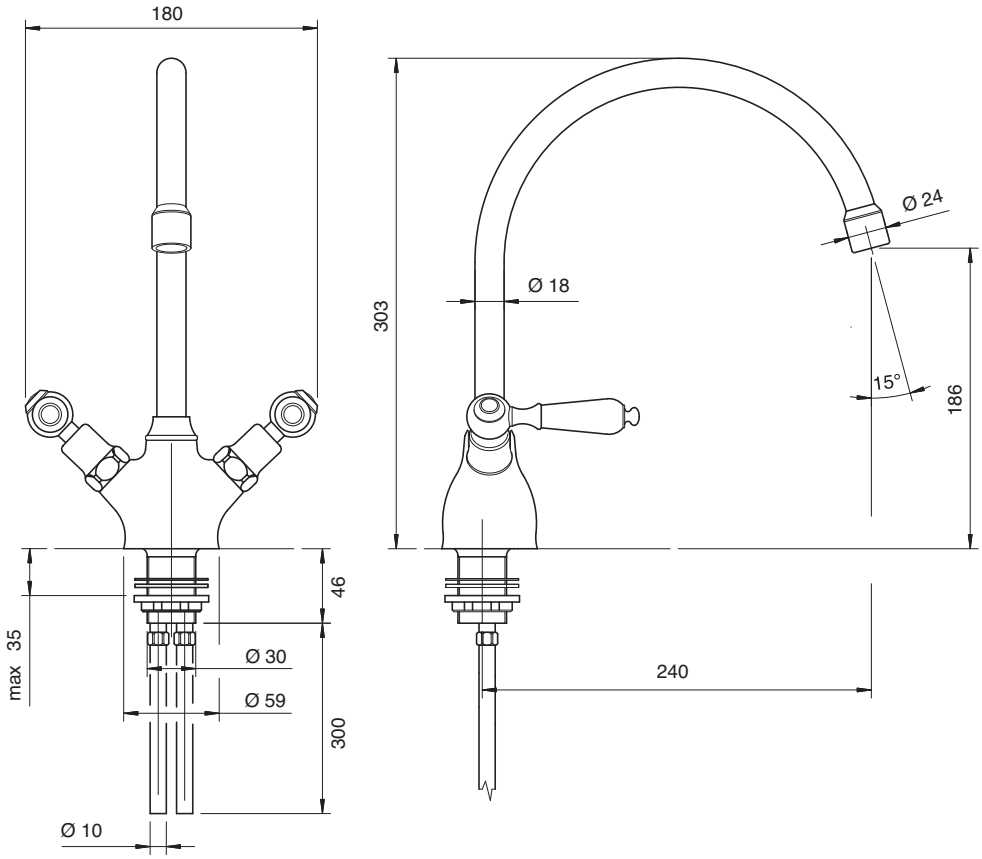

3003 0606 A00

Lavello collo girevole

Sink mixer w/revolving spou
Spülb.batt. Schwenkauslauf
Fregadero caño giratorio
Mélangeur évier bec orientable

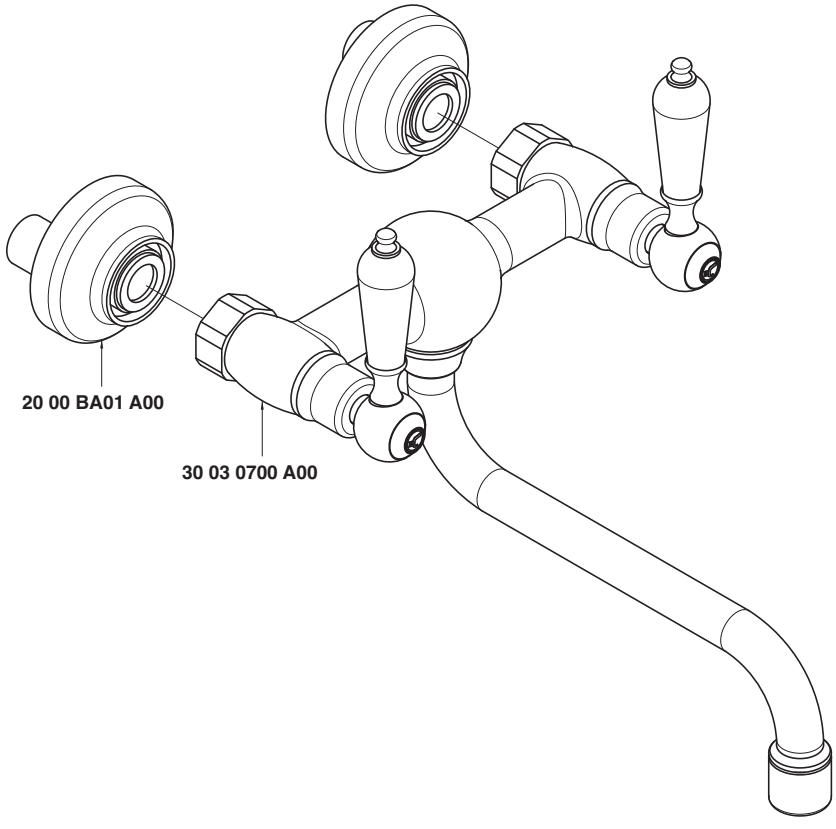

Condizioni di prova - Test conditions

Acqua calda - Hot water:	**60±2 °C**
Acqua fredda - Cold water:	**20±2 °C**
Classe areatore - Aerator class:	**B**

P [bar]	Q l/min
0,1	
0,2	
0,5	9,3
1,0	13,4
1,5	16,5
2,0	18,6
2,5	20,5
3,0	22,1
3,5	23,9
4,0	25,3
4,5	26,8
5,0	28,3

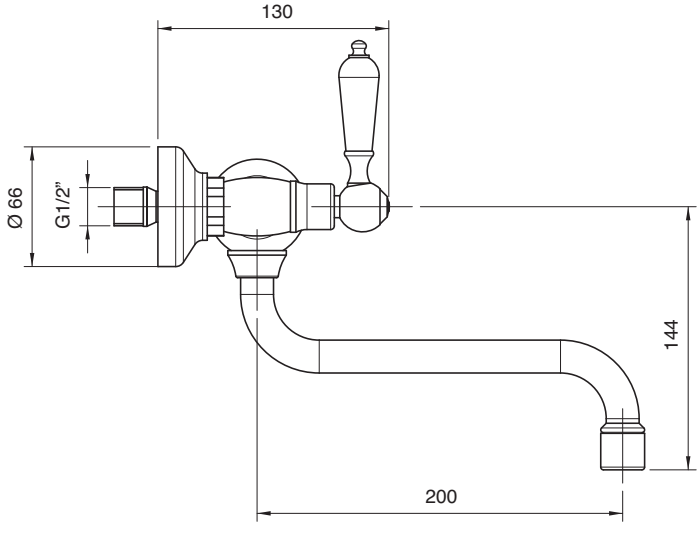

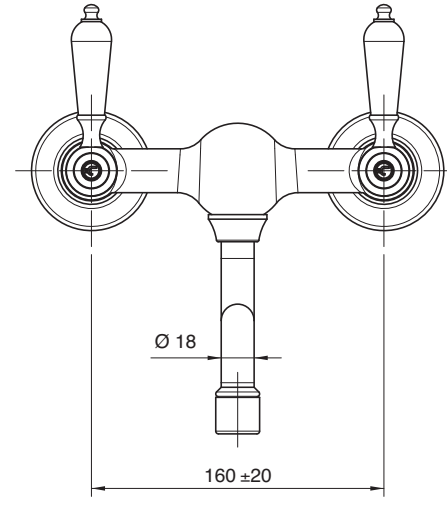

3003 0607 A00

Lavello collo girevole

Sink mixer w/revolving spou
Spülb.batt. Schwenkauslauf
Fregadero caño giratorio
Mélangeur évier bec orientable

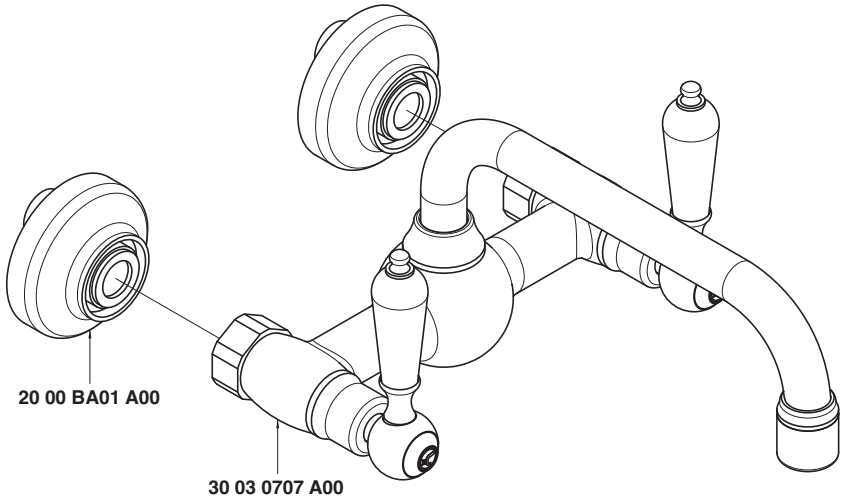

Condizioni di prova - Test conditions

Acqua calda - Hot water:	**60±2 °C**
Acqua fredda - Cold water:	**20±2 °C**
Classe areatore - Aerator class:	**B**

P [bar]	Q l/min
0,1	
0,2	
0,5	9,3
1,0	13,4
1,5	16,5
2,0	18,6
2,5	20,5
3,0	22,1
3,5	23,9
4,0	25,3
4,5	26,8
5,0	28,3

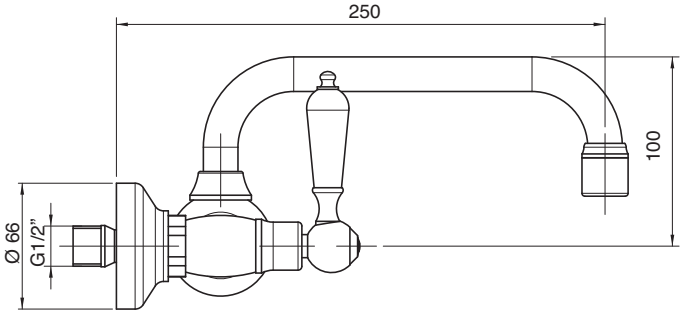

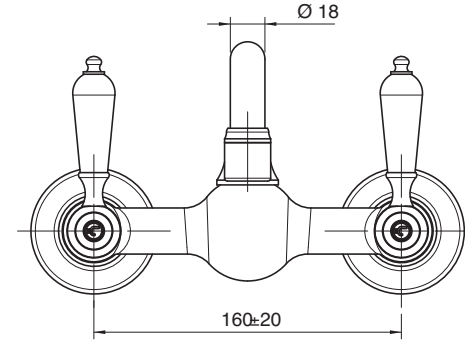

3000 0105 A00
3002 0105 A00

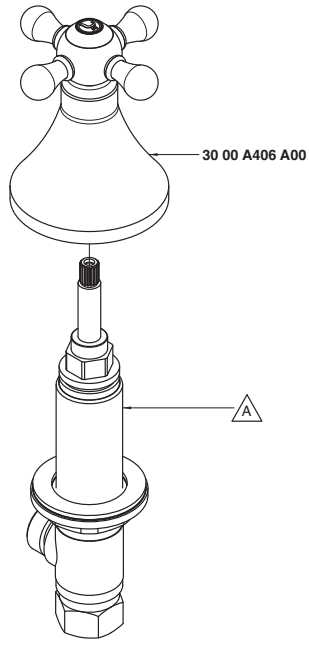

Codice - Code	Variante - Variant
	A
30 00 0105 A00	**29 00 B105 A00**
30 02 0105 A00	**29 00 B105 AC0**

3000 0202 A00
3002 0202 A00

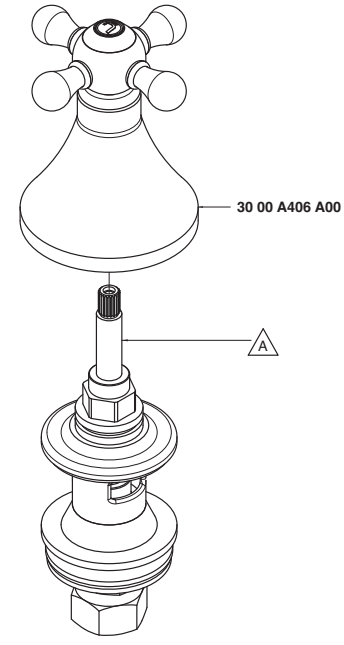

Codice - Code	Variante - Variant
	A
30 00 0202 A00	**29 00 B202 A00**
30 02 0202 A00	**29 00 B202 AC0**

3000 0504 A00

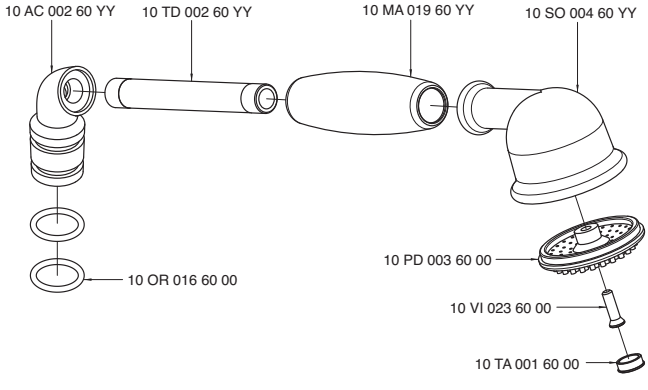

3000 0700 A00
3002 0700 A00

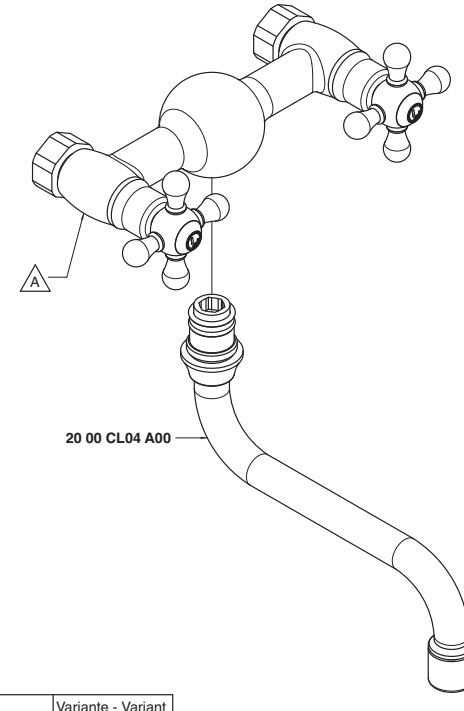

Codice - Code	Variante - Variant
	A
30 00 0700 A00	**30 00 A606 A00**
30 02 0700 A00	**30 02 A606 A00**

3000 0701 A00
3002 0701 A00

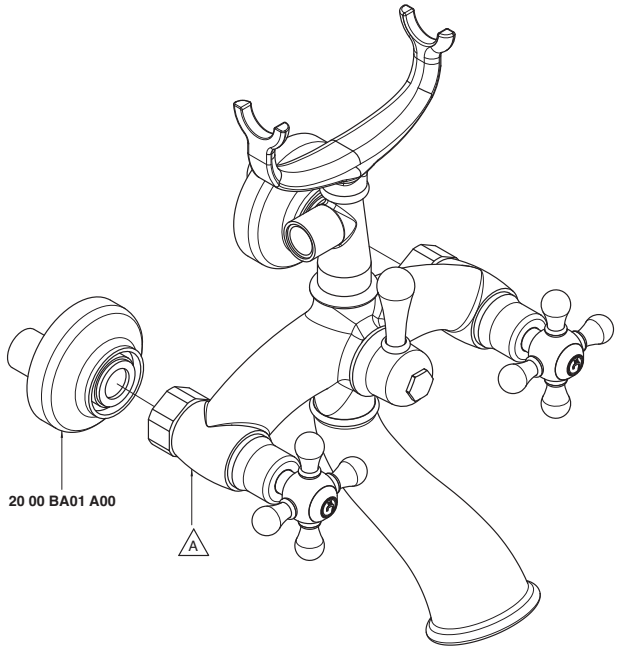

Codice - Code	Variante - Variant A
30 00 0701 A00	**30 00 A701 A00**
30 02 0701 A00	**30 02 A701 A00**

3000 0702 A00
3002 0702 A00

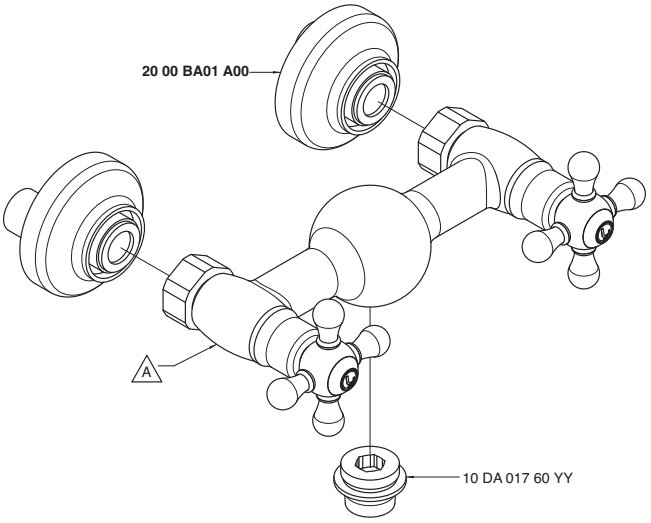

Codice - Code	Variante - Variant A
30 00 0702 A00	**30 00 A606 A00**
30 02 0702 A00	**30 02 A606 A00**

3000 0703 A00
3002 0703 A00

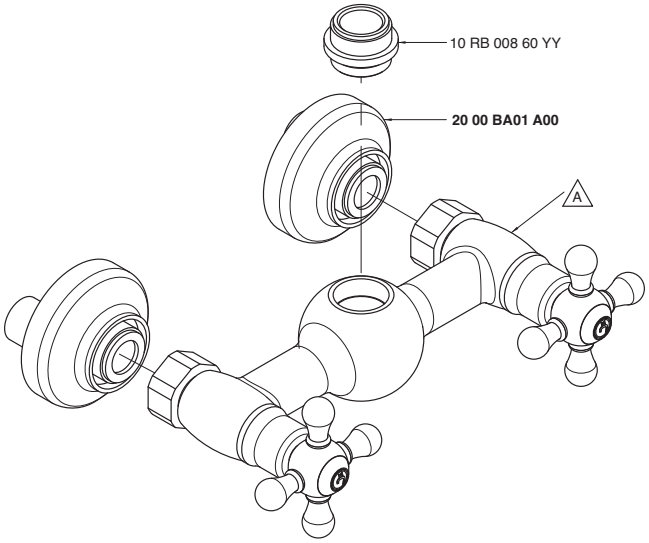

Codice - Code	Variante - Variant A
30 00 0703 A00	**30 00 A606 A00**
30 02 0703 A00	**30 02 A606 A00**

3000 0704 A00
3002 0704 A00

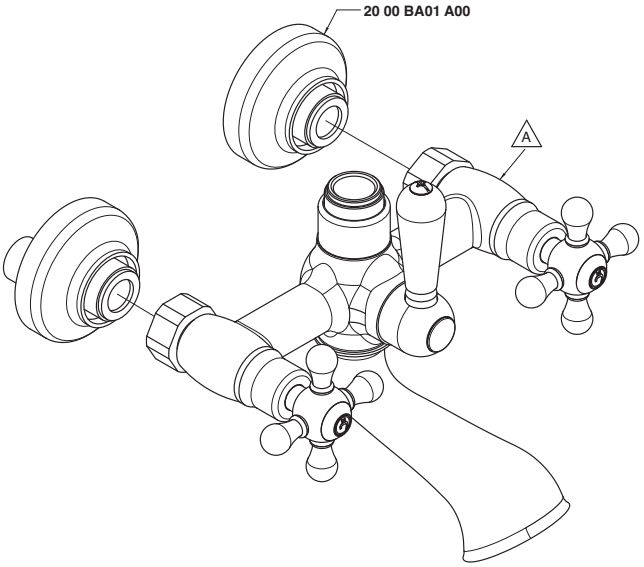

Codice - Code	Variante - Variant A
30 00 0704 A00	**30 00 A704 A00**
30 02 0704 A00	**30 02 A704 A00**

3000 0706 A00
3002 0706 A00

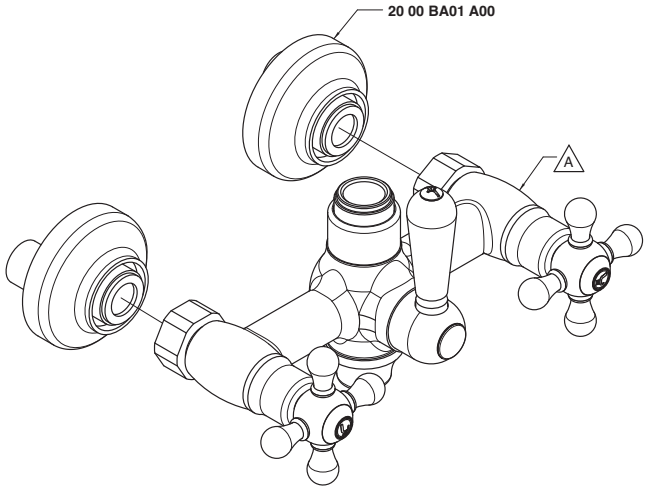

Codice - Code	Variante - Variant
	A
30 00 0706 A00	**30 00 A706 A00**
30 02 0706 A00	**30 02 A706 A00**

3000 0707 A00
3002 0707 A00

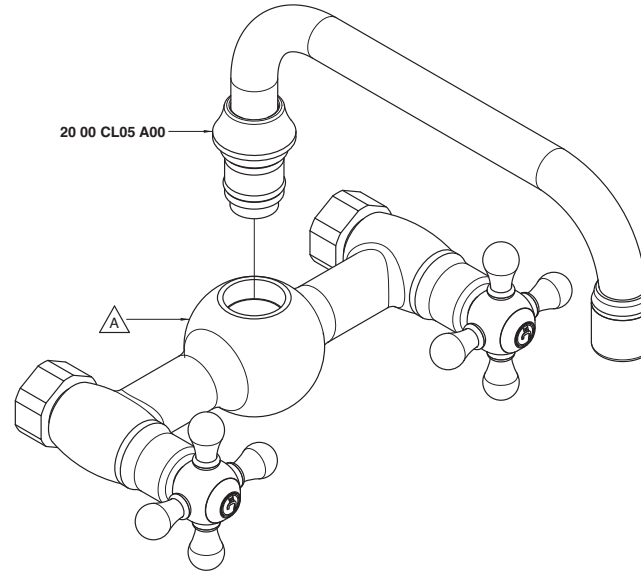

Codice - Code	Variante - Variant
	A
30 00 0707 A00	**30 00 A606 A00**
30 02 0707 A00	**30 02 A606 A00**

3000 1515 AA0

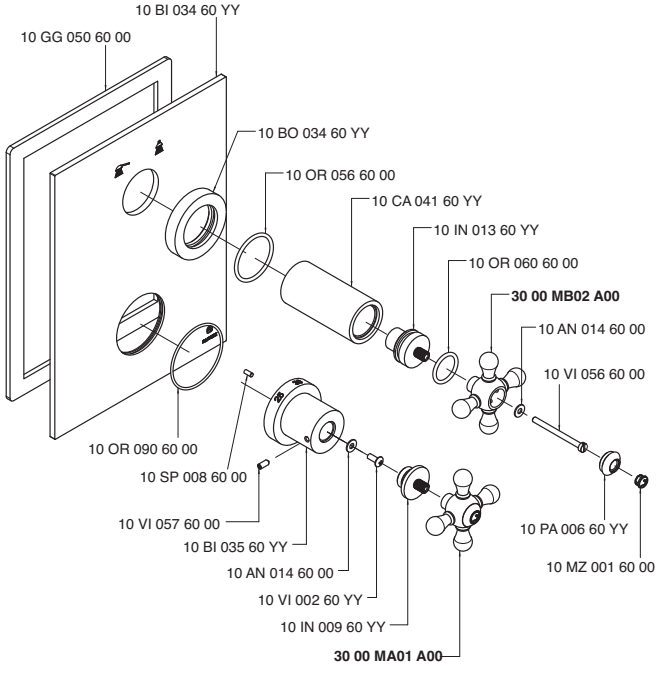

3000 1516 AA0

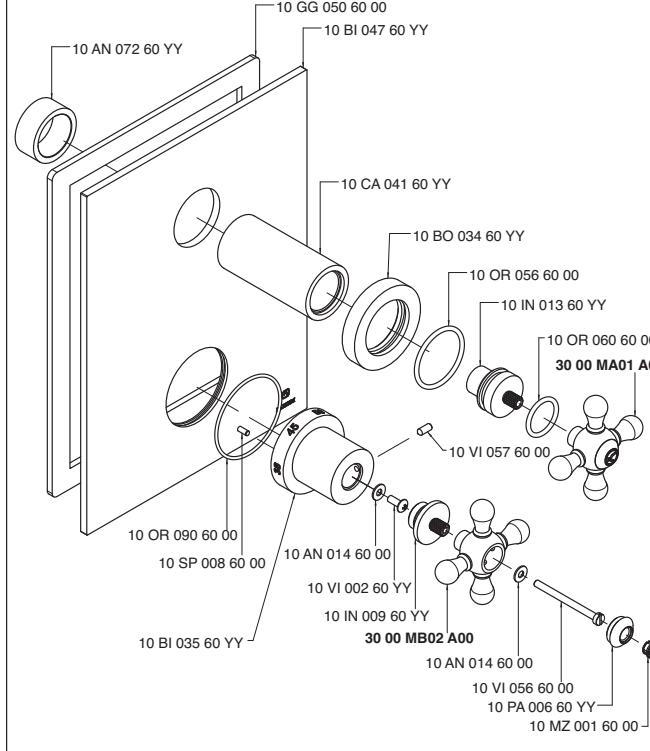

3000 1523 A00

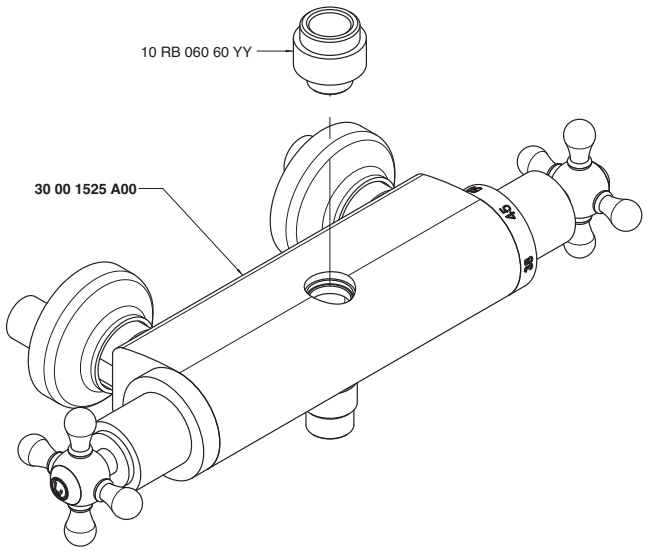

3000 1525 A00

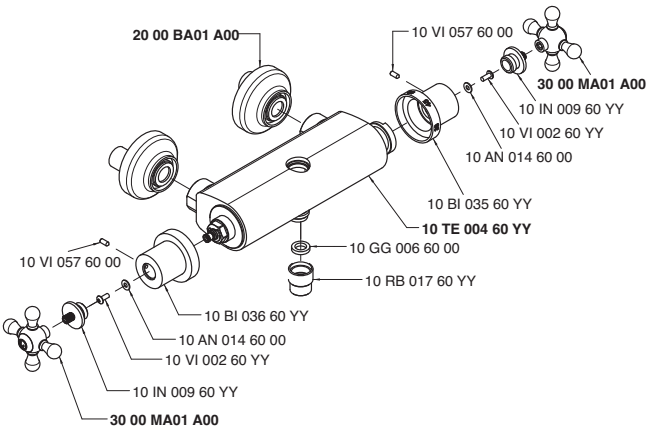

3000 1533 A00

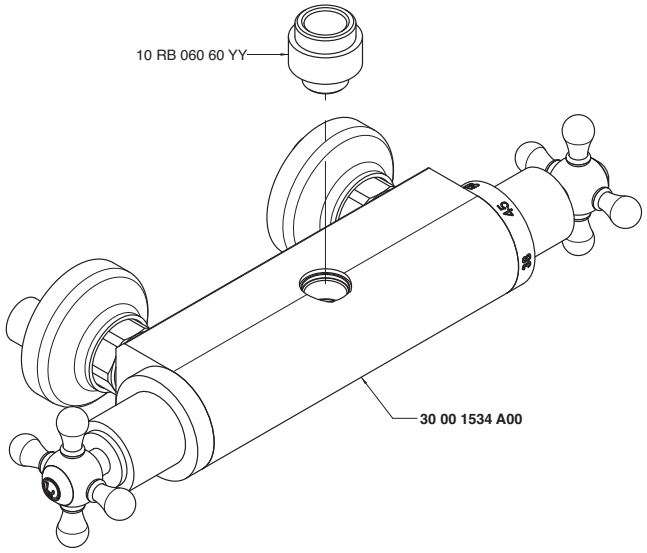

3000 1534 A00

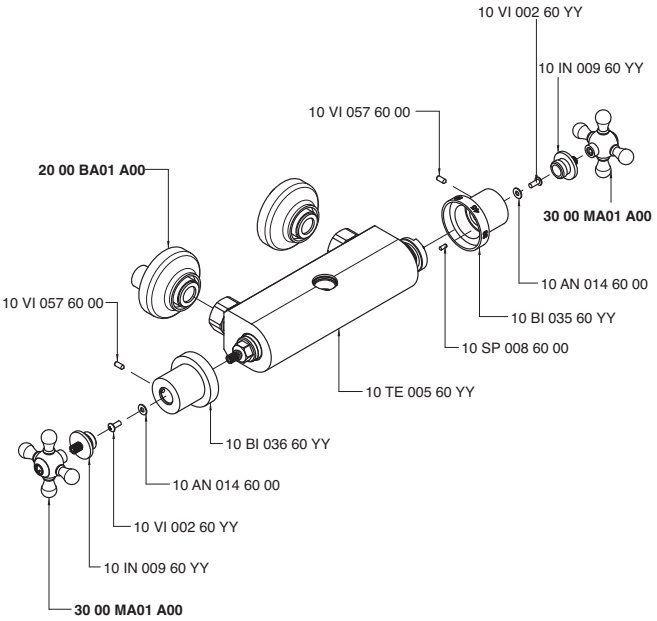

3000 A214 A00
3002 A214 A00

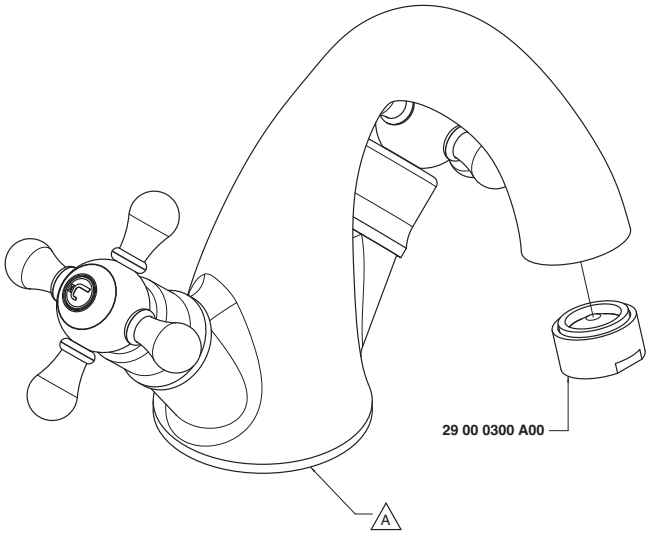

Codice - Code	Variante - Variant A
30 00 A214 A00	**30 00 LA01 A00**
30 02 A214 A00	**30 02 LA01 A00**

3000 A215 A00
3002 A215 A00

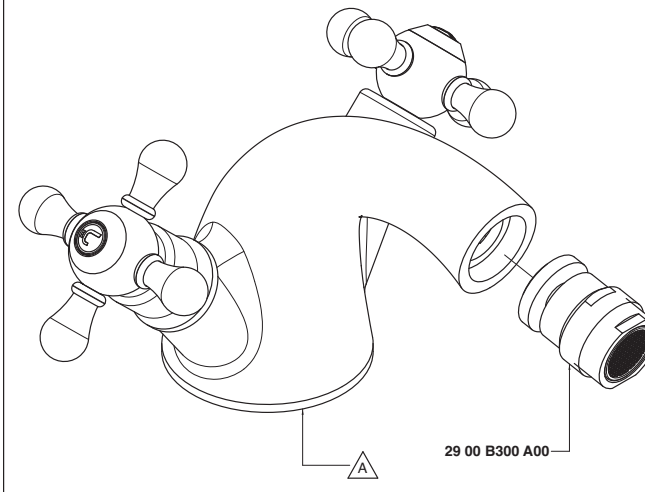

Codice - Code	Variante - Variant A
30 00 A215 A00	**30 00 BD01 A00**
30 02 A215 A00	**30 02 BD01 A00**

3000 A302 A00

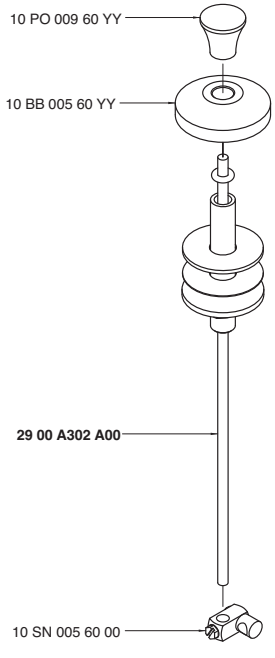

3000 A313 A00
3002 A313 A00

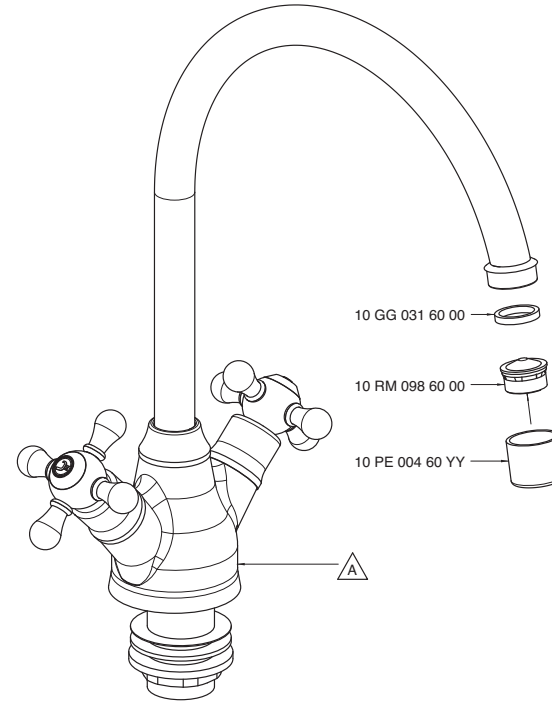

Codice - Code	Variante - Variant A
30 00 A313 A00	**30 00 LL01 A00**
30 02 A313 A00	**30 02 LL01 A00**

3000 A405 A00

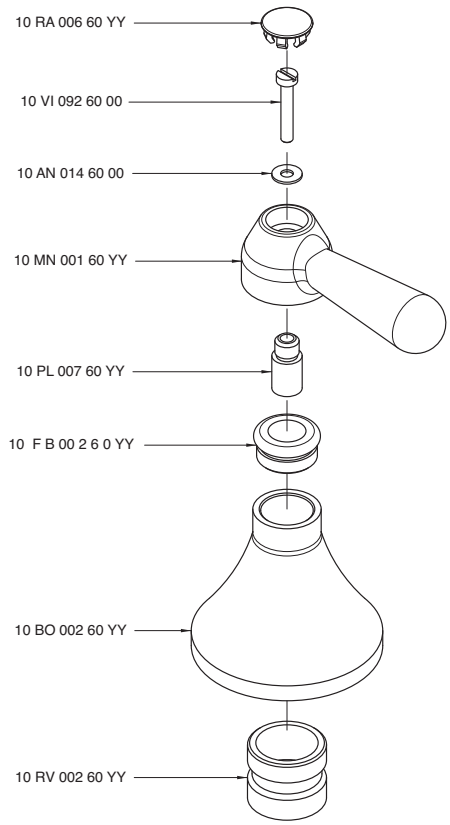

3000 A406 A00

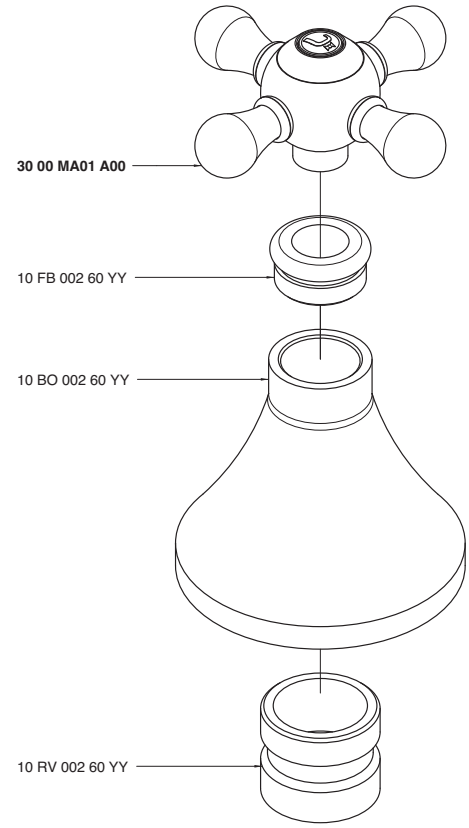

3000 A419 A00

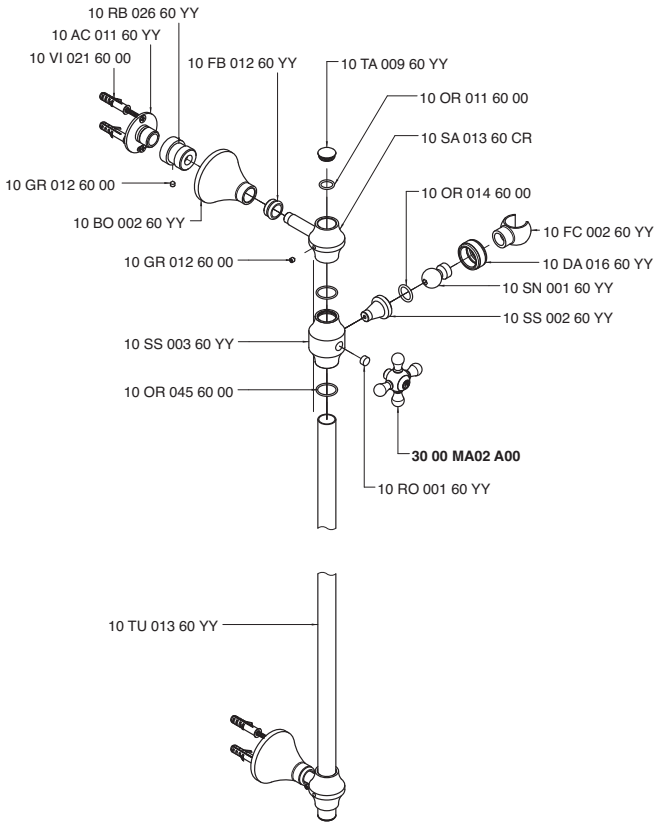

3000 A606 A00
3002 A606 A00

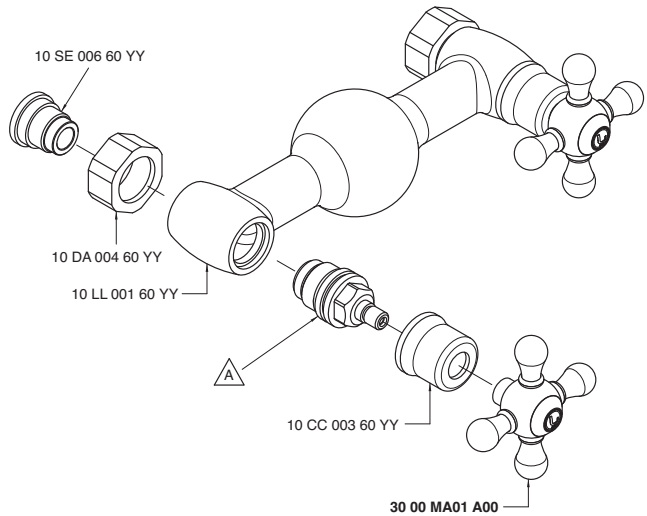

Codice - Code	Variante - Variant A
30 00 A606 A00	10 VT 002 60 00
30 02 A606 A00	10 VT 020 60 00

3000 A701 A00
3002 A701 A00

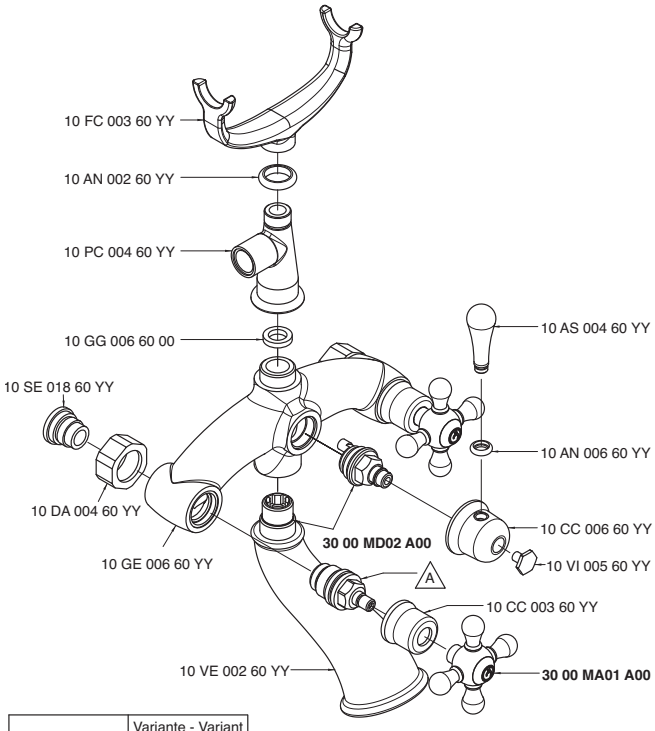

Codice - Code	Variante - Variant A
30 00 A701 A00	10 VT 002 60 00
30 02 A701 A00	10 VT 020 60 00

3000 A704 A00
3002 A704 A00

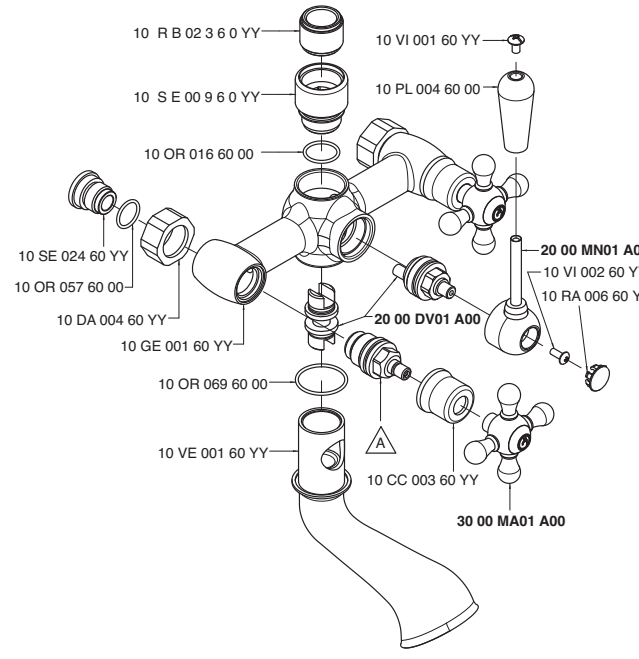

Codice - Code	Variante - Variant A
30 00 A704 A00	10 VT 002 60 00
30 02 A704 A00	10 VT 020 60 00

3000 A706 A00
3002 A706 A00

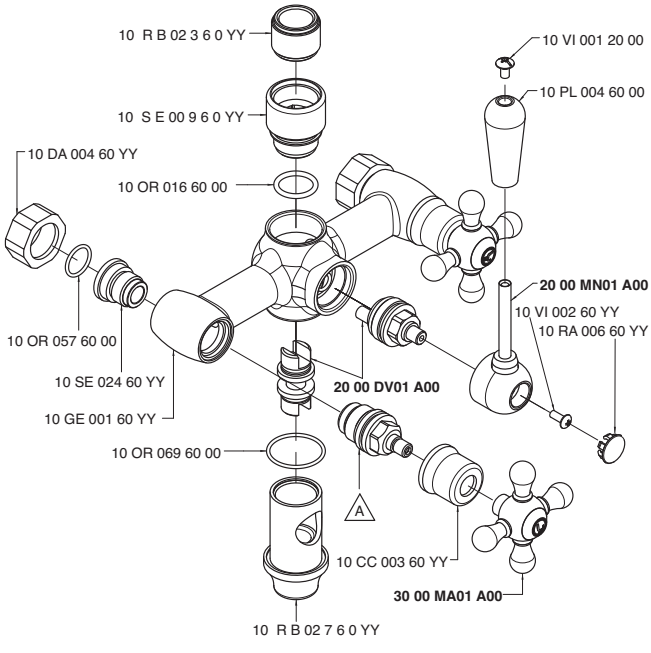

Codice - Code	Variante - Variant A
30 00 A706 A00	10 VT 002 60 00
30 02 A706 A00	10 VT 020 60 00

3000 AS01 A00

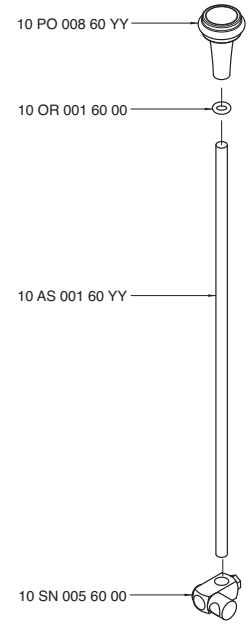

3000 BD01 A00
3002 BD01 A00

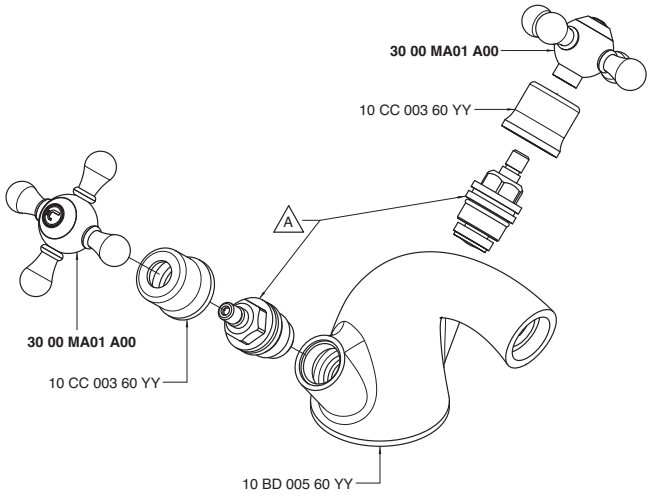

Codice - Code	Variante - Variant A
30 00 BD01 A00	10 VT 002 60 00
30 02 BD01 A00	10 VT 020 60 00

3000 C100 A00

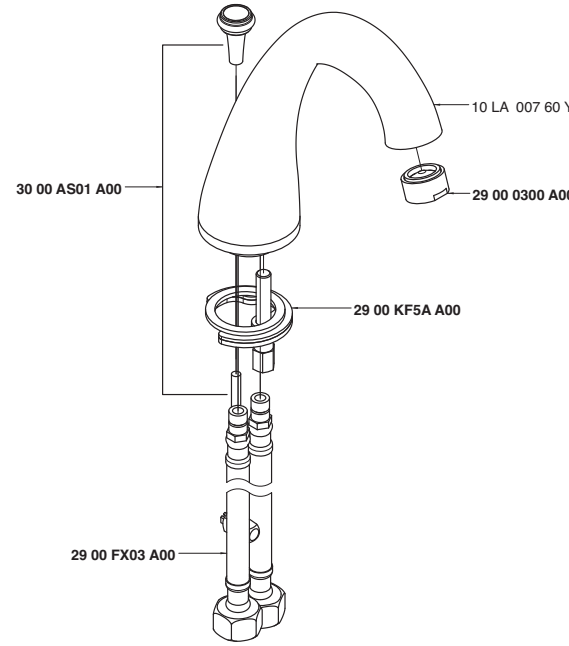

3000 C203 A00

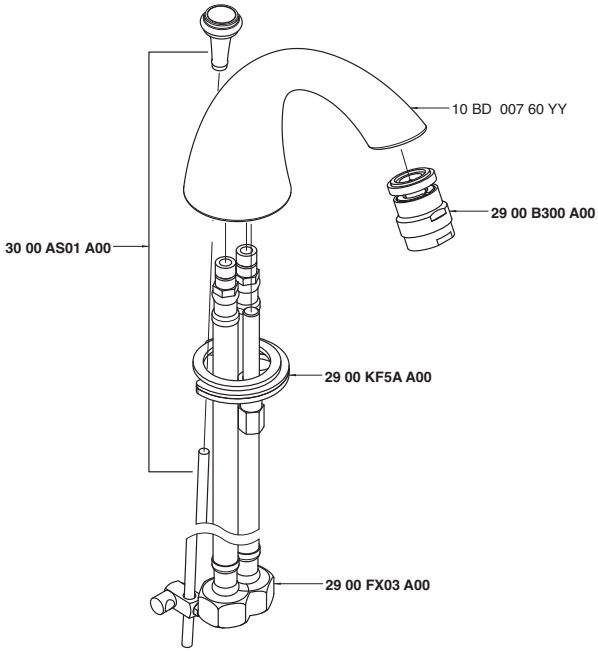

3000 LA01 A00
3002 LA01 A00

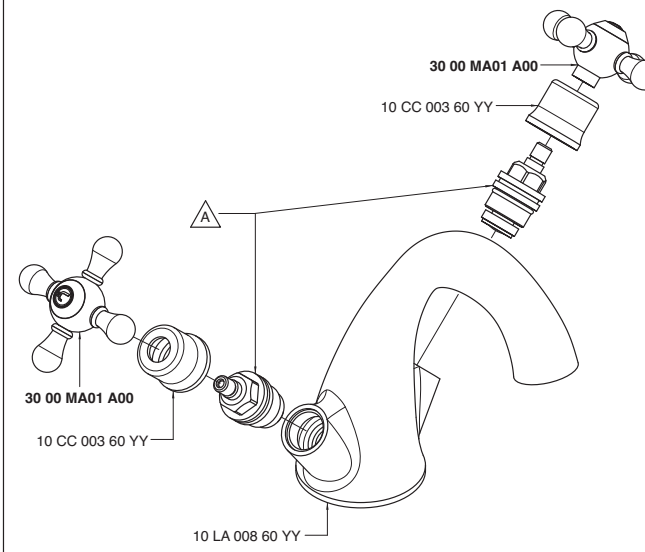

Codice - Code	Variante - Variant A
30 00 LA01 A00	10 VT 002 60 00
30 02 LA01 A00	10 VT 020 60 00

3000 LL01 A00
3002 LL01 A00

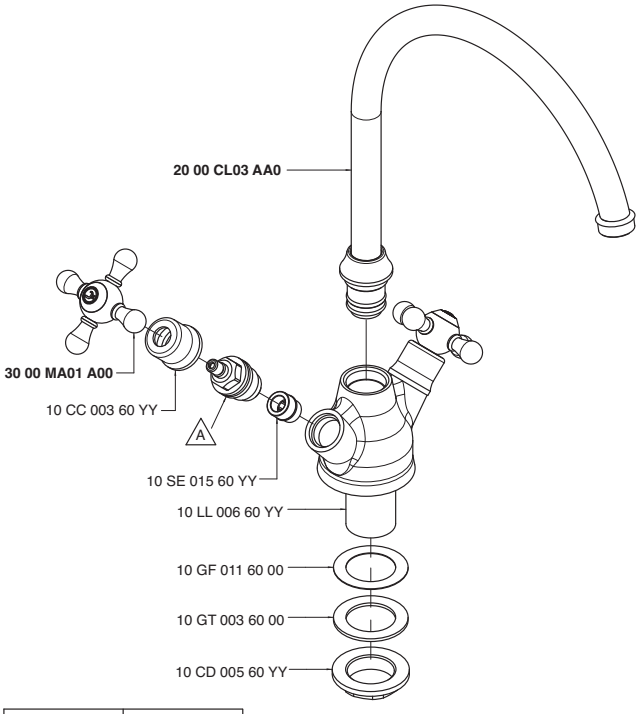

Codice - Code	Variante - Variant A
30 00 LL01 A00	10 VT 002 60 00
30 02 LL01 A00	10 VT 020 60 00

3000 MA01 A00

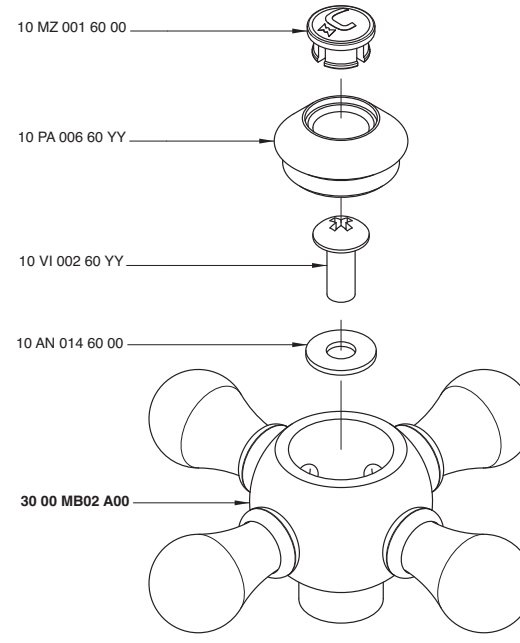

3000 MA02 A00

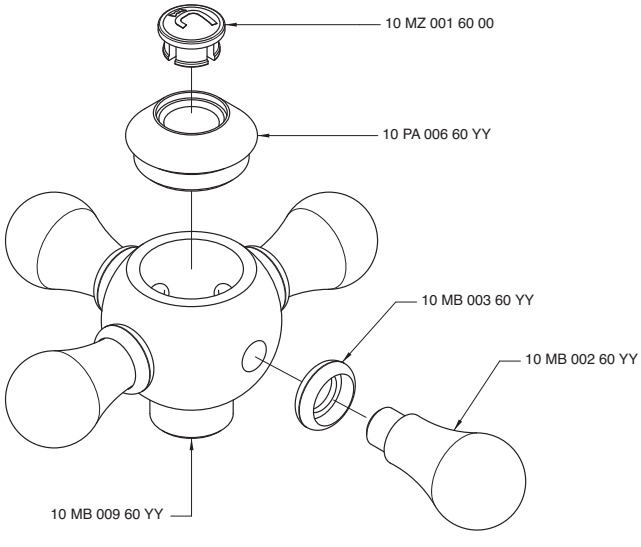

3000 MB02 A00

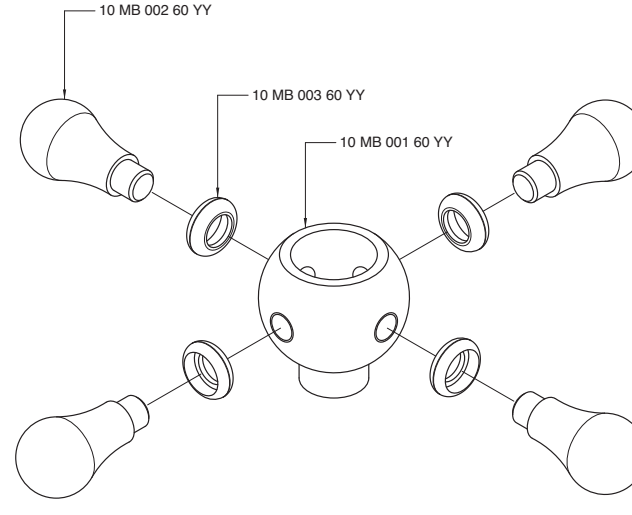

3000 MD02 A00

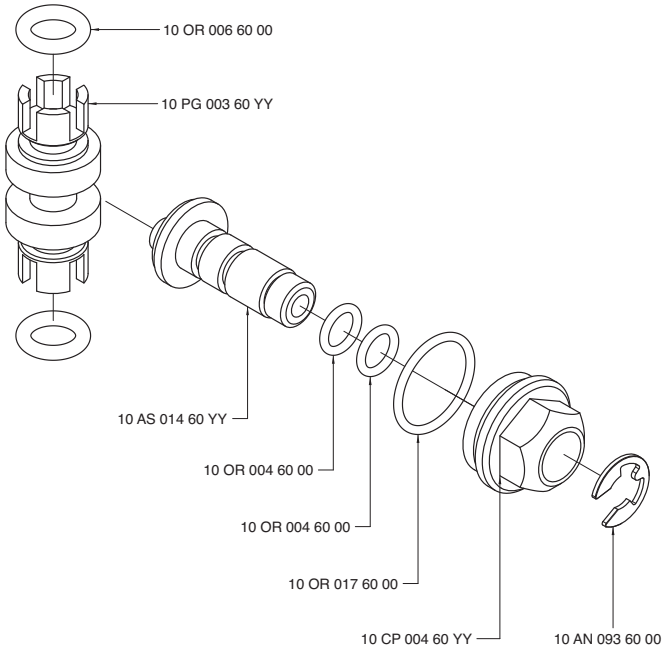

3000 P107 A00
3002 P107 A00

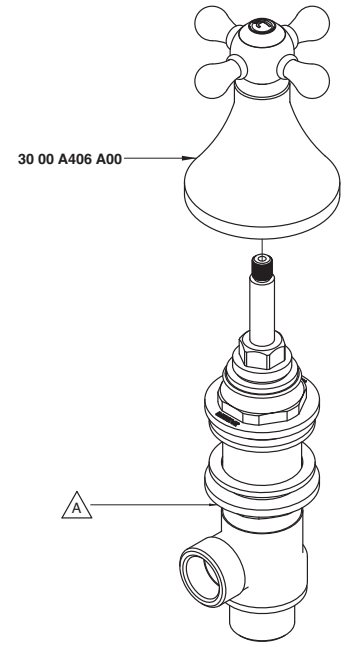

Codice - Code	Variante - Variant A
30 00 P107 A00	**29 00 G107 A00**
30 02 P107 A00	**29 00 G107 AD0**

3000 Q414 A00

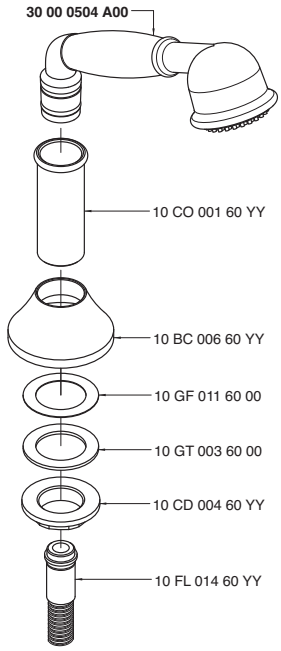

3003 0700 A00

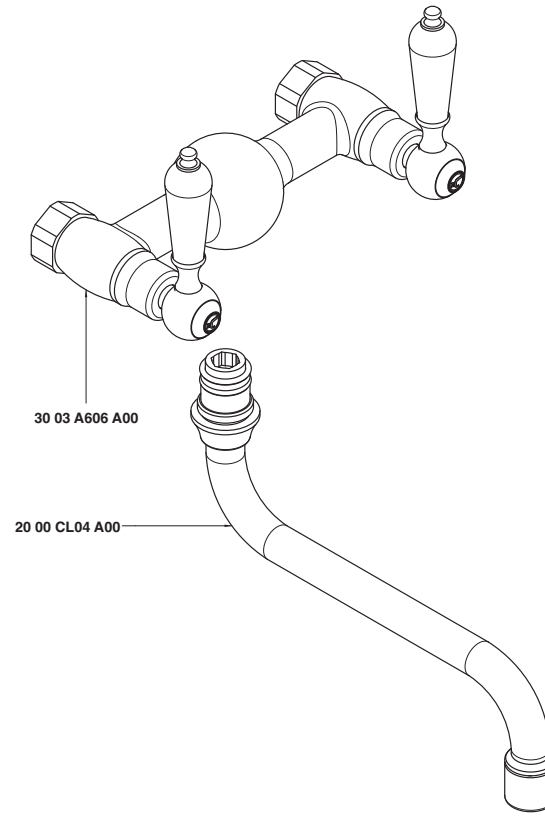

3003 0701 A00

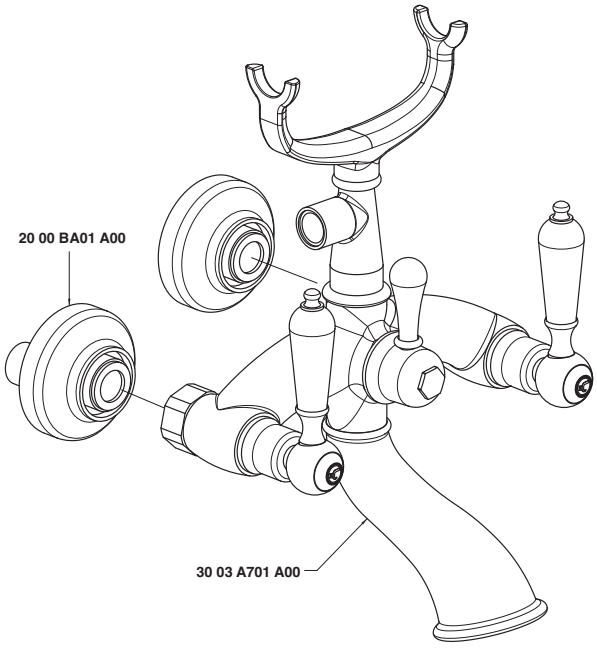

3003 0702 A00

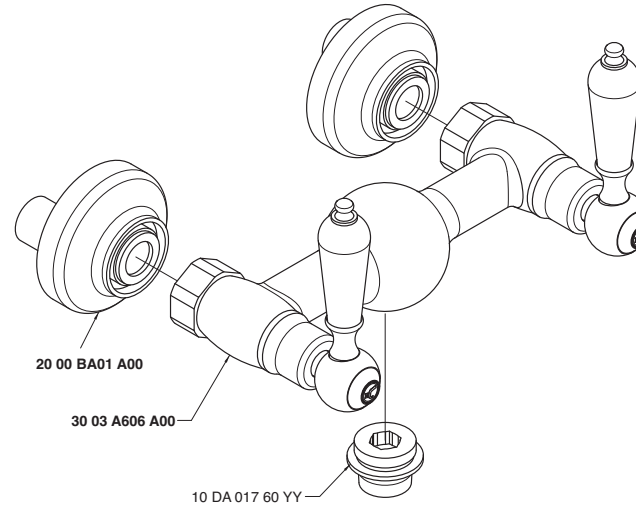

3003 0703 A00

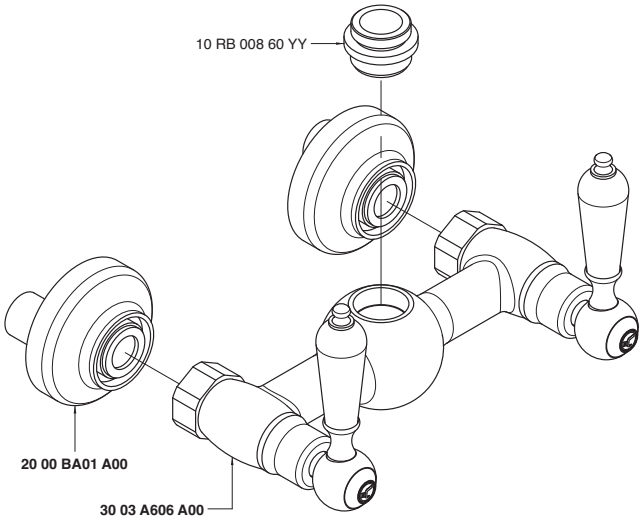

3003 0704 A00

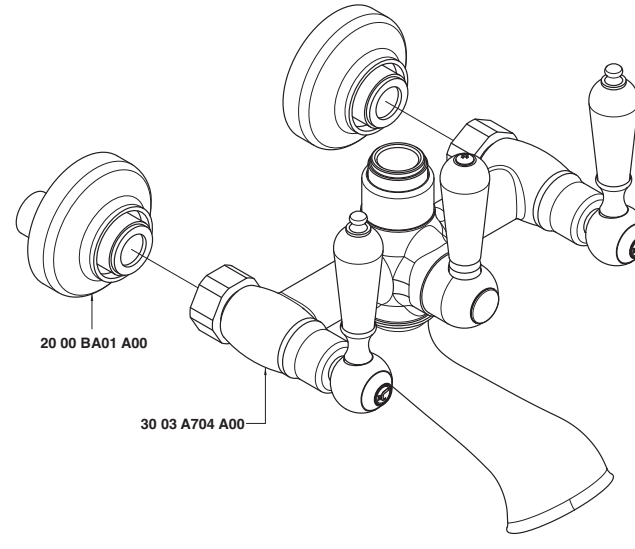

3003 0706 A00

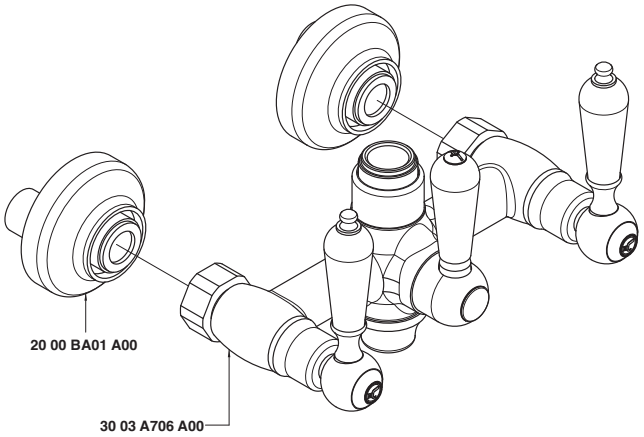

3003 0707 A00

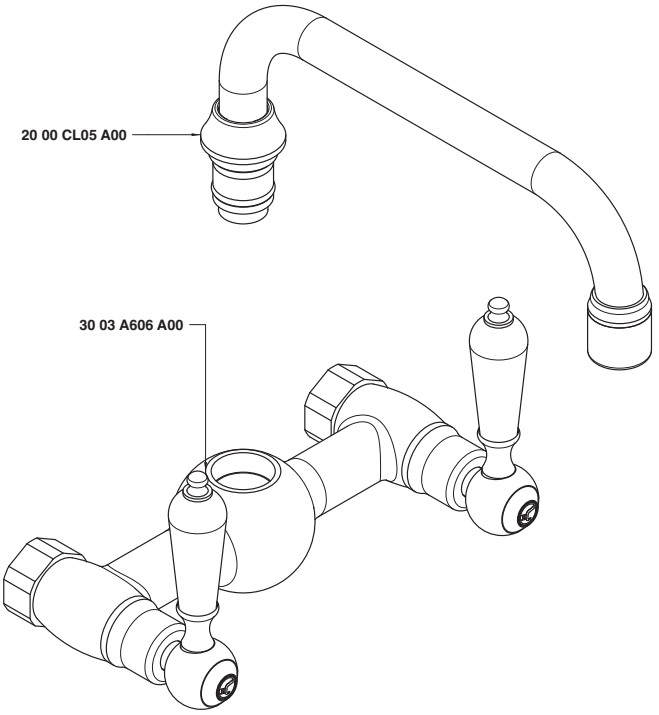

3003 A214 A00

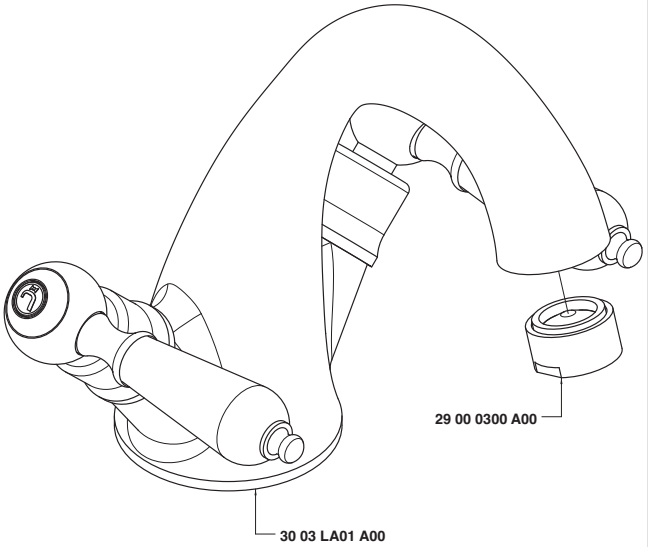

3003 A215 A00

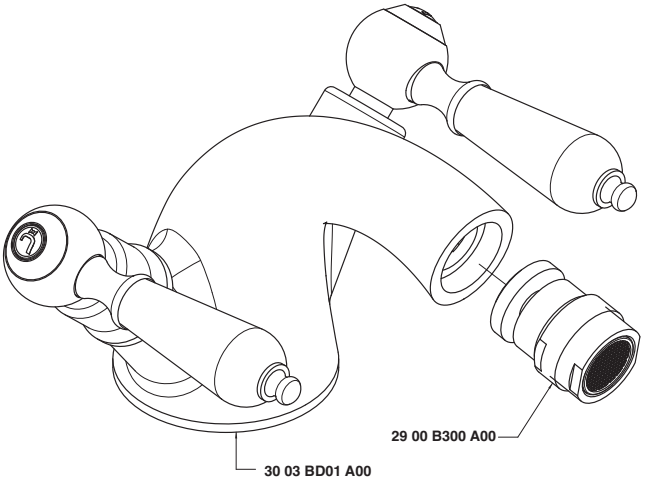

3003 A313 A00

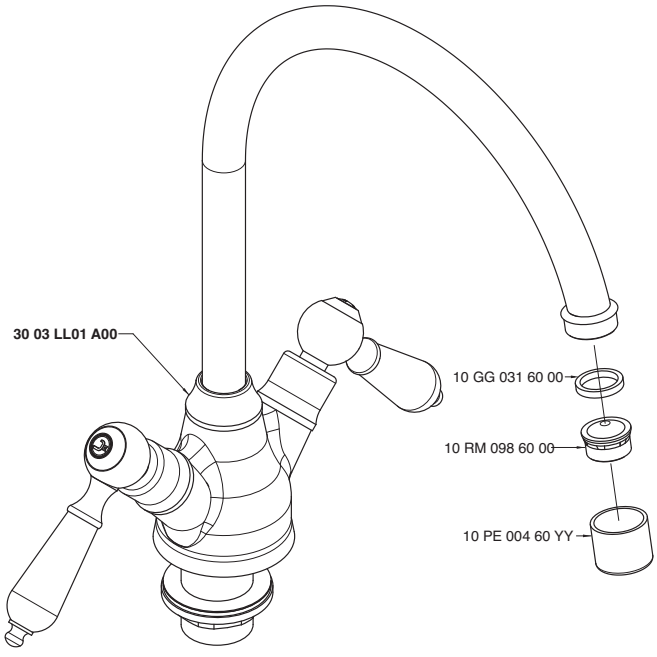

3003 A406 A00

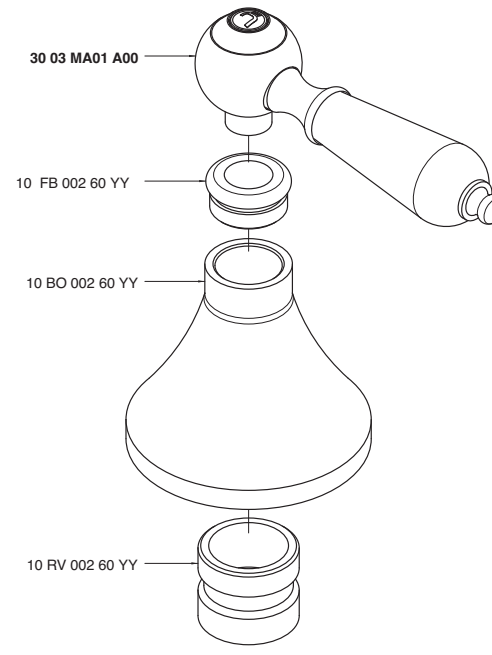

3003 A606 A00

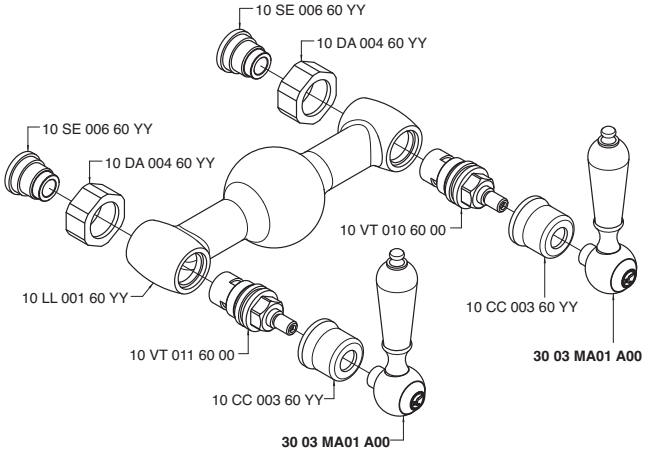

3003 A701 A00

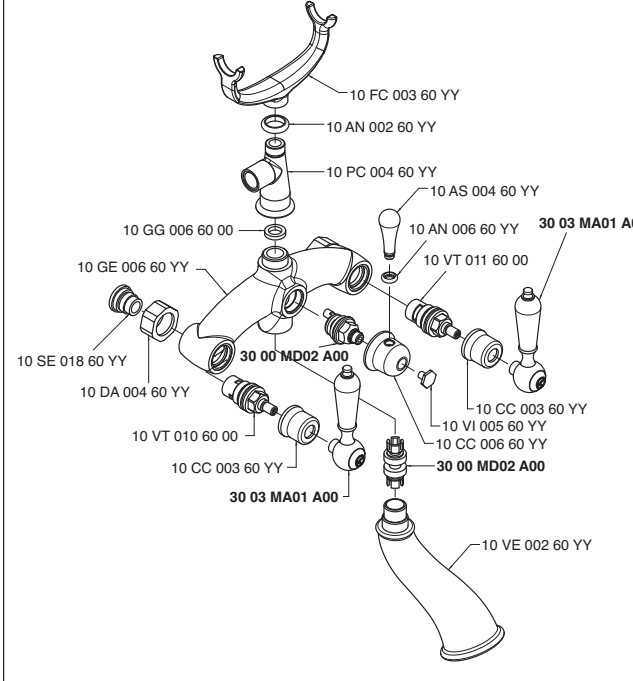

3003 A704 A00

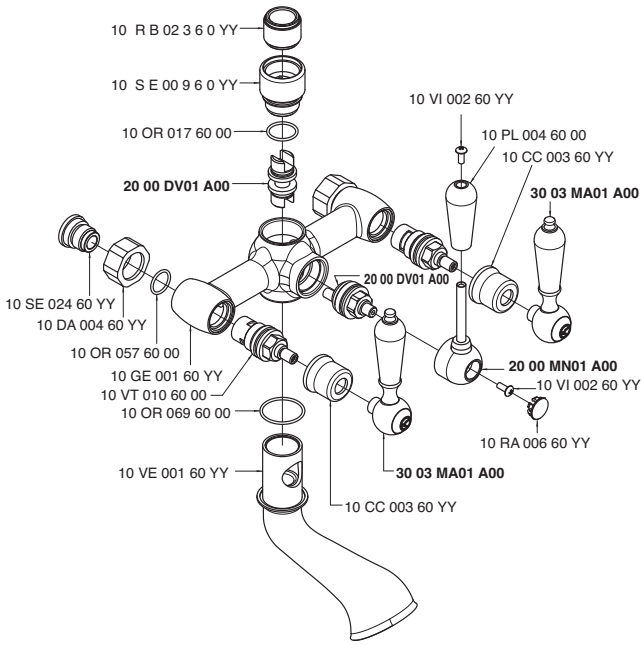

3003 BD01 A00

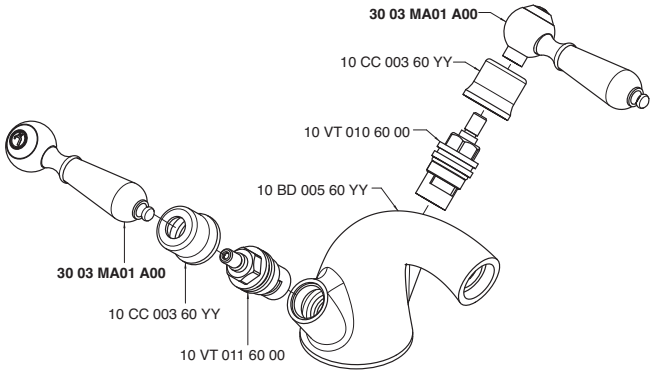

3003 D105 A00
3003 S105 A00

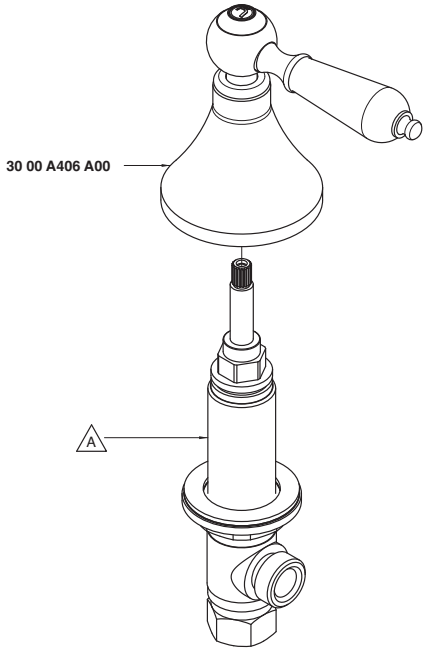

Codice - Code	Variante - Variant A
30 03 D105 A00	**29 00 B105 AD0**
30 03 S105 A00	**29 00 B105 AS0**

3003 D107 A00
3003 S107 A00

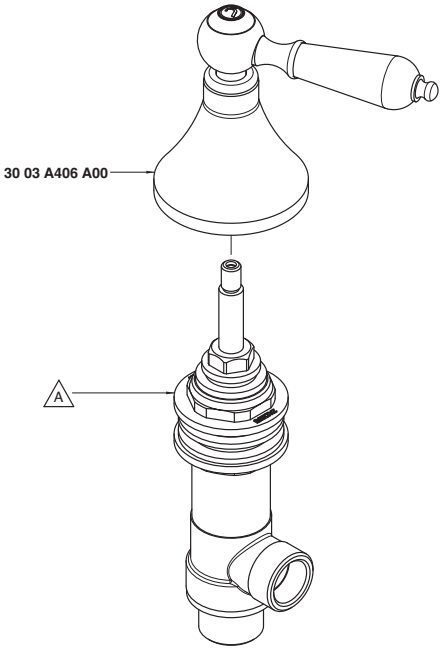

Codice - Code	Variante - Variant A
30 03 D107 A00	**29 00 G107 AD0**
30 03 S107 A00	**29 00 G107 AS0**

3003 D202 A00
3003 S202 A00

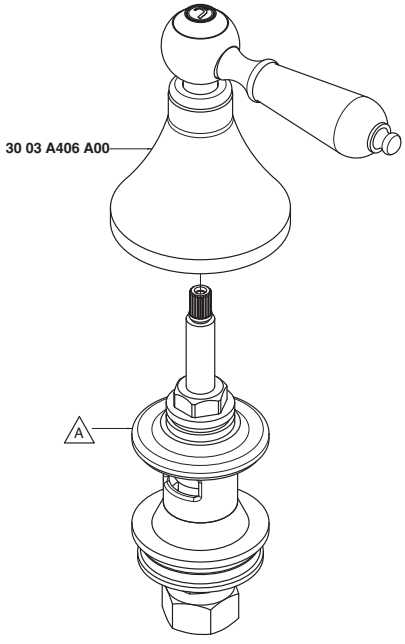

Codice - Code	Variante - Variant A
30 03 D202 A00	**29 00 B202 AD0**
30 03 S202 A00	**29 00 B202 AS0**

3003 LA01 A00

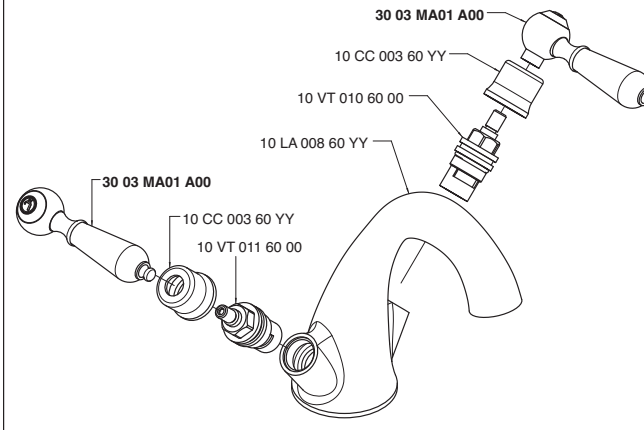

3003 LL01 A00

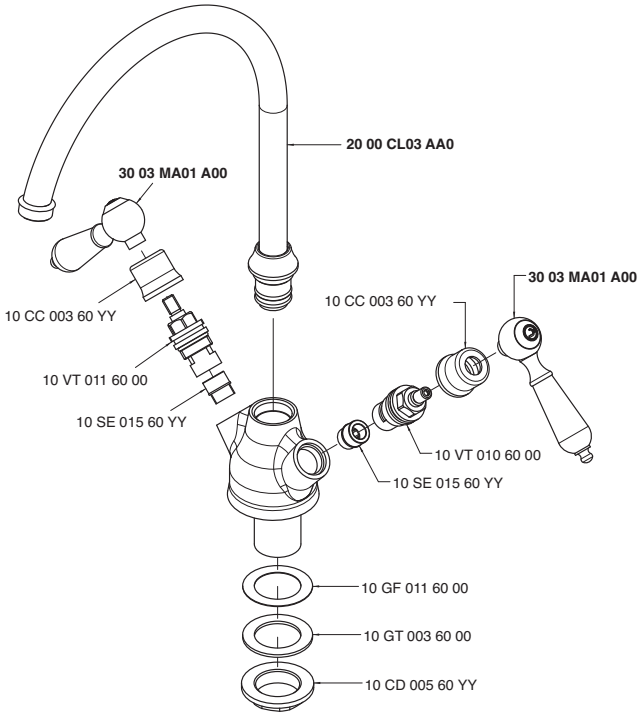

3003 MA01 A00

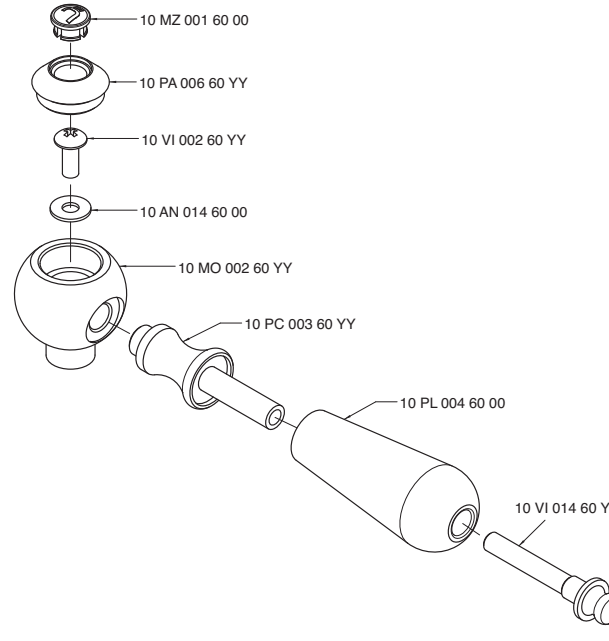

INDEX - 70

7000 0403 A00	70.012
7000 0412 A00	70.011
7000 0413 A00	70.010
7000 0701 A00	70.013
7000 0702 A00	70.013
7000 1003 A00	70.013
7000 1100 A00	70.002
7000 1103 A01	70.003
7000 1201 A00	70.004
7000 1401 A00	70.006
7000 1402 A00	70.008
7000 1405 A00	70.005
7000 1606 A00	70.007
7000 A100 A00	70.013
7000 A113 A00	70.013
7000 A201 A00	70.014
7000 A414 A00	70.014
7000 A701 A00	70.014
7000 A702 A00	70.014
7000 AS01 A00	70.015
7000 B401 A00	70.015
7000 B402 A00	70.015
7000 BA01 A00	70.015
7000 BD01 A00	70.016
7000 GE01 A00	70.016
7000 LA01 A00	70.016
7000 MA01 A00	70.016
7000 S414 A00	70.009

Scarabeo - 70

7000 1100 A00

Monocomando lavabo

Single lever washbasin mixer
Waschtisch-Einhandbatterie
Monomando lavabo
Mitigeur lavabo

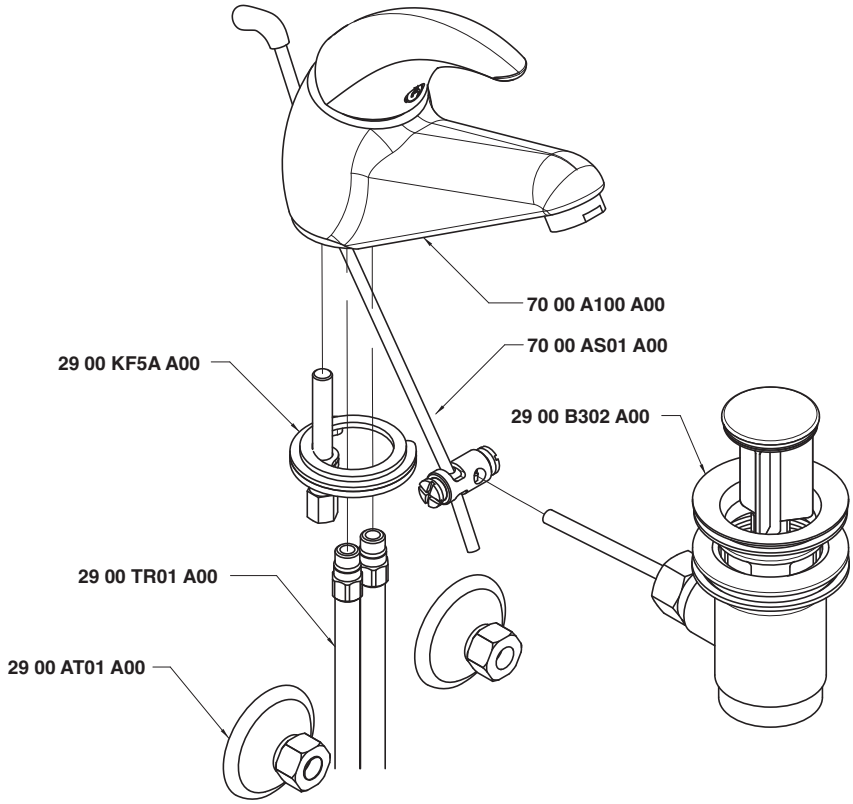

Condizioni di prova - Test conditions

Acqua calda - Hot water: **60±2 °C**
Acqua fredda - Cold water: **20±2 °C**
Classe areatore - Aerator class: **B**

P [bar]	Q l/min
0,10	
0,20	
0,50	7,42
1,00	10,55
1,50	13,10
2,00	15,20
2,50	16,90
3,00	18,60
3,50	20,00
4,00	21,50
4,50	22,90
5,00	24,10

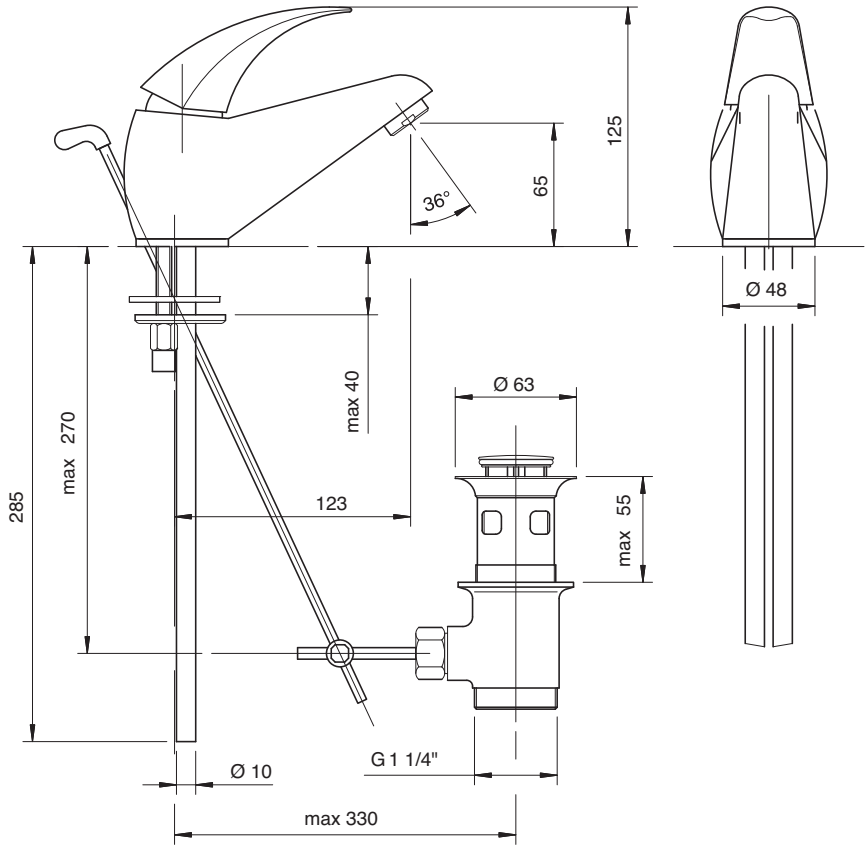

7000 1103 A01

Batteria lavabo a incasso - completa

Built-in washbasin set, complete
Waschtischbatterie UP-Mont. komplett
Batería lavabo de empotrar completa
Mélangeur lavabo à encastrer, complet

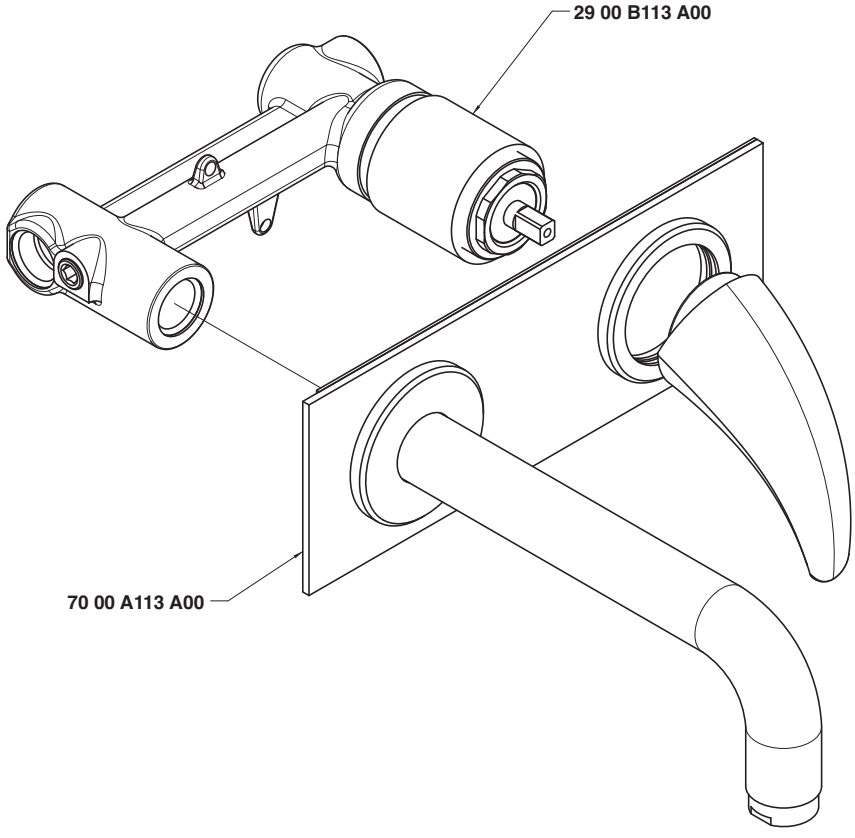

Condizioni di prova - Test conditions

Acqua calda - Hot water:	**60±2 °C**
Acqua fredda - Cold water:	**20±2 °C**
Classe areatore - Aerator class:	**B**

P [bar]	Q l/min
0,1	
0,2	
0,5	7,4
1,0	10,5
1,5	12,7
2,0	14,6
2,5	16,4
3,0	17,9
3,5	19,3
4,0	20,7
4,5	22,0
5,0	23,0

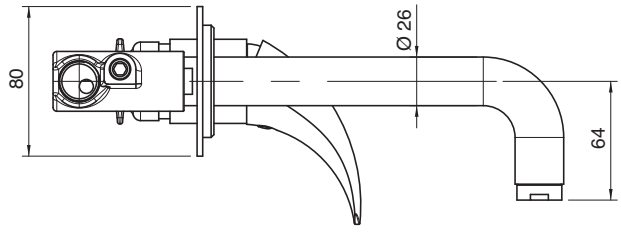

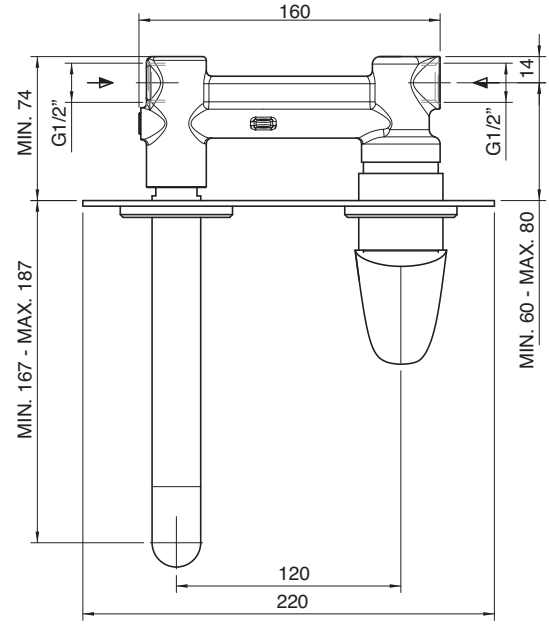

7000 1201 A00

Monocomando bidet

Single lever bidet mixer
Bidet-Einhandbatterie
Monomando bidé
Mitigeur bidet

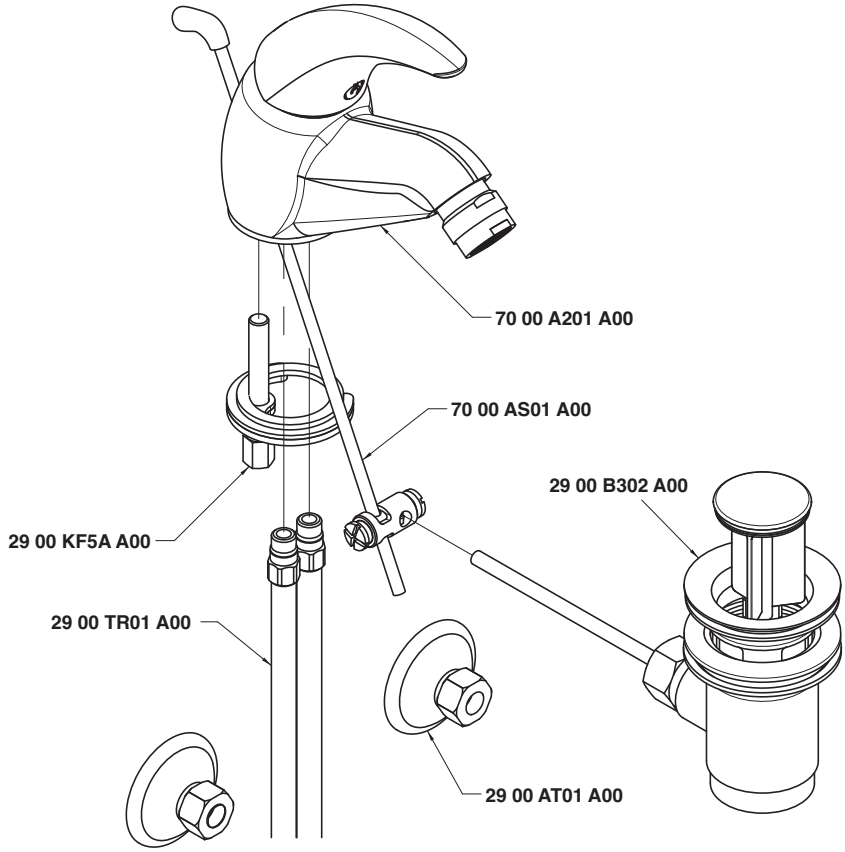

Condizioni di prova - Test conditions

Acqua calda - Hot water: **60±2 °C**
Acqua fredda - Cold water: **20±2 °C**
Classe areatore - Aerator class: **B**

P [bar]	Q l/min
0,10	
0,20	
0,50	7,23
1,00	10,36
1,50	12,75
2,00	14,75
2,50	16,48
3,00	18,12
3,50	19,50
4,00	20,90
4,50	22,13
5,00	23,30

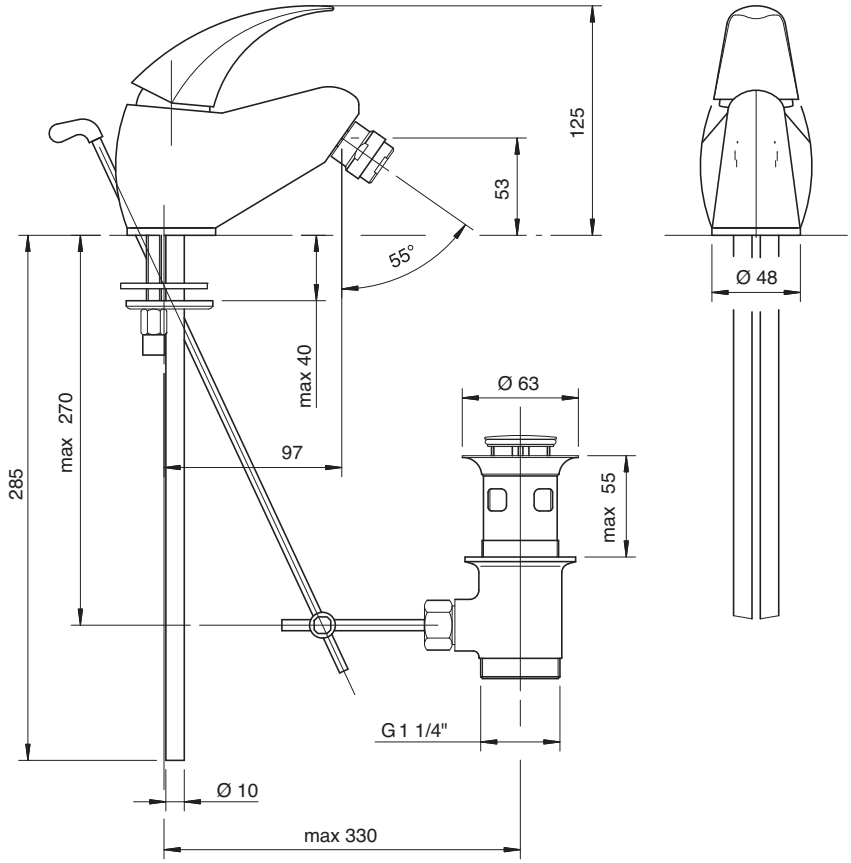

7000 1405 A00

Monocomando vasca completo

Single lever bathtub mixer, complete
Wannen-Einhandbatterie komplett
Monomando bañera completo
Mitigeur bain/douche complet

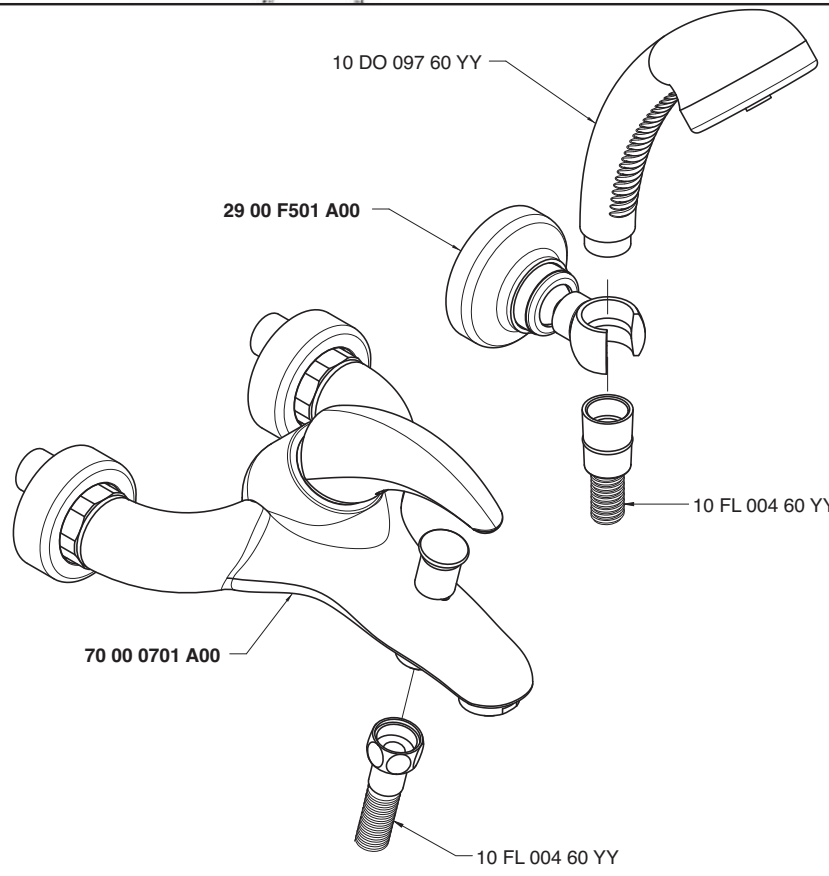

Monocomando vasca - Bathtub mixer

Condizioni di prova - Test conditions

Acqua calda - Hot water: **60±2 °C**
Acqua fredda - Cold water: **20±2 °C**
Classe areatore - Aerator class: **C**

P [bar]	Q l/min
0,1	
0,2	
0,5	8,1
1,0	11,7
1,5	14,4
2,0	16,7
2,5	18,7
3,0	20,5
3,5	22,2
4,0	23,8
4,5	25,2
5,0	26,7

Doccetta - Hand shower

Condizioni di prova - Test conditions

Acqua calda - Hot water: **60±2 °C**
Acqua fredda - Cold water: **20±2 °C**

P [bar]	Q l/min
0,1	
0,2	
0,5	7,5
1,0	10,9
1,5	13,5
2,0	15,1
2,5	17,7
3,0	19,5
3,5	21,2
4,0	22,8
4,5	24,3
5,0	25,9

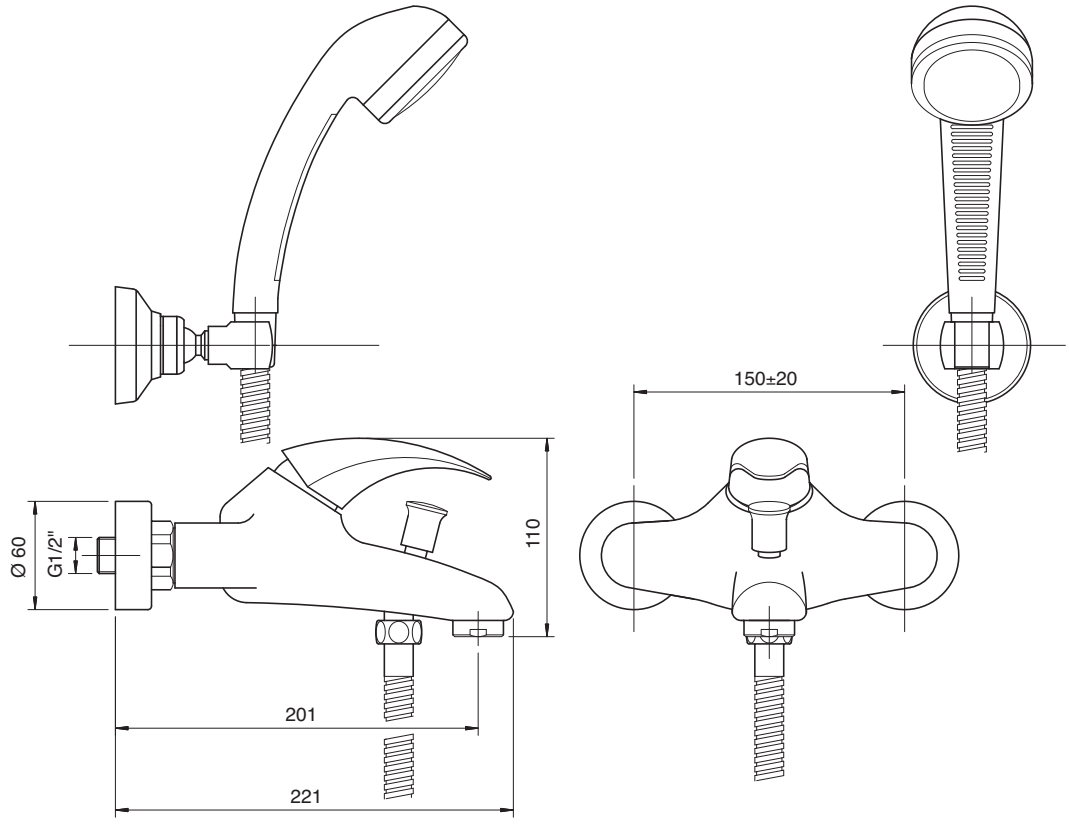

7000 1401 A00

Miscelatore incasso con deviatore - completo

Built-in single lever bathtub mixer
Wannen-Einhandb. UP-Mont
Monomando bañera empotrado completo
Mitigeur bain/douche à encastrer complet

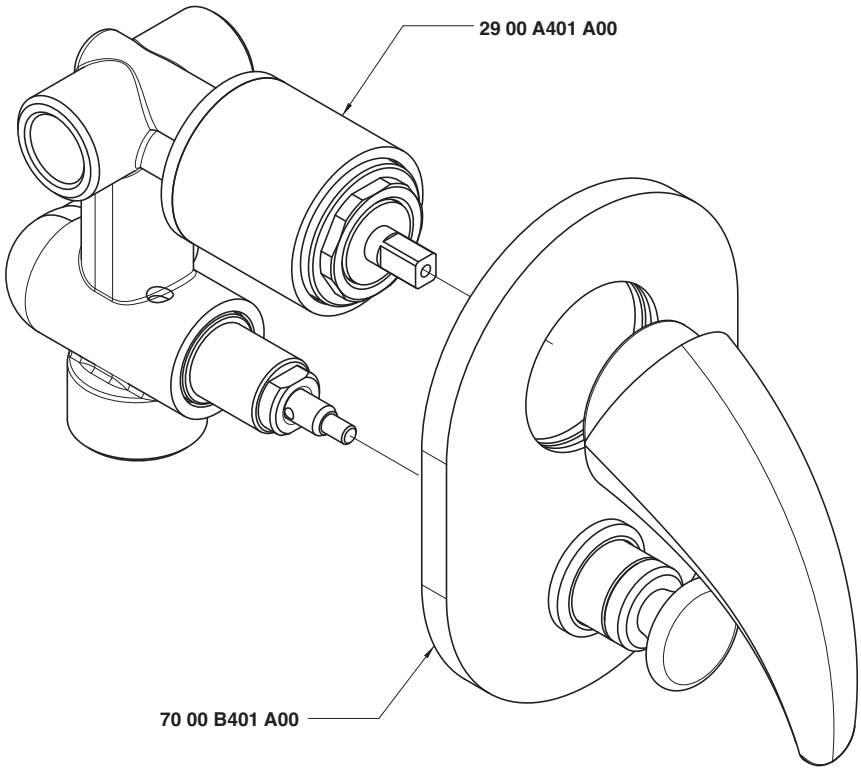

Uscita G 1/2" - Exit G 1/2"
Condizioni di prova - Test conditions
Acqua calda - Hot water: **60±2 °C**
Acqua fredda - Cold water: **20±2 °C**

P [bar]	Q l/min
0,1	
0,2	
0,5	11,3
1,0	15,9
1,5	19,4
2,0	22,4
2,5	25,0
3,0	27,5
3,5	29,7
4,0	31,8
4,5	33,8
5,0	35,5

Uscita G 3/4" - Exit G 3/4"
Condizioni di prova - Test conditions
Acqua calda - Hot water: **60±2 °C**
Acqua fredda - Cold water: **20±2 °C**

P [bar]	Q l/min
0,1	
0,2	
0,5	11,0
1,0	15,3
1,5	18,7
2,0	21,6
2,5	24,0
3,0	26,3
3,5	28,3
4,0	30,3
4,5	32,1
5,0	33,9

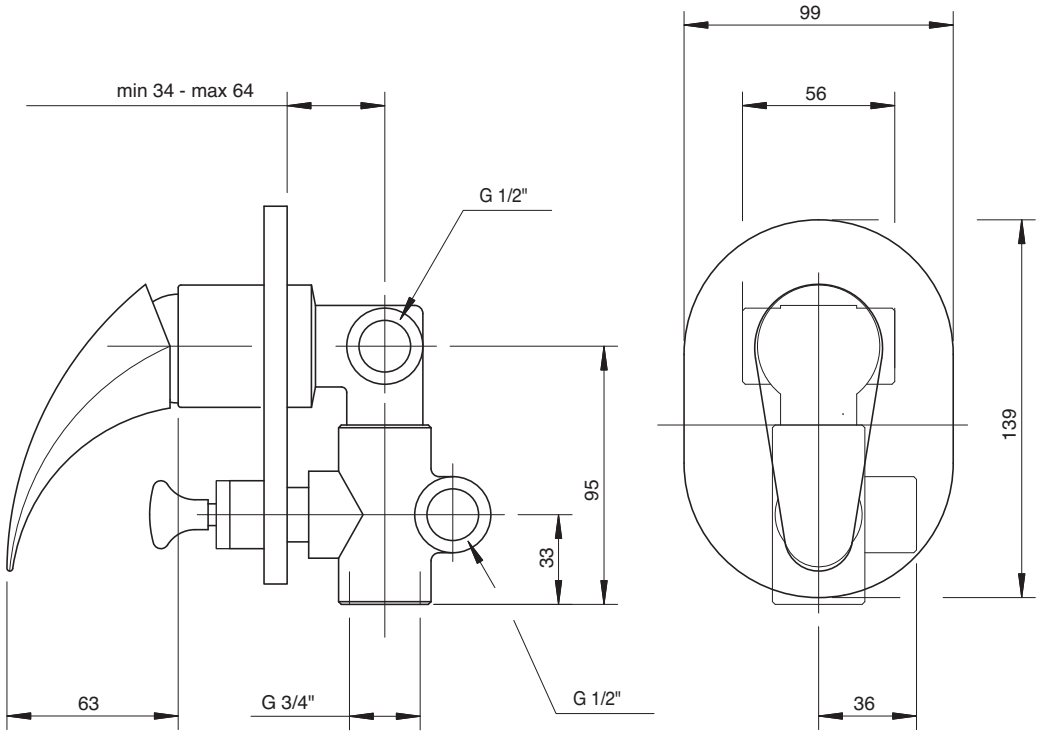

7000 1606 A00

Monocomando doccia esterno

External single lever shower mixer
Brause-Einhandb. Wandmont.
Monomando ducha externo
Mitigeur douche mural

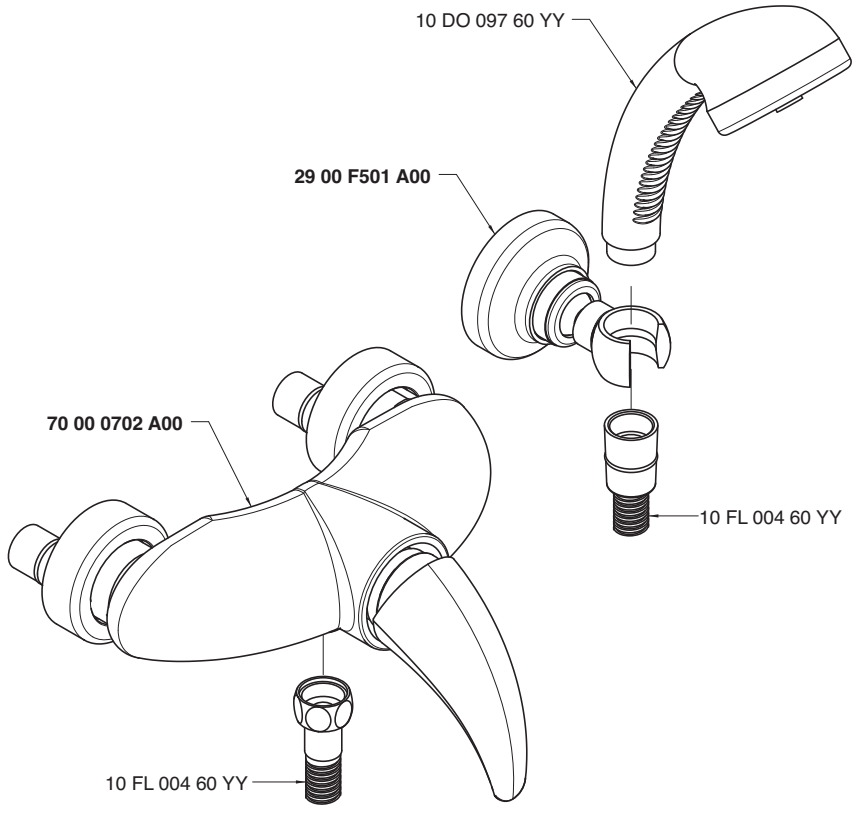

Condizioni di prova - Test conditions

Acqua calda - Hot water: **60±2 °C**
Acqua fredda - Cold water: **20±2 °C**

P [bar]	Q l/min
0,1	
0,2	
0,5	4,9
1,0	7,0
1,5	8,6
2,0	9,8
2,5	10,7
3,0	11,2
3,5	11,3
4,0	11,3
4,5	11,3
5,0	11,5

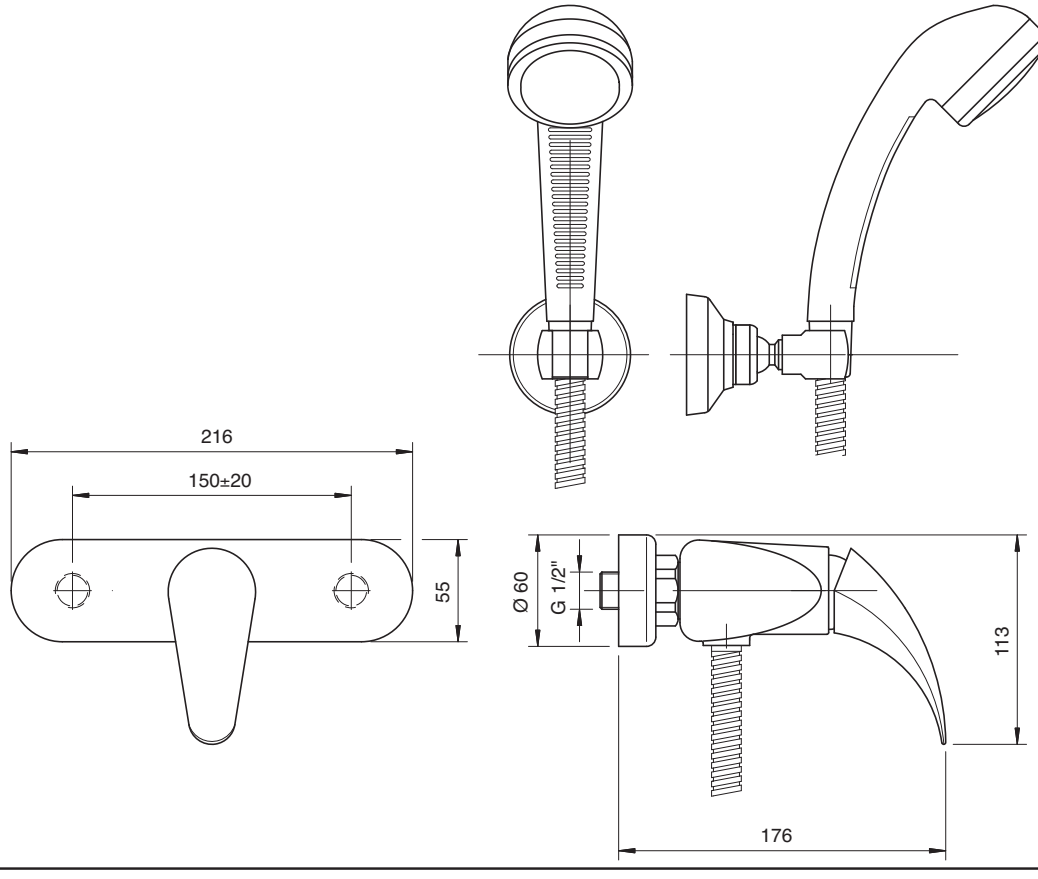

7000 1402 A00

Miscelatore incasso - completo

Built-in single lev. shower
Brause-Einhandb. UP-Mont.
Monom. ducha empotrado completo
Mitigeur douche à encastrer complet

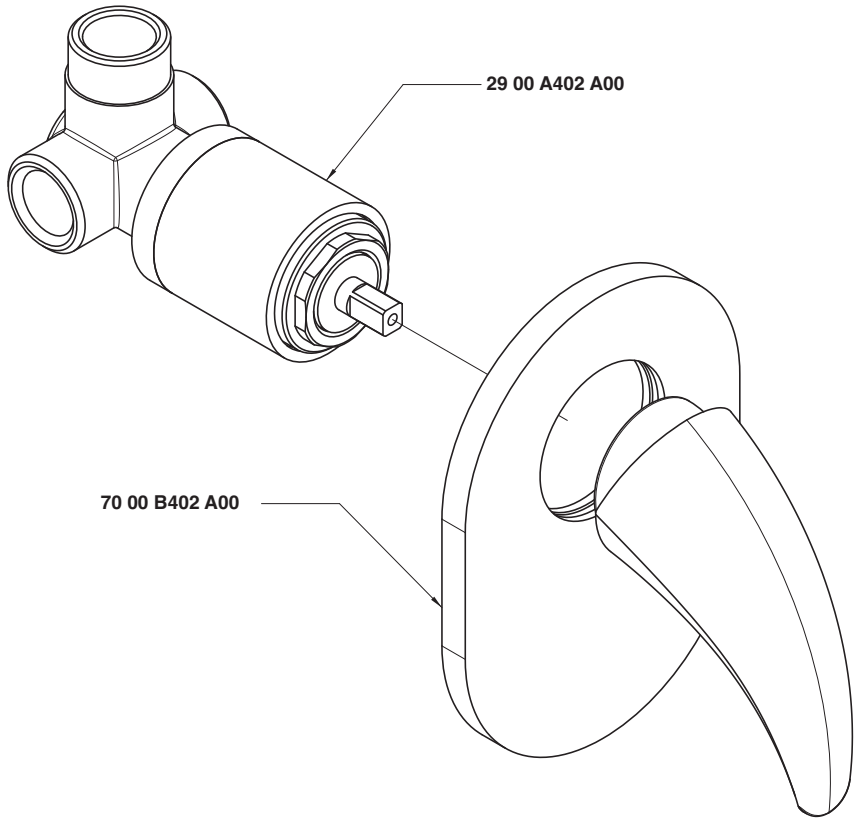

Condizioni di prova - Test conditions

Acqua calda - Hot water: **60±2 °C**
Acqua fredda - Cold water: **20±2 °C**

P [bar]	Q l/min
0,10	
0,20	
0,50	10,50
1,00	15,00
1,50	18,40
2,00	21,30
2,50	23,80
3,00	26,10
3,50	28,20
4,00	30,40
4,50	32,20
5,00	33,90

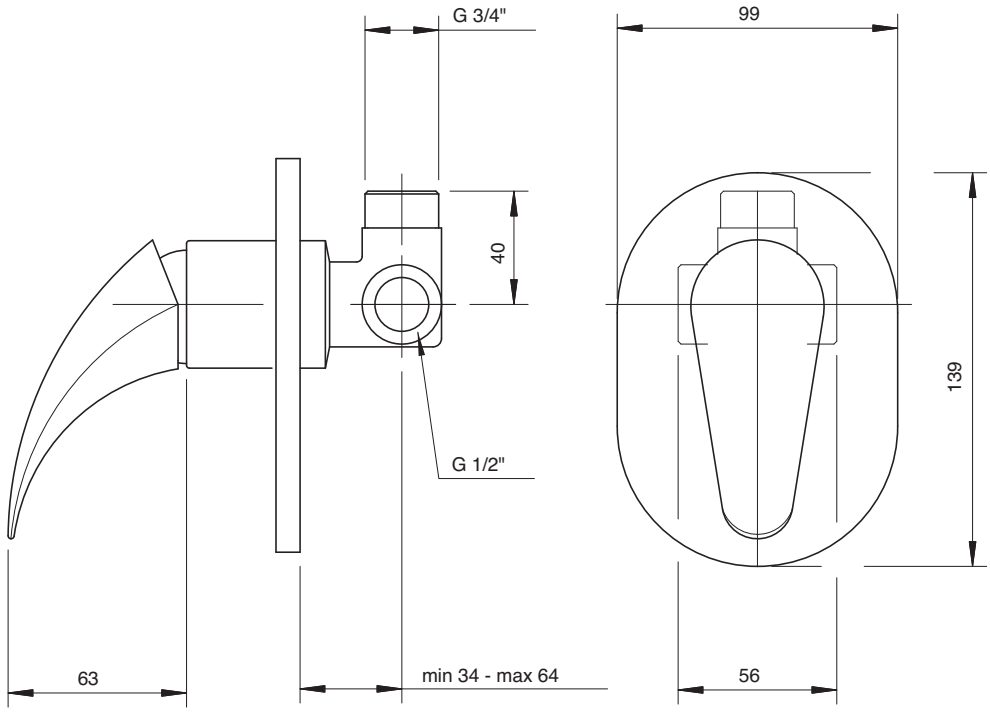

7000 S414 A00

Asta saliscendi con doccetta

Shower with sliding bar
Duschgarn. m. Gleitstange
Ducha con corredera
Garniture douche avec barre coulissante

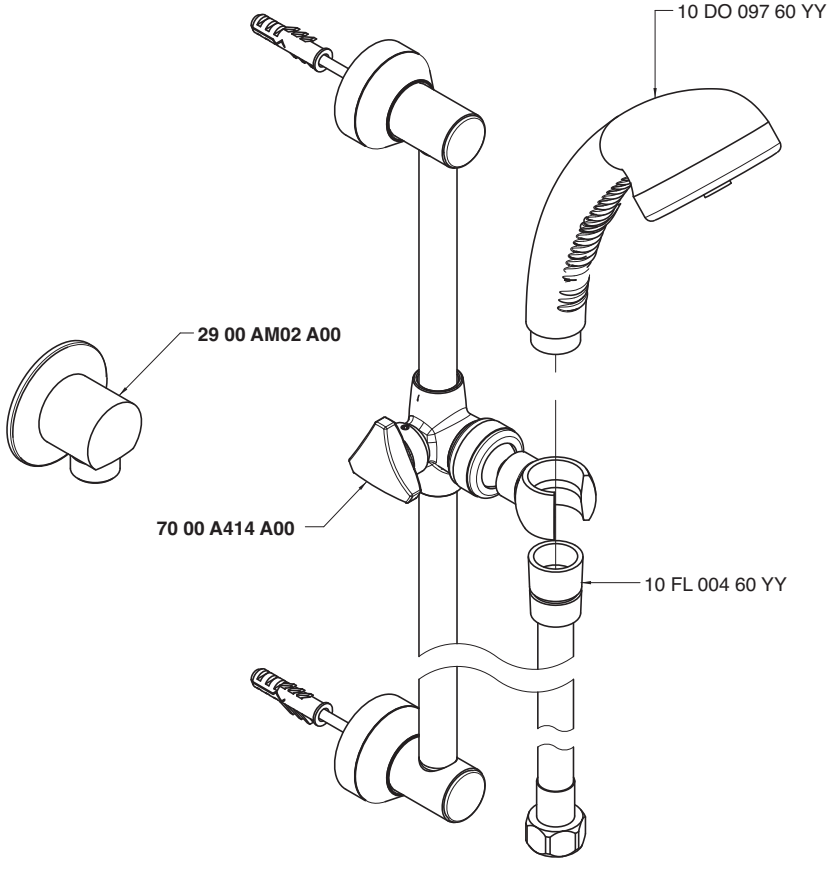

Condizioni di prova - Test conditions

Acqua calda - Hot water: **60±2 °C**
Acqua fredda - Cold water: **20±2 °C**

P [bar]	Q l/min
0,1	
0,2	
0,5	5,4
1,0	7,7
1,5	9,0
2,0	10,8
2,5	12,2
3,0	13,4
3,5	14,7
4,0	15,7
4,5	16,9
5,0	17,9

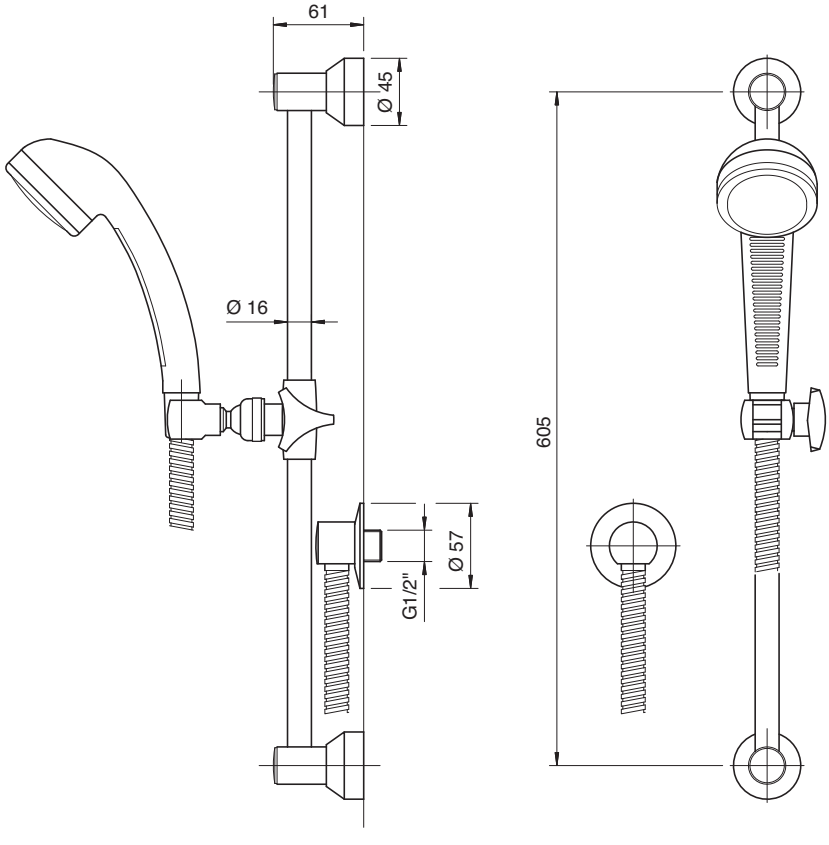

7000 0413 A00

Set doccia

Shower set
Duschgarnitur
Juego de ducha
Garniture douche

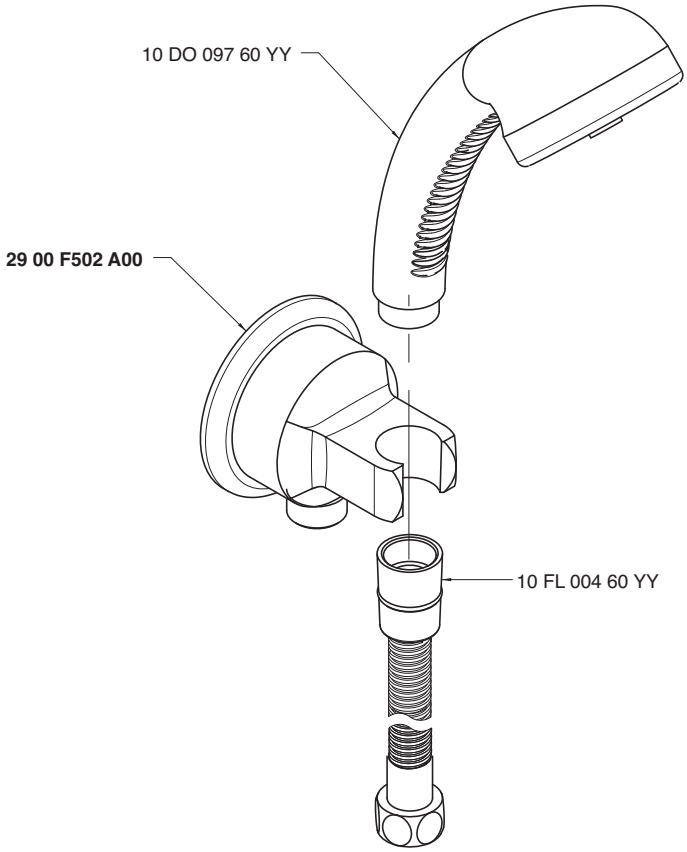

Condizioni di prova - Test conditions

Acqua calda - Hot water: **60±2 °C**
Acqua fredda - Cold water: **20±2 °C**

P [bar]	Q l/min
0,1	
0,2	
0,5	5,4
1,0	7,7
1,5	9,0
2,0	10,8
2,5	12,2
3,0	13,4
3,5	14,7
4,0	15,7
4,5	16,9
5,0	17,9

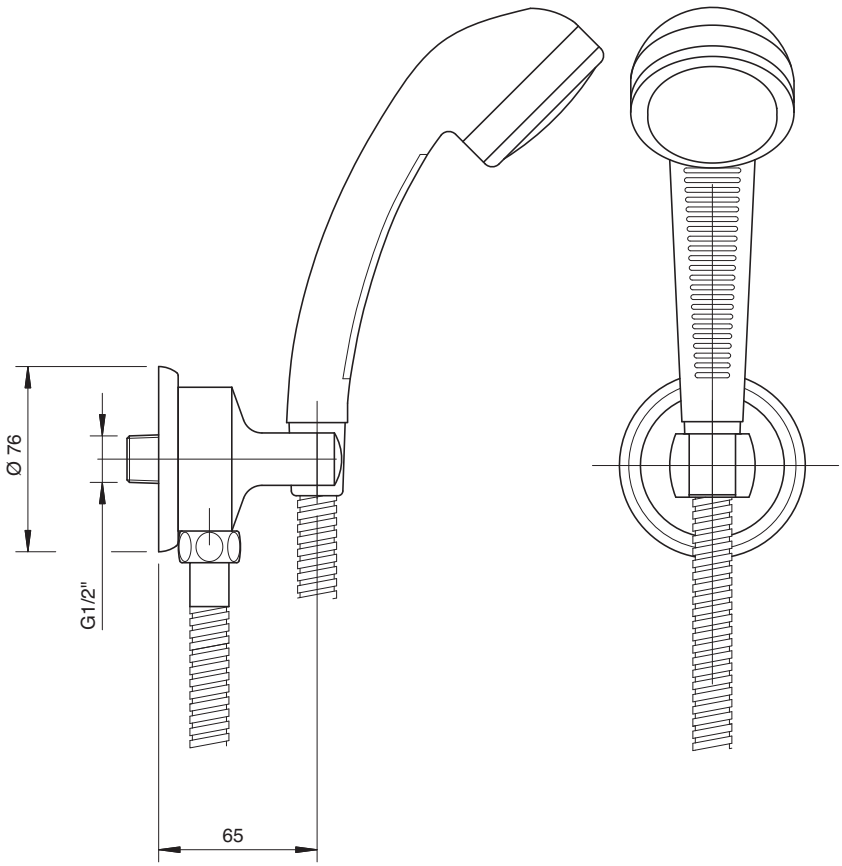

7000 0412 A00

Set doccia

Shower set
Duschgarnitur
Juego de ducha
Garniture douche

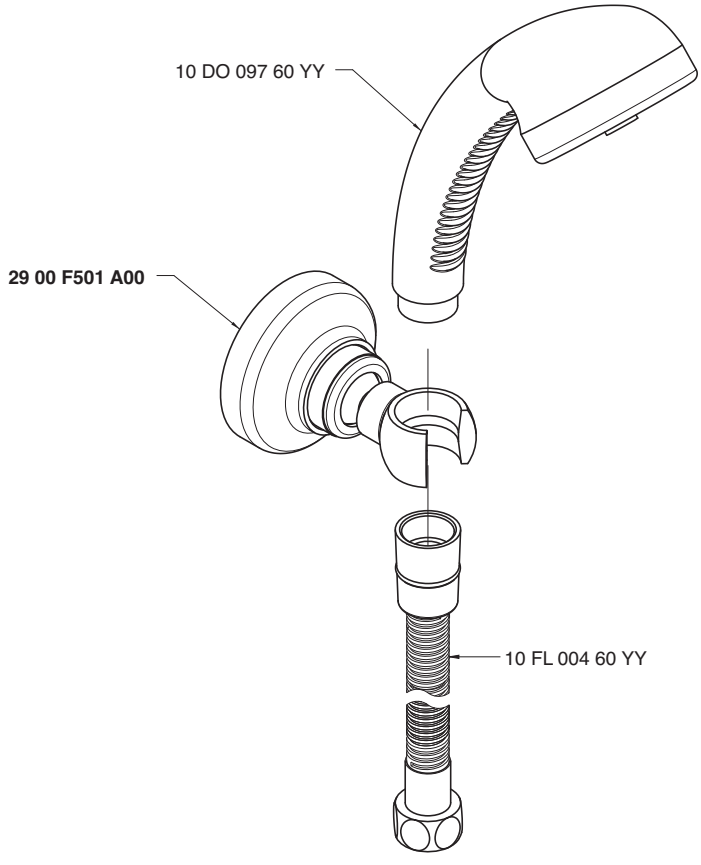

Condizioni di prova - Test conditions

Acqua calda - Hot water: **60±2 °C**
Acqua fredda - Cold water: **20±2 °C**

P [bar]	Q l/min
0,1	
0,2	
0,5	5,4
1,0	7,7
1,5	9,0
2,0	10,8
2,5	12,2
3,0	13,4
3,5	14,7
4,0	15,7
4,5	16,9
5,0	17,9

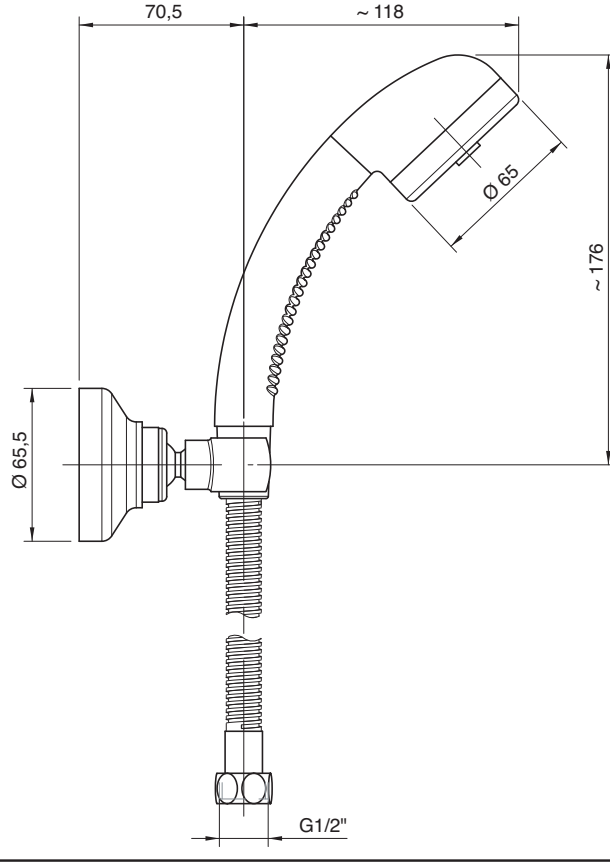

7000 0403 A00

Getto vasca a parete

Wall mtd tub spout • Wanneneinlauf Wandmontage
Caño mural para bañera • Bec bain mural

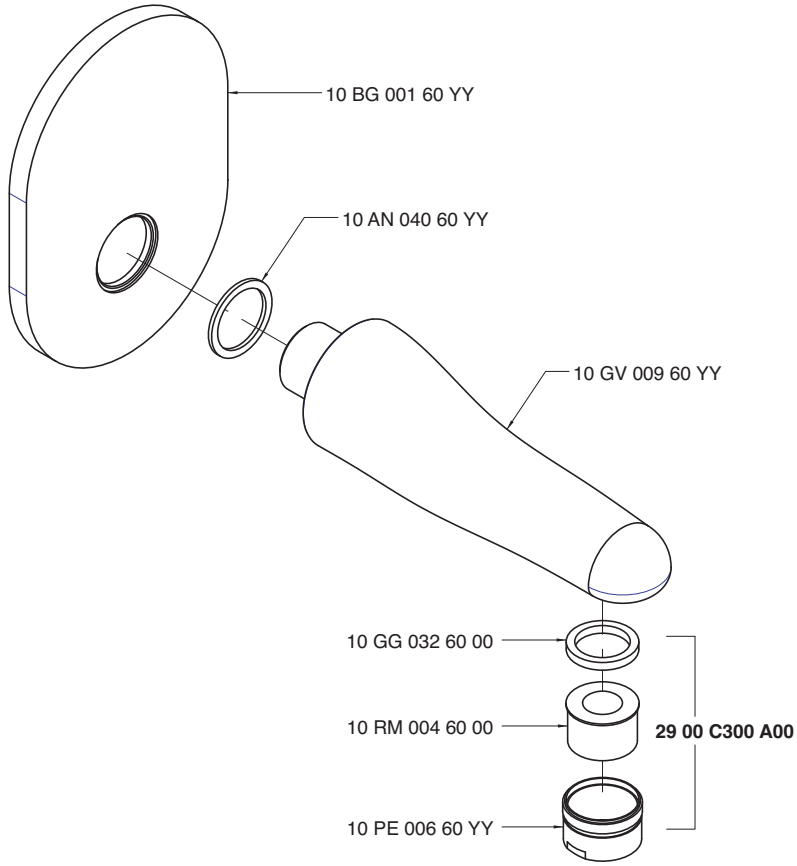

Condizioni di prova - Test conditions

Acqua calda - Hot water: **60±2 °C**
Acqua fredda - Cold water: **20±2 °C**
Classe areatore - Aerator class: **C**

P [bar]	Q l/min
0,1	
0,2	
0,5	11,5
1,0	16,5
1,5	20,4
2,0	23,7
2,5	26,6
3,0	29,2
3,5	31,6
4,0	33,9
4,5	36,1
5,0	38,0

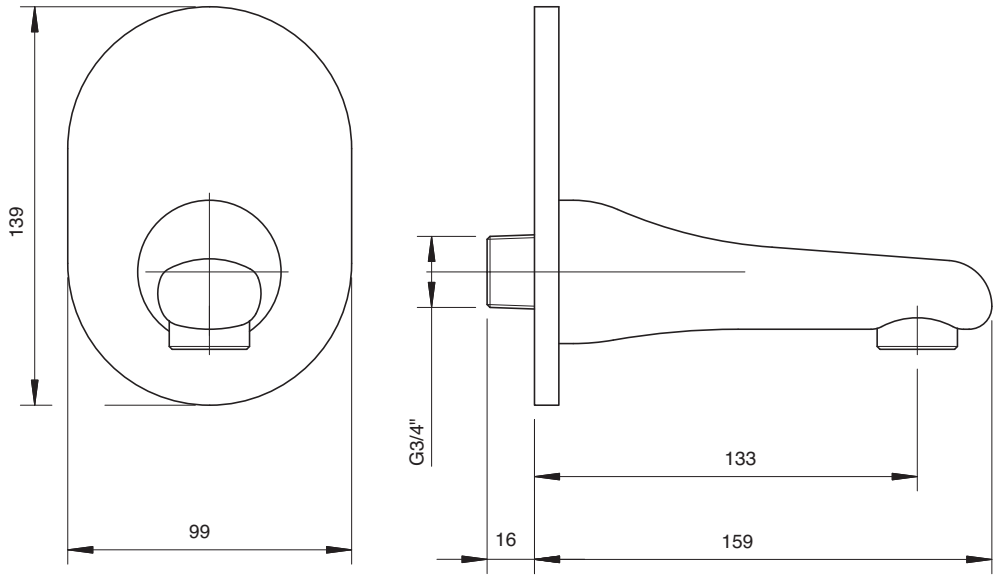

7000 0701 A00

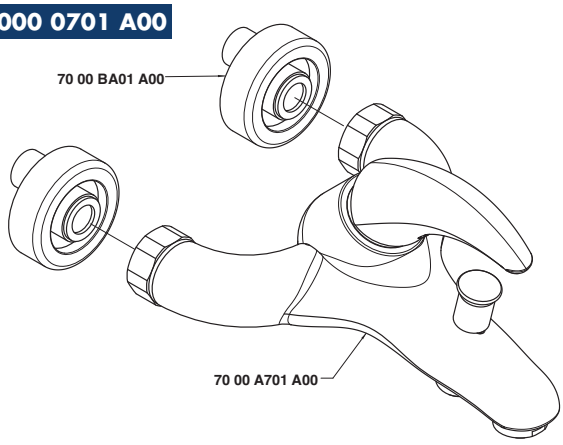

7000 0702 A00

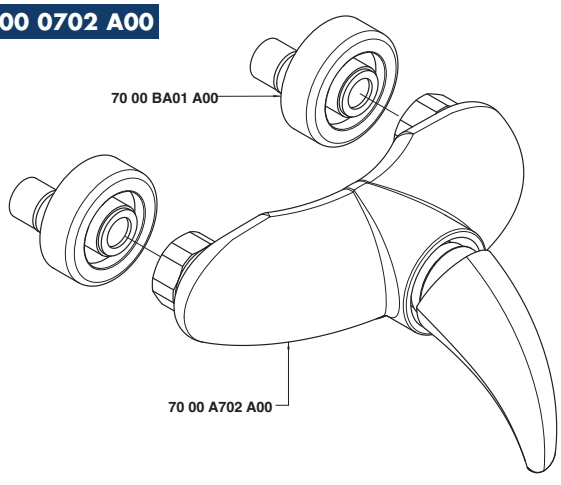

7000 1003 A00

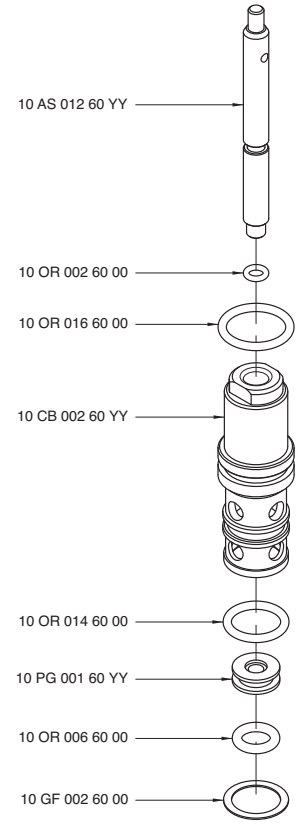

7000 A100 A00

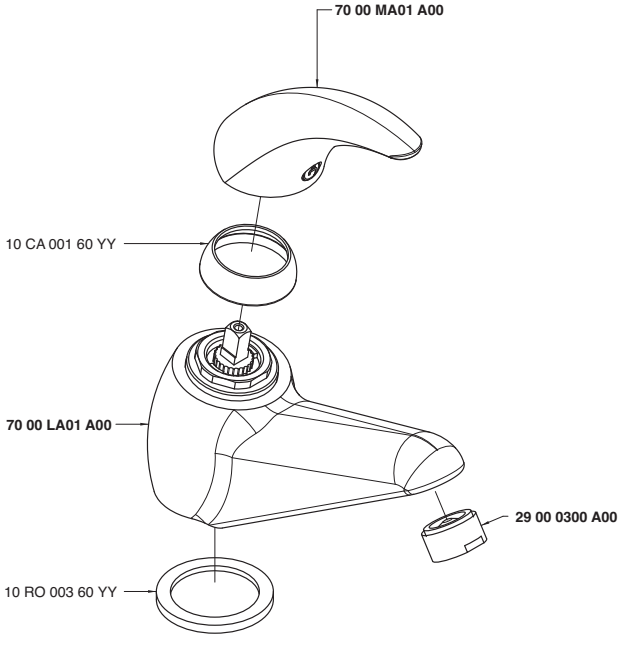

7000 A113 A00

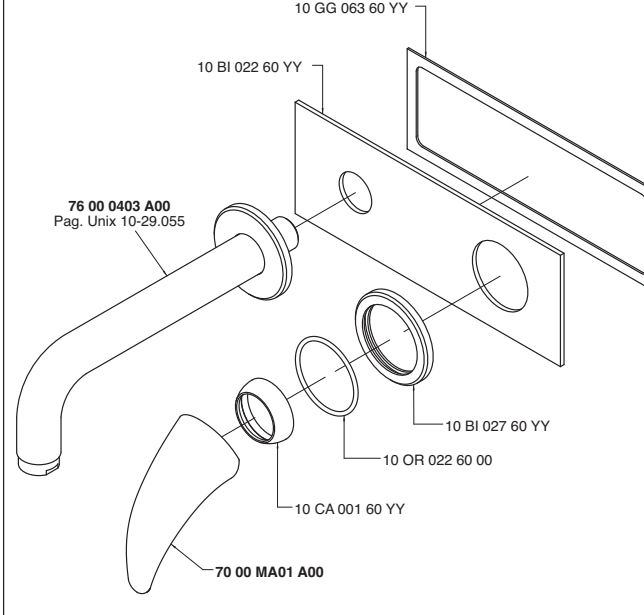

7000 A201 A00

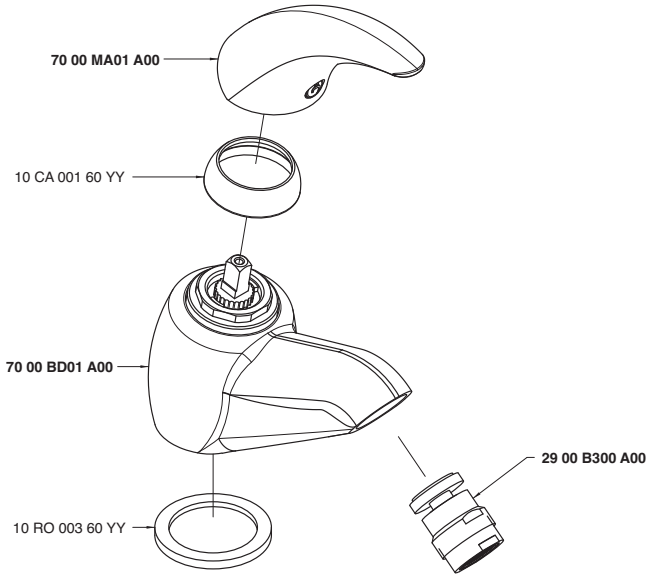

7000 A414 A00

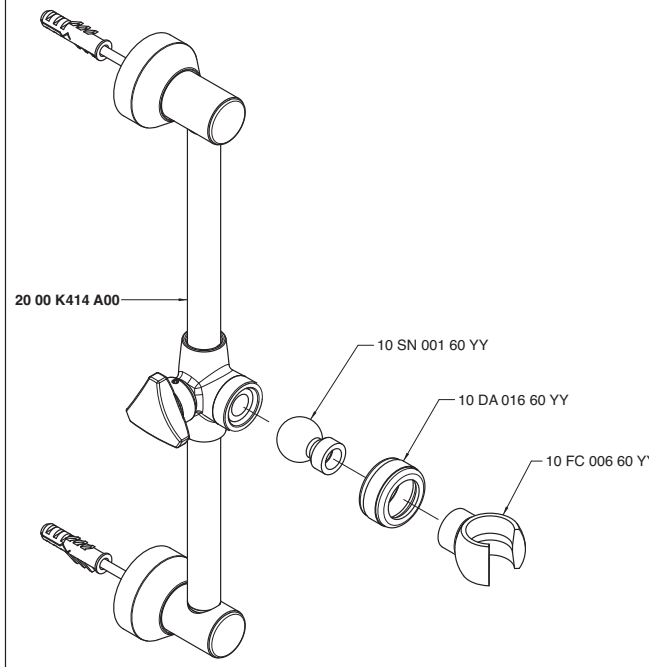

7000 A701 A00

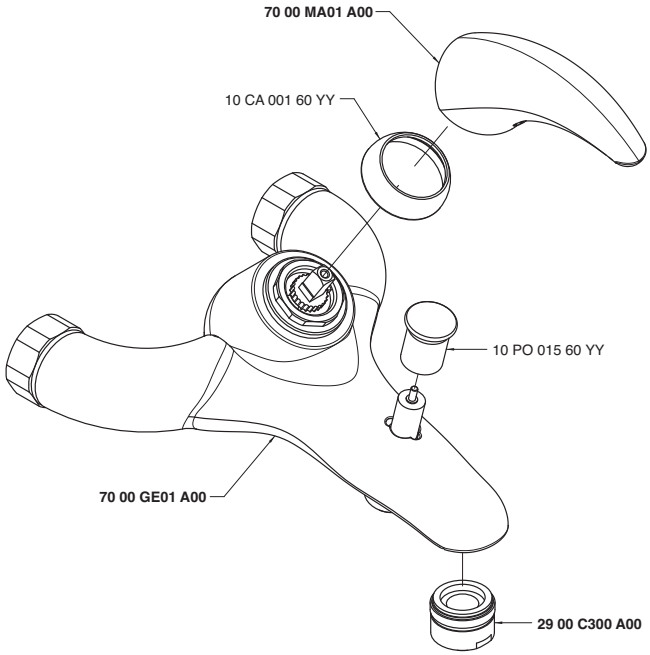

7000 A702 A00

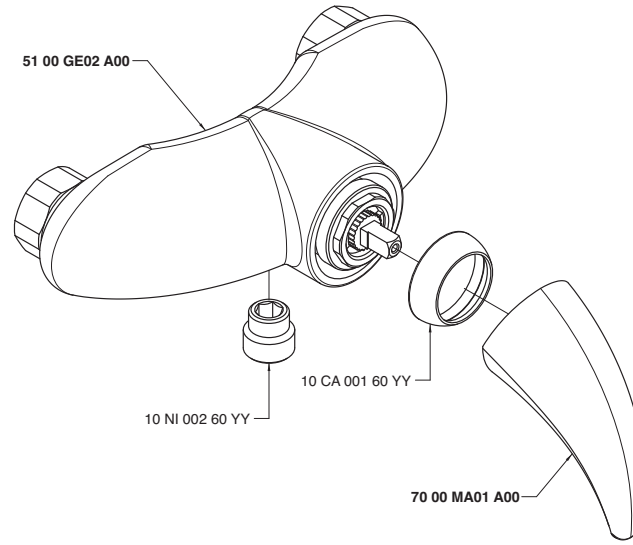

7000 AS01 A00

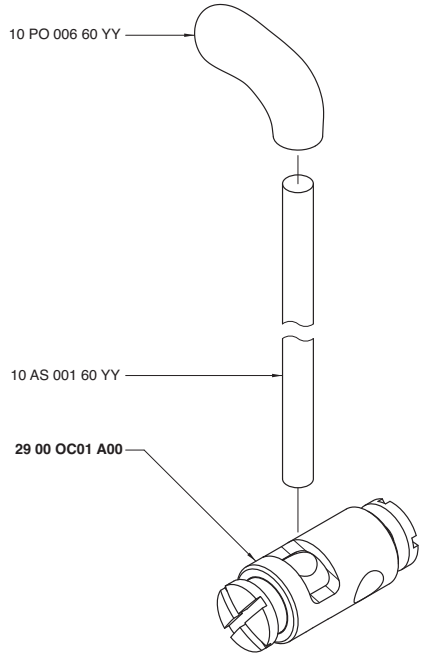

7000 B401 A00

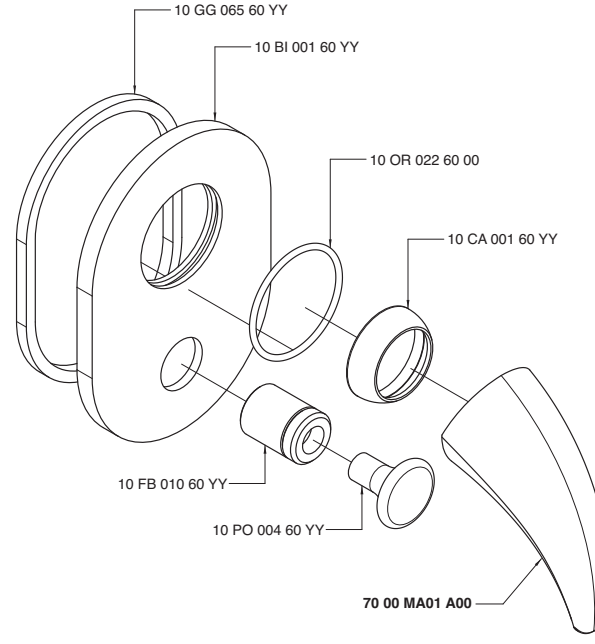

7000 B402 A00

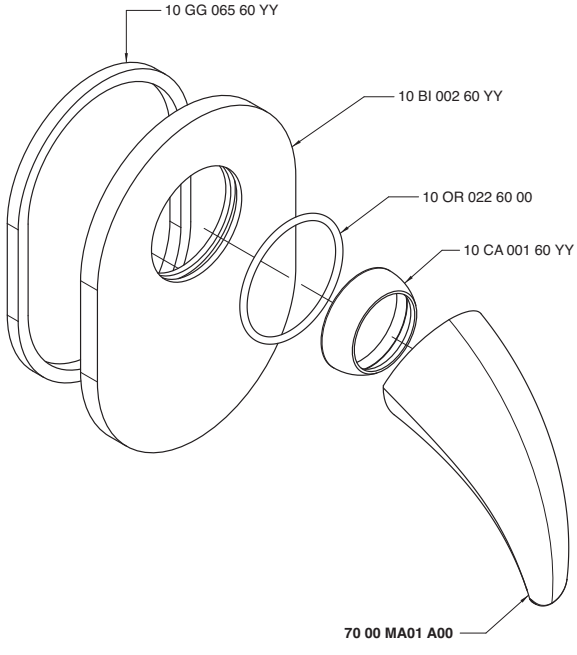

7000 BA01 A00

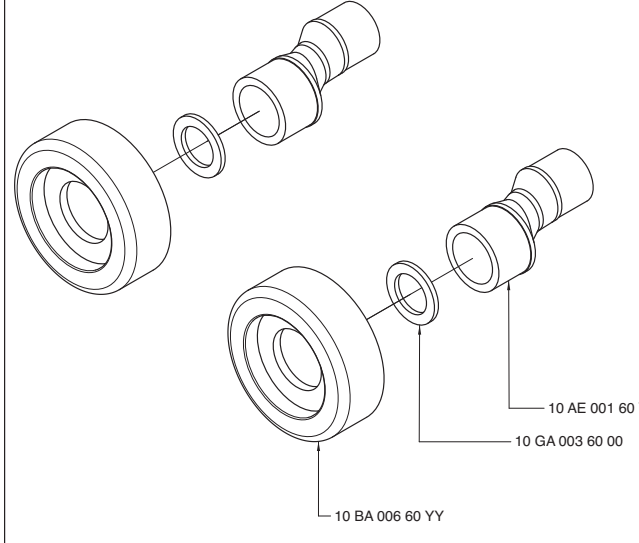

7000 BD01 A00

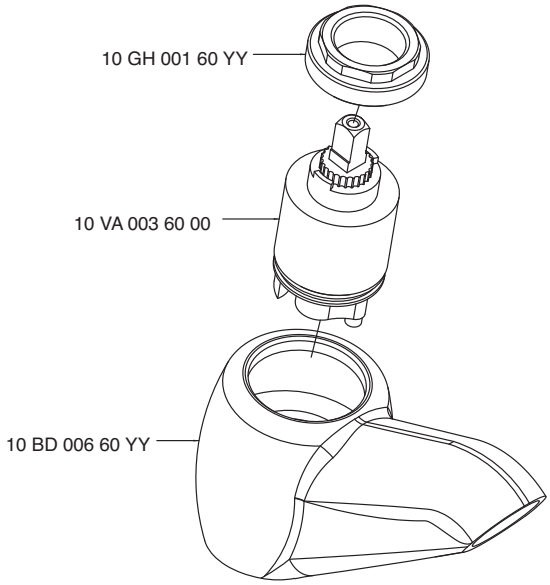

7000 GE01 A00

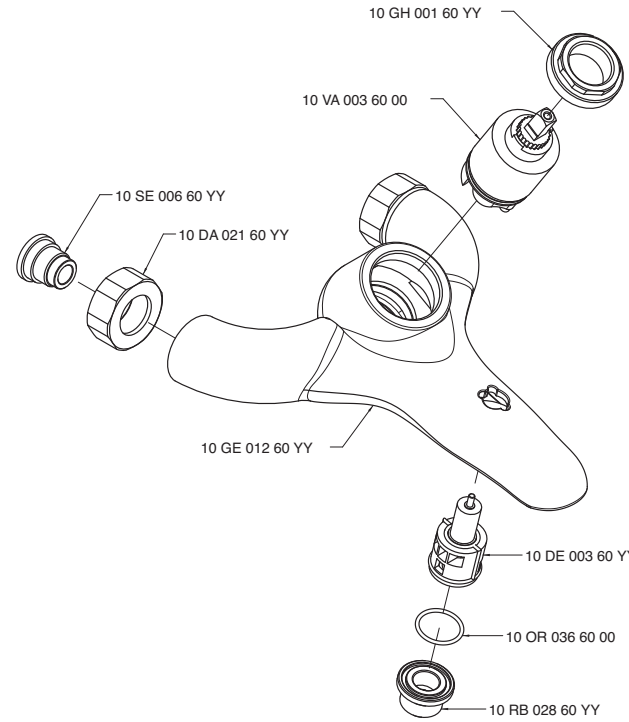

7000 LA01 A00

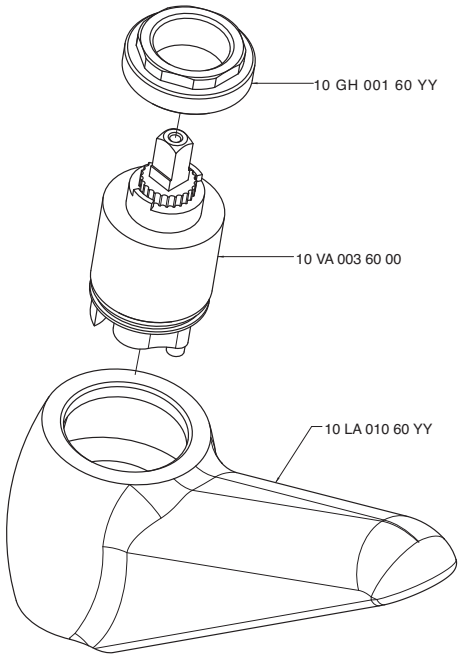

7000 MA01 A00

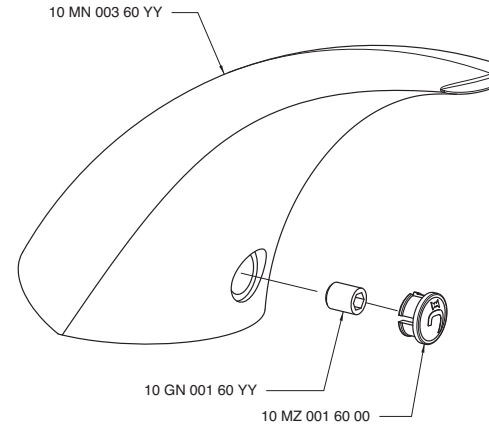

INDEX - 20

2000 0100 A00 20.002
2000 0102 A00 20.003
2000 0105 A00 20.067
2000 0201 A00 20.004
2000 0202 A00 20.067
2000 0203 A00 20.005
2000 0210 A00 20.067
2000 0401 A00 20.014
2000 0403 A00 20.034
2000 0405 A00 20.030
2000 0406 A00 20.032
2000 0413 A00 20.035
2000 0419 A00 20.036
2000 0450 A00 20.017
2000 0504 A00 20.067
2000 0600 A00 20.041
2000 0606 A00 20.039
2000 0607 A00 20.040
2000 0611 A00 20.068
2000 0616 A00 20.020
2000 0700 A00 20.068
2000 0701 A00 20.068
2000 0702 A00 20.068
2000 0703 A00 20.069
2000 0704 A00 20.069
2000 0705 A00 20.069
2000 0706 A00 20.069
2000 0707 A00 20.070
2000 0708 A00 20.070
2000 1515 A00 20.029
2000 1515 AA0 20.070
2000 1516 A00 20.028
2000 1516 AA0 20.070
2000 1523 A00 20.071
2000 1525 A00 20.071
2000 1530 A00 20.025
2000 1533 A00 20.071
2000 1534 A00 20.071
2000 1535 A00 20.027
2000 1538 A00 20.026
2000 2100 A00 20.006
2000 2200 A00 20.008
2000 3102 A00 20.007
2000 3103 A00 20.038
2000 3201 A00 20.009
2000 A100 A00 20.072
2000 A203 A00 20.072
2000 A210 A00 20.072
2000 A220 A00 20.072
2000 A302 A00 20.073
2000 A312 A00 20.073
2000 A313 A00 20.073
2000 A321 A00 20.073
2000 A401 A00 20.015
2000 A405 A00 20.074
2000 A406 A00 20.074
2000 A414 A00 20.074
2000 A419 A00 20.074
2000 A500 A00 20.075
2000 A606 A00 20.075
2000 A701 A00 20.075
2000 A704 A00 20.075
2000 A705 A00 20.076
2000 A706 A00 20.076
2000 AC01 A00 20.076
2000 AS01 A00 20.076
2000 AS02 A00 20.077
2000 AS03 A00 20.077
2000 B500 A00 20.077
2000 BA01 A00 20.077
2000 BD02 A00 20.078
2000 BD03 A00 20.078
2000 C100 A00 20.078
2000 C102 A00 20.078
2000 C203 A00 20.079
2000 C407 A00 20.033
2000 C500 A00 20.079
2000 CL01 A00 20.079
2000 CL01 AA0 20.079
2000 CL02 AA0 20.080
2000 CL03 AA0 20.080
2000 CL04 A00 20.080
2000 CL05 A00 20.080
2000 DV01 A00 20.081
2000 DV02 A00 20.081
2000 F309 A00 20.010
2000 G309 A00 20.011
2000 K414 A00 20.081
2000 LA02 A00 20.081
2000 LL01 A00 20.082
2000 M401 A00 20.016
2000 M405 A00 20.082
2000 MA01 A00 20.082
2000 MA01 AC0 20.082
2000 MA01 AF0 20.082
2000 MA01 AH0 20.082
2000 MN01 A00 20.082
2000 N398 A00 20.012
2000 N399 A00 20.013
2000 N608 A00 20.022
2000 N609 A00 20.023
2000 N616 A00 20.021
2000 P107 A00 20.083
2000 P401 A00 20.018
2000 Q414 A00 20.083
2000 R606 A00 20.024
2000 S401 A00 20.083
2000 S414 A00 20.037
2000 V401 A00 20.019
2000 V405 A00 20.031
2000 V504 A00 20.083
2000 V705 A00 20.084
2002 0100 A00 20.002
2002 0102 A00 20.003
2002 0105 A00 20.067
2002 0201 A00 20.004
2002 0202 A00 20.067
2002 0203 A00 20.005
2002 0210 A00 20.067
2002 0401 A00 20.014
2002 0406 A00 20.032
2002 0407 AD0 20.033
2002 0407 AS0 20.033
2002 0450 A00 20.017
2002 0600 A00 20.041
2002 0606 A00 20.039
2002 0607 A00 20.040
2002 0616 A00 20.020
2002 0700 A00 20.068
2002 0701 A00 20.068
2002 0702 A00 20.068
2002 0703 A00 20.069
2002 0704 A00 20.069
2002 0705 A00 20.069
2002 0706 A00 20.069
2002 0707 A00 20.070
2002 0708 A00 20.070
2002 2100 A00 20.006
2002 2200 A00 20.008
2002 3102 A00 20.007
2002 3103 A00 20.038
2002 3201 A00 20.009
2002 A210 A00 20.072
2002 A220 A00 20.072
2002 A312 A00 20.073
2002 A313 A00 20.073
2002 A321 A00 20.073
2002 A401 A00 20.015
2002 A406 A00 20.074
2002 A606 A00 20.075
2002 A701 A00 20.075
2002 A704 A00 20.075
2002 A705 A00 20.076
2002 A706 A00 20.076
2002 BD02 A00 20.078
2002 BD03 A00 20.078
2002 D107 A00 20.083
2002 LA02 A00 20.081
2002 LL01 A00 20.082
2002 M401 A00 20.016
2002 N398 A00 20.012
2002 N399 A00 20.013
2002 N608 A00 20.022
2002 N609 A00 20.023
2002 N616 A00 20.021
2002 P401 A00 20.018
2002 R606 A00 20.024
2002 V401 A00 20.019
2002 V705 A00 20.084
2003 0100 A00 20.042
2003 0102 A00 20.043
2003 0201 A00 20.044
2003 0203 A00 20.045
2003 0210 A00 20.091
2003 0401 A00 20.052
2003 0406 AD0 20.062
2003 0406 AS0 20.062
2003 0407 AD0 20.063
2003 0407 AS0 20.063
2003 0450 A00 20.055
2003 0606 A00 20.065
2003 0607 A00 20.066
2003 0616 A00 20.057
2003 0700 A00 20.084
2003 0701 A00 20.084
2003 0702 A00 20.084
2003 0703 A00 20.085
2003 0704 A00 20.085
2003 0705 A00 20.085
2003 0706 A00 20.085
2003 0707 A00 20.086
2003 0708 A00 20.086
2003 2100 A00 20.046
2003 2200 A00 20.048
2003 3102 A00 20.047
2003 3103 A00 20.064
2003 3201 A00 20.049
2003 A210 A00 20.086
2003 A220 A00 20.086
2003 A312 A00 20.087
2003 A313 A00 20.087
2003 A321 A00 20.087
2003 A401 A00 20.053
2003 A406 A00 20.087
2003 A406 AC0 20.087
2003 A406 AF0 20.087
2003 A606 A00 20.088
2003 A701 A00 20.088
2003 A704 A00 20.088
2003 A705 A00 20.088
2003 A706 A00 20.089
2003 BD02 A00 20.089
2003 BD03 A00 20.089
2003 D105 A00 20.089
2003 D107 A00 20.090
2003 D202 A00 20.090
2003 LA02 A00 20.090
2003 LL01 A00 20.090
2003 M401 A00 20.054
2003 MA01 A00 20.091
2003 MA01 AC0 20.091
2003 MA01 AF0 20.091
2003 N398 A00 20.050
2003 N399 A00 20.051
2003 N608 A00 20.059
2003 N609 A00 20.060
2003 N616 A00 20.058
2003 R606 A00 20.061
2003 S105 A00 20.089
2003 S107 A00 20.090
2003 S202 A00 20.090
2003 V401 A00 20.056
2003 V705 A00 20.091

2000 0100 A00
2002 0100 A00

Batteria lavabo

Washbasin set
Waschtisch-3-Lochbatterie
Batería para lavabo
Mélangeur lavabo

Codice - Code	Variante - Variant A
20 00 0100 A00	**20 00 0105 A00**
20 02 0100 A00	**20 02 0105 A00**

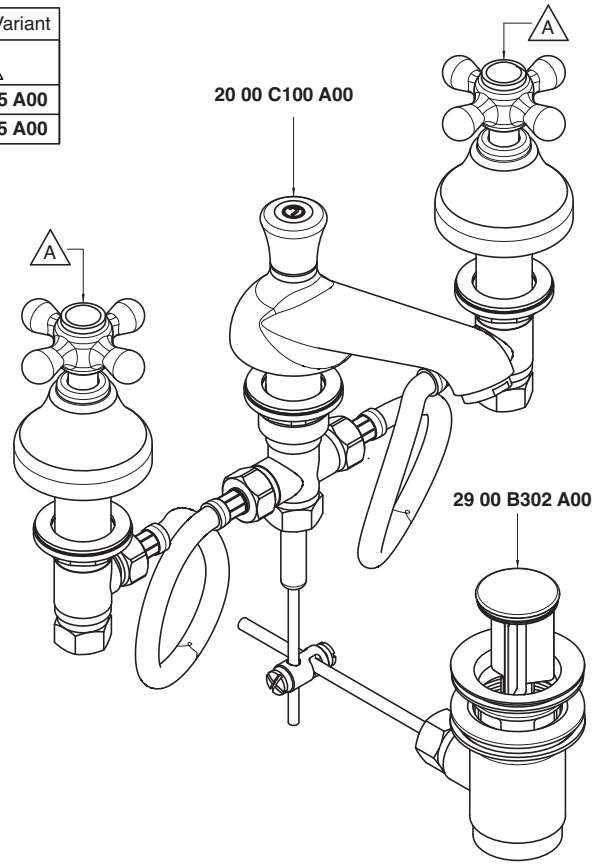

Condizioni di prova - Test conditions
Acqua calda - Hot water: **60±2 °C**
Acqua fredda - Cold water: **20±2 °C**
Classe areatore - Aerator class: **B**

P [bar]	Q l/min
0,10	
0,20	
0,50	6,85
1,00	9,61
1,50	11,70
2,00	13,51
2,50	15,00
3,00	16,51
3,50	17,86
4,00	19,20
4,50	20,23
5,00	21,28

2000

Vitone tradizionale
Compression valves

Condizioni di prova - Test conditions
Acqua calda - Hot water: **60±2 °C**
Acqua fredda - Cold water: **20±2 °C**
Classe areatore - Aerator class: **B**

P [bar]	Q l/min
0,10	
0,20	
0,50	5,94
1,00	8,34
1,50	10,16
2,00	11,73
2,50	13,05
3,00	14,29
3,50	15,47
4,00	16,47
4,50	17,57
5,00	18,52

2002

180°
Vitone ceramico
Ceramic discs

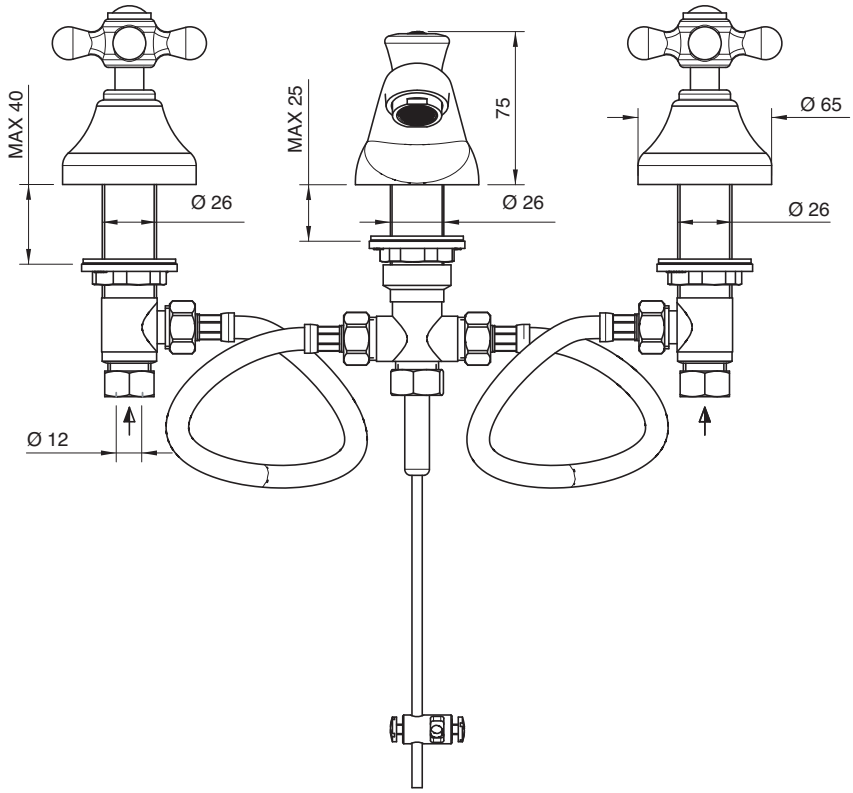

2000 0102 A00
2002 0102 A00

Batteria lavabo collo girevole

Washbasin set w/revolving spout
Waschtisch-3-Lochbatterie mit Schwenkauslauf
Batería lavabo caño giratorio
Mélangeur lavabo bec orientable

Codice - Code	Variante - Variant A
20 00 0102 A00	**20 00 0105 A00**
20 02 0102 A00	**20 02 0105 A00**

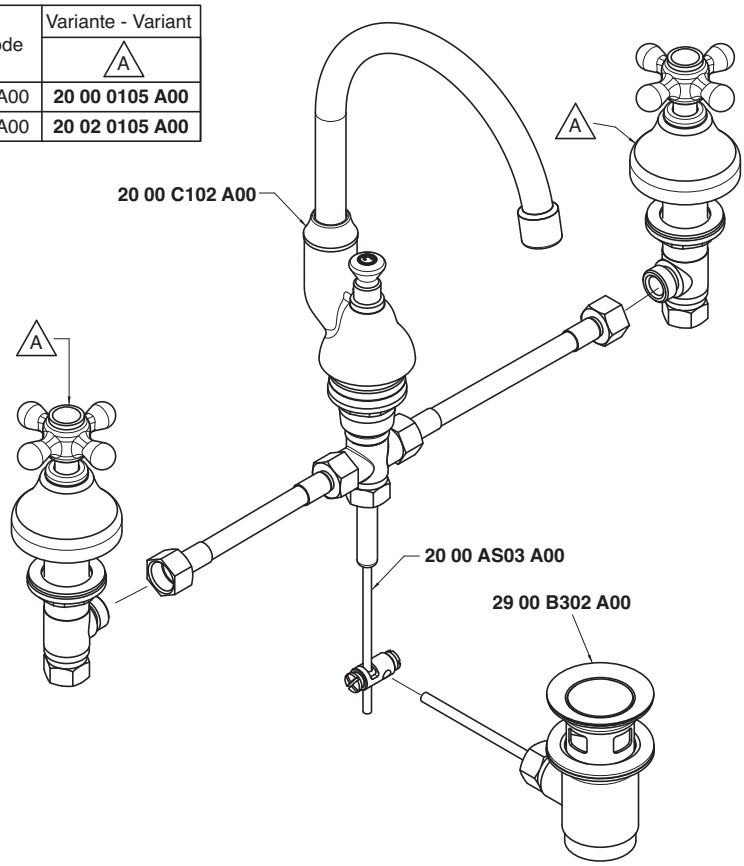

Condizioni di prova - Test conditions
Acqua calda - Hot water: **60±2 °C**
Acqua fredda - Cold water: **20±2 °C**
Classe areatore - Aerator class: **B**

P [bar]	Q l/min
0,10	
0,20	
0,50	9,80
1,00	14,40
1,50	17,60
2,00	19,70
2,50	21,36
3,00	22,90
3,50	24,50
4,00	25,80
4,50	27,20
5,00	28,50

2000

Vitone tradizionale
Compression valves

Condizioni di prova - Test conditions
Acqua calda - Hot water: **60±2 °C**
Acqua fredda - Cold water: **20±2 °C**
Classe areatore - Aerator class: **B**

P [bar]	Q l/min
0,10	
0,20	
0,50	9,07
1,00	13,28
1,50	16,40
2,00	18,90
2,50	20,60
3,00	22,50
3,50	23,90
4,00	25,30
4,50	26,70
5,00	27,60

2002

180°
Vitone ceramico
Ceramic discs

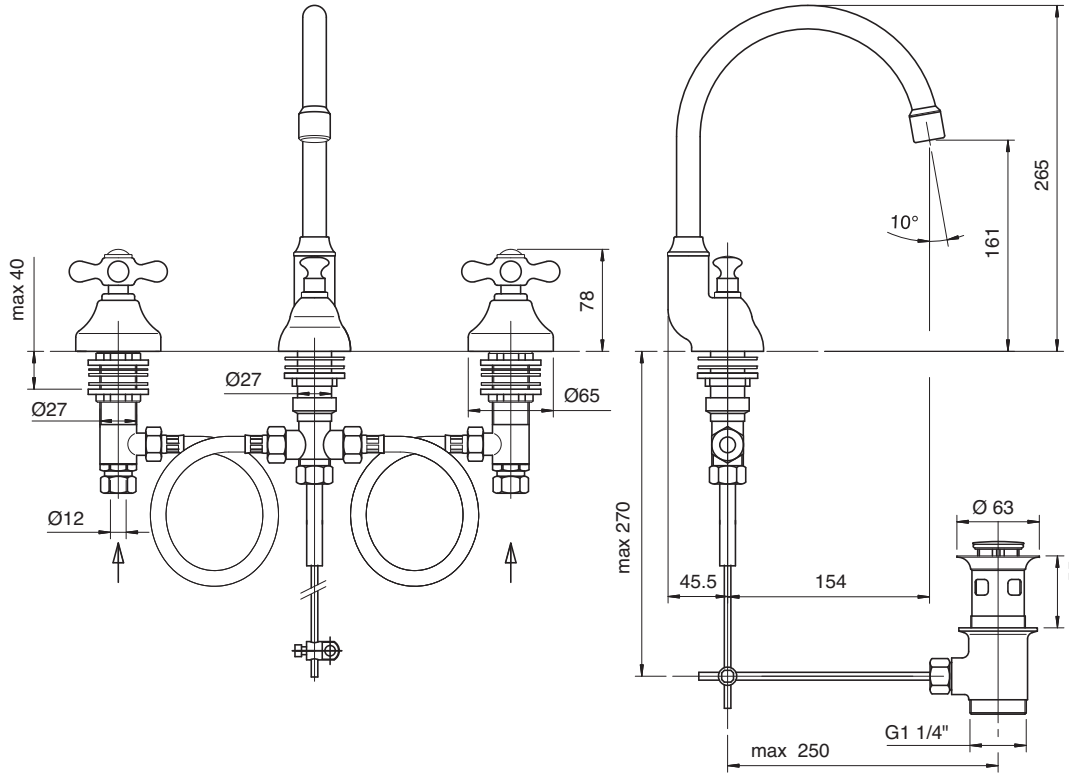

2000 0201 A00
2002 0201 A00

Batteria bidet

Bidet set
Bidet-Batterie
Batería bidé
Mélangeur bidet

Codice - Code	Variante - Variant A
20 00 0201 A00	**20 00 0202 A00**
20 02 0201 A00	**20 02 0202 A00**

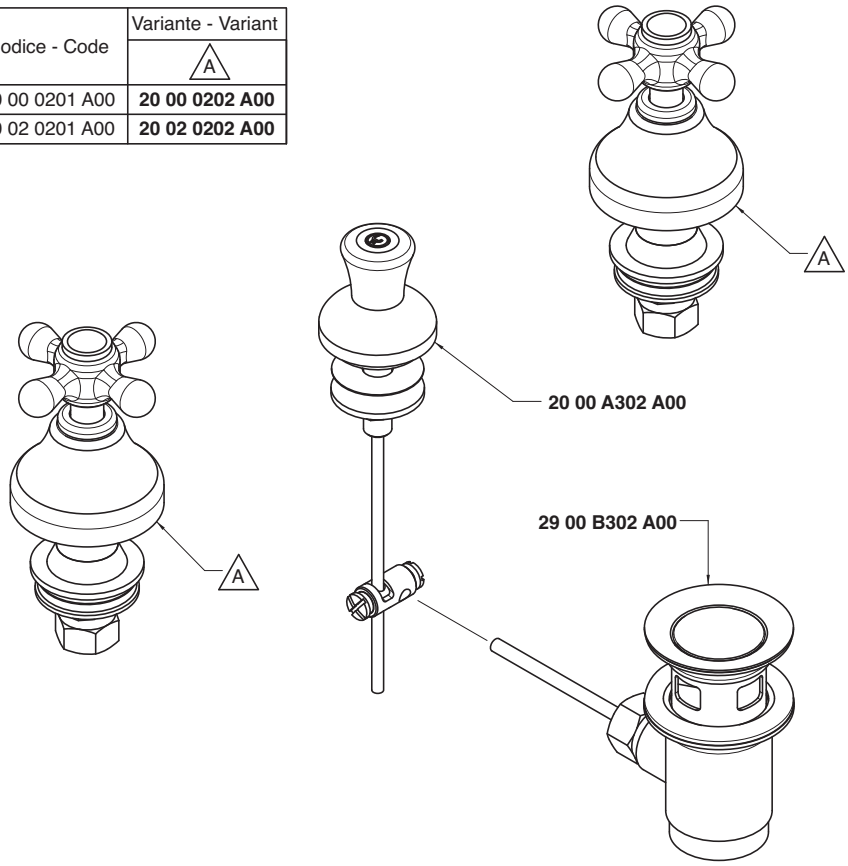

Condizioni di prova - Test conditions
Acqua calda - Hot water: **60±2 °C**
Acqua fredda - Cold water: **20±2 °C**

P [bar]	Q l/min
0,1	
0,2	
0,5	40,0
1,0	56,0
1,5	70,0
2,0	81,0
2,5	92,0
3,0	100,0
3,5	108,0
4,0	
4,5	
5,0	

2000

Vitone tradizionale
Compression valves

Condizioni di prova - Test conditions
Acqua calda - Hot water: **60±2 °C**
Acqua fredda - Cold water: **20±2 °C**

P [bar]	Q l/min
0,1	
0,2	
0,5	26,0
1,0	36,0
1,5	45,0
2,0	53,0
2,5	59,8
3,0	65,2
3,5	70,4
4,0	75,0
4,5	80,0
5,0	84,0

2002

180°
Vitone ceramico
Ceramic discs

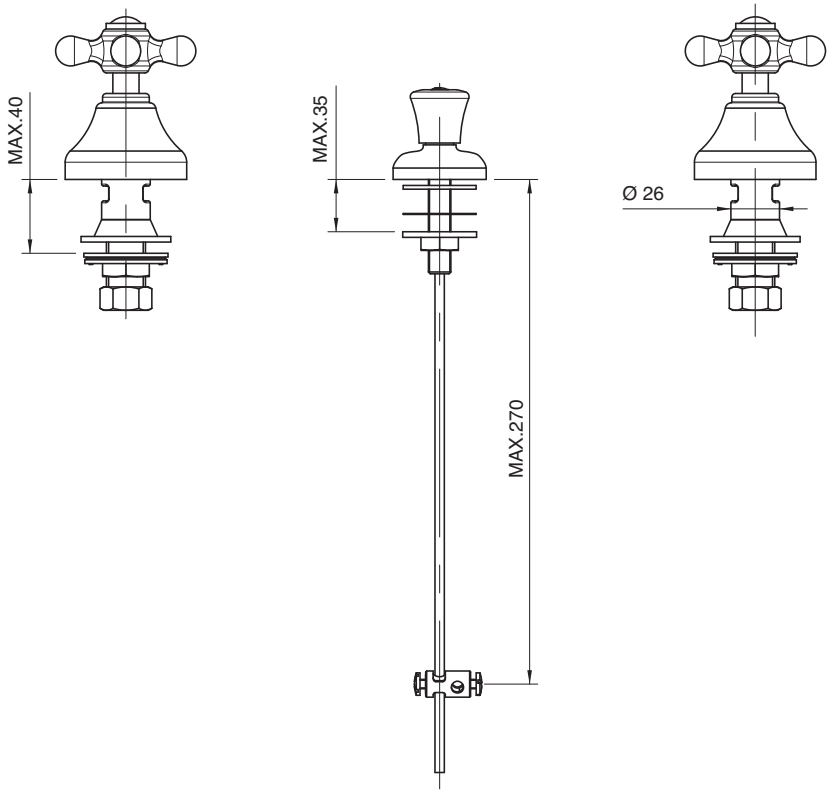

2000 0203 A00
2002 0203 A00

Batteria bidet a 3 fori

Three-hole bidet set
Bidet-Dreilochbatterie
Batería bidé de 3 orificios
Mélangeur bidet à 3 trous

Codice - Code	Variante - Variant A
20 00 0203 A00	**20 00 0105 A00**
20 02 0203 A00	**20 02 0105 A00**

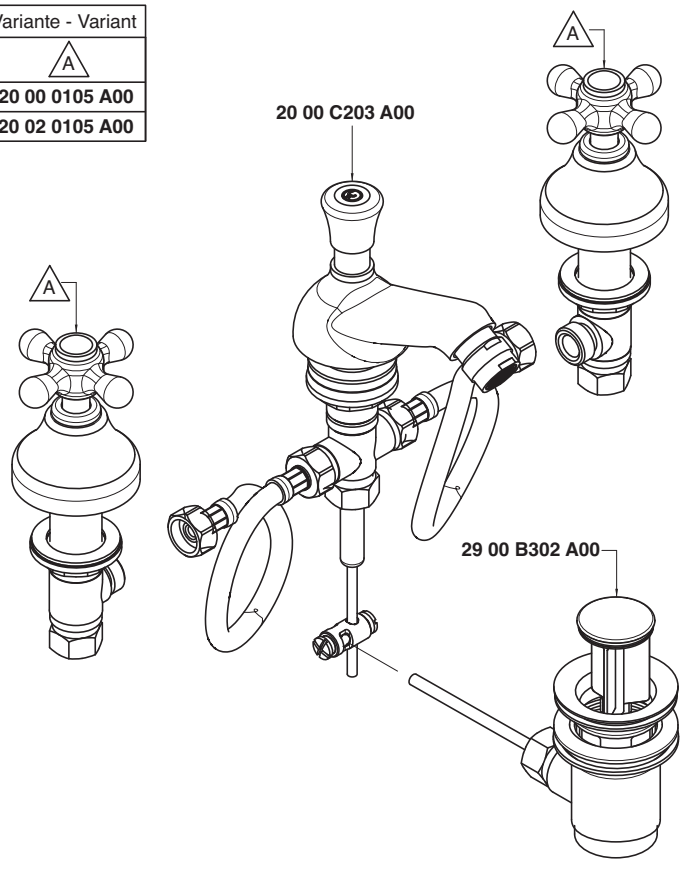

Condizioni di prova - Test conditions
Acqua calda - Hot water: **60±2 °C**
Acqua fredda - Cold water: **20±2 °C**
Classe areatore - Aerator class: **B**

P [bar]	Q l/min
0,10	
0,20	
0,50	6,76
1,00	9,48
1,50	11,56
2,00	13,34
2,50	14,90
3,00	16,32
3,50	17,59
4,00	18,78
4,50	19,95
5,00	21,02

2000

Vitone tradizionale
Compression valves

Condizioni di prova - Test conditions
Acqua calda - Hot water: **60±2 °C**
Acqua fredda - Cold water: **20±2 °C**
Classe areatore - Aerator class: **B**

P [bar]	Q l/min
0,10	
0,20	
0,50	6,01
1,00	8,44
1,50	10,32
2,00	11,89
2,50	13,22
3,00	14,49
3,50	15,62
4,00	16,61
4,50	17,70
5,00	18,63

2002

180°
Vitone ceramico
Ceramic discs

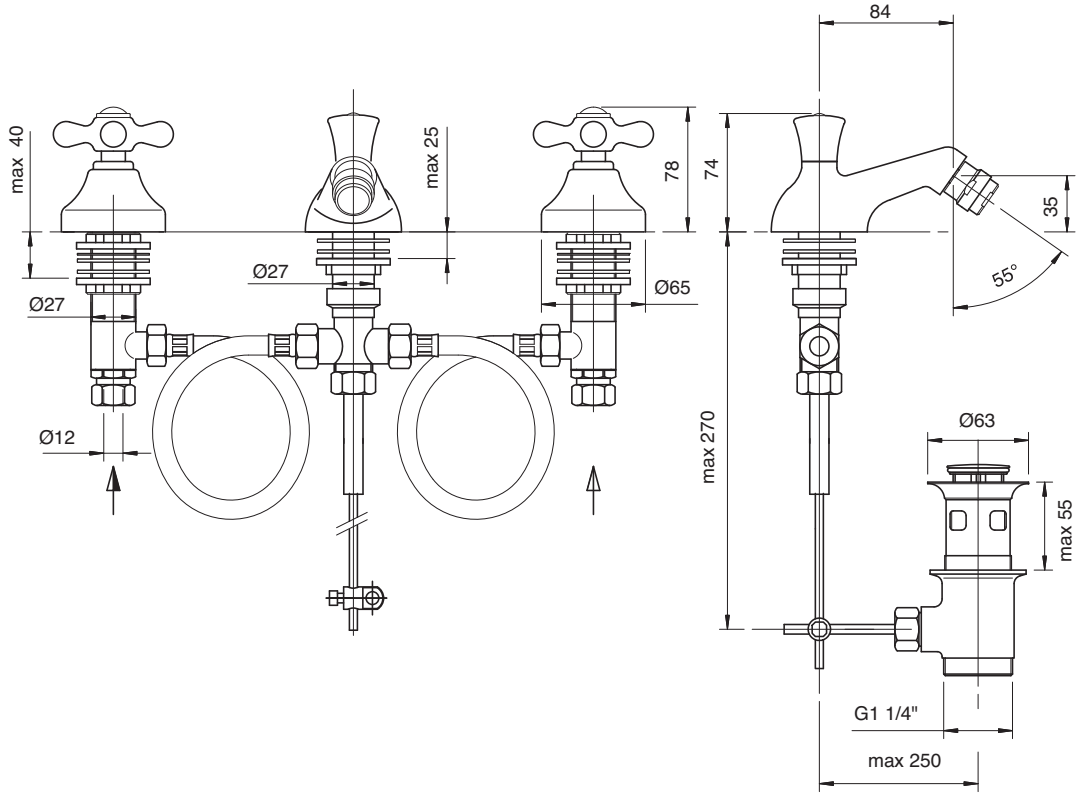

2000 2100 A00
2002 2100 A00

Monoforo lavabo

Single-hole washbasin set
Waschtisch-Einlochbatterie
Monobloc lavabo
Mélangeur lavabo monotrou

Codice - Code	Variante - Variant A
20 00 2100 A00	**20 00 0210 A00**
20 02 2100 A00	**20 02 0210 A00**

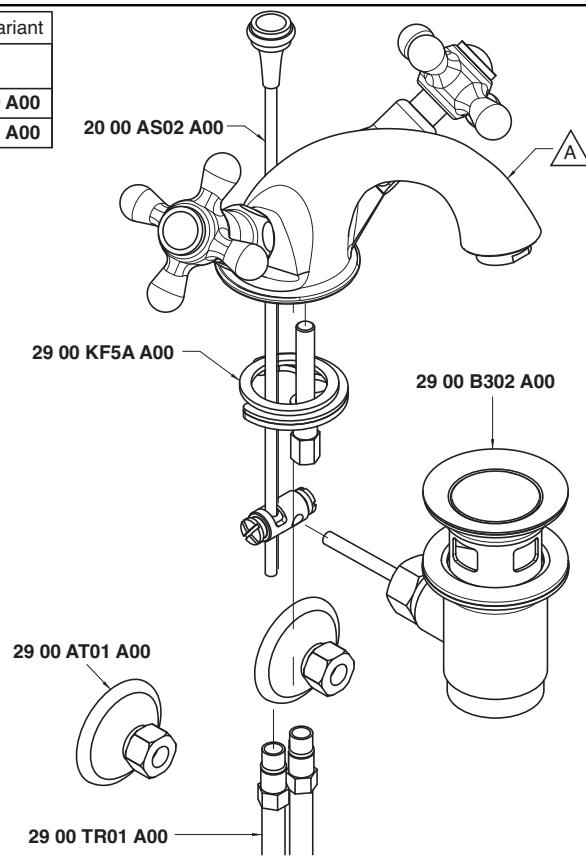

Condizioni di prova - Test conditions
Acqua calda - Hot water: **60±2 °C**
Acqua fredda - Cold water: **20±2 °C**
Classe areatore - Aerator class: **B**

P [bar]	Q l/min
0,10	
0,20	
0,50	8,70
1,00	12,30
1,50	15,10
2,00	17,40
2,50	19,40
3,00	21,50
3,50	23,20
4,00	24,80
4,50	26,35
5,00	27,60

2000

Vitone tradizionale
Compression valves

Condizioni di prova - Test conditions
Acqua calda - Hot water: **60±2 °C**
Acqua fredda - Cold water: **20±2 °C**
Classe areatore - Aerator class: **B**

P [bar]	Q l/min
0,1	
0,2	
0,5	8,6
1	12,15
1,5	14,9
2	17,2
2,5	19,1
3	20,9
3,5	22,6
4	24,1
4,5	25,5
5	26,8

2002

180°
Vitone ceramico
Ceramic discs

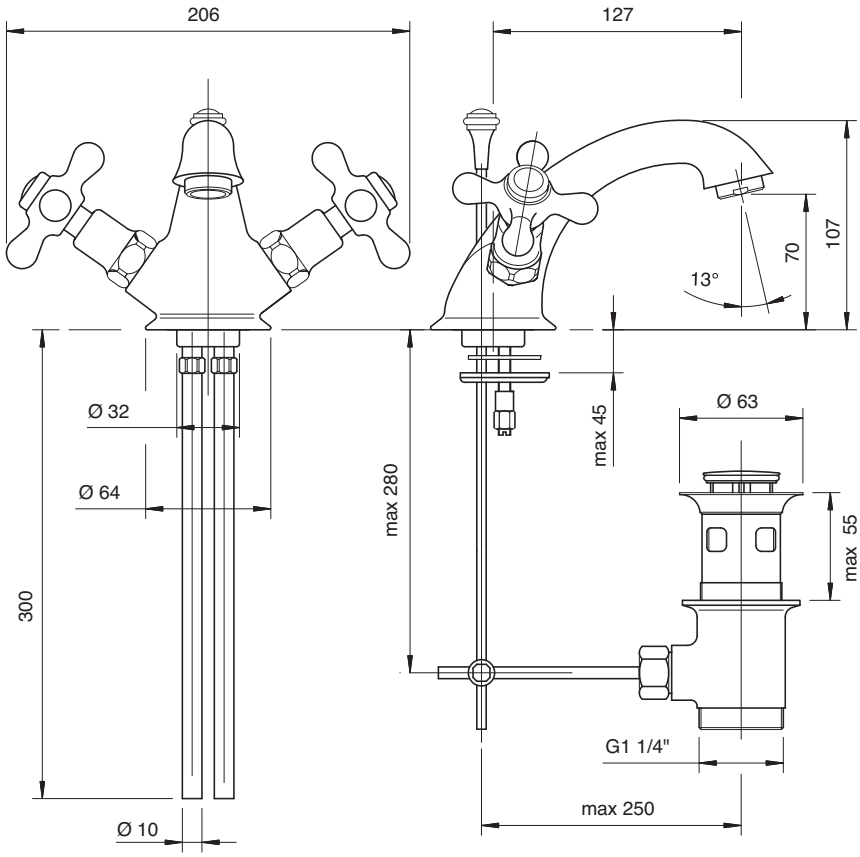

2000 3102 A00
2002 3102 A00

Monoforo lavabo collo girevole

Washbasin set w/revolv. spout
WT-Einlochbatterie mit Schwenkauslauf
Monobloc lavabo caño giratorio
Mélangeur lavabo bec orientable

Codice - Code	Variante - Variant A
20 00 3102 A00	**20 00 A312 A00**
20 02 3102 A00	**20 02 A312 A00**

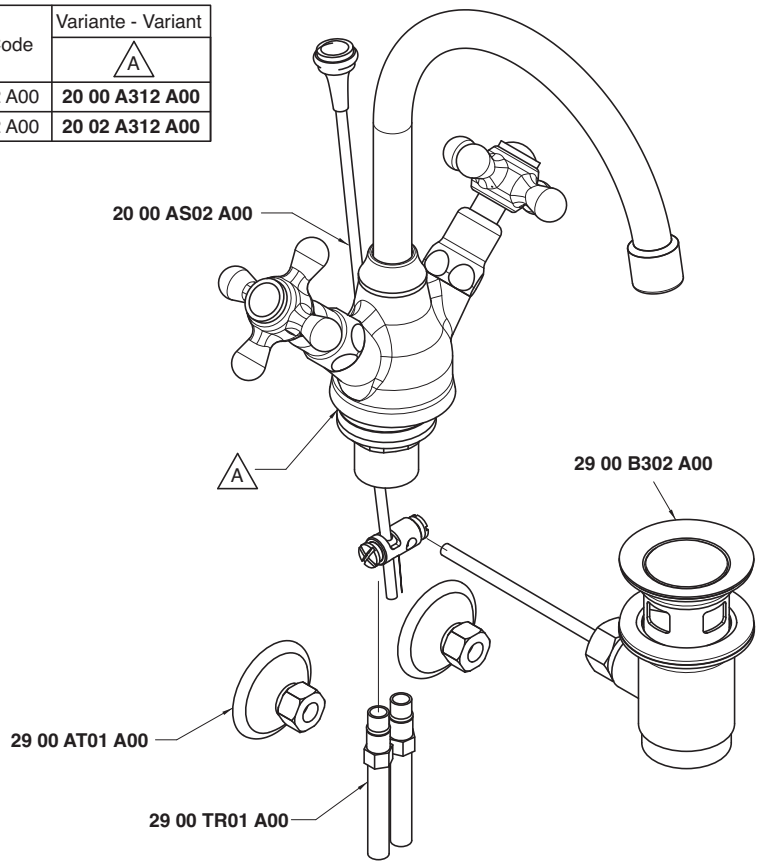

Condizioni di prova - Test conditions
Acqua calda - Hot water: **60±2 °C**
Acqua fredda - Cold water: **20±2 °C**
Classe areatore - Aerator class: **B**

P [bar]	Q l/min
0,1	
0,2	
0,5	10,0
1,0	14,7
1,5	17,1
2,0	19,0
2,5	20,7
3,0	22,0
3,5	23,1
4,0	24,7
4,5	26,0
5,0	27,4

2000

Vitone tradizionale
Compression valves

Condizioni di prova - Test conditions
Acqua calda - Hot water: **60±2 °C**
Acqua fredda - Cold water: **20±2 °C**
Classe areatore - Aerator class: **B**

P [bar]	Q l/min
0,1	
0,2	
0,5	9,7
1	14,6
1,5	17,0
2	18,8
2,5	20,6
3	21,8
3,5	23,2
4	24,6
4,5	25,9
5	27,3

2002

180°
Vitone ceramico
Ceramic discs

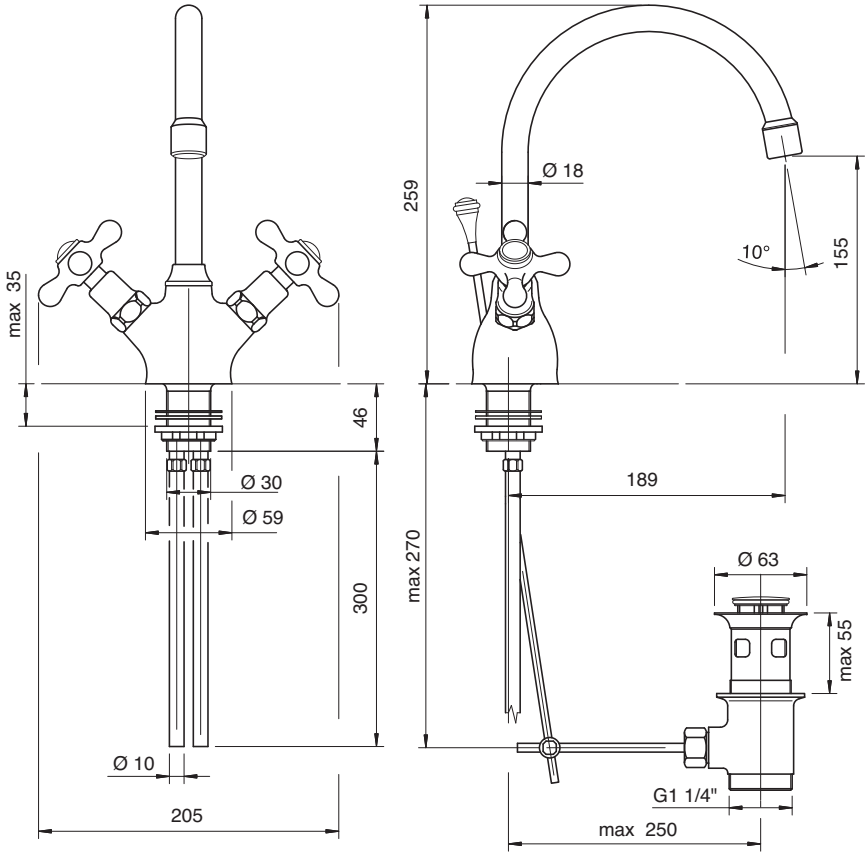

2000 2200 A00
2002 2200 A00

Monoforo bidet

Single-hole bidet set
Bidet-Einlochbatterie
Monobloc bidé
Mélangeur bidet monotrou

Codice - Code	Variante - Variant A
20 00 2200 A00	**20 00 A220 A00**
20 02 2200 A00	**20 02 A220 A00**

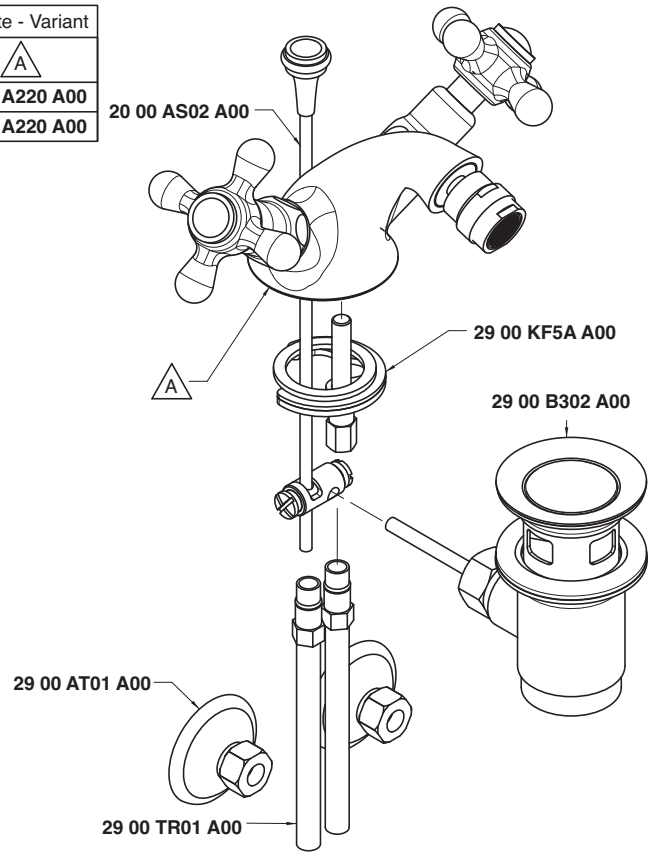

Condizioni di prova - Test conditions
Acqua calda - Hot water: **60±2 °C**
Acqua fredda - Cold water: **20±2 °C**
Classe areatore - Aerator class: **B**

P [bar]	Q l/min
0,10	
0,20	
0,50	8,40
1,00	11,90
1,50	14,70
2,00	16,90
2,50	18,90
3,00	20,80
3,50	22,60
4,00	24,30
4,50	25,70
5,00	27,00

2000

Vitone tradizionale
Compression valves

Condizioni di prova - Test conditions
Acqua calda - Hot water: **60±2 °C**
Acqua fredda - Cold water: **20±2 °C**
Classe areatore - Aerator class: **B**

P [bar]	Q l/min
0,1	
0,2	
0,5	8,2
1	11,72
1,5	14,4
2	16,6
2,5	18,5
3	20,2
3,5	21,8
4	23,3
4,5	24,7
5	26,0

2002

180°
Vitone ceramico
Ceramic discs

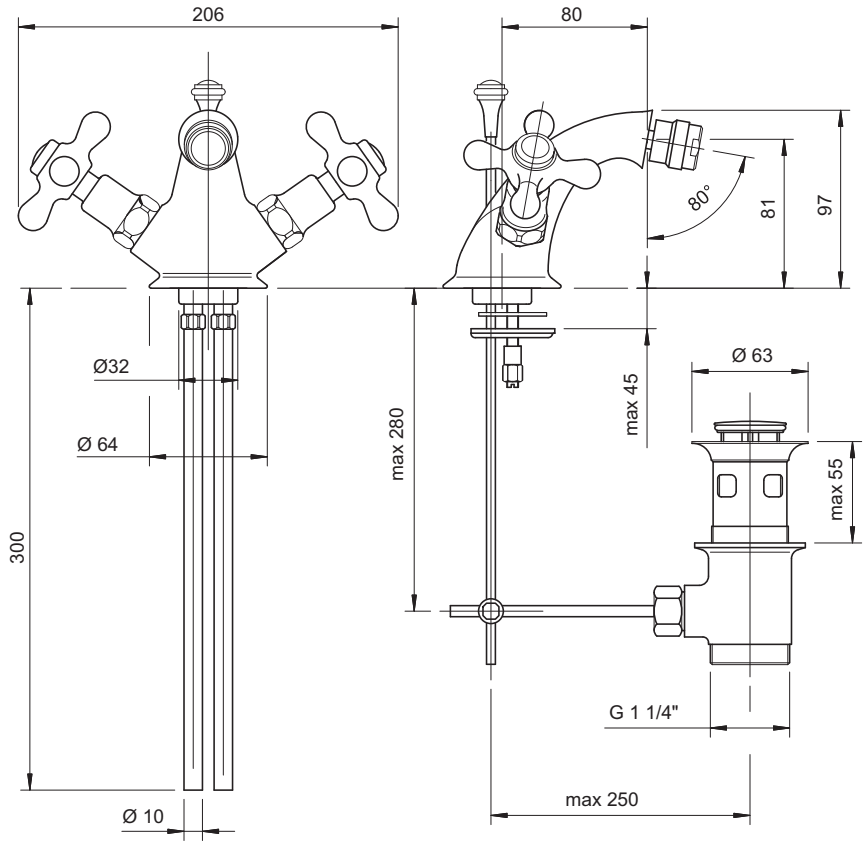

2000 3201 A00
2002 3201 A00

Monoforo bidet collo girevole

Bidet set w/revolv. spout
Bidet-Einlochbatterie mit Schwenkauslauf
Monobloc bidé caño giratorio
Mélangeur bidet bec orientable

Codice - Code	Variante - Variant A
20 00 3201 A00	**20 00 A321 A00**
20 02 3201 A00	**20 02 A321 A00**

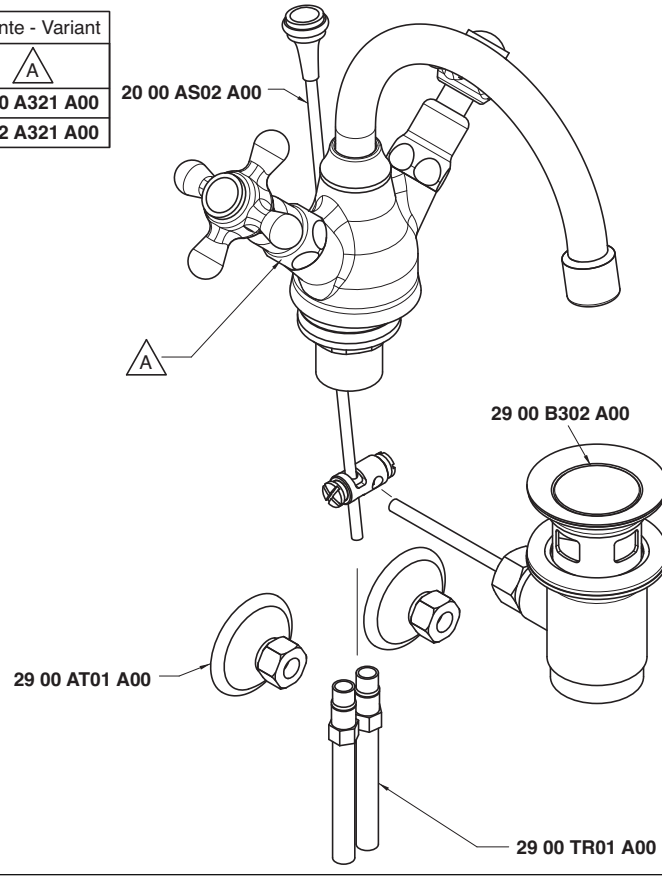

Condizioni di prova - Test conditions
Acqua calda - Hot water: **60±2 °C**
Acqua fredda - Cold water: **20±2 °C**
Classe areatore - Aerator class: **B**

P [bar]	Q l/min
0,1	
0,2	
0,5	10,0
1,0	14,9
1,5	18,5
2,0	21,0
2,5	22,7
3,0	24,5
3,5	25,9
4,0	27,3
4,5	28,6
5,0	29,9

2000

Vitone tradizionale
Compression valves

Condizioni di prova - Test conditions
Acqua calda - Hot water: **60±2 °C**
Acqua fredda - Cold water: **20±2 °C**
Classe areatore - Aerator class: **0**

P [bar]	Q l/min
0,1	
0,2	
0,5	9,9
1	14,8
1,5	18,4
2	20,8
2,5	22,6
3	24,1
3,5	25,6
4	26,9
4,5	28,3
5	29,5

2002

180°
Vitone ceramico
Ceramic discs

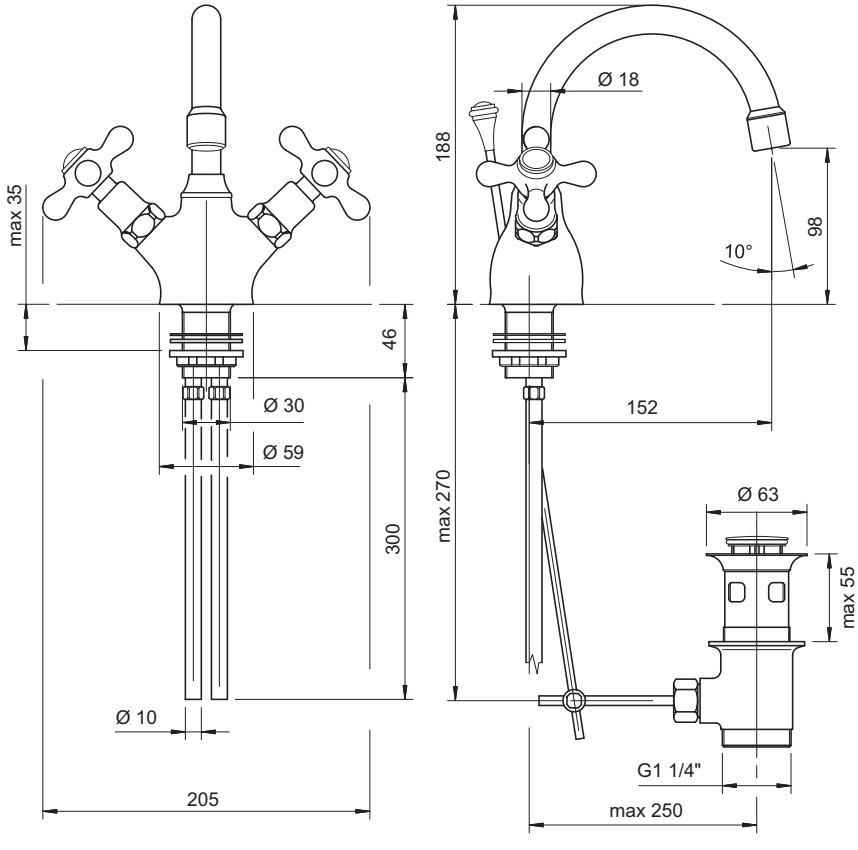

2000 F309 A00

Rubinetto incasso sottolavabo per monofori

Built-in tap under washbasin
Eckventil
Grifo de empotrar bajo lavabo
Robinet sous lavabo, à encastrer

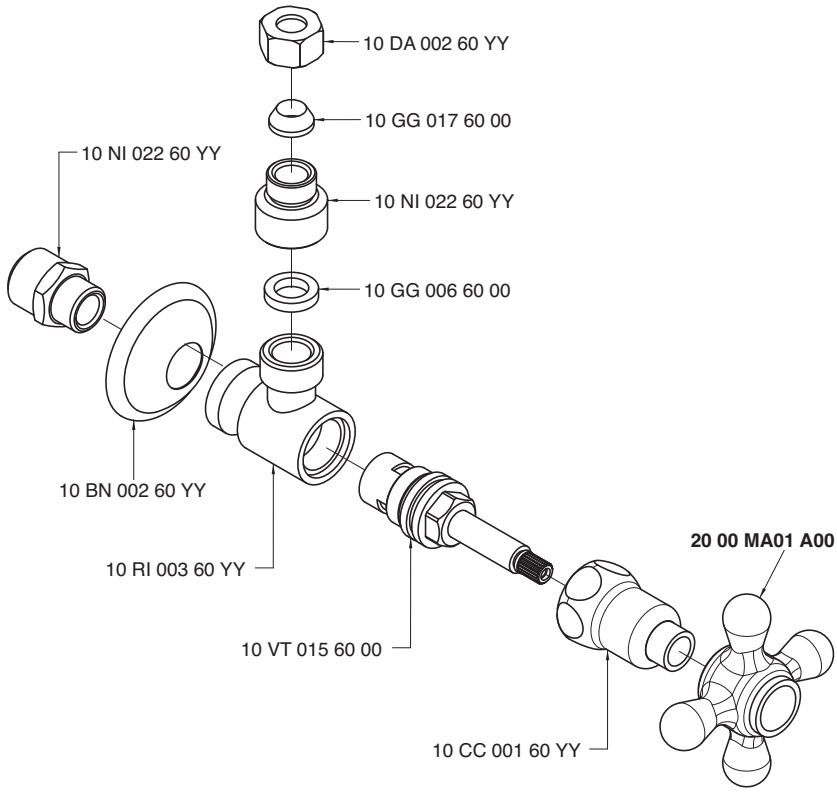

Condizioni di prova - Test conditions

Acqua calda - Hot water: **60±2 °C**
Acqua fredda - Cold water: **20±2 °C**

P [bar]	Q l/min
0,1	
0,2	
0,5	20,8
1,0	29,2
1,5	34,7
2,0	38,4
2,5	42,1
3,0	45,3
3,5	48,5
4,0	51,4
4,5	53,5
5,0	56,3

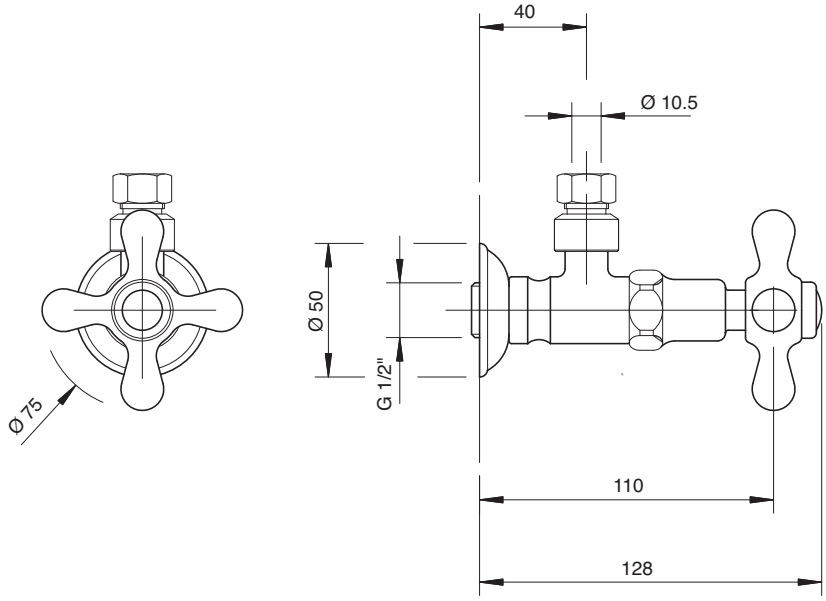

2000 G309 A00

Rubinetto incasso sottolavabo per 3 fori

Built-in tap under washbasin
Eckventil
Grifo de empotrar bajo lavabo
Robinet sous lavabo, à encastrer

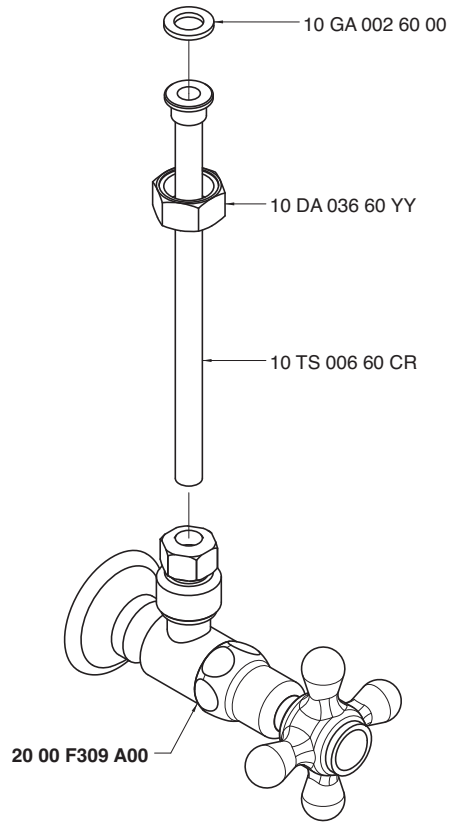

Condizioni di prova - Test conditions

Acqua calda - Hot water: **60±2 °C**
Acqua fredda - Cold water: **20±2 °C**

P [bar]	Q l/min
0,1	
0,2	
0,5	10,7
1,0	14,9
1,5	18,2
2,0	21,0
2,5	23,5
3,0	25,6
3,5	27,7
4,0	29,6
4,5	31,4
5,0	33,0

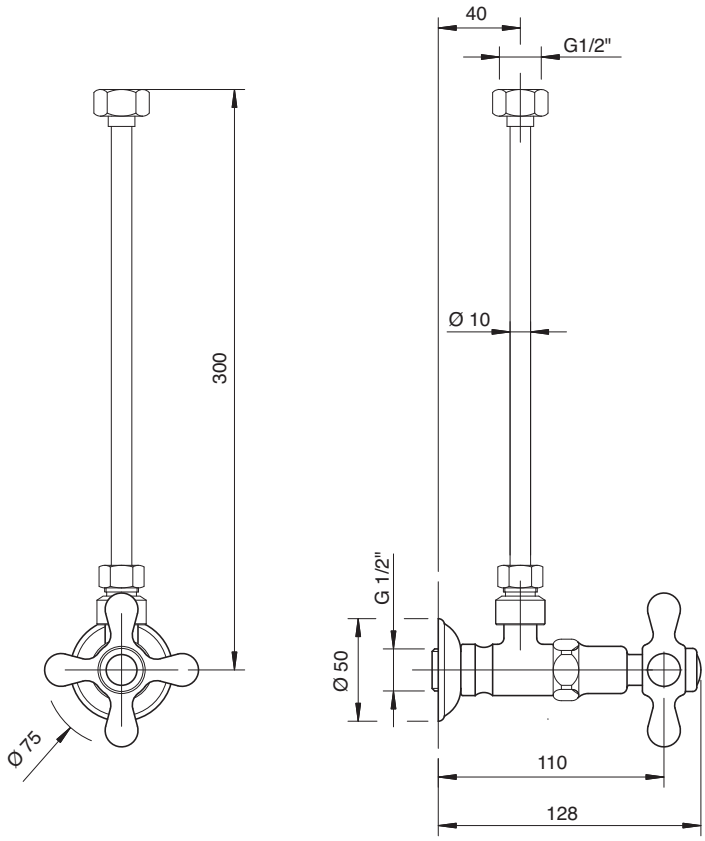

2000 N398 A00
2002 N398 A00

Gruppo piano vasca 4 fori

4 hole bathtub set
Wannenrand-Vierlochb.
Batería borde bañera 4 orificios
Mélangeur bain/douche 4 trous sur gorge

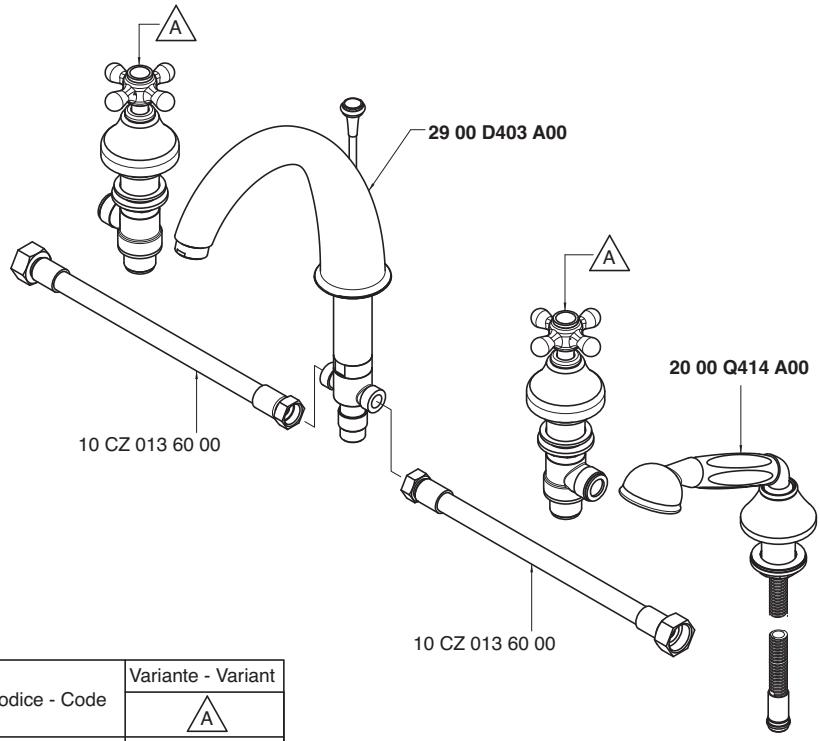

Codice - Code	Variante - Variant A
20 00 N398 A00	**20 00 P107 A00**
20 02 N398 A00	**20 02 D107 A00**

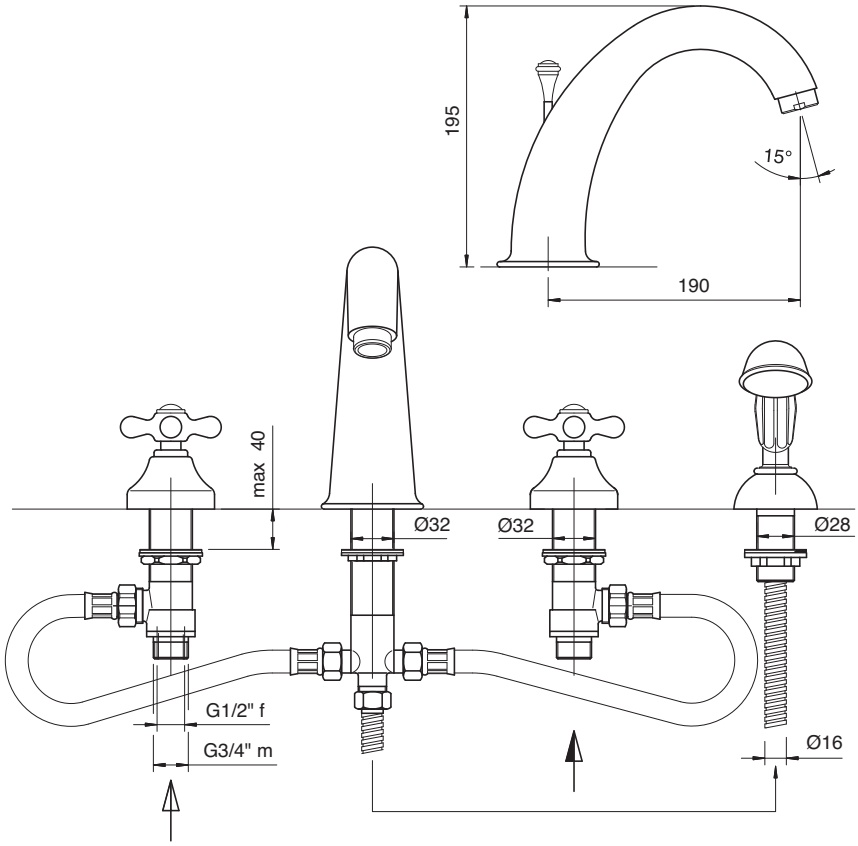

Getto piano vasca - Bathtub spout
Condizioni di prova - Test conditions

Acqua calda - Hot water: **60±2 °C**
Acqua fredda - Cold water: **20±2 °C**
Classe areatore - Aerator class: **C**

P [bar]	Q l/min
0,1	
0,2	
0,5	10,4
1,0	15,0
1,5	18,6
2,0	21,6
2,5	24,2
3,0	26,5
3,5	28,8
4,0	30,9
4,5	33,0
5,0	37,7

2000

Vitone tradizionale
Compression valves

Doccetta - Hand shower
Condizioni di prova - Test conditions

Acqua calda - Hot water: **60±2 °C**
Acqua fredda - Cold water: **20±2 °C**

P [bar]	Q l/min
0,1	
0,2	
0,5	6,9
1,0	10,1
1,5	12,5
2,0	14,6
2,5	16,4
3,0	18,3
3,5	20,0
4,0	21,8
4,5	23,6
5,0	25,2

2000

Vitone tradizionale
Compression valves

Getto piano vasca - Bathtub spout
Condizioni di prova - Test conditions

Acqua calda - Hot water: **60±2 °C**
Acqua fredda - Cold water: **20±2 °C**
Classe areatore - Aerator class: **C**

P [bar]	Q l/min
0,1	
0,2	
0,5	10,3
1,0	14,9
1,5	18,4
2,0	21,4
2,5	24,0
3,0	26,4
3,5	28,6
4,0	30,7
4,5	32,5
5,0	34,4

2002

90°
Vitone ceramico
Ceramic discs

Doccetta - Hand shower
Condizioni di prova - Test conditions

Acqua calda - Hot water: **60±2 °C**
Acqua fredda - Cold water: **20±2 °C**

P [bar]	Q l/min
0,1	
0,2	
0,5	6,9
1,0	10,0
1,5	12,5
2,0	14,6
2,5	16,4
3,0	18,3
3,5	20,0
4,0	21,8
4,5	23,6
5,0	25,2

2002

90°
Vitone ceramico
Ceramic discs

2000 N399 A00
2002 N399 A00

Gruppo piano vasca 5 fori

5 hole bathtub set
Wannenrand-Fünflochb.
Batería borde bañera 5 orificios
Mélangeur bain/douche 5 trous sur gorge

Codice - Code	Variante - Variant A
20 00 N399 A00	**20 00 P107 A00**
20 02 N399 A00	**20 02 D107 A00**

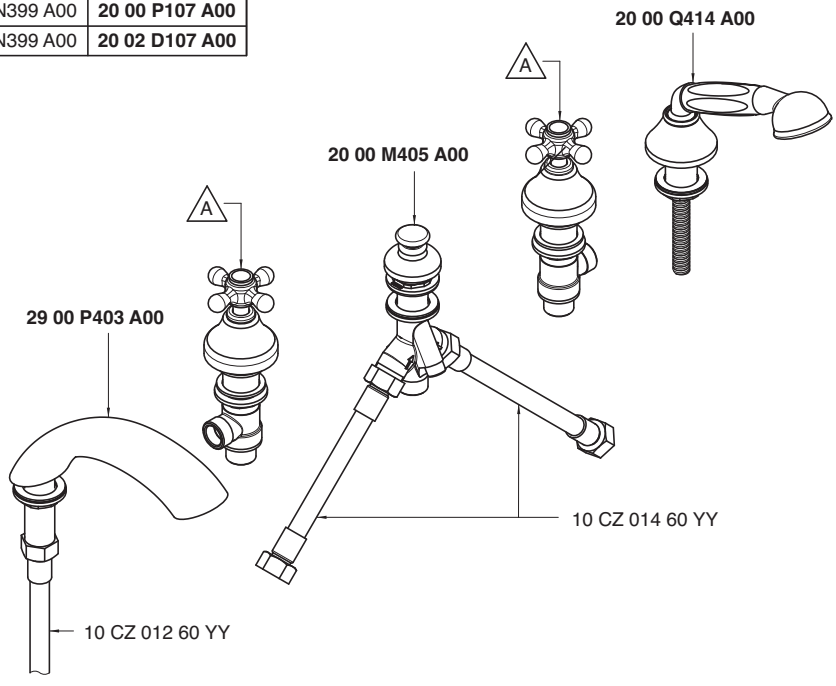

Getto piano vasca - Bathtub spout
Condizioni di prova - Test conditions
Acqua calda - Hot water: **60±2 °C**
Acqua fredda - Cold water: **20±2 °C**

P [bar]	Q l/min
0,1	
0,2	
0,5	17,8
1,0	25,6
1,5	31,4
2,0	36,5
2,5	40,9
3,0	45,0
3,5	48,9
4,0	52,5
4,5	55,7
5,0	58,9

2000

Vitone tradizionale
Compression valves

Doccetta - Hand shower
Condizioni di prova - Test conditions
Acqua calda - Hot water: **60±2 °C**
Acqua fredda - Cold water: **20±2 °C**

P [bar]	Q l/min
0,1	
0,2	
0,5	7,2
1,0	10,2
1,5	12,6
2,0	14,6
2,5	16,5
3,0	18,1
3,5	19,9
4,0	21,4
4,5	22,9
5,0	24,1

2000

Vitone tradizionale
Compression valves

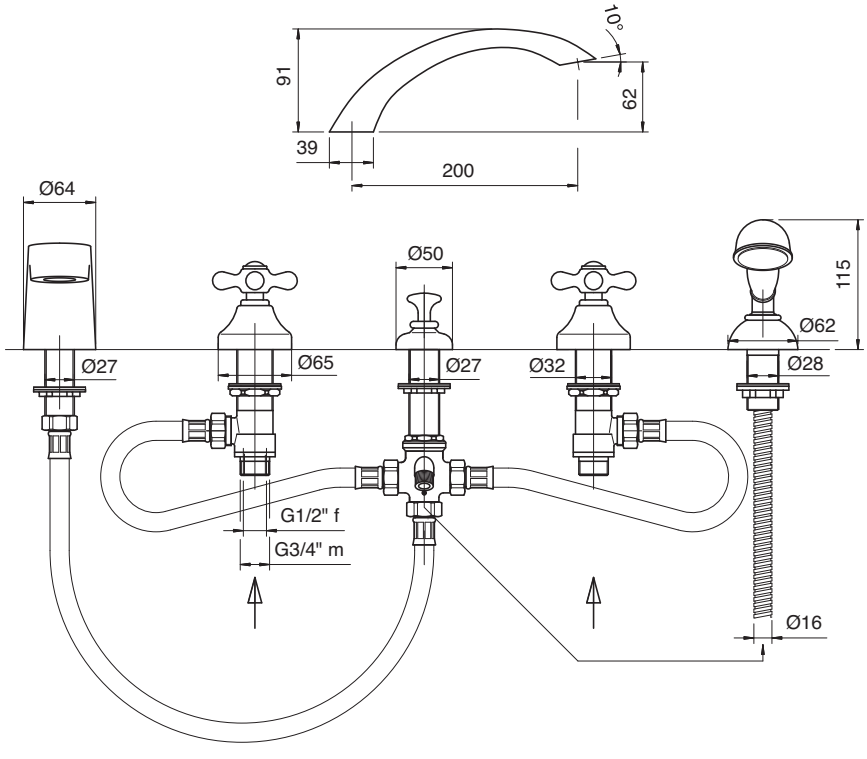

Getto piano vasca - Bathtub spout
Condizioni di prova - Test conditions
Acqua calda - Hot water: **60±2 °C**
Acqua fredda - Cold water: **20±2 °C**

P [bar]	Q l/min
0,1	
0,2	
0,5	17,2
1,0	24,6
1,5	30,2
2,0	35,2
2,5	39,3
3,0	43,2
3,5	46,9
4,0	50,1
4,5	53,2
5,0	56,3

2002

90°
Vitone ceramico
Ceramic discs

Doccetta - Hand shower
Condizioni di prova - Test conditions
Acqua calda - Hot water: **60±2 °C**
Acqua fredda - Cold water: **20±2 °C**

P [bar]	Q l/min
0,1	
0,2	
0,5	7,2
1,0	10,2
1,5	12,6
2,0	14,6
2,5	16,4
3,0	18,1
3,5	19,9
4,0	21,4
4,5	22,9
5,0	24,1

2002

90°
Vitone ceramico
Ceramic discs

2000 0401 A00
2002 0401 A00

Gruppo vasca esterno con attacco per doccetta a parete

Wall mtd bathtub set with connection for wall hand shower
Wannenbatterie Wandmont. mit Wandhalter für Handbrause
Batería externa para bañera con soporte de pared p/ducha de mano
Mélangeur bain/douche mural avec fixation douchette murale

Codice - Code	Variante - Variant A
20 00 0401 A00	**20 00 0701 A00**
20 02 0401 A00	**20 02 0701 A00**

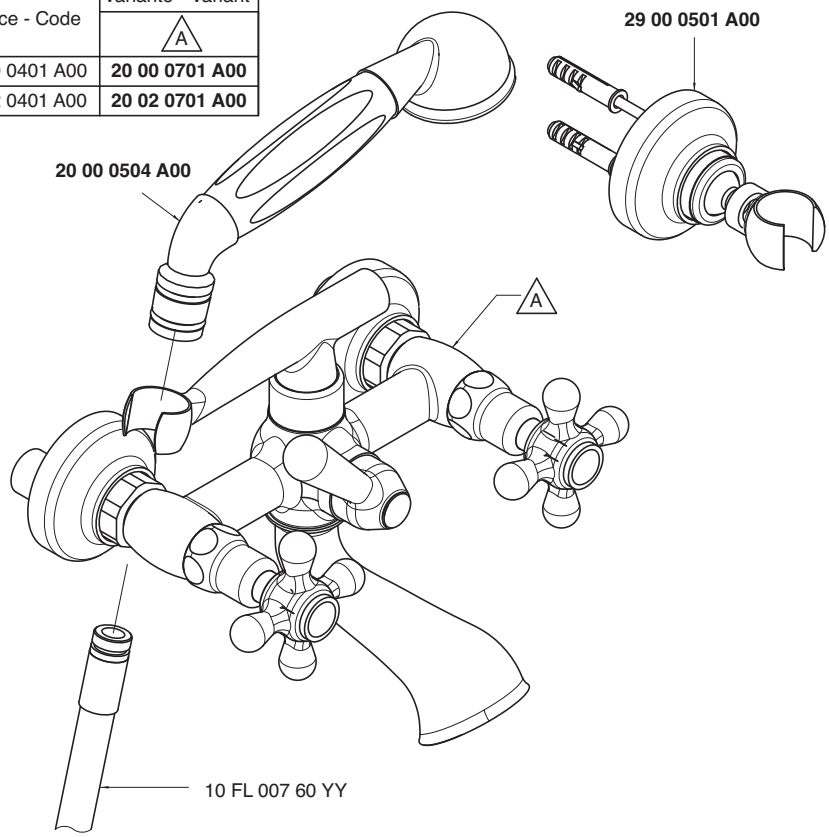

Getto vasca - Bathtub spout
Condizioni di prova - Test conditions
Acqua calda - Hot water: **60±2 °C**
Acqua fredda - Cold water: **20±2 °C**

P [bar]	Q l/min
0,1	
0,2	
0,5	22,0
1,0	31,4
1,5	38,4
2,0	44,1
2,5	49,9
3,0	53,1
3,5	57,2
4,0	60,8
4,5	64,2
5,0	67,1

2000

Vitone tradizionale
Compression valves

Doccetta - Hand shower
Condizioni di prova - Test conditions
Acqua calda - Hot water: **60±2 °C**
Acqua fredda - Cold water: **20±2 °C**

P [bar]	Q l/min
0,1	
0,2	
0,5	6,0
1,0	8,5
1,5	10,6
2,0	12,3
2,5	14,0
3,0	15,5
3,5	17,0
4,0	18,3
4,5	19,7
5,0	21,0

2000

Vitone tradizionale
Compression valves

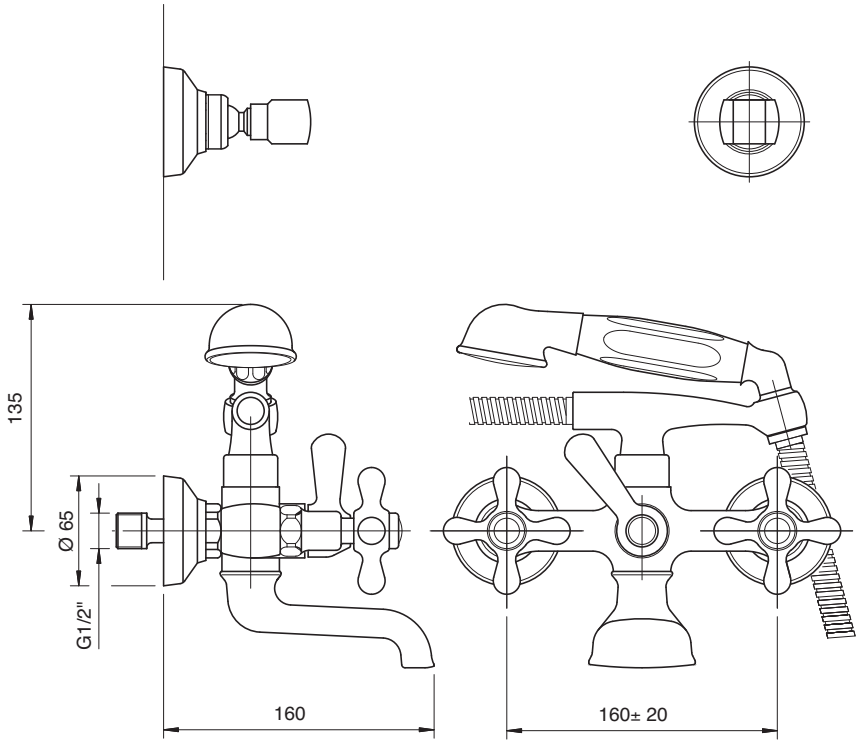

Getto vasca - Bathtub spout
Condizioni di prova - Test conditions
Acqua calda - Hot water: **60±2 °C**
Acqua fredda - Cold water: **20±2 °C**

P [bar]	Q l/min
0,1	
0,2	
0,5	13,4
1	19,18
1,5	23,5
2	27,3
2,5	30,4
3	33,3
3,5	35,9
4	38,4
4,5	40,6
5	42,7

2002

180°
Vitone ceramico
Ceramic discs

Doccetta - Hand shower
Condizioni di prova - Test conditions
Acqua calda - Hot water: **60±2 °C**
Acqua fredda - Cold water: **20±2 °C**

P [bar]	Q l/min
0,1	
0,2	
0,5	6,0
1	8,59
1,5	10,7
2	12,4
2,5	14,1
3	15,6
3,5	17,1
4	18,4
4,5	19,7
5	21,1

2002

180°
Vitone ceramico
Ceramic discs

2000 A401 A00
2002 A401 A00

Gruppo vasca esterno 3/4" con attacco per doccetta a parete

3/4" wall mtd bathtub set with connection for wall hand shower
Wannenbatterie Wandmont. 3/4" mit Wandhalter für Handbrause
Batería externa 3/4" bañera con soporte de pared p/ducha de mano
Mélangeur bain/douche 3/4" mural avec fixation douchette murale

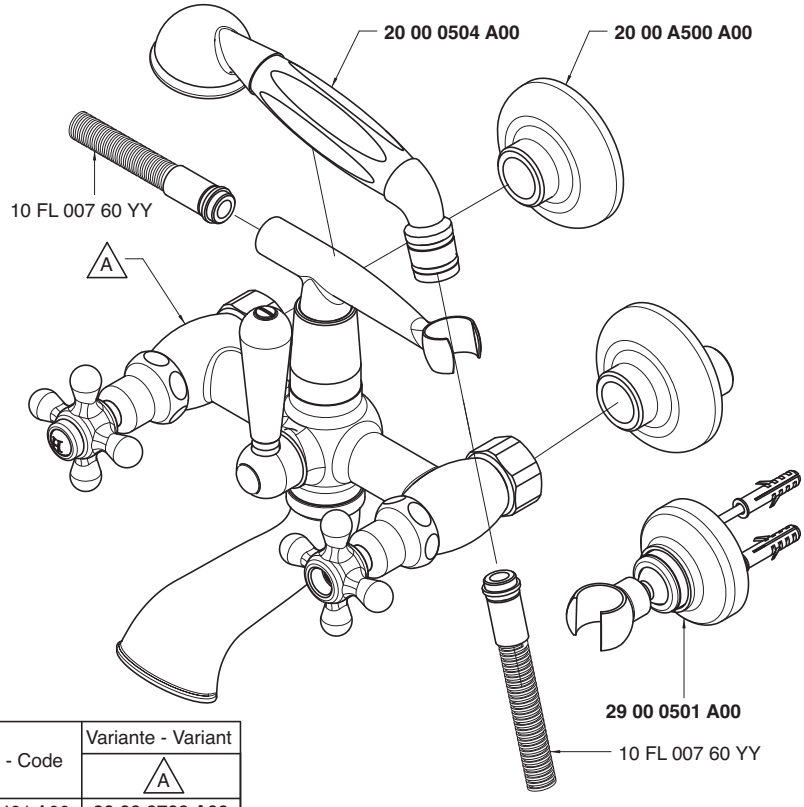

Codice - Code	Variante - Variant A
20 00 A401 A00	**20 00 0708 A00**
20 02 A401 A00	**20 02 0708 A00**

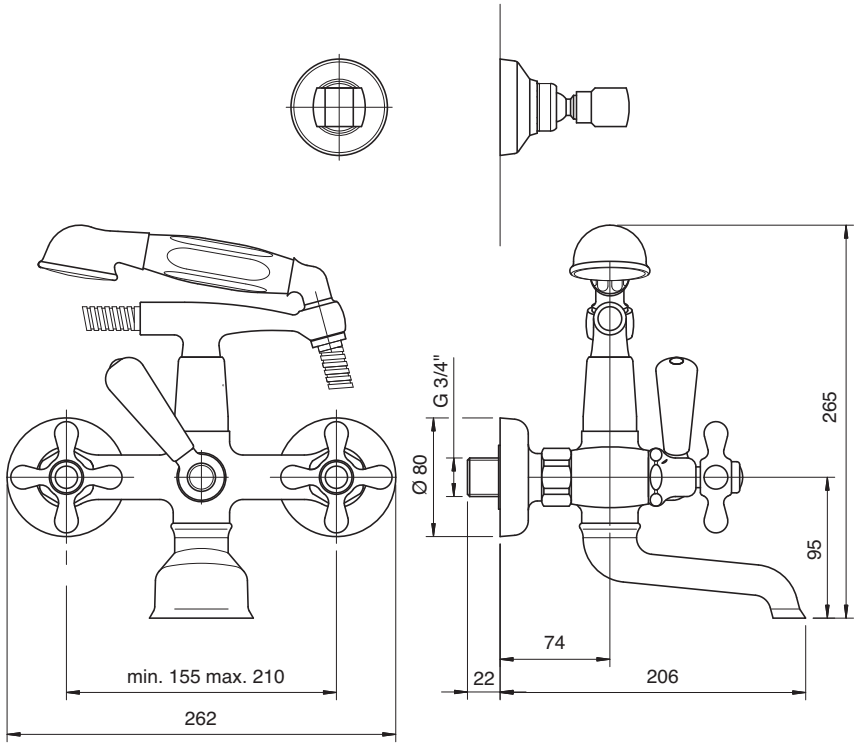

Getto vasca - Bathtub spout
Condizioni di prova - Test conditions
Acqua calda - Hot water: **60±2 °C**
Acqua fredda - Cold water: **20±2 °C**

P [bar]	Q l/min
0,1	
0,2	
0,5	39,6
1	56,43
1,5	68,5
2	78,6
2,5	87,5
3	95,2
3,5	99,2
4	
4,5	
5	

2000

Vitone tradizionale
Compression valves

Doccetta - Hand shower
Condizioni di prova - Test conditions
Acqua calda - Hot water: **60±2 °C**
Acqua fredda - Cold water: **20±2 °C**

P [bar]	Q l/min
0,1	
0,2	
0,5	5,4
1	7,85
1,5	9,8
2	11,5
2,5	13,0
3	14,4
3,5	15,7
4	16,9
4,5	18,1
5	19,3

2000

Vitone tradizionale
Compression valves

Getto vasca - Bathtub spout
Condizioni di prova - Test conditions
Acqua calda - Hot water: **60±2 °C**
Acqua fredda - Cold water: **20±2 °C**

P [bar]	Q l/min
0,1	
0,2	
0,5	33,5
1,0	47,4
1,5	58,0
2,0	61,7
2,5	67,0
3,0	73,0
3,5	77,2
4,0	95,0
4,5	
5,0	

2002

90°
Vitone ceramico
Ceramic discs

Doccetta - Hand shower
Condizioni di prova - Test conditions
Acqua calda - Hot water: **60±2 °C**
Acqua fredda - Cold water: **20±2 °C**

P [bar]	Q l/min
0,1	
0,2	
0,5	5,4
1,0	7,9
1,5	9,8
2,0	11,5
2,5	13,0
3,0	14,4
3,5	15,7
4,0	17,0
4,5	18,0
5,0	19,3

2002

90°
Vitone ceramico
Ceramic discs

2000 M401 A00
2002 M401 A00

Gruppo vasca esterno "Victoria" 3/4" con attacco per doccetta a parete

"Victoria" 3/4" wall mtd bathtub set with connection for wall hand shower
Wannenbatterie Wandmont. "Victoria" 3/4" mit Wandhalter für Handbrause
Batería bañera externa "Victoria" 3/4" con soporte de pared p/ducha de mano
Mélangeur bain/douche mural "Victoria" 3/4" avec fixation douchette murale

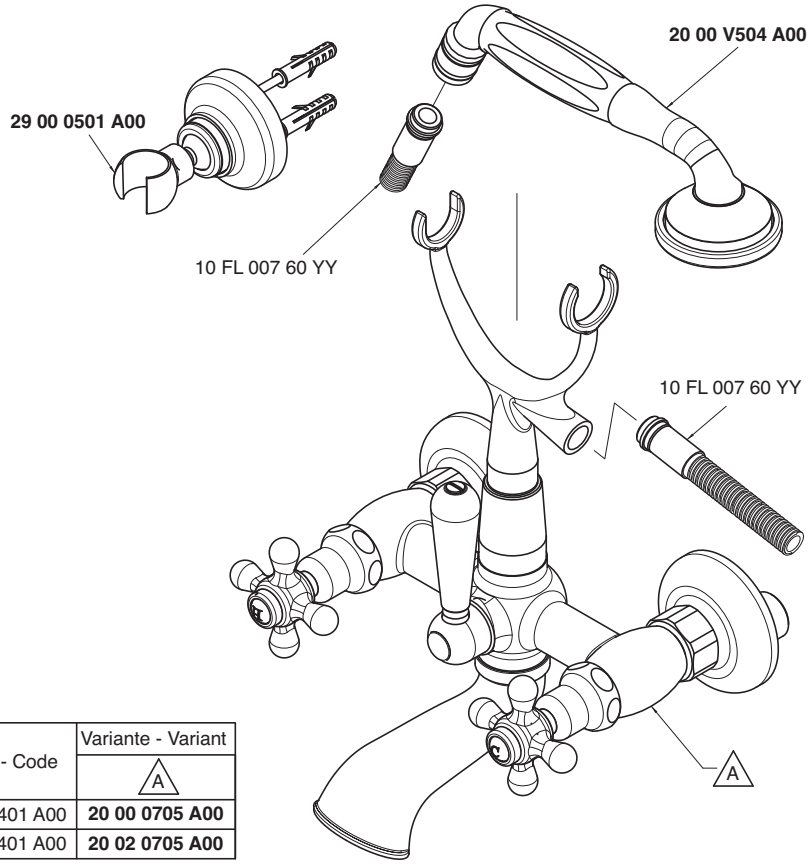

Codice - Code	Variante - Variant A
20 00 M401 A00	**20 00 0705 A00**
20 02 M401 A00	**20 02 0705 A00**

Getto vasca - Bathtub spout
Condizioni di prova - Test conditions
Acqua calda - Hot water: **60±2 °C**
Acqua fredda - Cold water: **20±2 °C**

P [bar]	Q l/min
0,1	
0,2	
0,5	39,6
1,0	56,4
1,5	68,0
2,0	78,5
2,5	87,5
3,0	95,2
3,5	99,0
4,0	
4,5	
5,0	

2000

Vitone tradizionale
Compression valves

Doccetta - Hand shower
Condizioni di prova - Test conditions
Acqua calda - Hot water: **60±2 °C**
Acqua fredda - Cold water: **20±2 °C**

P [bar]	Q l/min
0,1	
0,2	
0,5	7,5
1,0	10,7
1,5	13,4
2,0	15,7
2,5	17,9
3,0	19,7
3,5	21,5
4,0	23,1
4,5	24,7
5,0	26,3

2000

Vitone tradizionale
Compression valves

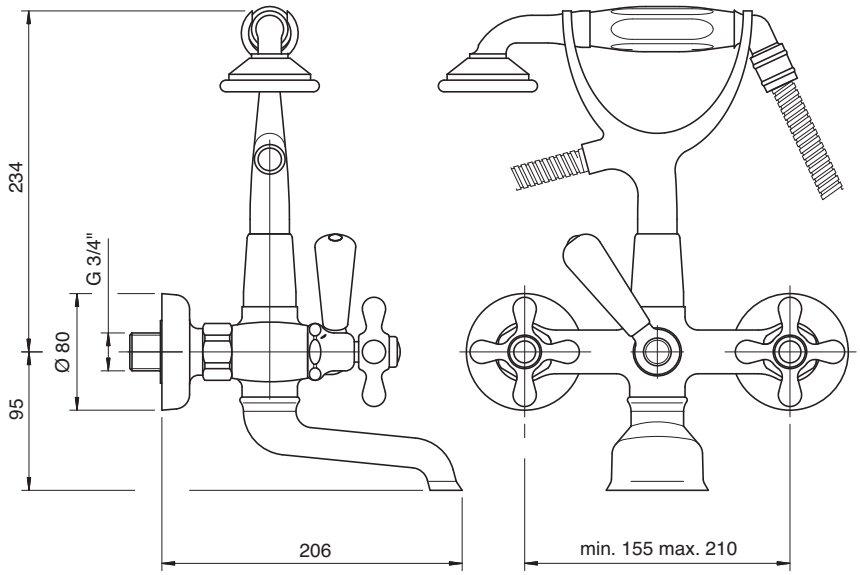

Getto vasca - Bathtub spout
Condizioni di prova - Test conditions
Acqua calda - Hot water: **60±2 °C**
Acqua fredda - Cold water: **20±2 °C**

P [bar]	Q l/min
0,10	
0,20	
0,50	33,50
1,00	47,40
1,50	58,00
2,00	61,70
2,50	67,00
3,00	73,00
3,50	77,20
4,00	95,00
4,50	
5,00	

2002

90°
Vitone ceramico
Ceramic discs

Doccetta - Hand shower
Condizioni di prova - Test conditions
Acqua calda - Hot water: **60±2 °C**
Acqua fredda - Cold water: **20±2 °C**

P [bar]	Q l/min
0,10	
0,20	
0,50	7,50
1,00	10,70
1,50	13,40
2,00	15,70
2,50	17,90
3,00	19,70
3,50	21,50
4,00	23,10
4,50	24,70
5,00	26,30

2002

90°
Vitone ceramico
Ceramic discs

2000 0450 A00
2002 0450 A00

Gruppo vasca esterno su tubi

Wall mounted bathtub set with pipes consisting of:
Wannenbatterie auf Rohren bestehend aus:
Unidad externa para bañera montada sobre tubos, formada por:
Mèlangeur bain/douche mural sur tuyaux, composè de:

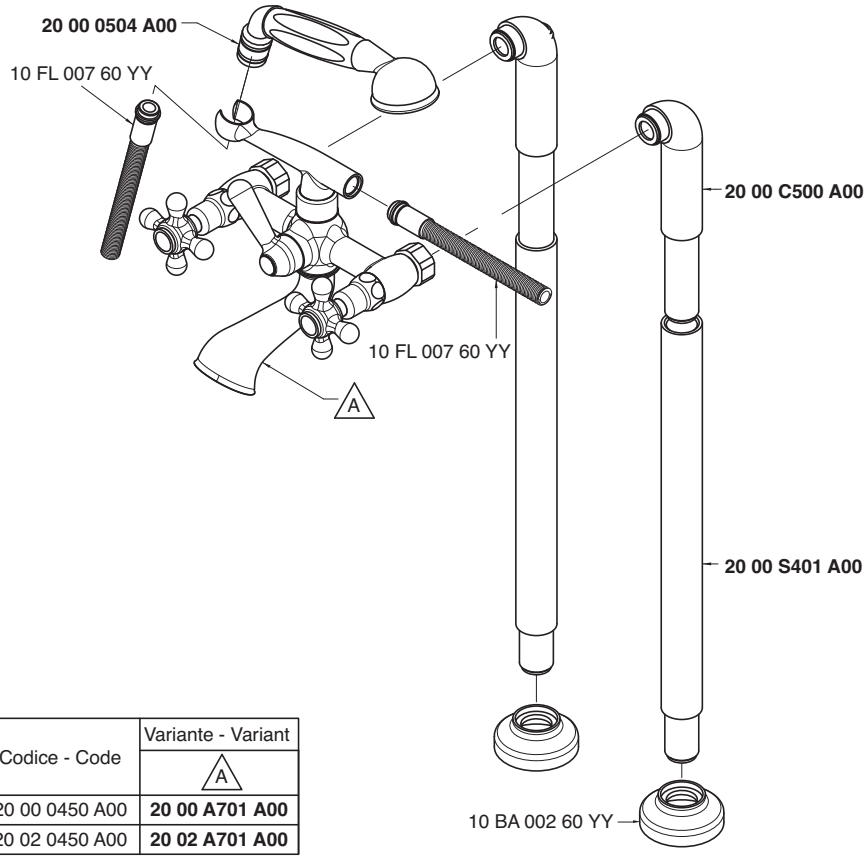

Codice - Code	Variante - Variant A
20 00 0450 A00	**20 00 A701 A00**
20 02 0450 A00	**20 02 A701 A00**

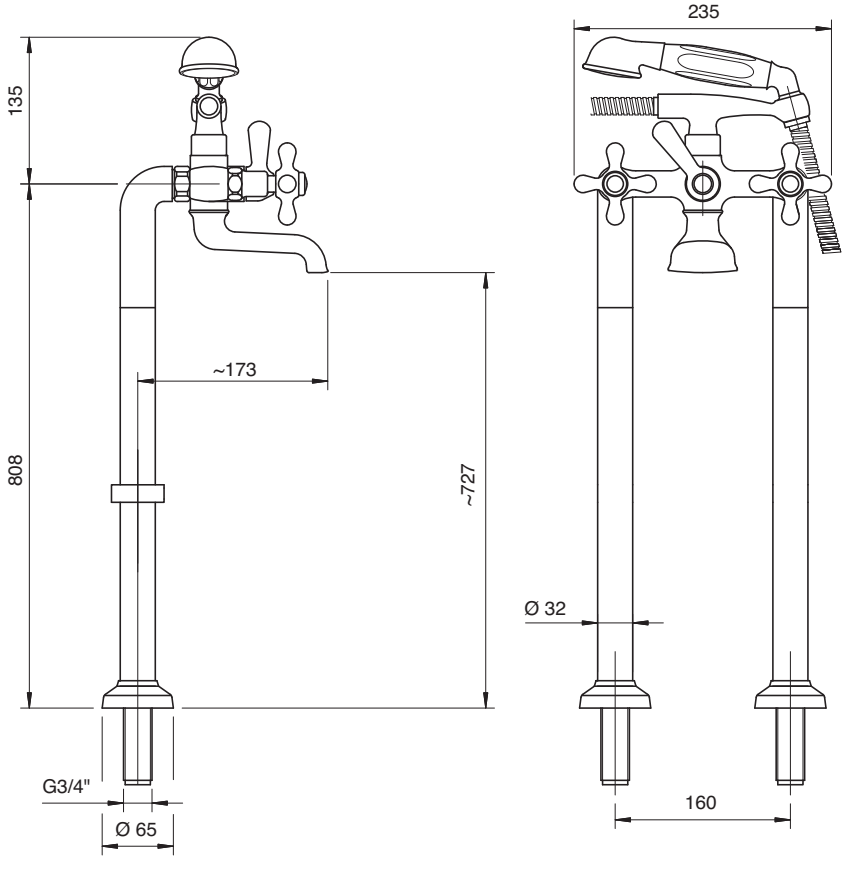

Getto vasca - Bathtub spout
Condizioni di prova - Test conditions
Acqua calda - Hot water: **60±2 °C**
Acqua fredda - Cold water: **20±2 °C**

P [bar]	Q l/min
0,1	
0,2	
0,5	22,0
1,0	31,4
1,5	38,4
2,0	44,1
2,5	49,9
3,0	53,1
3,5	57,2
4,0	60,8
4,5	64,2
5,0	67,1

2000

Vitone tradizionale
Compression valves

Doccetta - Hand shower
Condizioni di prova - Test conditions
Acqua calda - Hot water: **60±2 °C**
Acqua fredda - Cold water: **20±2 °C**

P [bar]	Q l/min
0,1	
0,2	
0,5	7,5
1,0	10,7
1,5	13,4
2,0	17,5
2,5	18,6
3,0	19,7
3,5	21,5
4,0	23,1
4,5	24,7
5,0	26,3

2000

Vitone tradizionale
Compression valves

Getto vasca - Bathtub spout
Condizioni di prova - Test conditions
Acqua calda - Hot water: **60±2 °C**
Acqua fredda - Cold water: **20±2 °C**

P [bar]	Q l/min
0,1	
0,2	
0,5	13,4
1,0	19,1
1,5	23,5
2,0	27,3
2,5	30,4
3,0	33,3
3,5	35,9
4,0	38,4
4,5	40,6
5,0	42,7

2002

180°
Vitone ceramico
Ceramic discs

Doccetta - Hand shower
Condizioni di prova - Test conditions
Acqua calda - Hot water: **60±2 °C**
Acqua fredda - Cold water: **20±2 °C**

P [bar]	Q l/min
0,1	
0,2	
0,5	7,0
1,0	10,2
1,5	12,7
2,0	14,9
2,5	16,7
3,0	18,4
3,5	20,1
4,0	21,6
4,5	23,0
5,0	24,3

2002

180°
Vitone ceramico
Ceramic discs

2000 P401 A00
2002 P401 A00

Gruppo vasca esterno su piano 3/4"

3/4" surface mtd. bathtub set
Wannenb. 3/4" Wannenrandm.
Batería externa 3/4" borde bañera
Mélangeur bain/douche sur gorge 3/4"

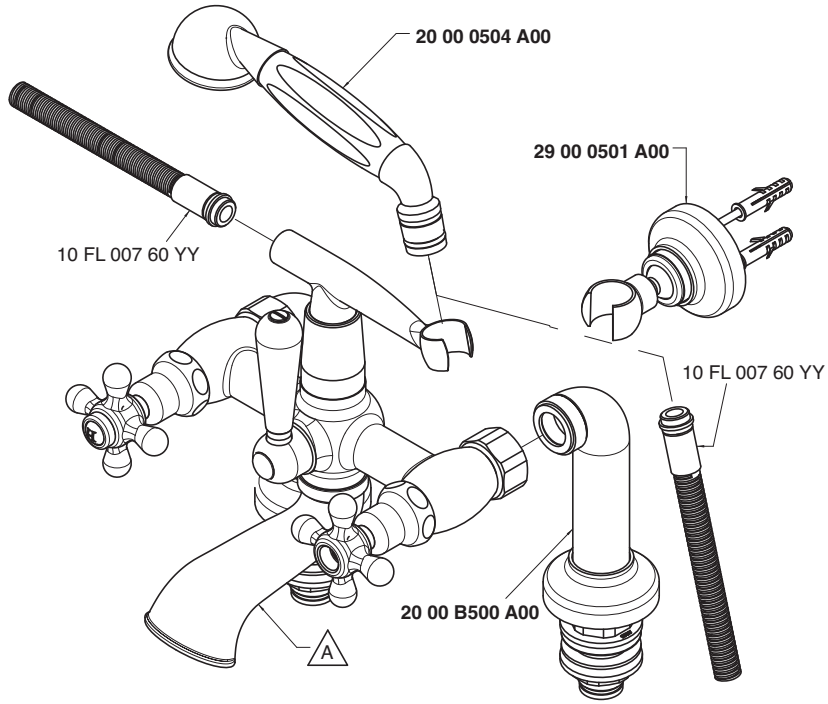

Codice - Code	Variante - Variant A
20 00 P401 A00	**20 00 0708 A00**
20 02 P401 A00	**20 02 0708 A00**

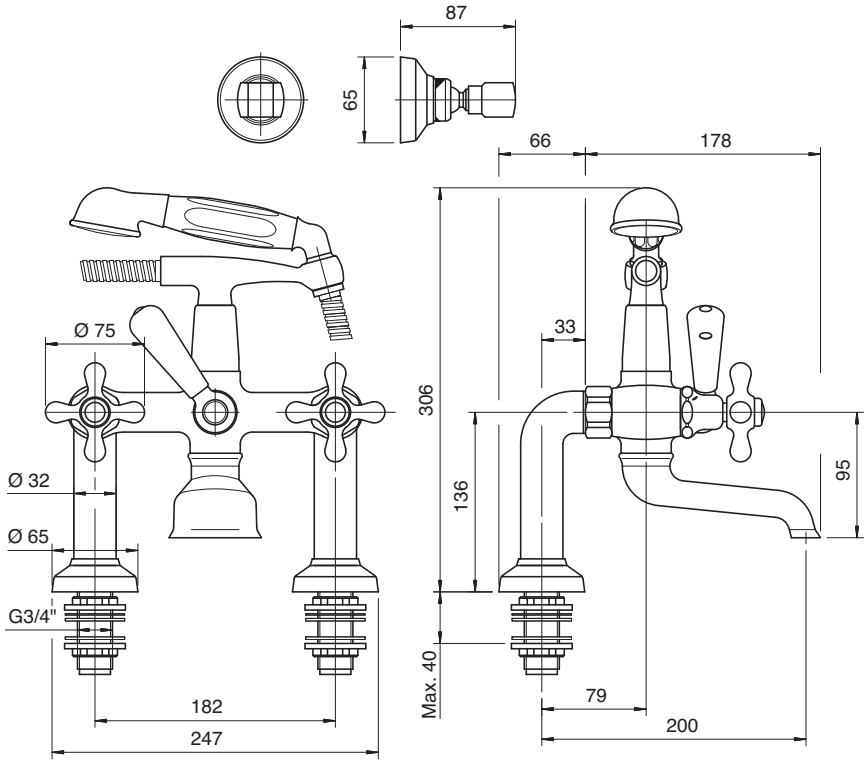

Getto vasca - Bathtub spout
Condizioni di prova - Test conditions
Acqua calda - Hot water: **60±2 °C**
Acqua fredda - Cold water: **20±2 °C**

P [bar]	Q l/min
0,1	
0,2	
0,5	39,6
1,0	56,4
1,5	68,5
2,0	78,6
2,5	87,5
3,0	95,2
3,5	99,2
4,0	
4,5	
5,0	

2000

Vitone tradizionale
Compression valves

Doccetta - Hand shower
Condizioni di prova - Test conditions
Acqua calda - Hot water: **60±2 °C**
Acqua fredda - Cold water: **20±2 °C**

P [bar]	Q l/min
0,1	
0,2	
0,5	5,4
1,0	7,9
1,5	9,8
2,0	11,5
2,5	13,0
3,0	14,4
3,5	15,7
4,0	16,9
4,5	18,1
5,0	19,3

2000

Vitone tradizionale
Compression valves

Getto vasca - Bathtub spout
Condizioni di prova - Test conditions
Acqua calda - Hot water: **60±2 °C**
Acqua fredda - Cold water: **20±2 °C**

P [bar]	Q l/min
0,10	
0,20	
0,50	33,50
1,00	47,40
1,50	58,00
2,00	61,70
2,50	67,00
3,00	73,00
3,50	77,20
4,00	95,00
4,50	
5,00	

2002

90°
Vitone ceramico
Ceramic discs

Doccetta - Hand shower
Condizioni di prova - Test conditions
Acqua calda - Hot water: **60±2 °C**
Acqua fredda - Cold water: **20±2 °C**

P [bar]	Q l/min
0,10	
0,20	
0,50	7,50
1,00	10,70
1,50	13,40
2,00	15,70
2,50	17,90
3,00	19,70
3,50	21,50
4,00	23,10
4,50	24,70
5,00	26,30

2002

90°
Vitone ceramico
Ceramic discs

2000 V401 A00
2002 V401 A00

Gruppo vasca esterno su piano "Victoria" 3/4" con attacco per doccetta a parete

"Victoria" 3/4" surface mtd bathtub set with connection for wall hand shower
Wannenbatterie Wannenrandmont. "Victoria 3/4" mit Wandhalter für Handbrause
Batería externa borde bañera "Victoria" 3/4" con soporte de pared p/ducha de mano
Mélangeur bain/douche mural sur "Victoria" gorge 3/4" avec fixation douchette murale

Codice - Code	Variante - Variant A
20 00 V401 A00	**20 00 V705 A00**
20 02 V401 A00	**20 02 V705 A00**

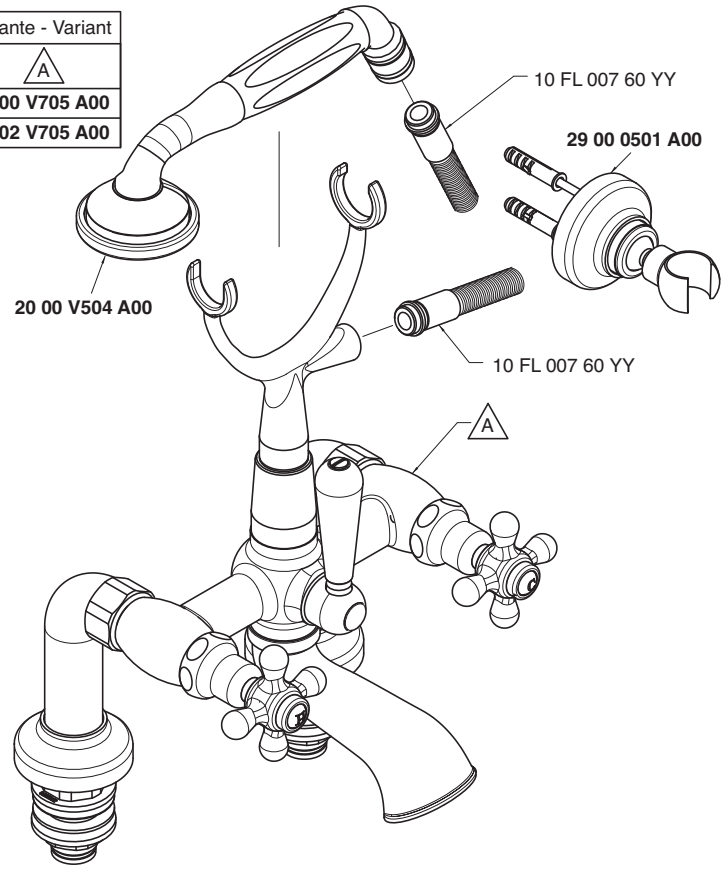

Getto vasca - Bathtub spout
Condizioni di prova - Test conditions
Acqua calda - Hot water: **60±2 °C**
Acqua fredda - Cold water: **20±2 °C**

P [bar]	Q l/min
0,1	
0,2	
0,5	39,6
1,0	56,4
1,5	68,0
2,0	78,5
2,5	87,5
3,0	95,2
3,5	99,0
4,0	
4,5	
5,0	

2000

Vitone tradizionale
Compression valves

Doccetta - Hand shower
Condizioni di prova - Test conditions
Acqua calda - Hot water: **60±2 °C**
Acqua fredda - Cold water: **20±2 °C**

P [bar]	Q l/min
0,1	
0,2	
0,5	7,5
1,0	10,7
1,5	13,4
2,0	15,7
2,5	17,9
3,0	19,7
3,5	21,5
4,0	23,1
4,5	24,7
5,0	26,3

2000

Vitone tradizionale
Compression valves

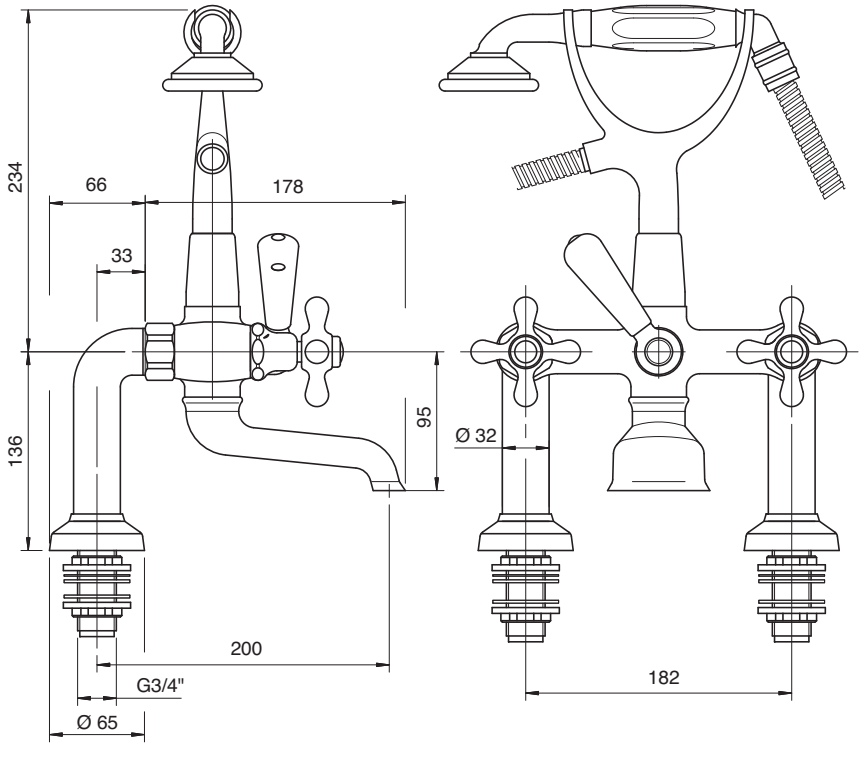

Getto vasca - Bathtub spout
Condizioni di prova - Test conditions
Acqua calda - Hot water: **60±2 °C**
Acqua fredda - Cold water: **20±2 °C**

P [bar]	Q l/min
0,1	
0,2	
0,5	33,5
1,0	47,4
1,5	58,0
2,0	61,7
2,5	67,0
3,0	73,0
3,5	77,2
4,0	95,0
4,5	
5,0	

2002

90°
Vitone ceramico
Ceramic discs

Doccetta - Hand shower
Condizioni di prova - Test conditions
Acqua calda - Hot water: **60±2 °C**
Acqua fredda - Cold water: **20±2 °C**

P [bar]	Q l/min
0,1	
0,2	
0,5	7,5
1,0	10,7
1,5	13,4
2,0	15,7
2,5	17,9
3,0	19,7
3,5	21,5
4,0	23,1
4,5	24,7
5,0	26,3

2002

90°
Vitone ceramico
Ceramic discs

2000 0616 A00
2002 0616 A00

Gruppo esterno vasca e doccia

Wall mtd bathtub and shower
Wannenbatterie mit Kopfdusche
Batería externa bañera y ducha
Mélangeur bain/douche mural

Codice - Code	Variante - Variant A
20 00 0616 A00	**20 00 0704 A00**
20 02 0616 A00	**20 02 0704 A00**

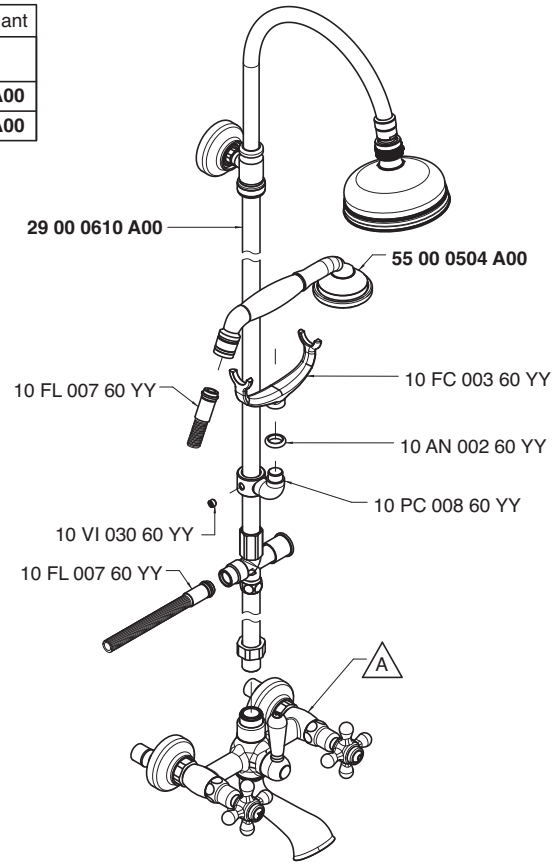

Getto vasca - Bathtub spout
Condizioni di prova - Test conditions
Acqua calda - Hot water: **60±2 °C**
Acqua fredda - Cold water: **20±2 °C**

P [bar]	Q l/min
0,1	
0,2	
0,5	19,8
1,0	28,4
1,5	35,0
2,0	40,6
2,5	45,2
3,0	49,4
3,5	53,3
4,0	56,9
4,5	60,2
5,0	63,3

2000

Vitone tradizionale
Compression valves

Soffione - Shower head
Condizioni di prova - Test conditions
Acqua calda - Hot water: **60±2 °C**
Acqua fredda - Cold water: **20±2 °C**

P [bar]	Q l/min
0,1	
0,2	
0,5	8,0
1,0	11,2
1,5	13,8
2,0	15,9
2,5	17,9
3,0	19,8
3,5	21,4
4,0	22,9
4,5	24,2
5,0	25,6

2000

Vitone tradizionale
Compression valves

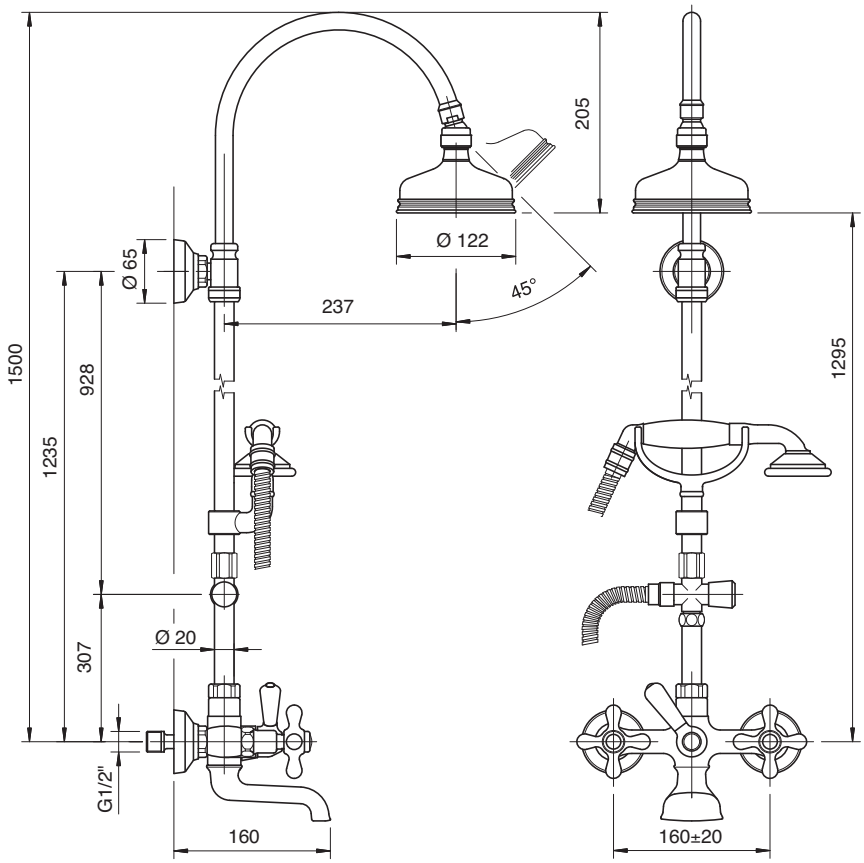

Getto vasca - Bathtub spout
Condizioni di prova - Test conditions
Acqua calda - Hot water: **60±2 °C**
Acqua fredda - Cold water: **20±2 °C**

P [bar]	Q l/min
0,1	
0,2	
0,5	17,7
1,0	25,3
1,5	31,1
2,0	36,0
2,5	40,0
3,0	43,8
3,5	47,3
4,0	50,5
4,5	53,3
5,0	56,3

2002

180°
Vitone ceramico
Ceramic discs

Soffione - Shower head
Condizioni di prova - Test conditions
Acqua calda - Hot water: **60±2 °C**
Acqua fredda - Cold water: **20±2 °C**

P [bar]	Q l/min
0,1	
0,2	
0,5	8,0
1,0	11,3
1,5	13,8
2,0	15,9
2,5	17,8
3,0	19,4
3,5	21,0
4,0	22,4
4,5	23,8
5,0	25,1

2002

180°
Vitone ceramico
Ceramic discs

2000 N616 A00
2002 N616 A00

Gruppo esterno vasca e doccia

Wall mtd bathtub and shower set
Wannen- und Brausebatterie Wandmont.
Batería externa bañera y ducha
Mélangeur bain/douche mural

Codice - Code	Variante - Variant A
20 00 N616 A00	**20 00 0704 A00**
20 02 N616 A00	**20 02 0704 A00**

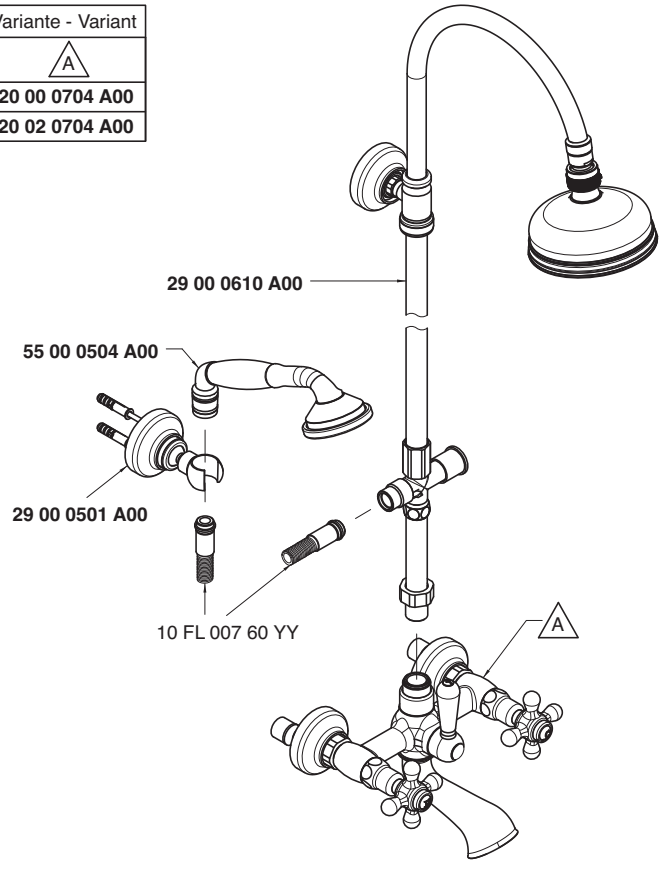

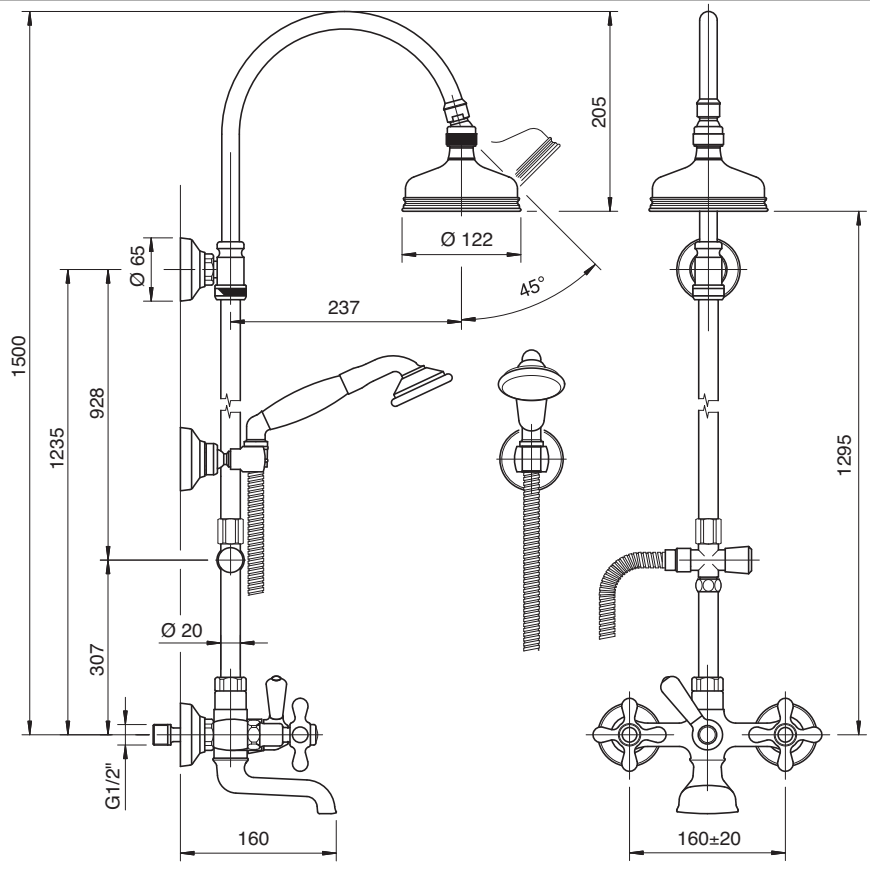

Getto vasca - Bathtub spout
Condizioni di prova - Test conditions
Acqua calda - Hot water: **60±2 °C**
Acqua fredda - Cold water: **20±2 °C**

P [bar]	Q l/min
0,1	
0,2	
0,5	19,8
1,0	28,4
1,5	35,0
2,0	40,6
2,5	45,2
3,0	49,4
3,5	53,3
4,0	56,9
4,5	60,2
5,0	63,3

2000

Vitone tradizionale
Compression valves

Soffione - Shower head
Condizioni di prova - Test conditions
Acqua calda - Hot water: **60±2 °C**
Acqua fredda - Cold water: **20±2 °C**

P [bar]	Q l/min
0,1	
0,2	
0,5	8,0
1,0	11,2
1,5	13,8
2,0	15,9
2,5	17,9
3,0	19,8
3,5	21,4
4,0	22,9
4,5	24,2
5,0	25,6

2000

Vitone tradizionale
Compression valves

Getto vasca - Bathtub spout
Condizioni di prova - Test conditions
Acqua calda - Hot water: **60±2 °C**
Acqua fredda - Cold water: **20±2 °C**

P [bar]	Q l/min
0,1	
0,2	
0,5	17,7
1,0	25,3
1,5	31,1
2,0	36,0
2,5	40,0
3,0	43,8
3,5	47,3
4,0	50,5
4,5	53,3
5,0	56,3

2002

180°
Vitone ceramico
Ceramic discs

Soffione - Shower head
Condizioni di prova - Test conditions
Acqua calda - Hot water: **60±2 °C**
Acqua fredda - Cold water: **20±2 °C**

P [bar]	Q l/min
0,1	
0,2	
0,5	8,0
1,0	11,3
1,5	13,8
2,0	15,9
2,5	17,8
3,0	19,4
3,5	21,0
4,0	22,4
4,5	23,8
5,0	25,1

2002

180°
Vitone ceramico
Ceramic discs

2000 N608 A00
2002 N608 A00

Gruppo doccia esterno

Wall mtd shower set
Brausebatterie Wandmont.
Batería de ducha externa
Mélangeur douche mural

Codice - Code	Variante - Variant A
20 00 N608 A00	**20 00 0703 A00**
20 02 N608 A00	**20 02 0703 A00**

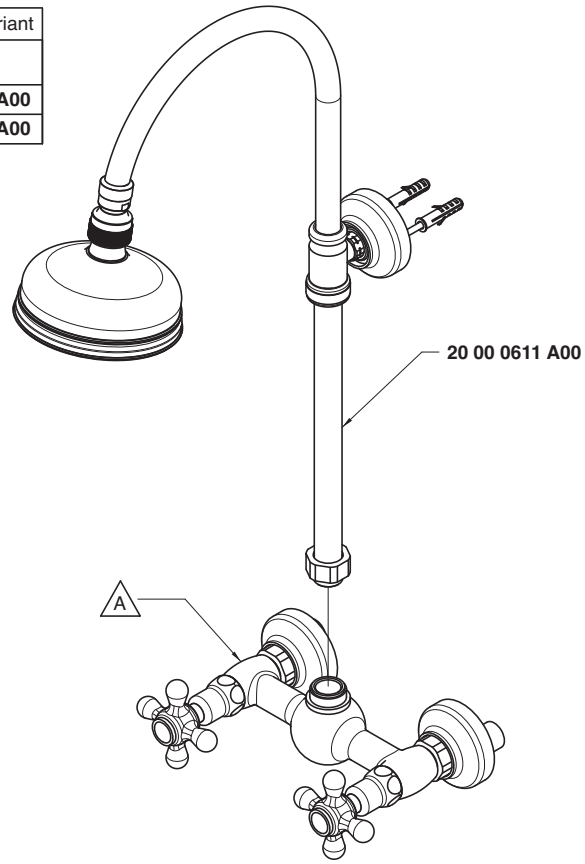

Condizioni di prova - Test conditions
Acqua calda - Hot water: **60±2 °C**
Acqua fredda - Cold water: **20±2 °C**

P [bar]	Q l/min
0,1	
0,2	
0,5	15,3
1,0	21,7
1,5	26,4
2,0	30,5
2,5	34,0
3,0	37,2
3,5	40,2
4,0	42,8
4,5	45,6
5,0	47,8

2000

Vitone tradizionale
Compression valves

Condizioni di prova - Test conditions
Acqua calda - Hot water: **60±2 °C**
Acqua fredda - Cold water: **20±2 °C**

P [bar]	Q l/min
0,1	
0,2	
0,5	14,3
1,0	20,2
1,5	24,7
2,0	28,4
2,5	31,7
3,0	34,6
3,5	37,5
4,0	40,0
4,5	42,4
5,0	44,7

2002

180°
Vitone ceramico
Ceramic discs

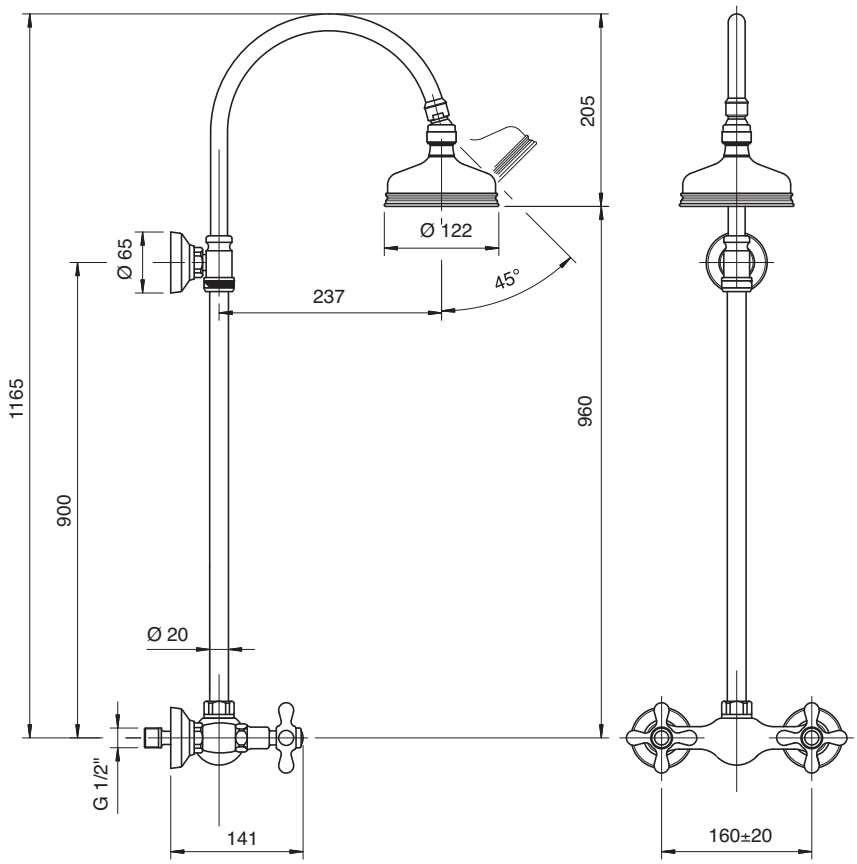

2000 N609 A00
2002 N609 A00

Gruppo doccia esterno con flessibile e doccetta

Wall mtd shower set w/flexible pipe and hand shower
Brausebatterie Wandmont. mit Brauseschlauch und Handbrause
Batería ducha externa con flexible y ducha de mano
Mélangeur douche mural avec fixation douchette murale

Codice - Code	Variante - Variant A
20 00 N609 A00	**20 00 0706 A00**
20 02 N609 A00	**20 02 0706 A00**

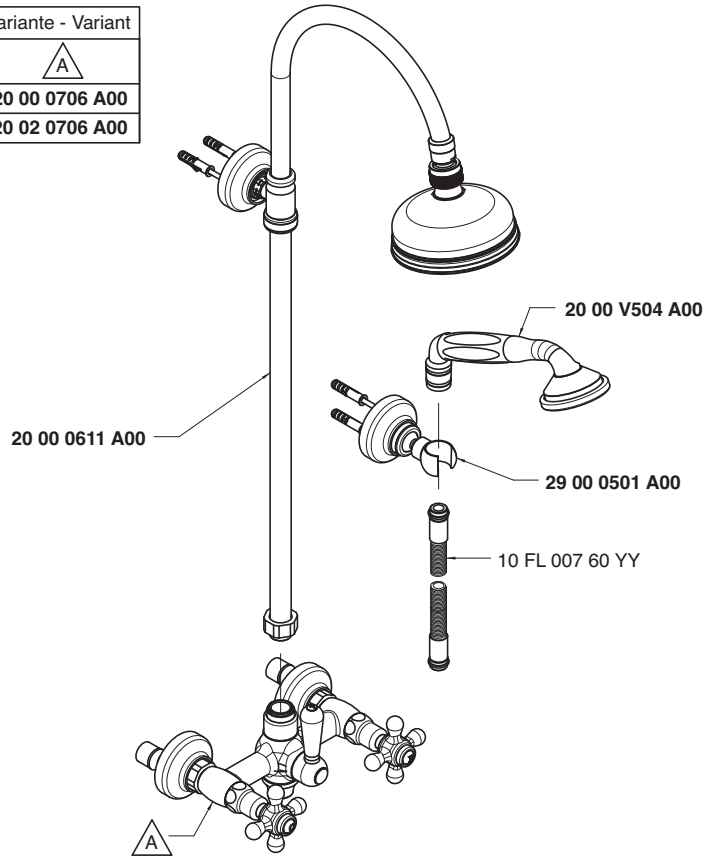

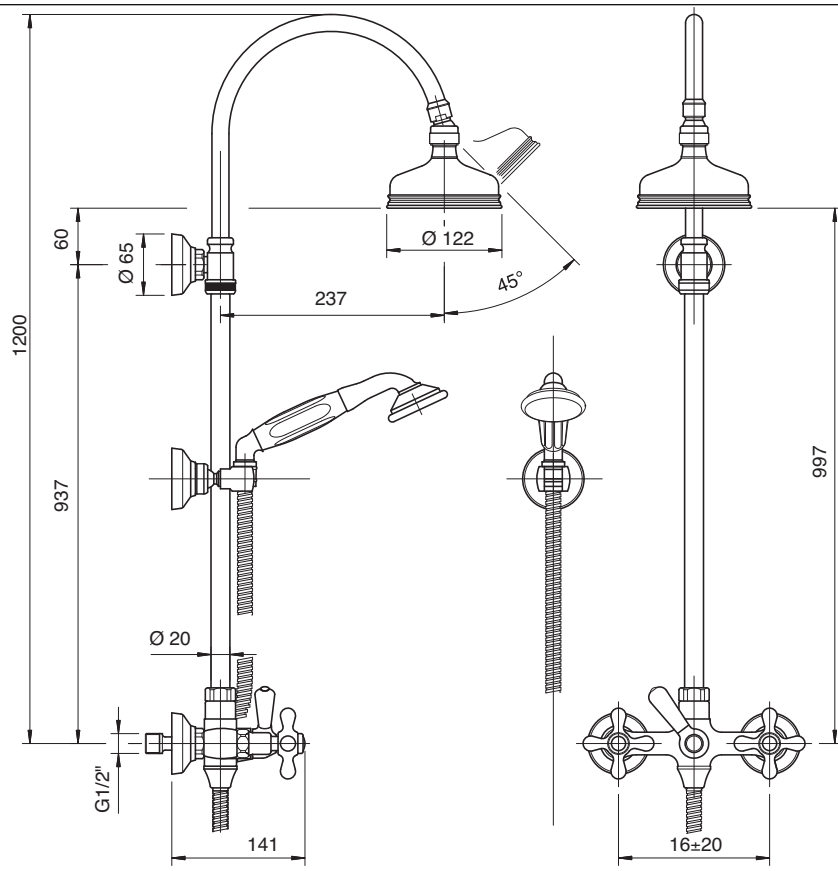

Soffione doccia - Shower head
Condizioni di prova - Test conditions
Acqua calda - Hot water: **60±2 °C**
Acqua fredda - Cold water: **20±2 °C**

P [bar]	Q l/min
0,1	
0,2	
0,5	13,2
1,0	18,7
1,5	23,0
2,0	26,6
2,5	29,7
3,0	32,5
3,5	35,2
4,0	37,6
4,5	39,7
5,0	42,0

2000

Vitone tradizionale
Compression valves

Doccetta - Hand shower
Condizioni di prova - Test conditions
Acqua calda - Hot water: **60±2 °C**
Acqua fredda - Cold water: **20±2 °C**

P [bar]	Q l/min
0,1	
0,2	
0,5	7,0
1,0	10,1
1,5	12,6
2,0	14,7
2,5	16,6
3,0	18,3
3,5	20,3
4,0	21,8
4,5	23,3
5,0	24,7

2000

Vitone tradizionale
Compression valves

Soffione doccia - Shower head
Condizioni di prova - Test conditions
Acqua calda - Hot water: **60±2 °C**
Acqua fredda - Cold water: **20±2 °C**

P [bar]	Q l/min
0,1	
0,2	
0,5	13,0
1,0	17,5
1,5	21,5
2,0	25,0
2,5	27,8
3,0	30,6
3,5	33,2
4,0	35,3
4,5	37,6
5,0	39,3

2002

180°
Vitone ceramico
Ceramic discs

Doccetta - Hand shower
Condizioni di prova - Test conditions
Acqua calda - Hot water: **60±2 °C**
Acqua fredda - Cold water: **20±2 °C**

P [bar]	Q l/min
0,1	
0,2	
0,5	6,9
1,0	9,8
1,5	12,3
2,0	14,3
2,5	16,2
3,0	17,9
3,5	19,4
4,0	20,9
4,5	22,4
5,0	23,7

2002

180°
Vitone ceramico
Ceramic discs

2000 R606 A00
2002 R606 A00

Gruppo doccia esterno

Wall mtd shower set
Brausebatterie Wandmont.
Batería de ducha externa
Mélangeur douche mural

Codice - Code	Variante - Variant A
20 00 R606 A00	**20 00 0702 A00**
20 02 R606 A00	**20 02 0702 A00**

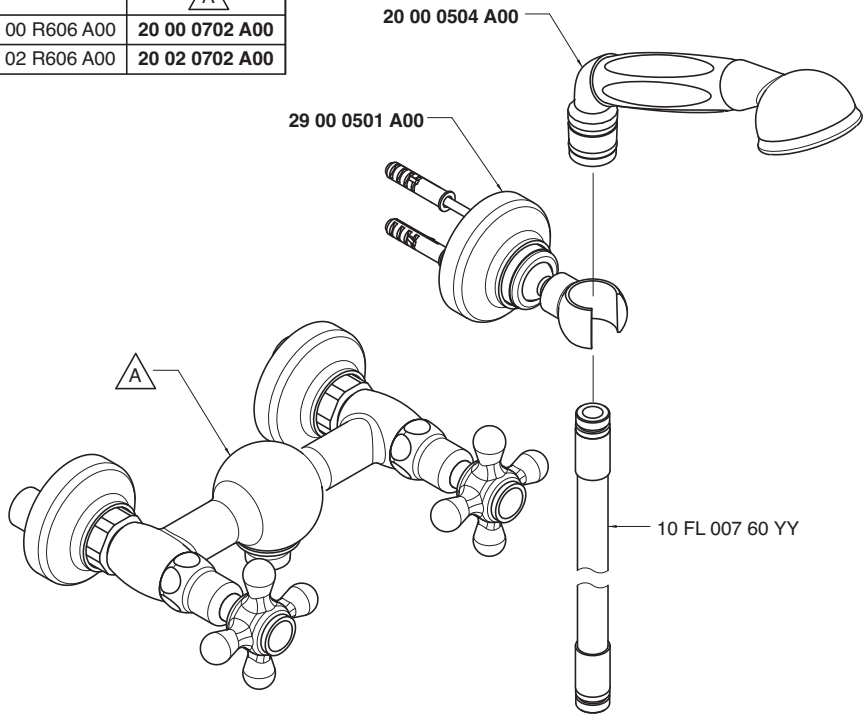

Condizioni di prova - Test conditions
Acqua calda - Hot water: **60±2 °C**
Acqua fredda - Cold water: **20±2 °C**

P [bar]	Q l/min
0,1	
0,2	
0,5	6,8
1,0	10,0
1,5	12,0
2,0	14,1
2,5	15,9
3,0	17,7
3,5	19,3
4,0	21,0
4,5	22,5
5,0	23,7

2000

Vitone tradizionale
Compression valves

Condizioni di prova - Test conditions
Acqua calda - Hot water: **60±2 °C**
Acqua fredda - Cold water: **20±2 °C**
Classe areatore - Aerator class: **0**

P [bar]	Q l/min
0,1	
0,2	
0,5	6,6
1	9,56
1,5	11,9
2	14,0
2,5	15,8
3	17,5
3,5	19,2
4	20,7
4,5	22,4
5	23,9

2002

180°
Vitone ceramico
Ceramic discs

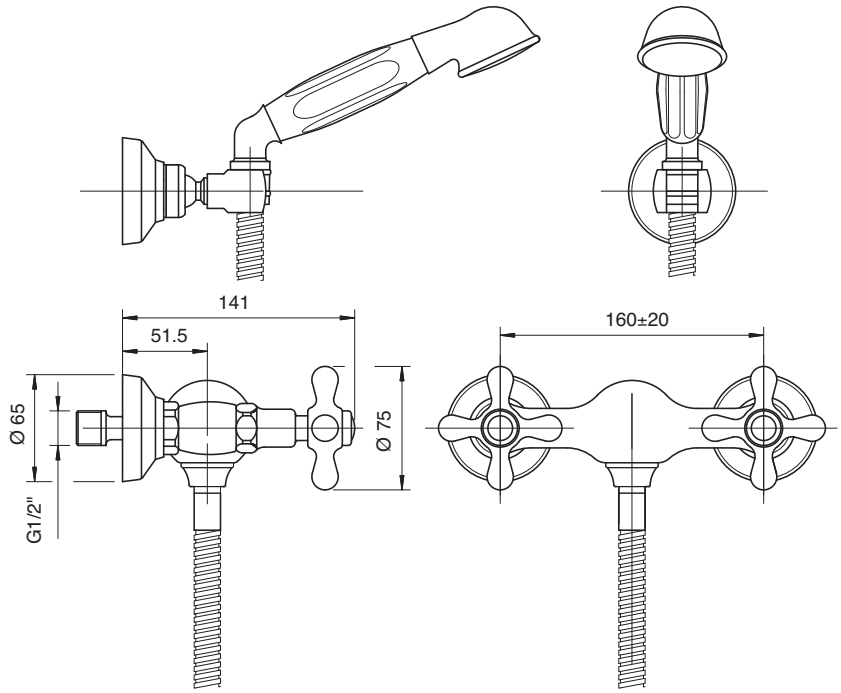

2000 1530 A00

Gruppo termostatico esterno a due docce con deviatore

Wall mtd thermostatic shower set with shower head and diverter
Wandmontierte Brausebatterie mit Brausekopf und Umsteller
Grupo termostatico externo dos duchas con plato y inversor
Mélangeur bain/douche mural thermostatique avec pomme de douche et inverseur

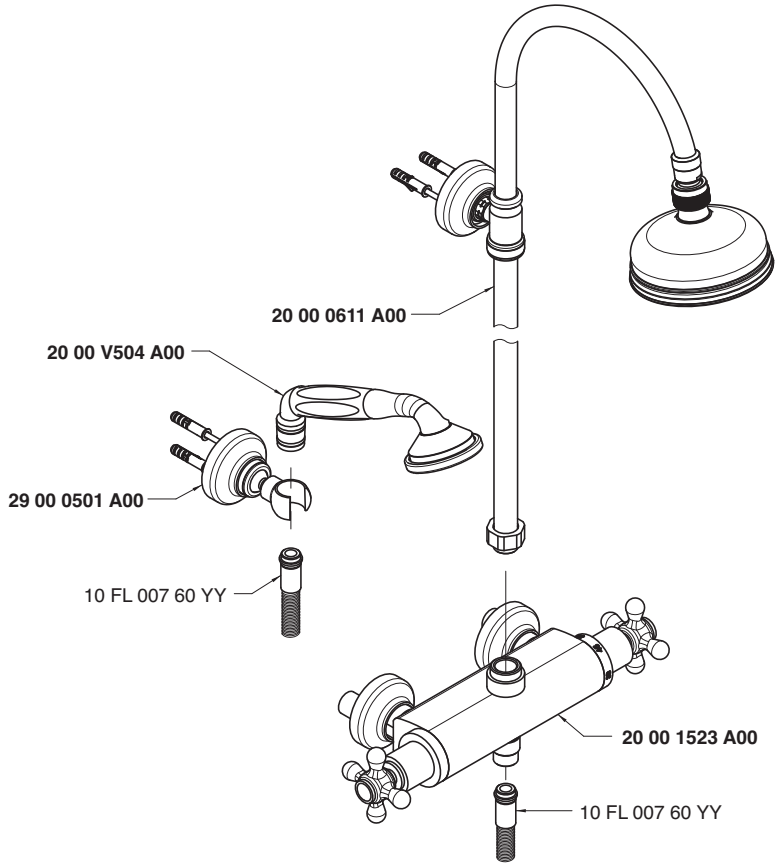

Soffione doccia - Shower head
Condizioni di prova - Test conditions
Acqua calda - Hot water: **60±2 °C**
Acqua fredda - Cold water: **20±2 °C**

P [bar]	Q l/min
0,1	
0,2	
0,5	11,0
1,0	15,0
1,5	18,2
2,0	21,2
2,5	24,3
3,0	26,4
3,5	28,1
4,0	29,3
4,5	31,9
5,0	33,0

Doccetta - Hand shower
Condizioni di prova - Test conditions
Acqua calda - Hot water: **60±2 °C**
Acqua fredda - Cold water: **20±2 °C**

P [bar]	Q l/min
0,1	
0,2	
0,5	7,0
1,0	10,0
1,5	12,4
2,0	14,4
2,5	16,3
3,0	17,9
3,5	19,7
4,0	21,2
4,5	22,7
5,0	23,9

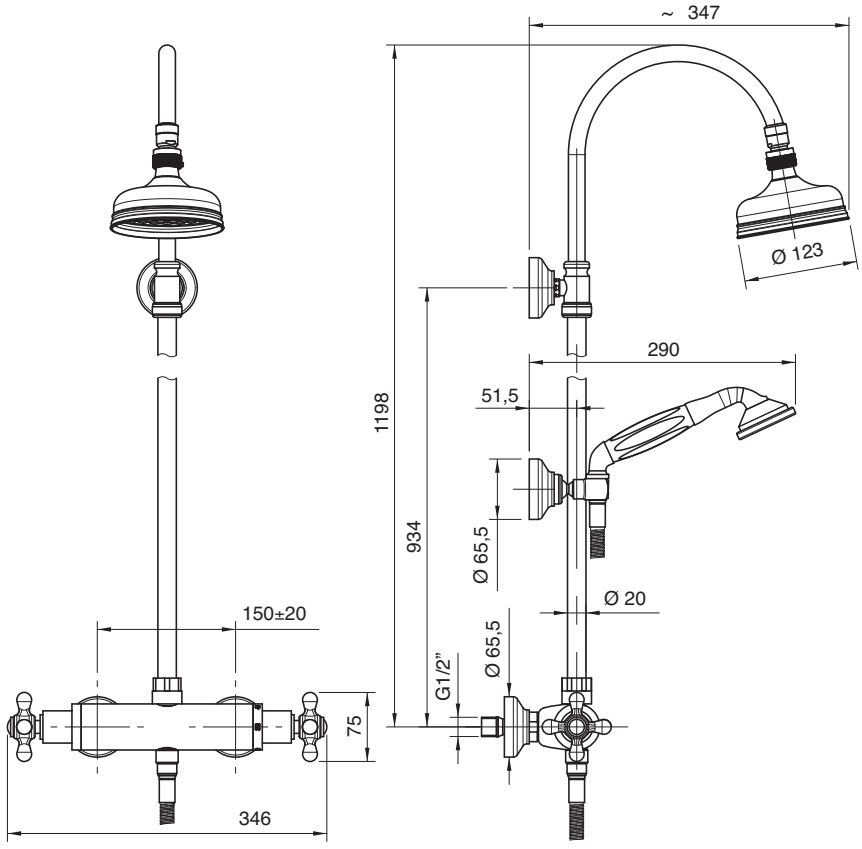

2000 1538 A00

Gruppo termostatico esterno

Wall mtd thermostatic shower set with shower head
Wandmontierte Brausebatterie mit Brausekopf
Grupo termostatico externo ducha con plato
Mélangeur douche mural thermostatique avec pomme

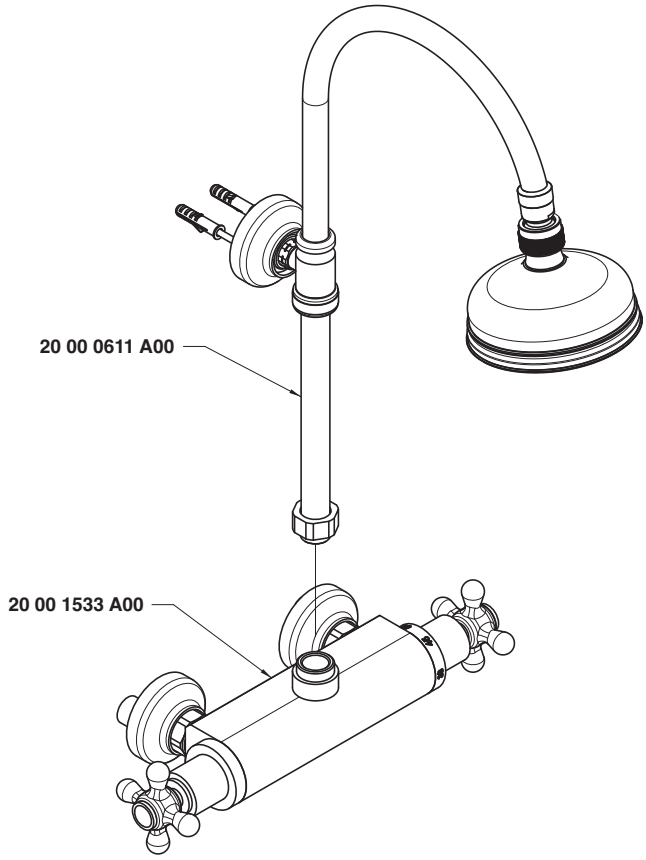

Condizioni di prova - Test conditions

Acqua calda - Hot water: **60±2 °C**
Acqua fredda - Cold water: **20±2 °C**

P [bar]	Q l/min
0,1	
0,2	
0,5	10,9
1,0	14,9
1,5	18,1
2,0	21,0
2,5	24,0
3,0	26,1
3,5	28,0
4,0	29,1
4,5	31,5
5,0	32,5

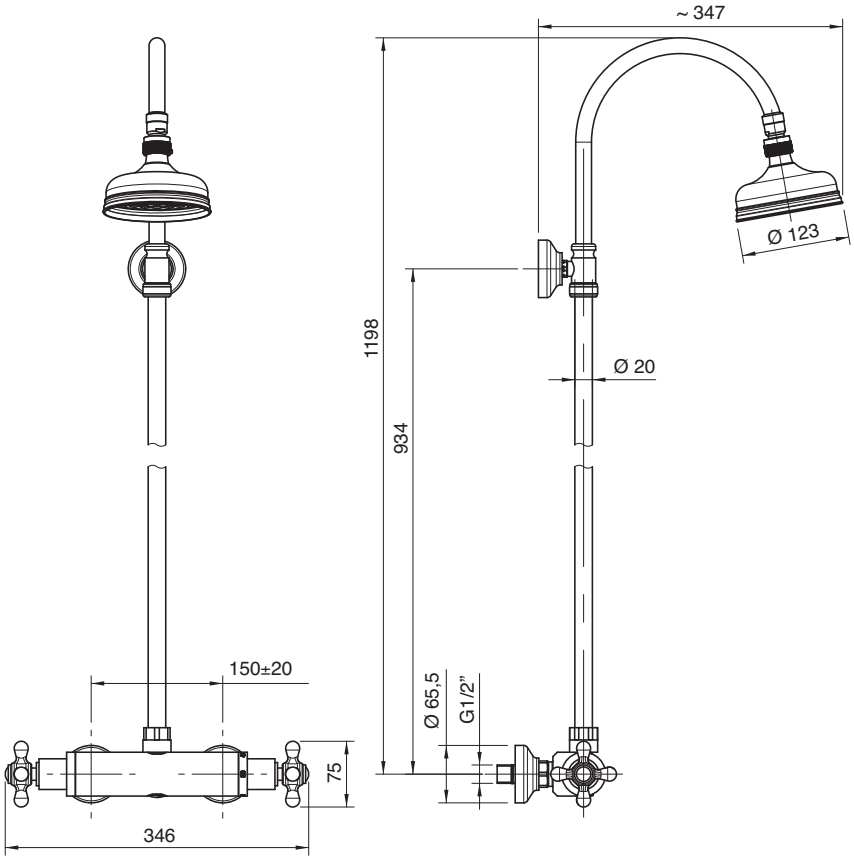

2000 1535 A00

Gruppo termostatico esterno - solo corpo

Thermostatic shower mixer - body only
Thermostatische Duschenmischer - Körper
Mezcolador termostatico ducha externo
Mitigeur douche thermostatique - corps seule

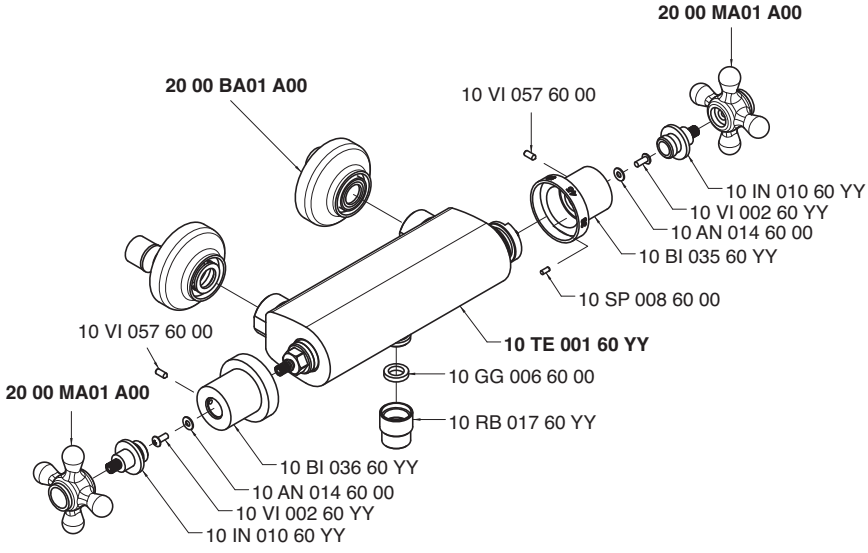

Condizioni di prova - Test conditions

Acqua calda - Hot water: **60±2 °C**
Acqua fredda - Cold water: **20±2 °C**

P [bar]	Q l/min
0,10	
0,20	
0,50	11,20
1,00	15,50
1,50	18,60
2,00	21,50
2,50	24,50
3,00	26,50
3,50	28,50
4,00	30,00
4,50	32,00
5,00	33,50

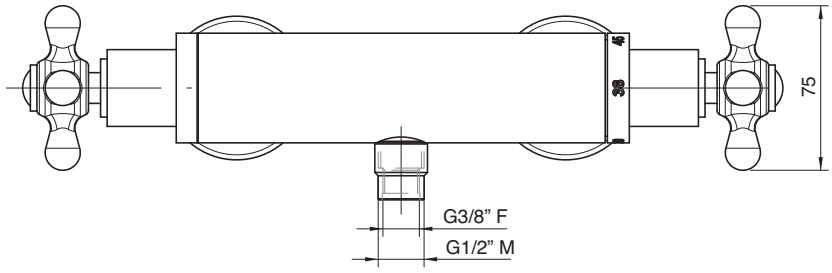

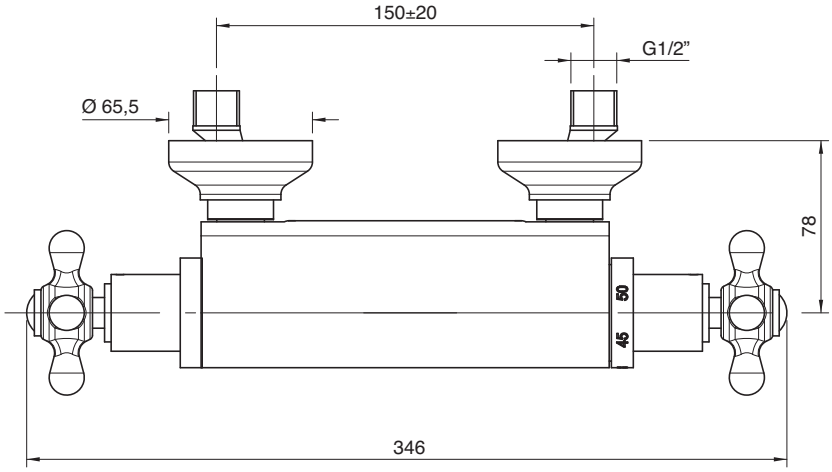

2000 1516 A00

Termostatico da incasso - completo

Built-in thermostatic unit, complete
Komplette Thermostatmischbatterie UP-Montage
Grupo termostático empotrado con inversor completo
Mitigeur thermostatique, complet

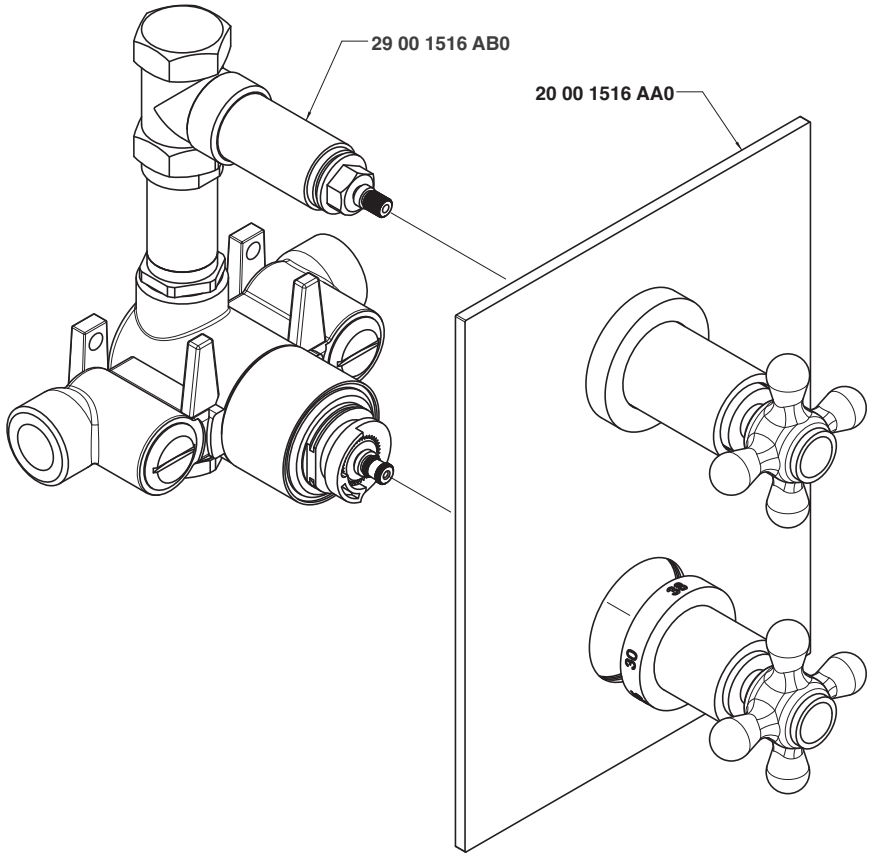

Condizioni di prova - Test conditions

Acqua calda - Hot water: **60±2 °C**
Acqua fredda - Cold water: **20±2 °C**

P [bar]	Q l/min
0,10	
0,20	
0,50	14,10
1,00	20,10
1,50	24,83
2,00	28,70
2,50	31,80
3,00	34,70
3,50	37,20
4,00	39,84
4,50	41,80
5,00	43,70

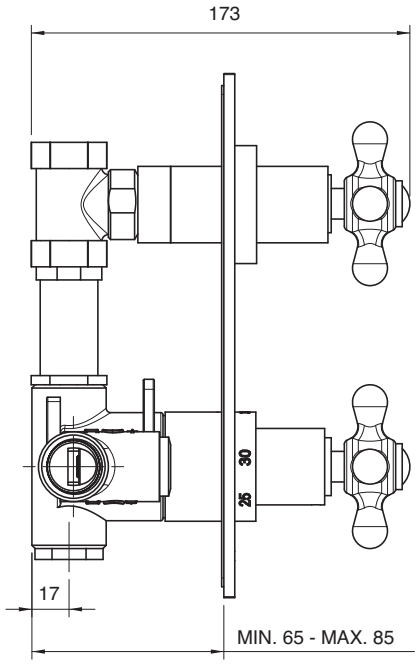

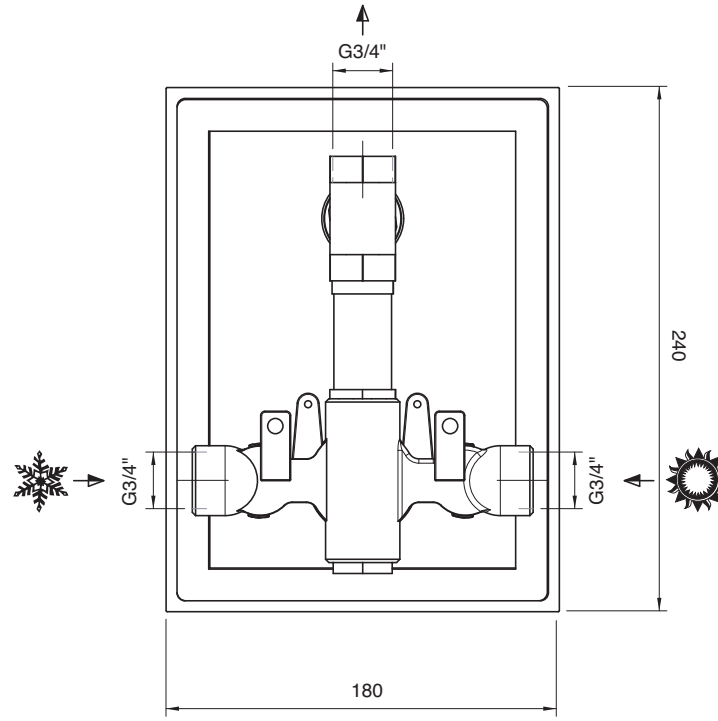

2000 1515 A00

Termostatico da incasso con deviatore - completo

Built-in thermostatic unit with diverter, complete
Komplette Thermostatmischbatterie mit Umsteller UP-Montage
Grupo termostático de empotrar con inversor completo
Mitigeur thermostatique avec inverseur, complet

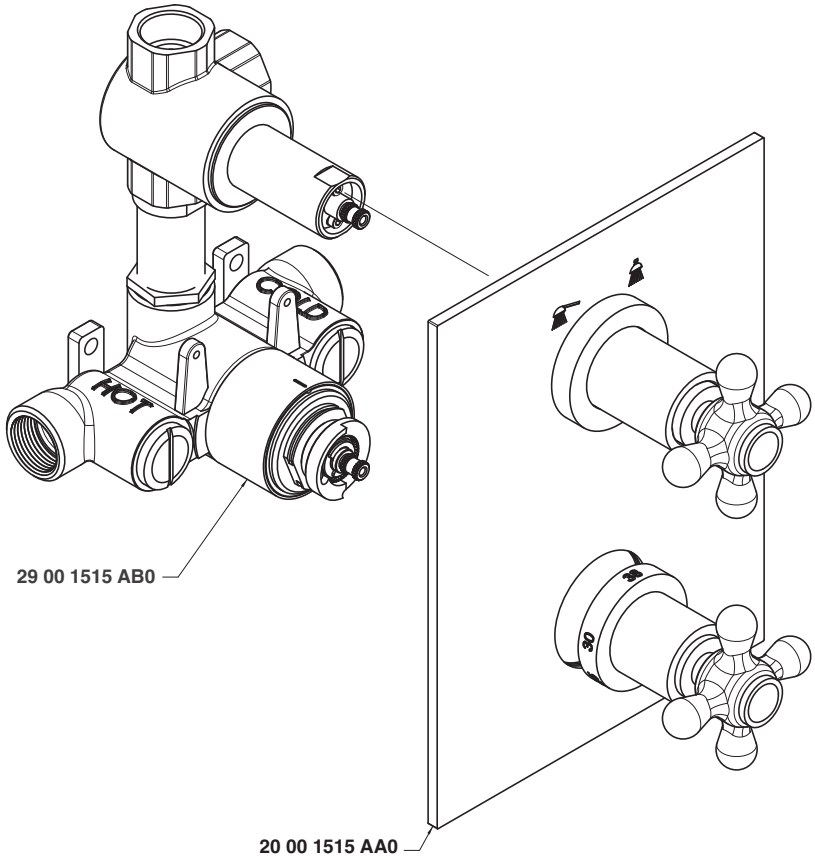

Condizioni di prova - Test conditions

Acqua calda - Hot water: **60±2 °C**
Acqua fredda - Cold water: **20±2 °C**

P [bar]	Q l/min
0,10	
0,20	
0,50	13,38
1,00	18,89
1,50	22,56
2,00	26,12
2,50	28,82
3,00	30,80
3,50	23,34
4,00	33,00
4,50	27,33
5,00	30,23

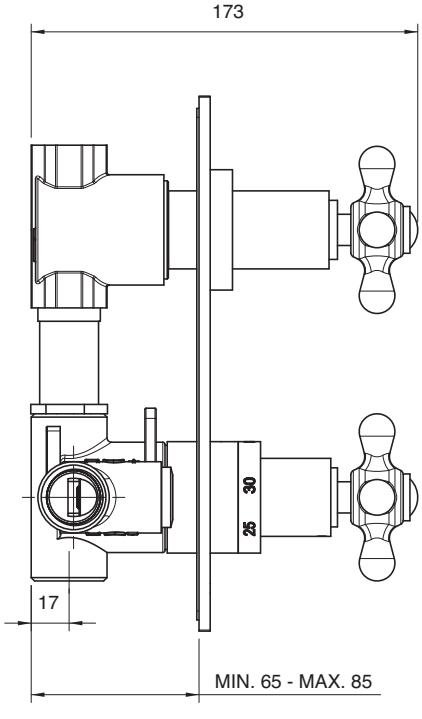

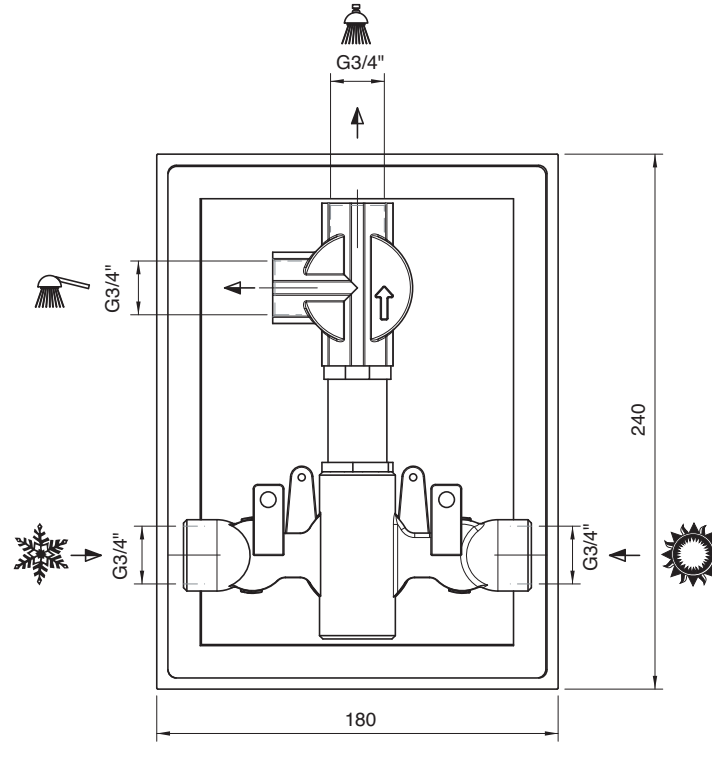

2000 0405 A00

Deviatore incasso 4 vie - completo

Built-in diverter, complete
Umsteller UP-Mont. komplett
Inversor empotrado completo
Inverseur à encastrer, complet

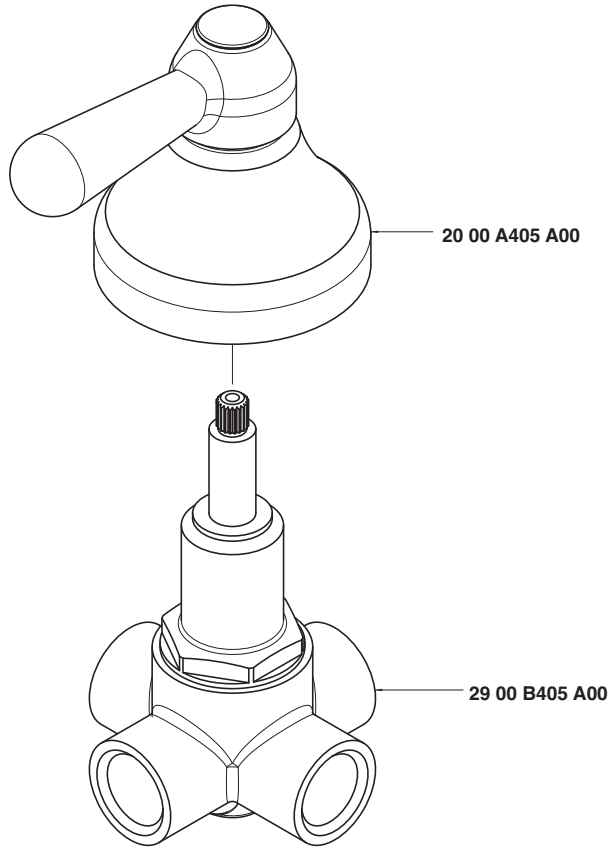

Getto vasca - Bathtub spout
Condizioni di prova - Test conditions

Acqua calda - Hot water: **60±2 °C**
Acqua fredda - Cold water: **20±2 °C**
Classe areatore - Aerator class: **0**

P [bar]	Q l/min
0,10	
0,20	
0,50	13,10
1,00	18,60
1,50	22,90
2,00	26,60
2,50	29,70
3,00	32,70
3,50	35,40
4,00	37,90
4,50	40,20
5,00	42,60

Doccetta - Hand shower
Condizioni di prova - Test conditions

Acqua calda - Hot water: **60±2 °C**
Acqua fredda - Cold water: **20±2 °C**

P [bar]	Q l/min
0,10	
0,20	
0,50	6,88
1,00	9,74
1,50	12,00
2,00	14,10
2,50	15,80
3,00	17,40
3,50	18,70
4,00	19,90
4,50	20,90
5,00	21,90

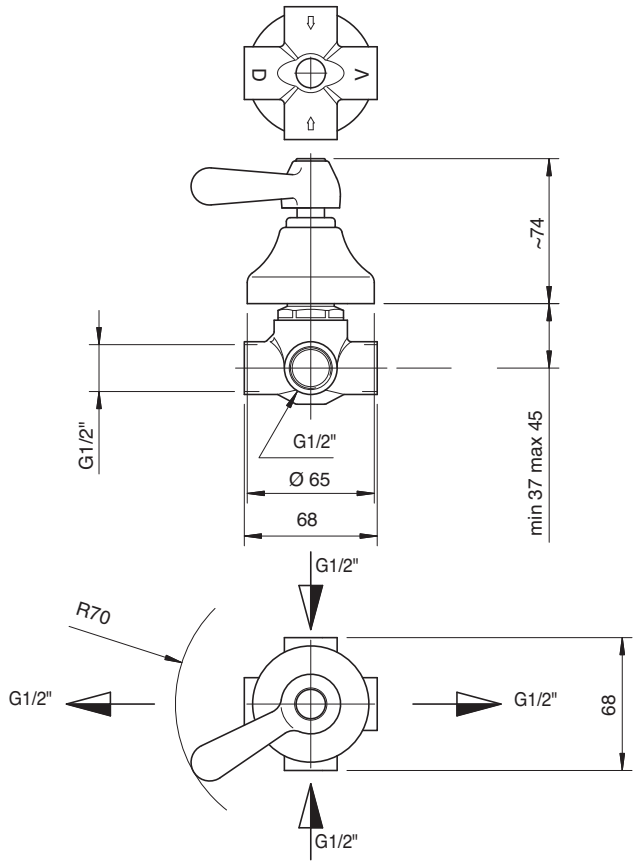

2000 V405 A00

Deviatore incasso 5 vie- completo

Built-in diverter, complete
Umsteller UP-Mont. komplett
Inversor empotrado completo
Inverseur à encastrer, complet

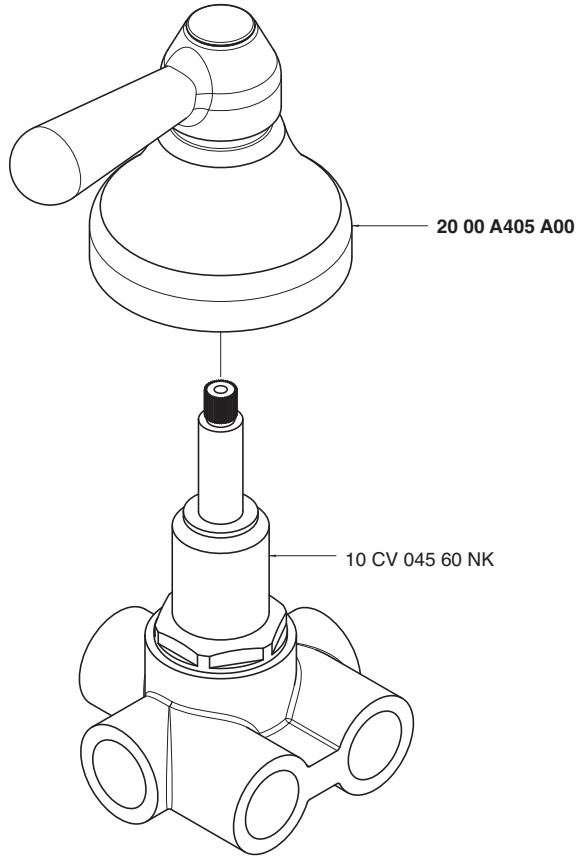

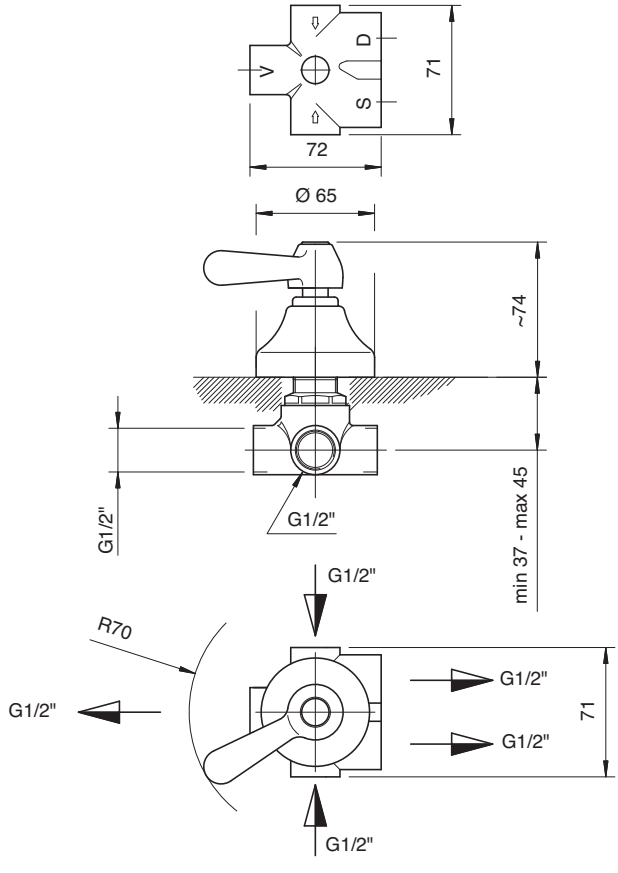

Getto vasca - Bathtub spout
Condizioni di prova - Test conditions
Acqua calda - Hot water: **60±2 °C**
Acqua fredda - Cold water: **20±2 °C**

P [bar]	Q l/min
0,10	
0,20	
0,50	11,85
1,00	17,22
1,50	21,28
2,00	24,91
2,50	28,09
3,00	30,70
3,50	33,35
4,00	35,60
4,50	37,80
5,00	39,74

Soffione doccia - Shower head
Condizioni di prova - Test conditions
Acqua calda - Hot water: **60±2 °C**
Acqua fredda - Cold water: **20±2 °C**

P [bar]	Q l/min
0,10	
0,20	
0,50	7,18
1,00	10,22
1,50	12,53
2,00	14,12
2,50	15,39
3,00	16,53
3,50	17,66
4,00	18,65
4,50	19,67
5,00	20,53

Doccetta - Hand shower
Condizioni di prova - Test conditions
Acqua calda - Hot water: **60±2 °C**
Acqua fredda - Cold water: **20±2 °C**

P [bar]	Q l/min
0,10	
0,20	
0,50	7,54
1,00	10,64
1,50	12,96
2,00	15,08
2,50	16,67
3,00	17,90
3,50	18,99
4,00	20,03
4,50	21,00
5,00	21,99

2000 0406 A00
2002 0406 A00

Rubinetto incasso 1/2″ - completo

1/2" Built-in tap, complete
UP-Ventil 1/2" komplett
Grifo empotrado completo 1/2"
Robinet à encastrer 1/2", complet

Codice - Code	Variante - Variant	
	A	B
20 00 0406 A00	**20 00 A406 A00**	**29 00 B406 A00**
20 02 0406 A00	**20 02 A406 A00**	**29 00 B406 AC0**

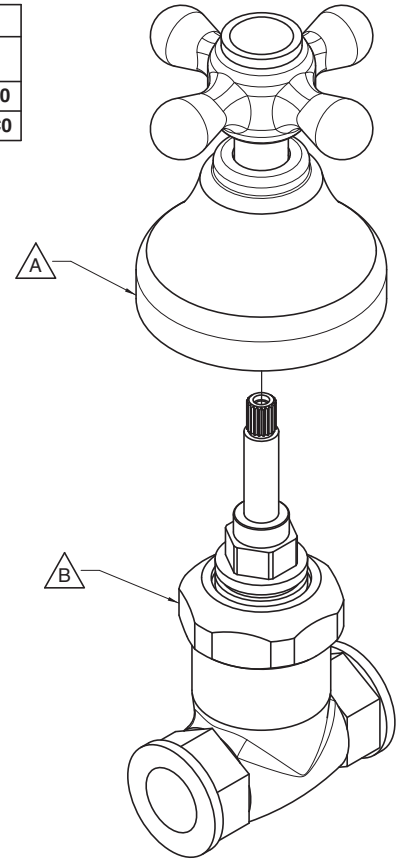

Condizioni di prova - Test conditions
Acqua calda - Hot water: **60±2 °C**
Acqua fredda - Cold water: **20±2 °C**

P [bar]	Q l/min
0,10	
0,20	
0,50	13,80
1,00	19,60
1,50	24,00
2,00	27,80
2,50	31,10
3,00	34,10
3,50	36,90
4,00	39,50
4,50	41,80
5,00	44,20

2000

Vitone tradizionale
Compression valves

Condizioni di prova - Test conditions
Acqua calda - Hot water: **60±2 °C**
Acqua fredda - Cold water: **20±2 °C**

P [bar]	Q l/min
0,10	
0,20	
0,50	11,50
1,00	16,20
1,50	19,80
2,00	22,90
2,50	25,60
3,00	28,00
3,50	30,20
4,00	32,30
4,50	34,20
5,00	36,30

2002

180°
Vitone ceramico
Ceramic discs

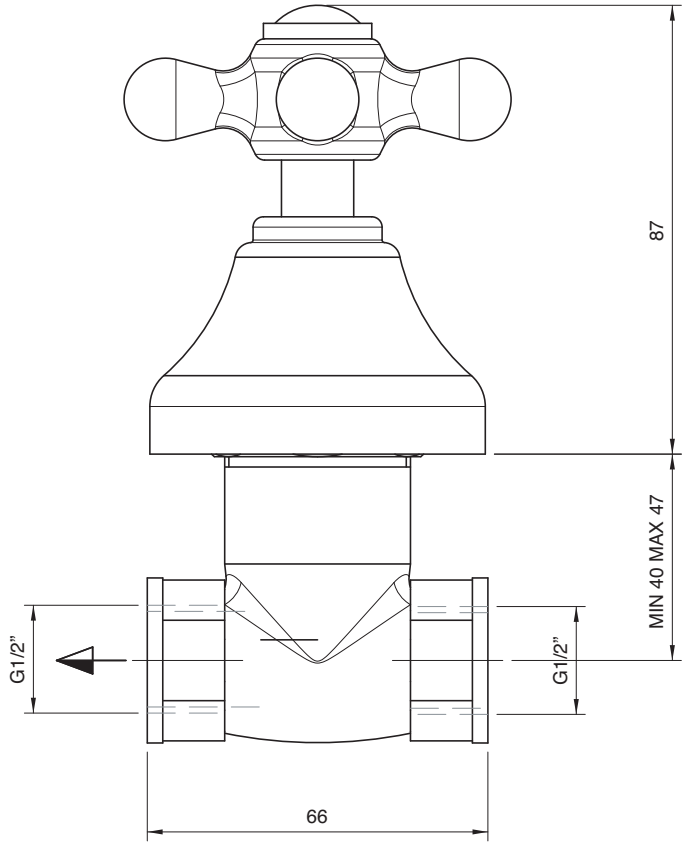

2000 C407 A00
2002 0407 AD0
2002 0407 AS0

Rubinetto incasso 3/4" - completo

3/4" built-in tap, complete
UP-Ventil 3/4" komplett
Grifo de empotrar completo 3/4"
Robinet à encastrer 3/4", complet

Codice - Code	Variante - Variant	
	A	B
20 00 C407 A00	**20 00 A406 A00**	**29 00 B407 A00**
20 02 0407 AD0	**20 02 A406 A00**	**29 00 B407 AD0**
20 02 0407 AS0	**20 02 A406 A00**	**29 00 B407 AD0**

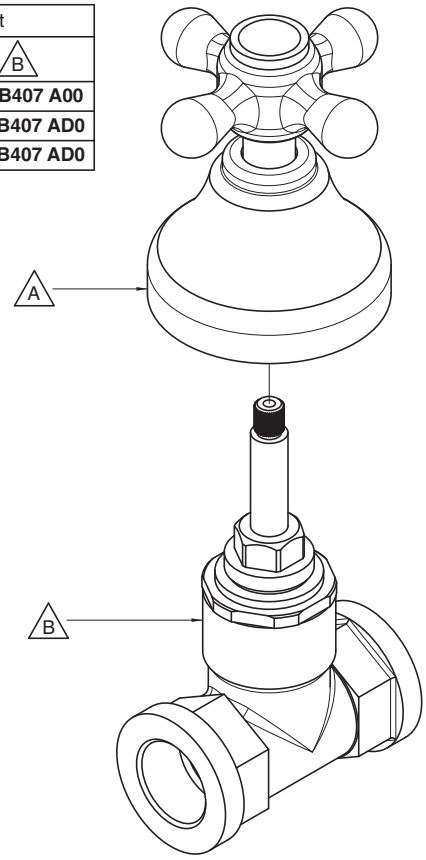

Condizioni di prova - Test conditions
Acqua calda - Hot water: **60±2 °C**
Acqua fredda - Cold water: **20±2 °C**

P [bar]	Q l/min
0,10	
0,20	
0,50	23,00
1,00	32,60
1,50	40,00
2,00	46,10
2,50	51,30
3,00	56,30
3,50	60,80
4,00	65,00
4,50	69,40
5,00	73,20

2000

Vitone tradizionale
Compression valves

Condizioni di prova - Test conditions
Acqua calda - Hot water: **60±2 °C**
Acqua fredda - Cold water: **20±2 °C**

P [bar]	Q l/min
0,10	
0,20	
0,50	19,50
1,00	27,70
1,50	34,00
2,00	39,30
2,50	43,80
3,00	48,00
3,50	51,90
4,00	55,00
4,50	58,60
5,00	61,80

2002

90°
Vitone ceramico
Ceramic discs

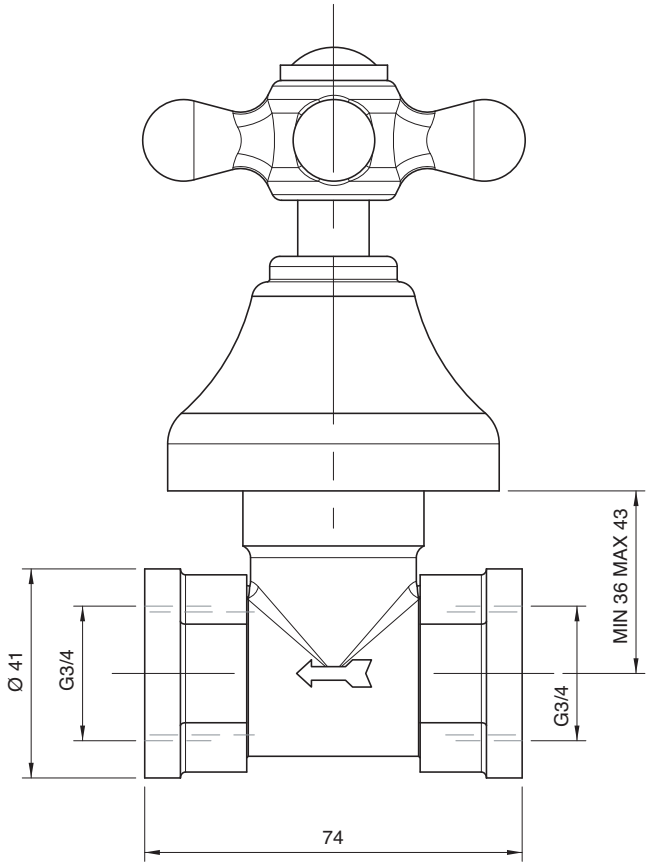

2000 0403 A00

Getto vasca a parete
Wall mtd bathtub spout
Wanneneinlauf Wandmont.
Caño mural bañera
Bec bain mural

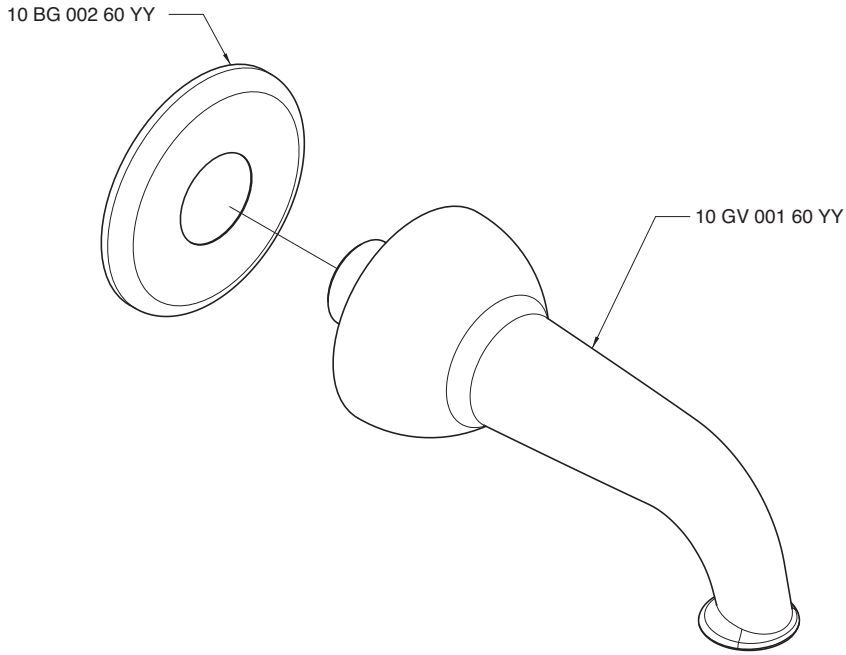

Condizioni di prova - Test conditions
Acqua calda - Hot water: **60±2 °C**
Acqua fredda - Cold water: **20±2 °C**

P [bar]	Q l/min
0,1	
0,2	
0,5	99,0
1,0	99,5
1,5	
2,0	
2,5	
3,0	
3,5	
4,0	
4,5	
5,0	

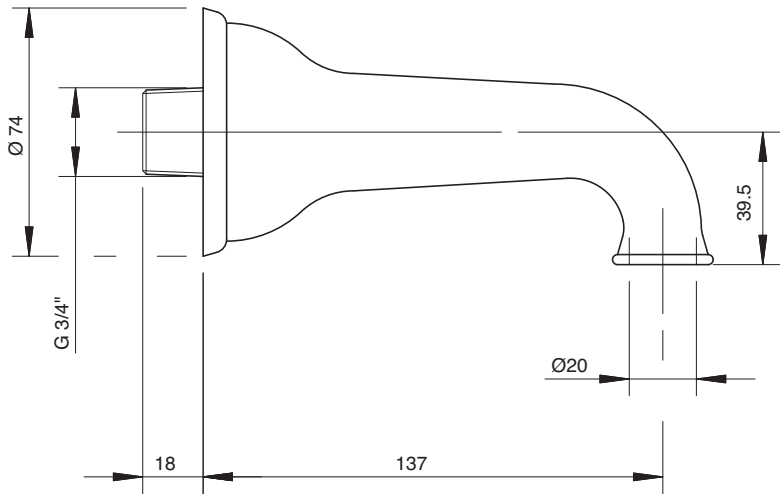

2000 0413 A00

Set doccia

Shower set
Duschgarnitur
Juego de ducha
Garniture douche

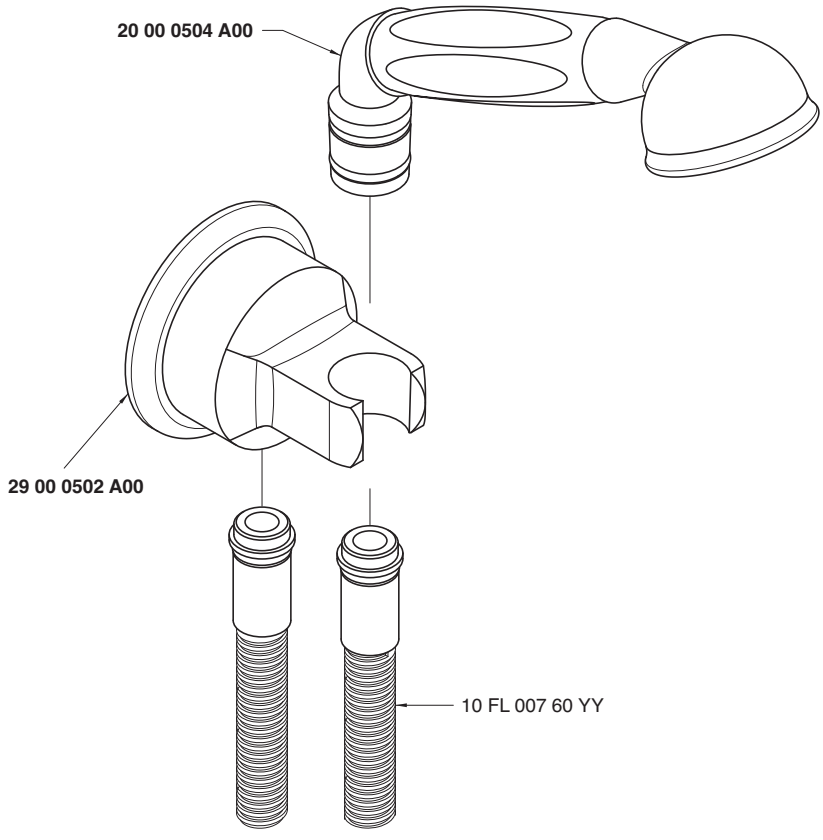

Condizioni di prova - Test conditions

Acqua calda - Hot water: **60±2 °C**
Acqua fredda - Cold water: **20±2 °C**

P [bar]	Q l/min
0,1	
0,2	
0,5	7,2
1,0	10,4
1,5	12,7
2,0	15,0
2,5	17,0
3,0	18,7
3,5	20,6
4,0	22,0
4,5	24,0
5,0	25,3

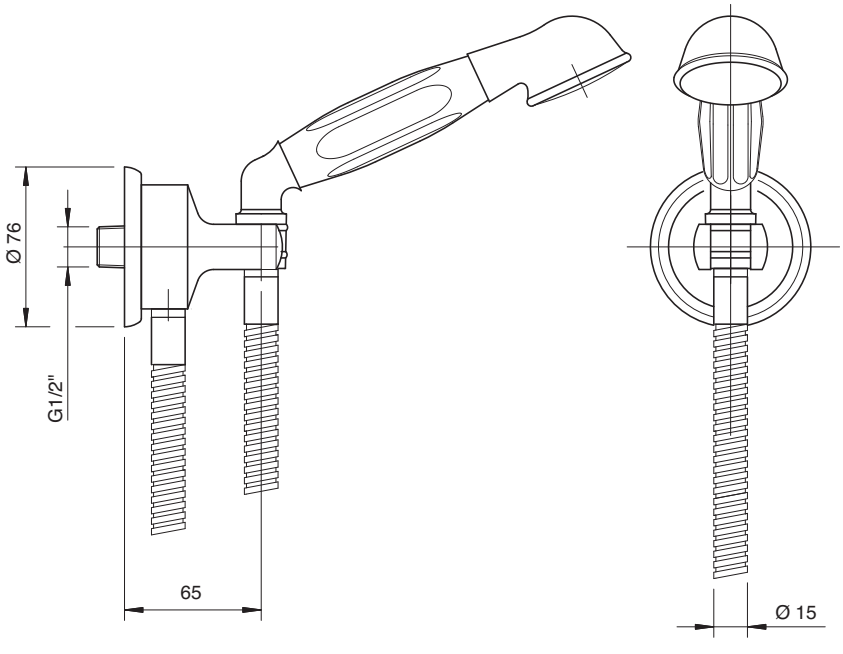

2000 0419 A00

Doccia con asta saliscendi

Shower set w. sliding bar
Duschgarn. m. Gleitstange
Ducha con barra corredera
Garniture douche avec barre coulissante

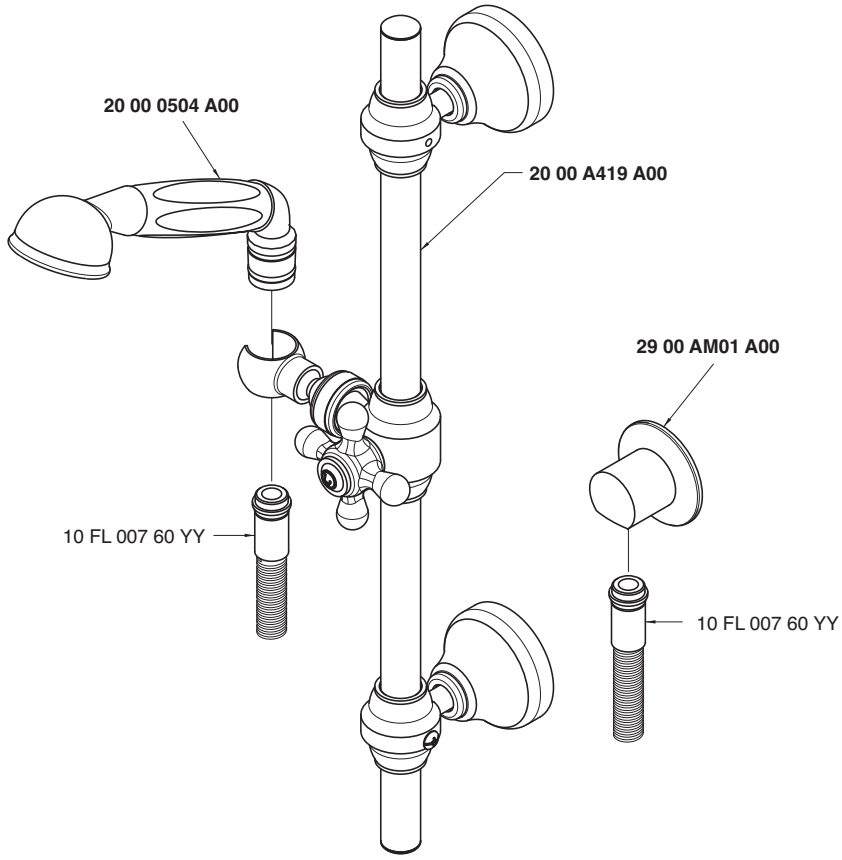

Condizioni di prova - Test conditions

Acqua calda - Hot water: **60±2 °C**
Acqua fredda - Cold water: **20±2 °C**

P [bar]	Q l/min
0,1	
0,2	
0,5	7,2
1,0	10,4
1,5	12,9
2,0	14,9
2,5	16,9
3,0	18,8
3,5	20,4
4,0	22,0
4,5	23,9
5,0	25,3

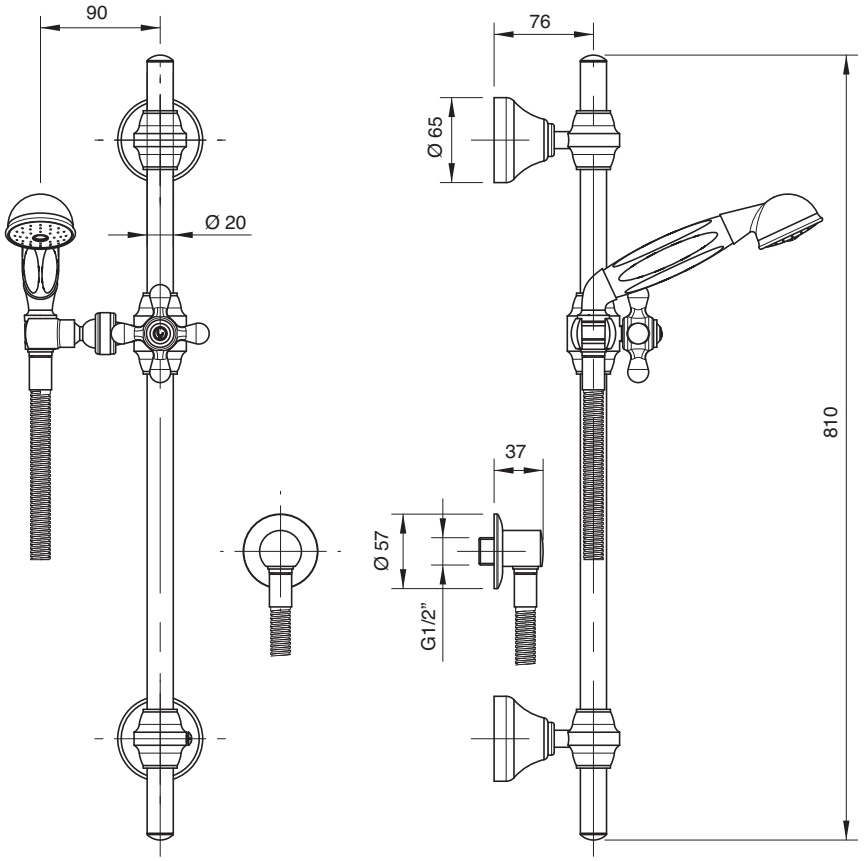

2000 S414 A00

Doccia con asta saliscendi

Shower set w. sliding bar
Duschgarn. m. Gleitstange
Ducha con barra corredera
Garniture douche avec barre coulissante

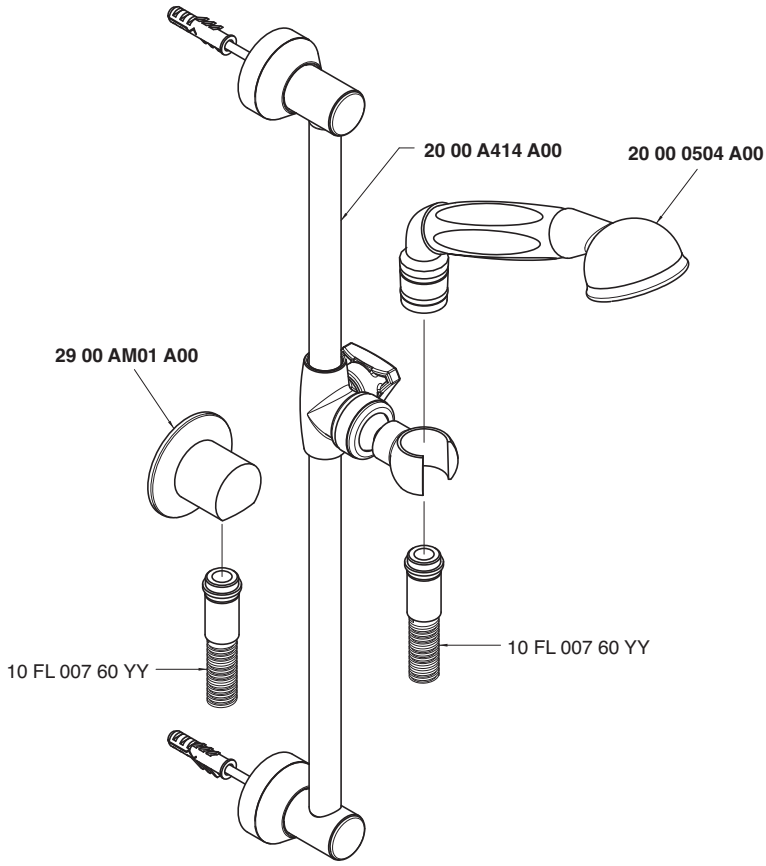

Condizioni di prova - Test conditions

Acqua calda - Hot water: **60±2 °C**
Acqua fredda - Cold water: **20±2 °C**

P [bar]	Q l/min
0,1	
0,2	
0,5	7,2
1,0	10,4
1,5	12,9
2,0	14,9
2,5	16,9
3,0	18,8
3,5	20,4
4,0	22,0
4,5	23,9
5,0	25,3

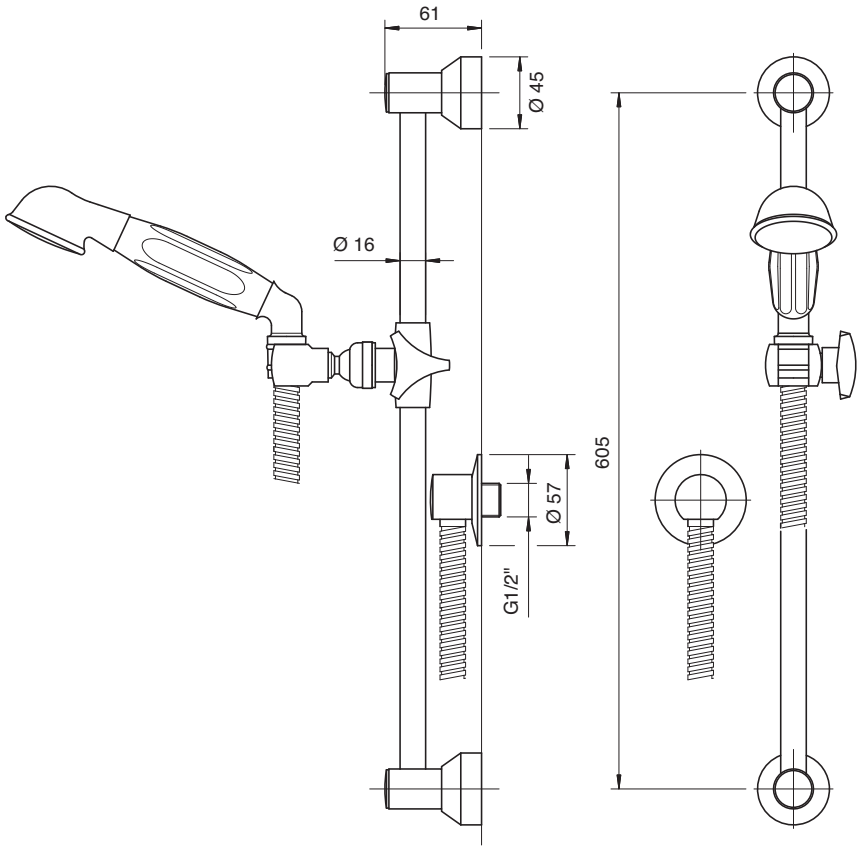

2000 3103 A00
2002 3103 A00

Monoforo lavello collo girevole

Single-hole sink set w/revolving spout
Spülb. Einlochbatterie mit Schwenkauslauf
Monobloc fregadero caño giratorio
Mélangeur d'évier monotrou, bec orientable

Codice - Code	Variante - Variant A
20 00 3103 A00	**20 00 A313 A00**
20 02 3103 A00	**20 02 A313 A00**

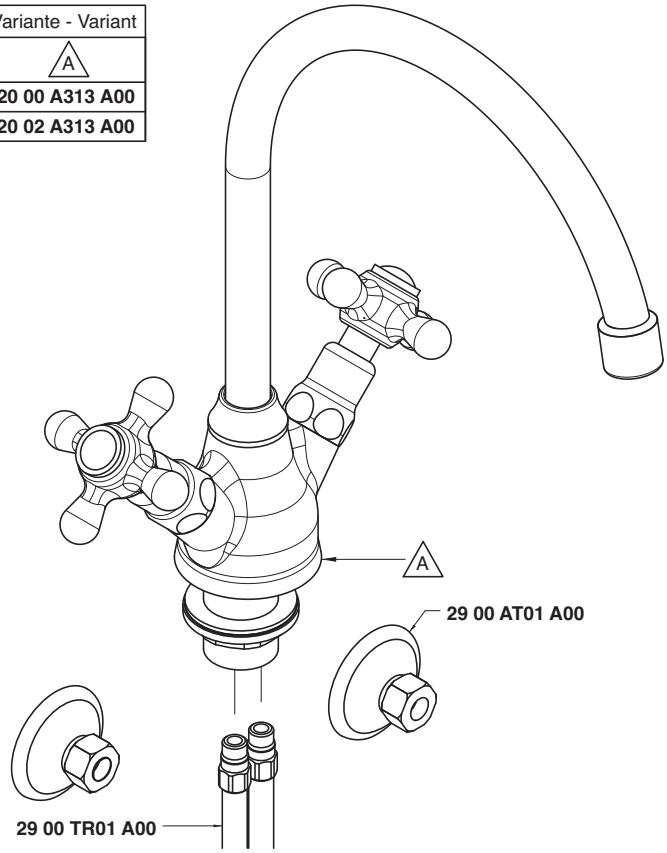

Condizioni di prova - Test conditions
Acqua calda - Hot water: **60±2 °C**
Acqua fredda - Cold water: **20±2 °C**
Classe areatore - Aerator class: **B**

P [bar]	Q l/min
0,1	
0,2	
0,5	10,0
1,0	14,7
1,5	17,1
2,0	19,0
2,5	20,7
3,0	22,0
3,5	23,1
4,0	24,7
4,5	26,0
5,0	27,4

2000

Vitone tradizionale
Compression valves

Condizioni di prova - Test conditions
Acqua calda - Hot water: **60±2 °C**
Acqua fredda - Cold water: **20±2 °C**
Classe areatore - Aerator class: **B**

P [bar]	Q l/min
0,1	
0,2	
0,5	9,7
1,0	14,6
1,5	17,0
2,0	18,8
2,5	20,6
3,0	21,6
3,5	23,2
4,0	24,6
4,5	25,9
5,0	27,3

2002

180°
Vitone ceramico
Ceramic discs

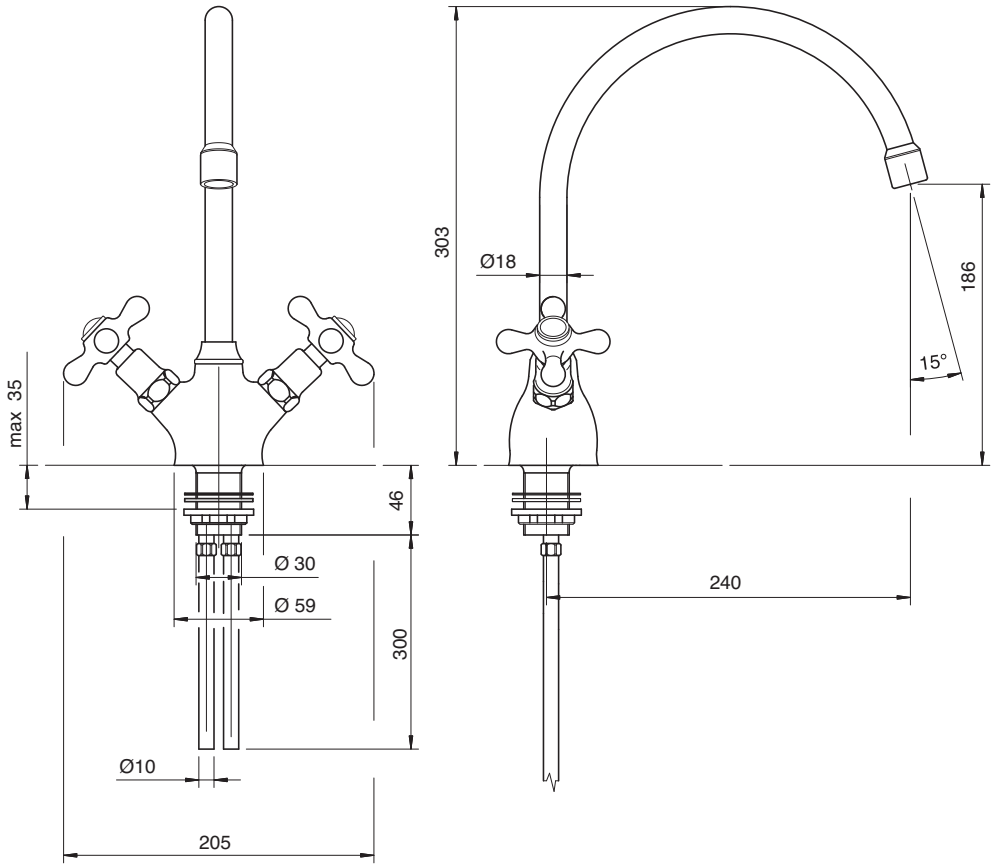

2000 0606 A00
2002 0606 A00

Lavello collo girevole

Sink mixer w/revolving spout
Spülb.batt. Schwenkauslauf
Fregadero caño giratorio
Mélangeur évier bec orientable

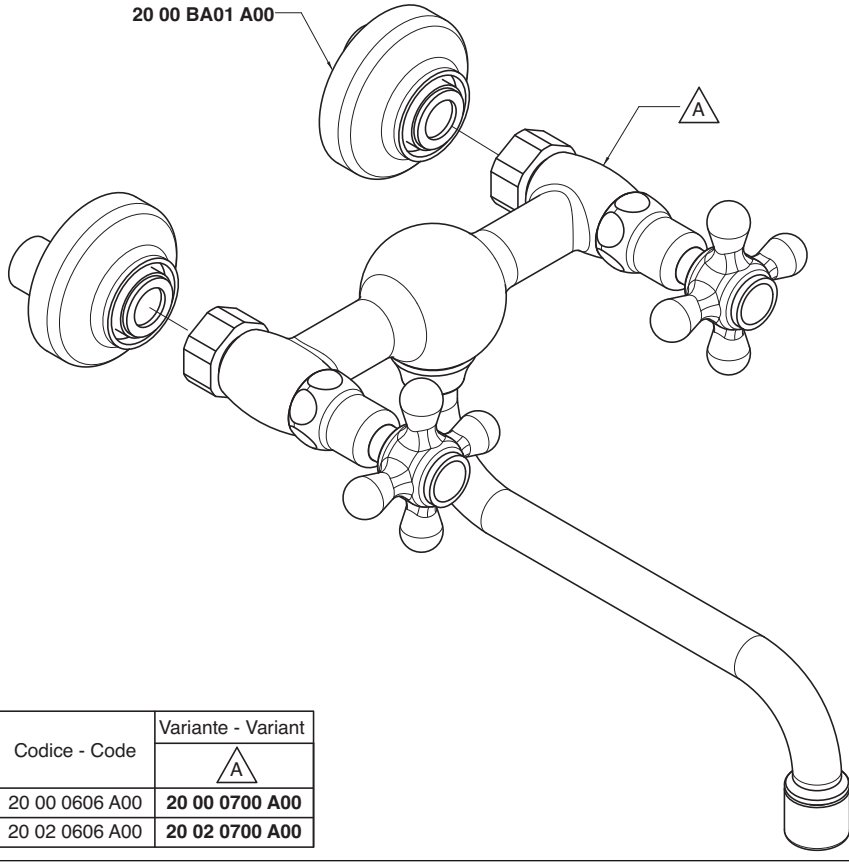

Codice - Code	Variante - Variant A
20 00 0606 A00	**20 00 0700 A00**
20 02 0606 A00	**20 02 0700 A00**

Condizioni di prova - Test conditions

Acqua calda - Hot water: **60±2 °C**
Acqua fredda - Cold water: **20±2 °C**
Classe areatore - Aerator class: **B**

P [bar]	Q l/min
0,1	
0,2	
0,5	12,3
1,0	17,5
1,5	20,3
2,0	22,4
2,5	24,2
3,0	25,5
3,5	27,2
4,0	28,9
4,5	30,6
5,0	32,2

2000

Vitone tradizionale
Compression valves

Condizioni di prova - Test conditions

Acqua calda - Hot water: **60±2 °C**
Acqua fredda - Cold water: **20±2 °C**
Classe areatore - Aerator class: **B**

P [bar]	Q l/min
0,1	
0,2	
0,5	9,5
1,0	13,7
1,5	16,6
2,0	18,8
2,5	20,7
3,0	22,5
3,5	24,2
4,0	25,9
4,5	27,6
5,0	29,2

2002

180°
Vitone ceramico
Ceramic discs

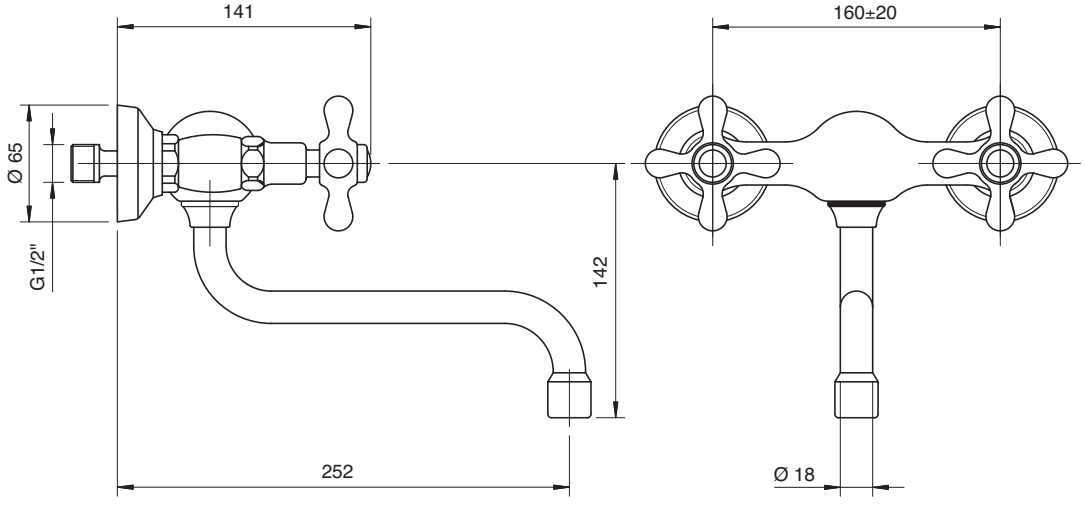

2000 0607 A00
2002 0607 A00

Lavello collo girevole

Sink mixer w/revolving spout
Spülb.batt. Schwenkauslauf
Fregadero caño giratorio
Mélangeur évier bec orientable

Codice - Code	Variante - Variant A
20 00 0607 A00	**20 00 0707 A00**
20 02 0607 A00	**20 02 0707 A00**

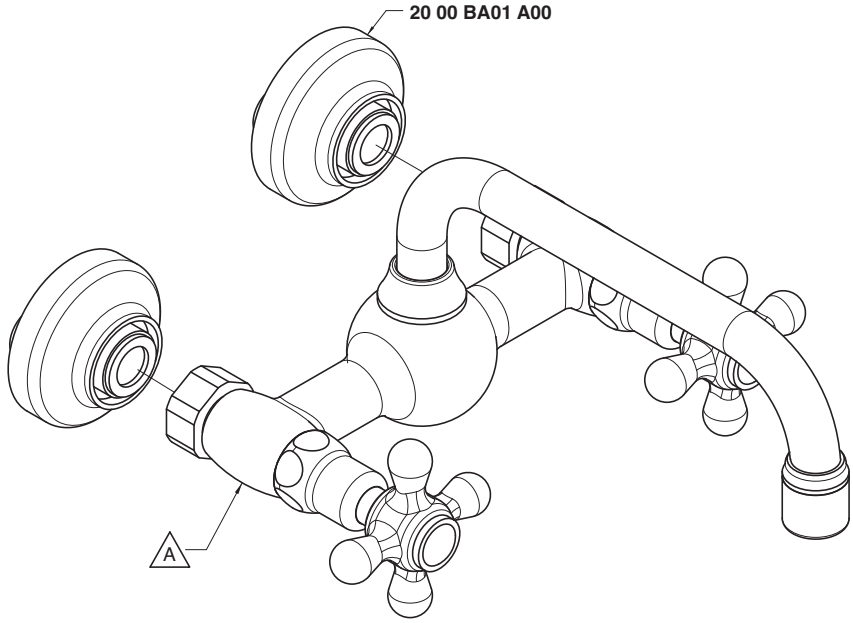

Condizioni di prova - Test conditions

Acqua calda - Hot water: **60±2 °C**
Acqua fredda - Cold water: **20±2 °C**
Classe areatore - Aerator class: **B**

P [bar]	Q l/min

2000

Vitone tradizionale
Compression valves

Condizioni di prova - Test conditions

Acqua calda - Hot water: **60±2 °C**
Acqua fredda - Cold water: **20±2 °C**
Classe areatore - Aerator class: **B**

P [bar]	Q l/min
0,1	
0,2	
0,5	9,5
1,0	13,7
1,5	16,6
2,0	18,8
2,5	20,7
3,0	22,5
3,5	24,2
4,0	25,9
4,5	27,6
5,0	29,2

2002

180°
Vitone ceramico
Ceramic discs

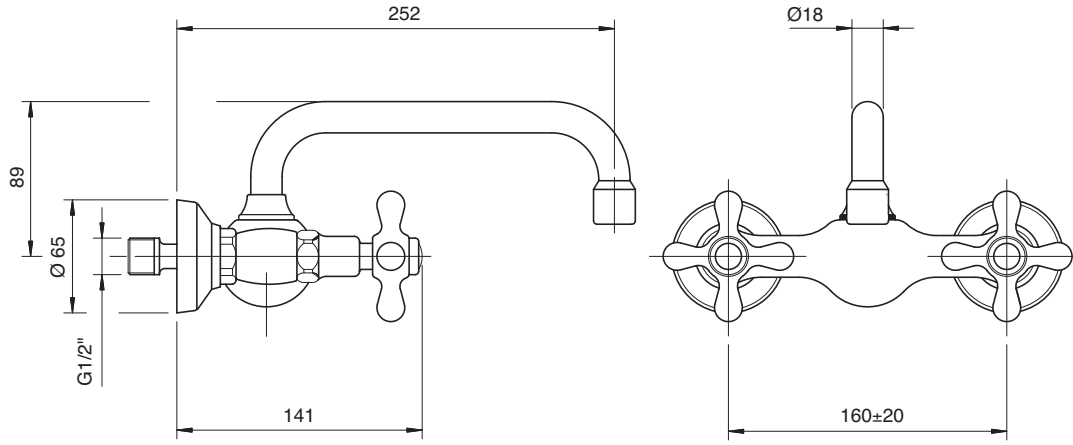

2000 0600 A00
2002 0600 A00

Rubinetto incasso collo girevole

Built-in tap with revolving spout
Schwenkauslauf UP.-Mont.
Grifo empotrado caño giratorio
Robinet à encastrer, bec orientable

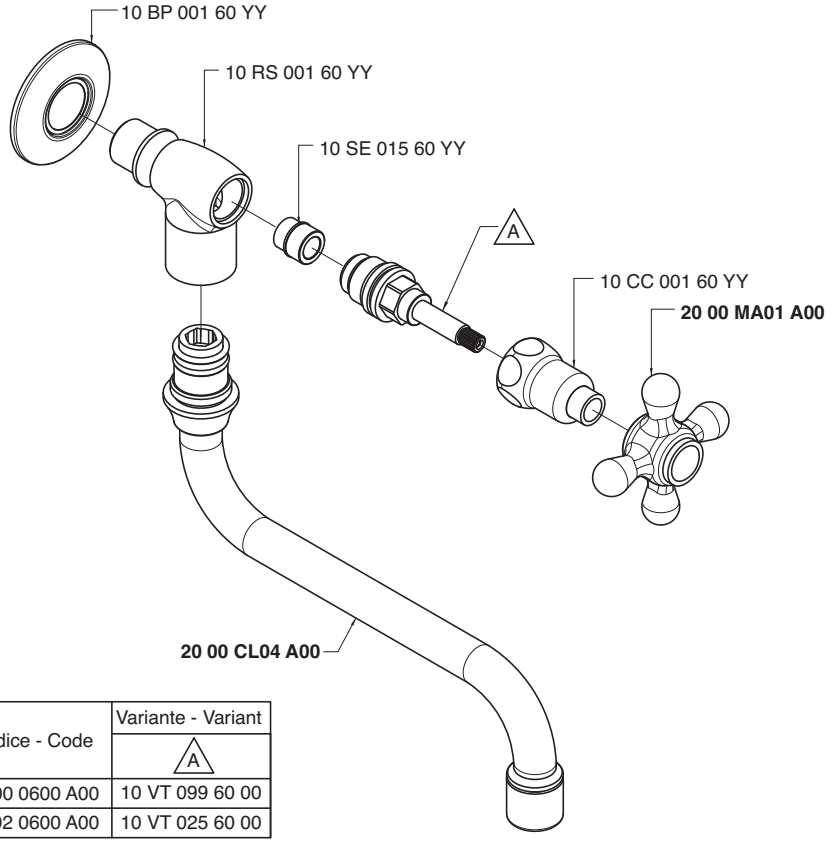

Codice - Code	Variante - Variant A
20 00 0600 A00	10 VT 099 60 00
20 02 0600 A00	10 VT 025 60 00

Condizioni di prova - Test conditions

Acqua calda - Hot water: **60±2 °C**
Acqua fredda - Cold water: **20±2 °C**
Classe areatore - Aerator class: **B**

P [bar]	Q l/min
0,1	
0,2	
0,5	12,0
1,0	17,1
1,5	20,0
2,0	22,1
2,5	23,8
3,0	25,5
3,5	27,0
4,0	28,6
4,5	29,9
5,0	31,2

2000

Vitone tradizionale
Compression valves

Condizioni di prova - Test conditions

Acqua calda - Hot water: **60±2 °C**
Acqua fredda - Cold water: **20±2 °C**
Classe areatore - Aerator class: **B**

P [bar]	Q l/min
0,1	
0,2	
0,5	9,5
1,0	13,5
1,5	16,5
2,0	18,7
2,5	20,4
3,0	21,9
3,5	23,4
4,0	24,7
4,5	25,8
5,0	26,9

2002

180°
Vitone ceramico
Ceramic discs

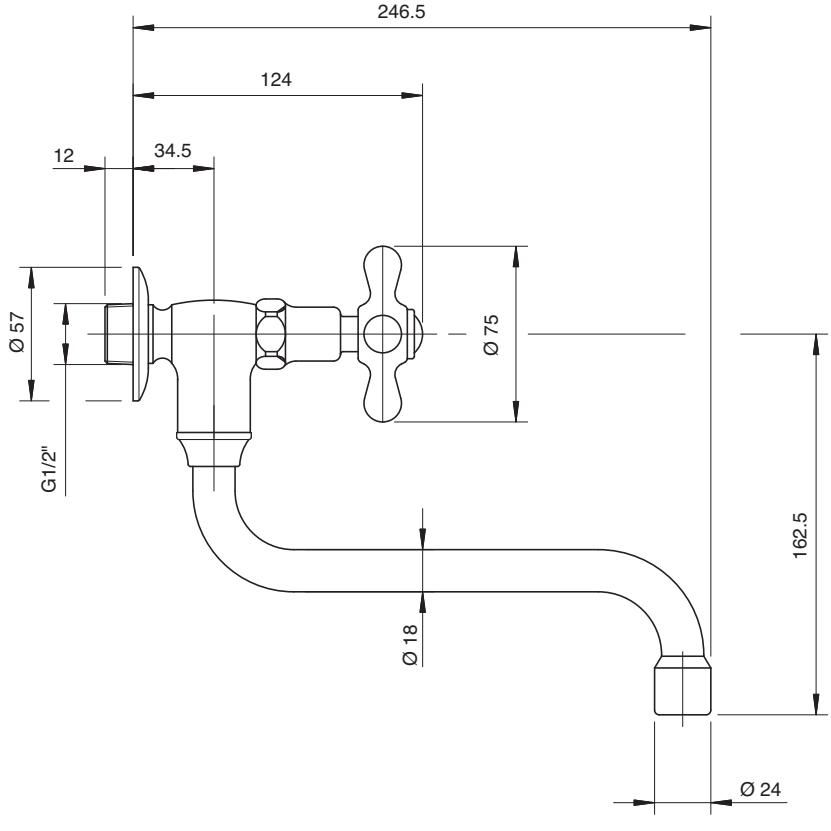

2003 0100 A00

Batteria lavabo

Washbasin set
Waschtisch-3-Lochbatterie
Batería para lavabo
Mélangeur lavabo

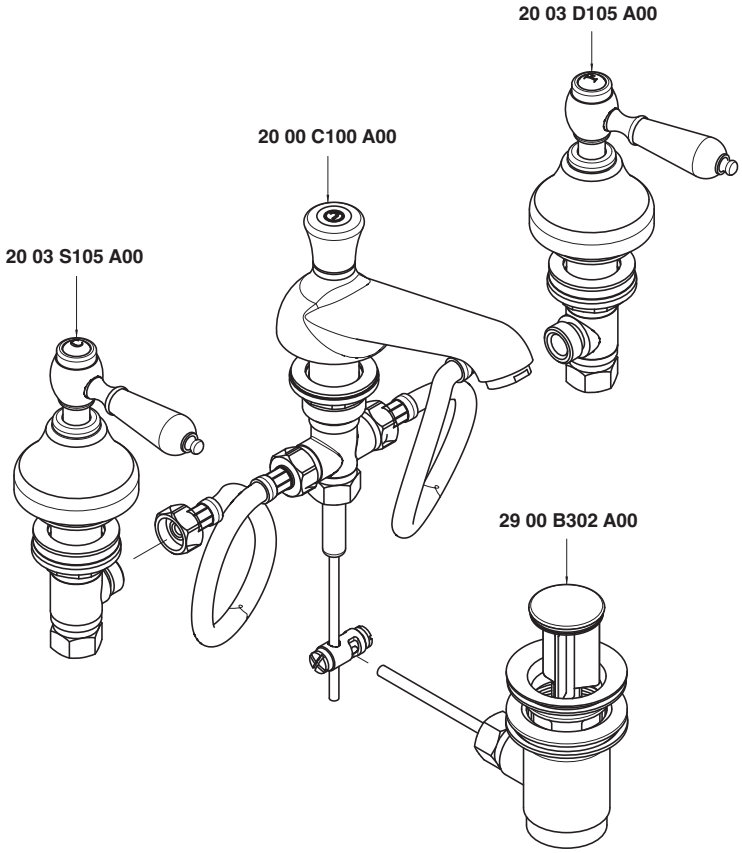

Condizioni di prova - Test conditions

Acqua calda - Hot water: **60±2 °C**
Acqua fredda - Cold water: **20±2 °C**
Classe areatore - Aerator class: **B**

P [bar]	Q l/min
0,10	
0,20	
0,50	6,23
1,00	8,76
1,50	10,70
2,00	12,35
2,50	13,77
3,00	15,09
3,50	16,30
4,00	17,47
4,50	18,52
5,00	19,48

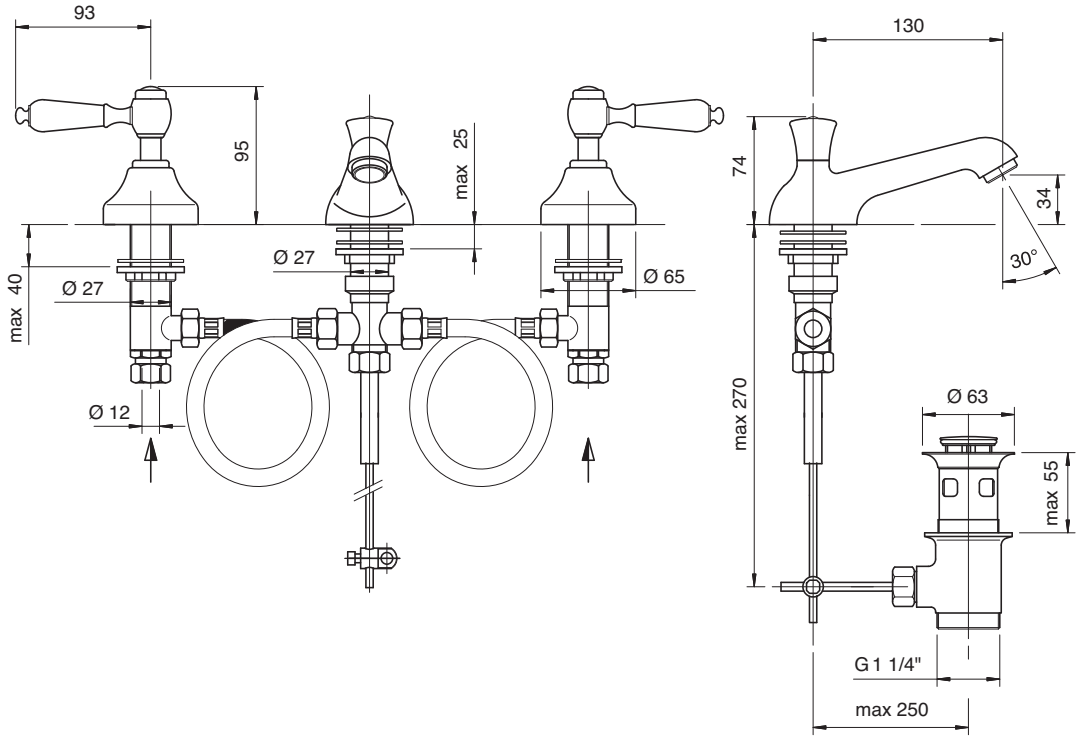

2003 0102 A00

Batteria lavabo collo girevole

Washbasin set w/revolving spout
Waschtisch-3-Lochbatterie mit Schwenkauslauf
Batería lavabo caño giratorio
Mélangeur lavabo bec orientable

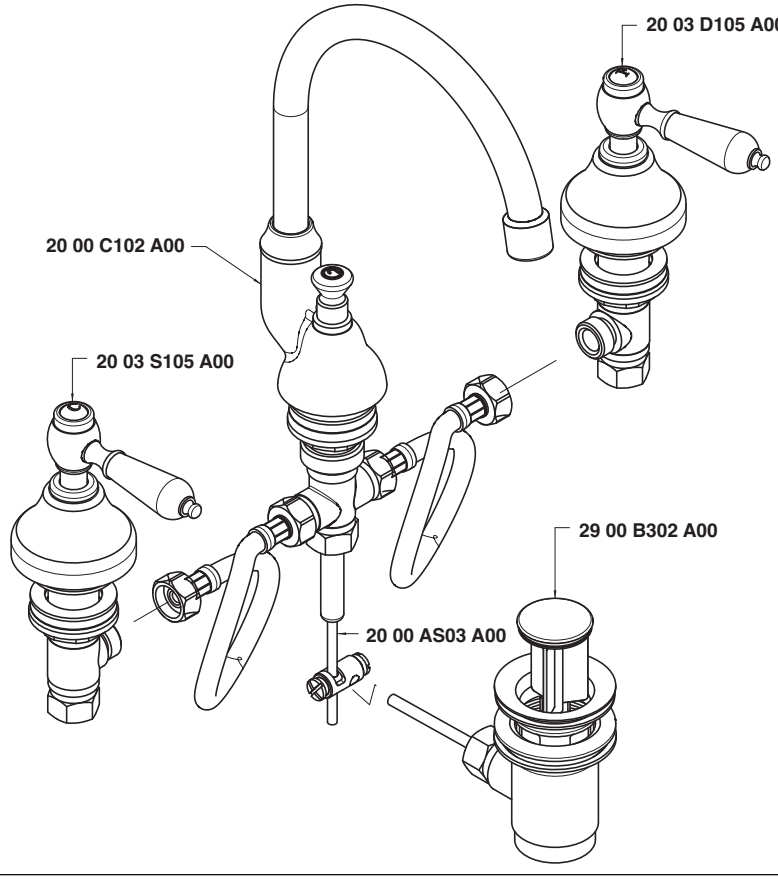

Condizioni di prova - Test conditions

Acqua calda - Hot water:	**60±2 °C**
Acqua fredda - Cold water:	**20±2 °C**
Classe areatore - Aerator class:	**B**

P [bar]	Q l/min
0,10	
0,20	
0,50	9,21
1,00	13,50
1,50	16,74
2,00	19,00
2,50	20,65
3,00	22,30
3,50	23,80
4,00	25,20
4,50	26,60
5,00	27,60

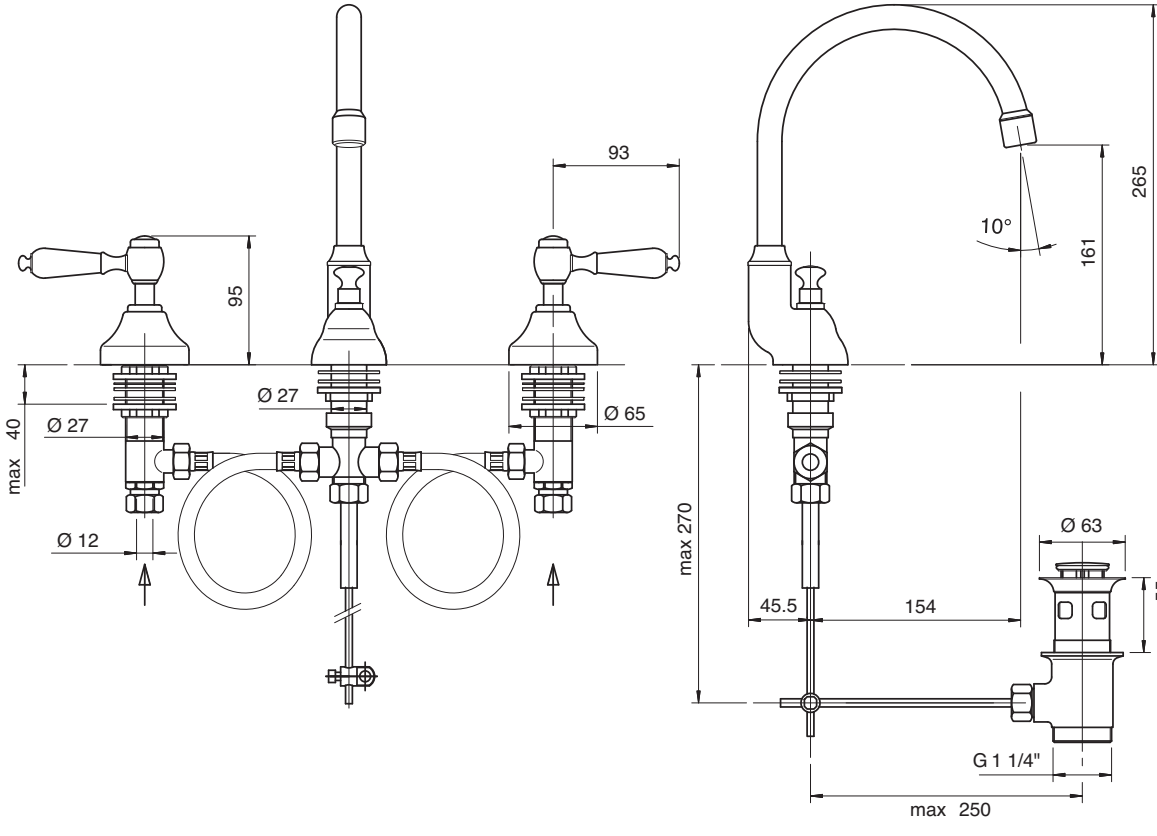

2003 0201 A00

Batteria bidet

Bidet set
Bidet-Batterie
Batería bidé
Mélangeur bidet

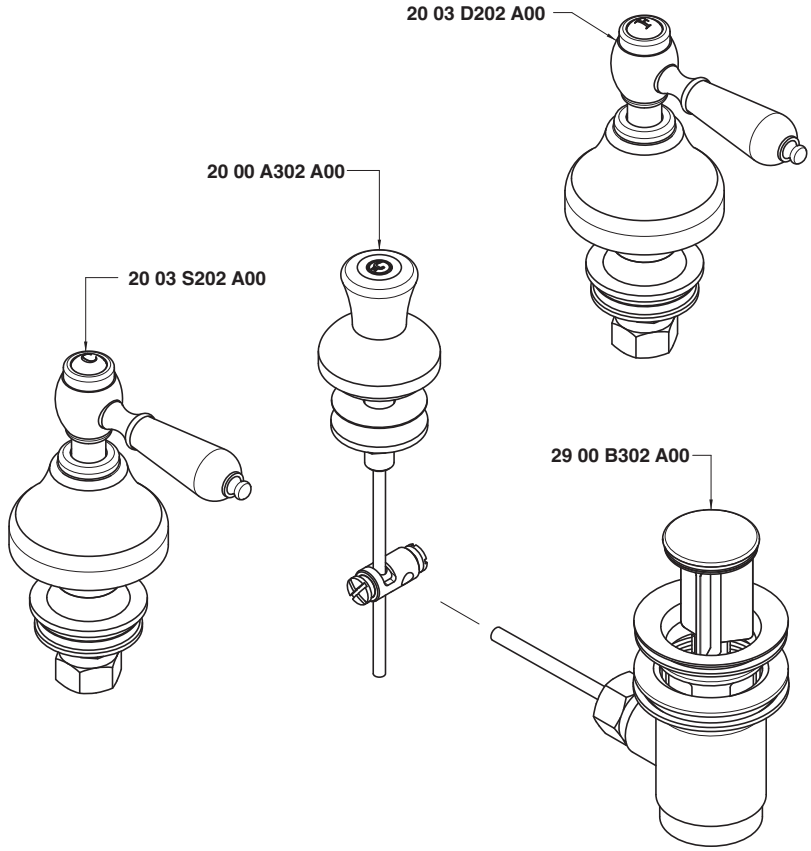

Condizioni di prova - Test conditions

Acqua calda - Hot water: **60±2 °C**
Acqua fredda - Cold water: **20±2 °C**

P [bar]	Q l/min
0,10	
0,20	
0,50	31,00
1,00	44,00
1,50	54,00
2,00	62,00
2,50	70,00
3,00	76,00
3,50	82,00
4,00	89,00
4,50	107,00
5,00	

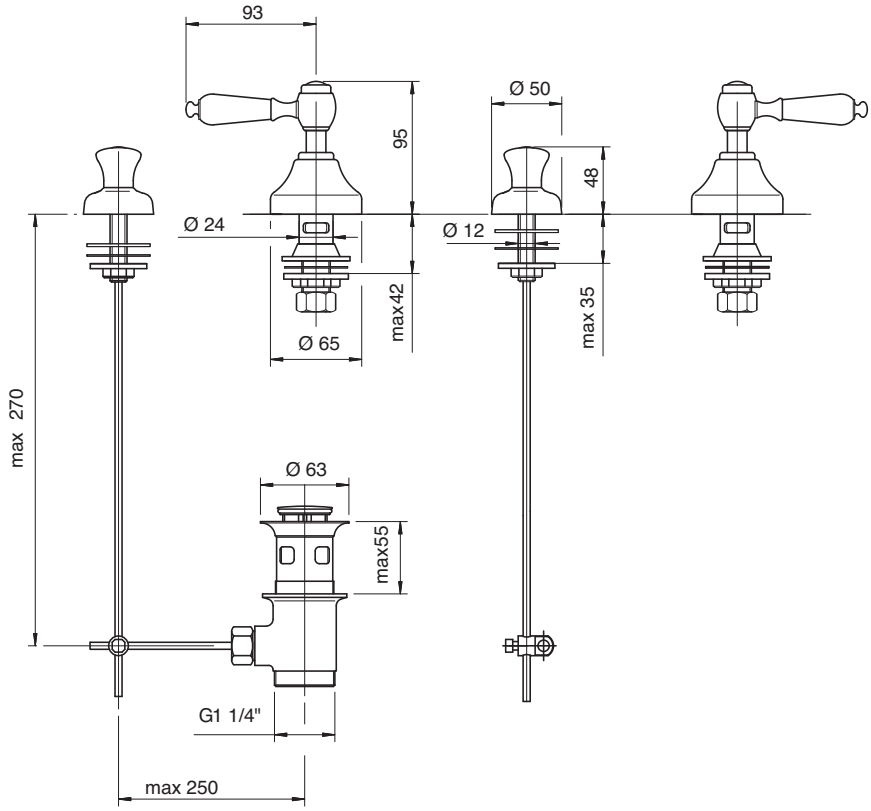

2003 0203 A00

Batteria bidet a 3 fori

Three-hole bidet set
Bidet-Dreilochbatterie
Batería bidé de 3 orificios
Mélangeur bidet à 3 trous

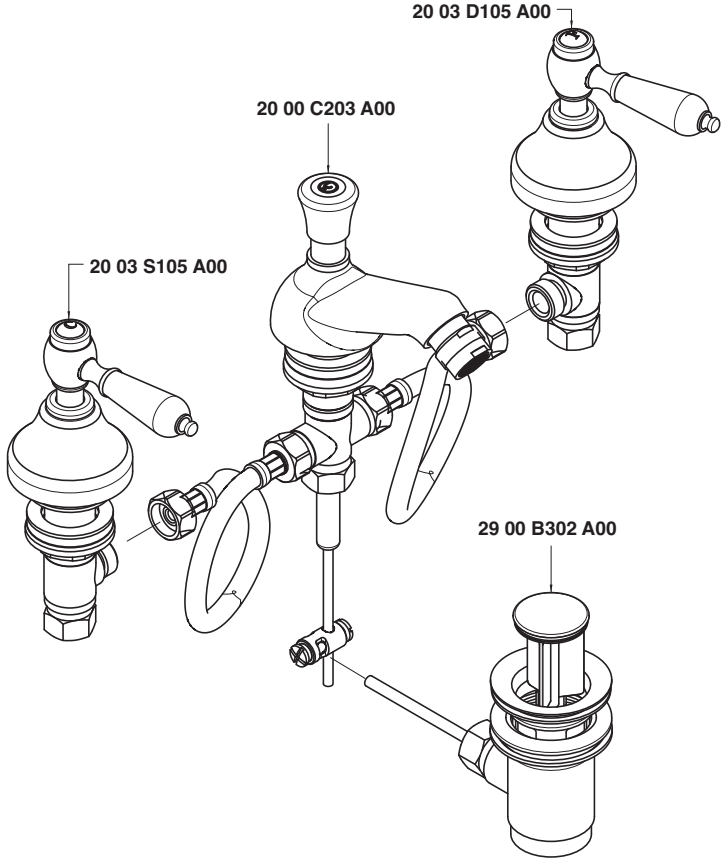

Condizioni di prova - Test conditions

Acqua calda - Hot water:	**60±2 °C**
Acqua fredda - Cold water:	**20±2 °C**
Classe areatore - Aerator class:	**B**

P [bar]	Q l/min
0,10	
0,20	
0,50	7,90
1,00	11,10
1,50	13,60
2,00	15,80
2,50	17,70
3,00	19,50
3,50	21,20
4,00	22,60
4,50	24,10
5,00	25,30

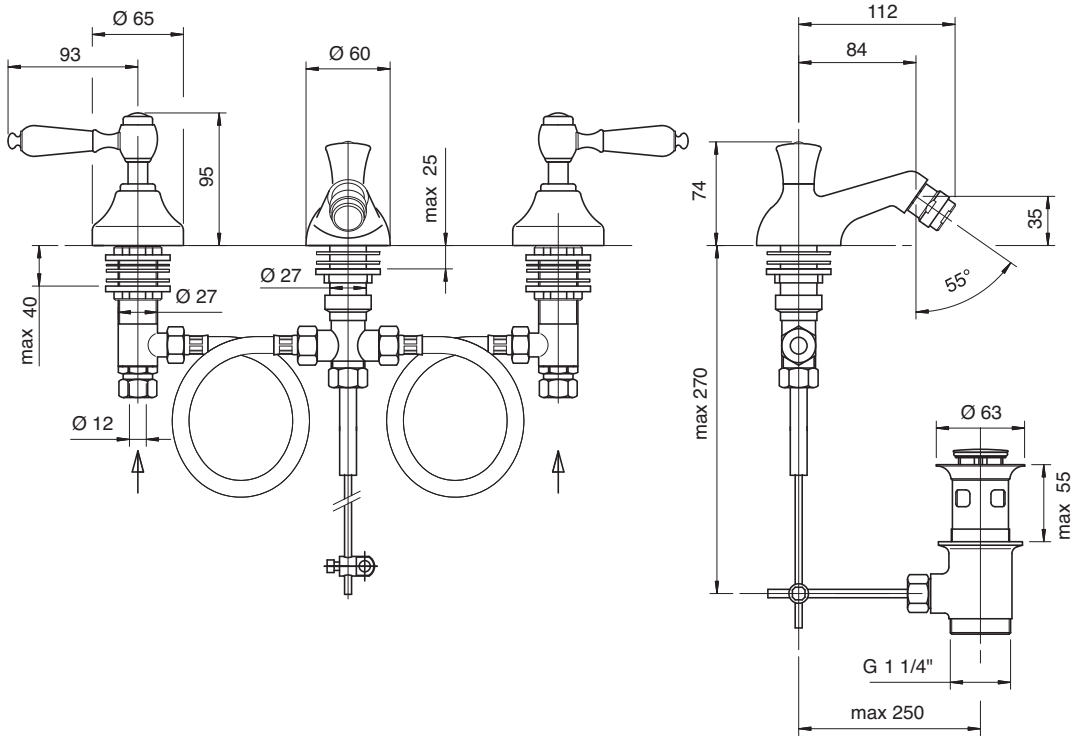

2003 2100 A00

Monoforo lavabo

Single-hole washbasin set
Waschtisch-Einlochbatterie
Monobloc lavabo
Mélangeur lavabo monotrou

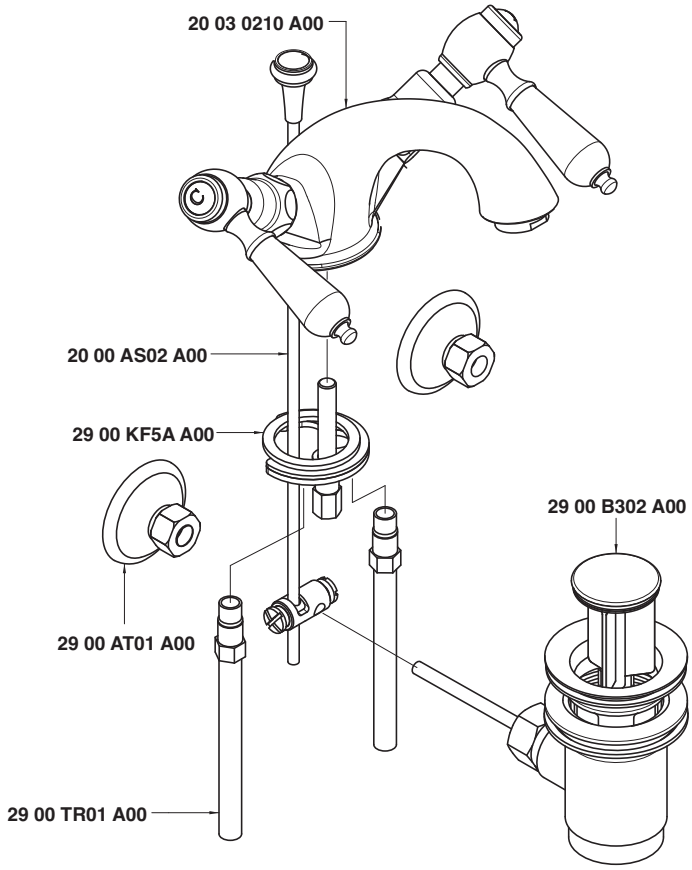

Condizioni di prova - Test conditions

Acqua calda - Hot water: **60±2 °C**
Acqua fredda - Cold water: **20±2 °C**
Classe areatore - Aerator class: **B**

P [bar]	Q l/min
0,1	
0,2	
0,5	8,6
1,0	12,2
1,5	15,0
2,0	17,4
2,5	19,3
3,0	21,0
3,5	22,7
4,0	24,3
4,5	25,7
5,0	27,1

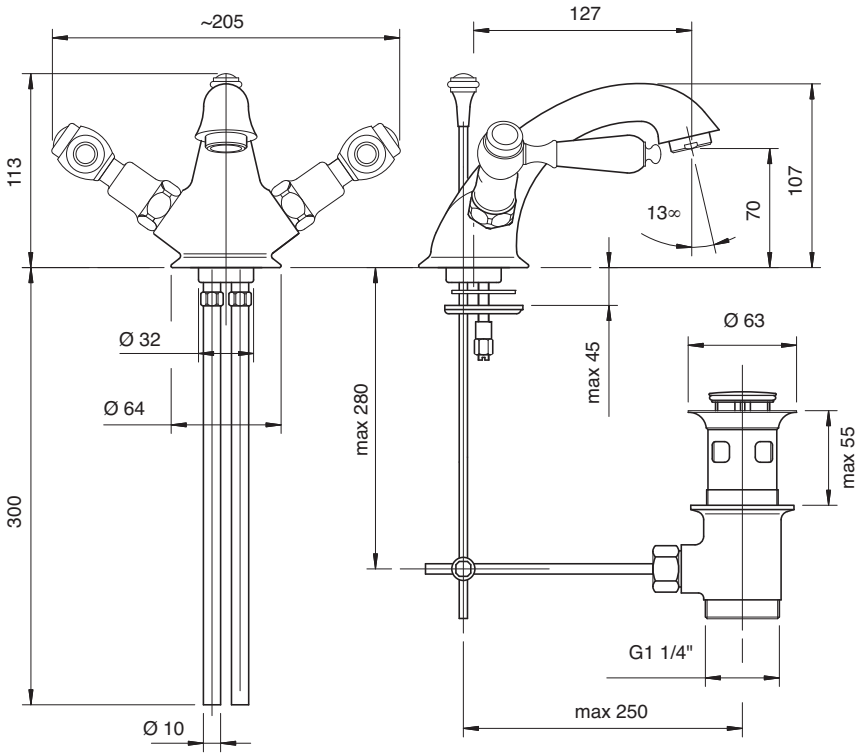

2003 3102 A00

Monoforo lavabo collo girevole

Washbasin set w/revolv. spout
WT-Einlochbatterie mit Schwenkauslauf
Monobloc lavabo caño giratorio
Mélangeur lavabo bec orientable

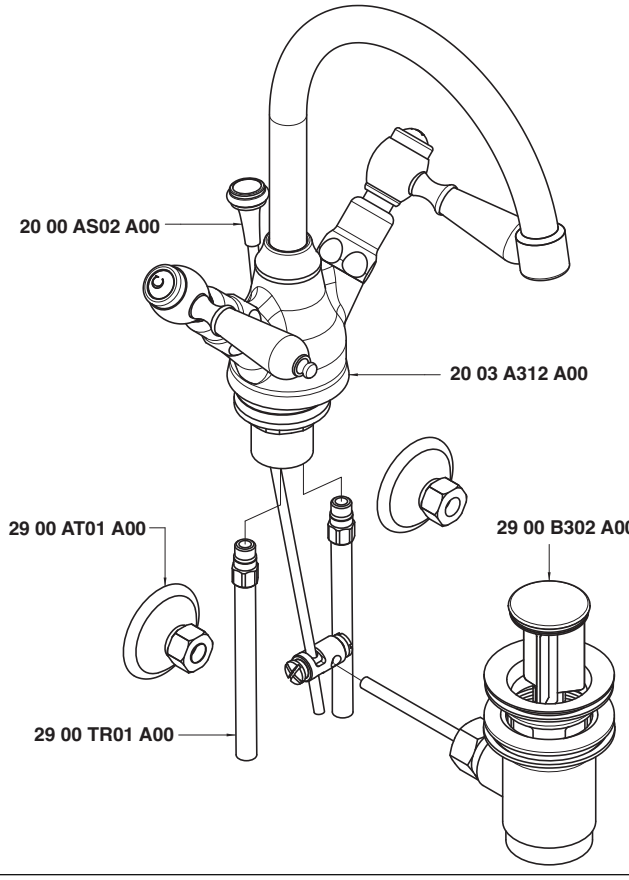

Condizioni di prova - Test conditions

Acqua calda - Hot water: **60±2 °C**
Acqua fredda - Cold water: **20±2 °C**

P [bar]	Q l/min
0,1	
0,2	
0,5	8,6
1	12,8
1,5	15,8
2	18,3
2,5	20,1
3	21,7
3,5	23,2
4	24,8
4,5	26,1
5	27,2

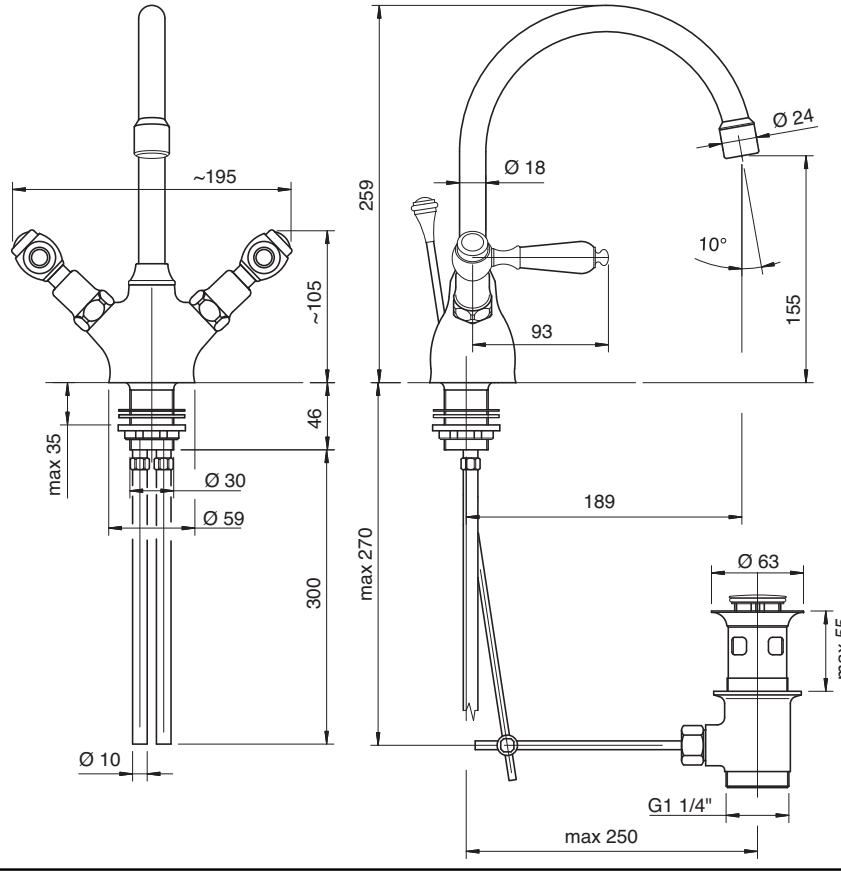

2003 2200 A00

Monoforo bidet

Single-hole bidet set
Bidet-Einlochbatterie
Monobloc bidé
Mélangeur bidet monotrou

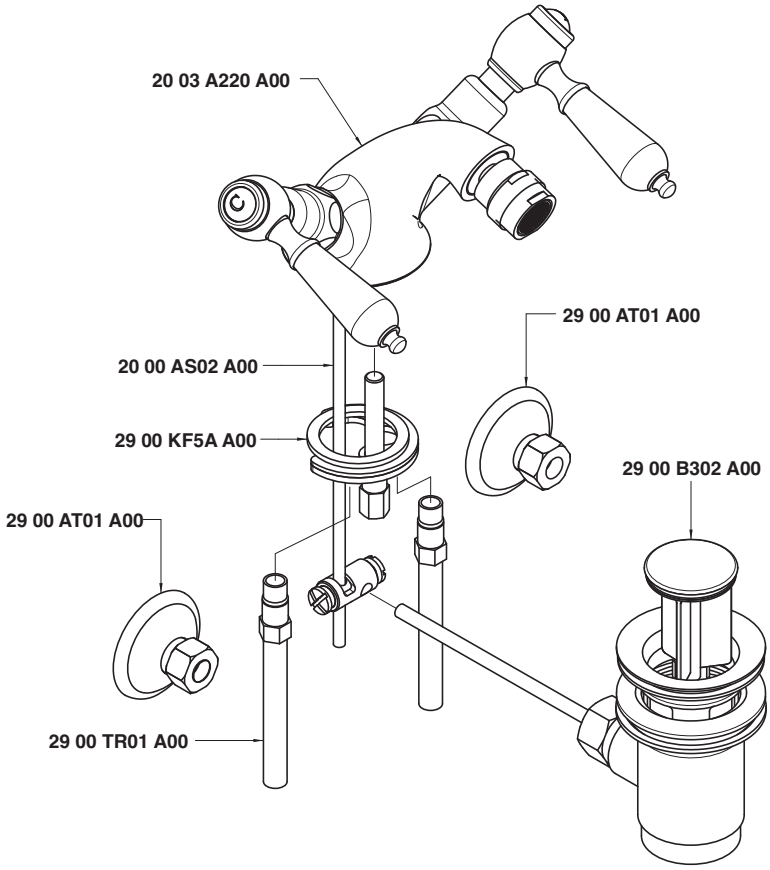

Condizioni di prova - Test conditions

Acqua calda - Hot water:	**60±2 °C**
Acqua fredda - Cold water:	**20±2 °C**
Classe areatore - Aerator class:	**B**

P [bar]	Q l/min
0,10	
0,20	
0,50	8,10
1,00	11,60
1,50	14,10
2,00	16,30
2,50	18,20
3,00	20,30
3,50	21,90
4,00	23,50
4,50	24,90
5,00	26,20

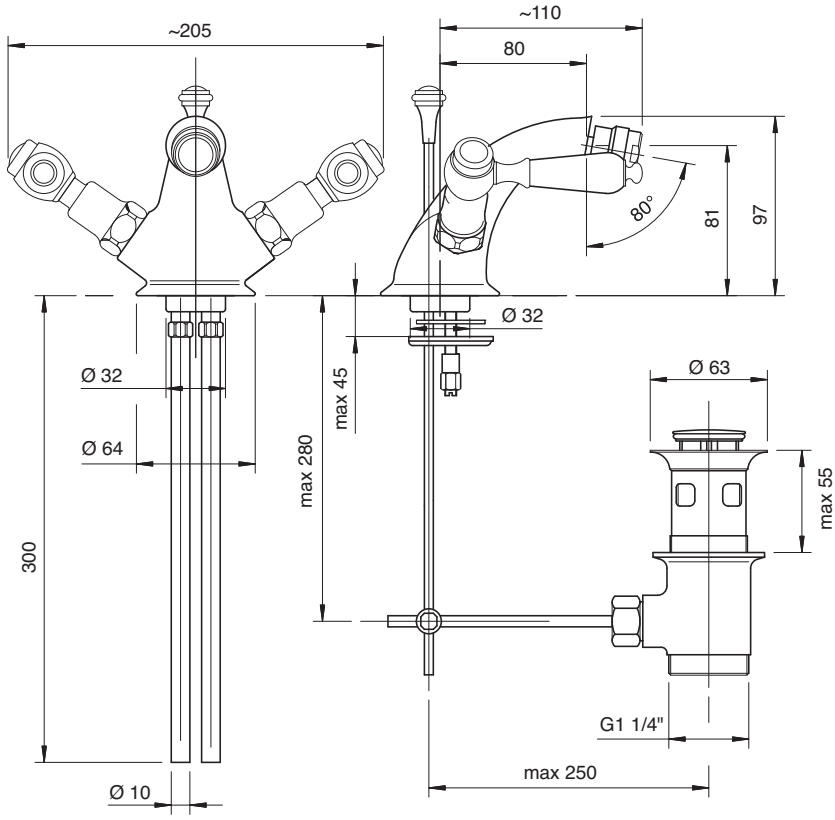

2003 3201 A00

Monoforo bidet collo girevole

Bidet set w/revolv. spout
Bidet-Einlochbatterie mit Schwenkauslauf
Monobloc bidé caño giratorio
Mélangeur bidet bec orientable

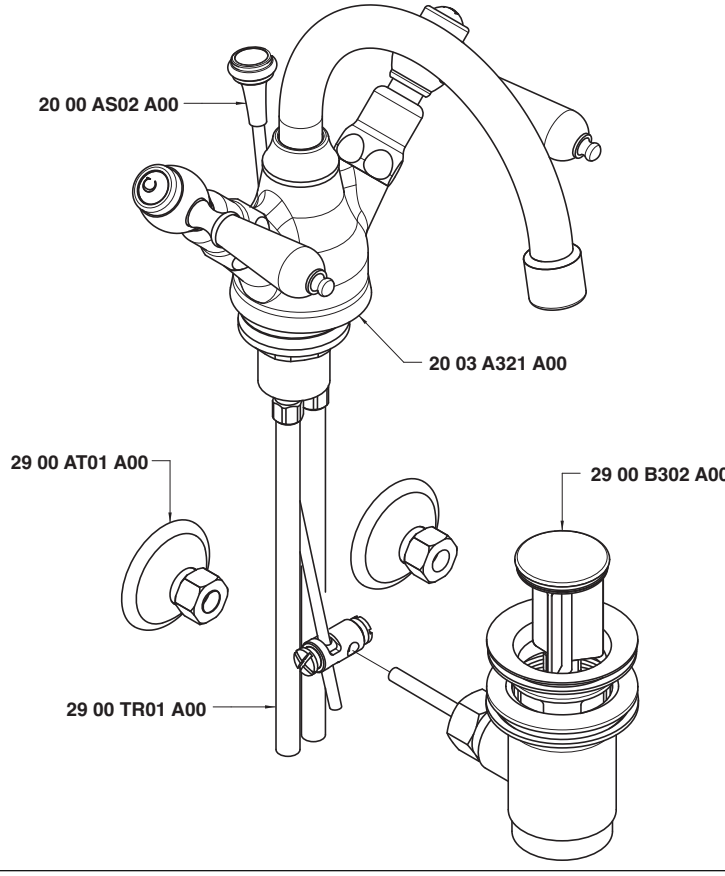

Condizioni di prova - Test conditions

Acqua calda - Hot water:	**60±2 °C**
Acqua fredda - Cold water:	**20±2 °C**
Classe areatore - Aerator class:	**B**

P [bar]	Q l/min
0,1	
0,2	
0,5	9,9
1	14,86
1,5	18,4
2	21,0
2,5	22,7
3	24,4
3,5	25,8
4	27,2
4,5	28,6
5	29,8

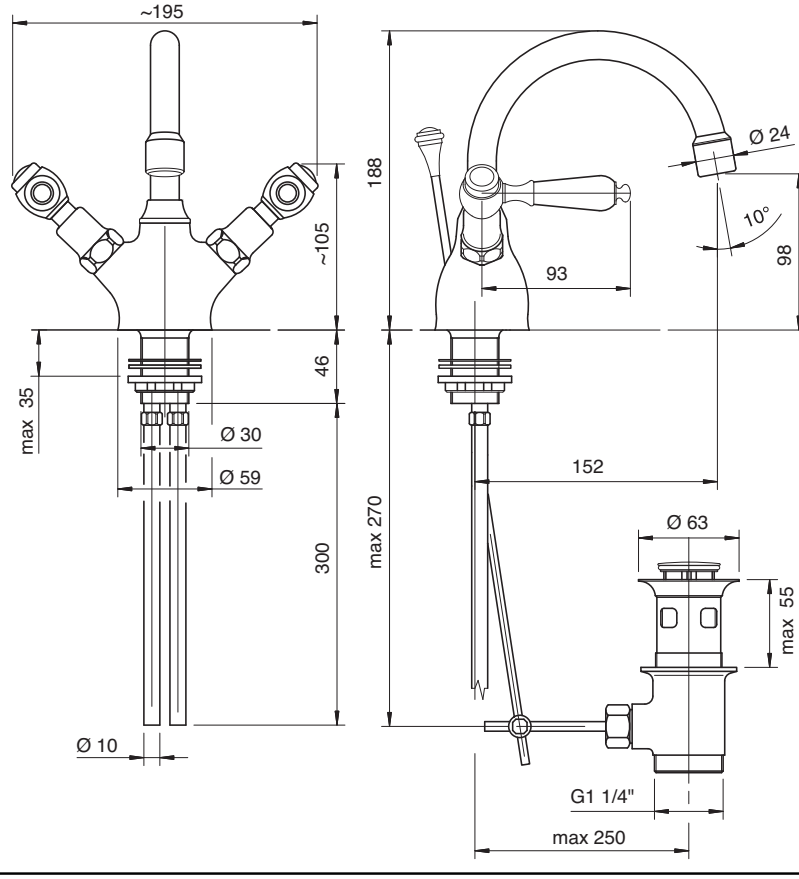

2003 N398 A00

Gruppo piano vasca 4 fori

4 hole bathtub set
Wannenrand-Vierlochb.
Batería borde bañera 4 orificios
Mélangeur bain/douche 4 trous sur gorge

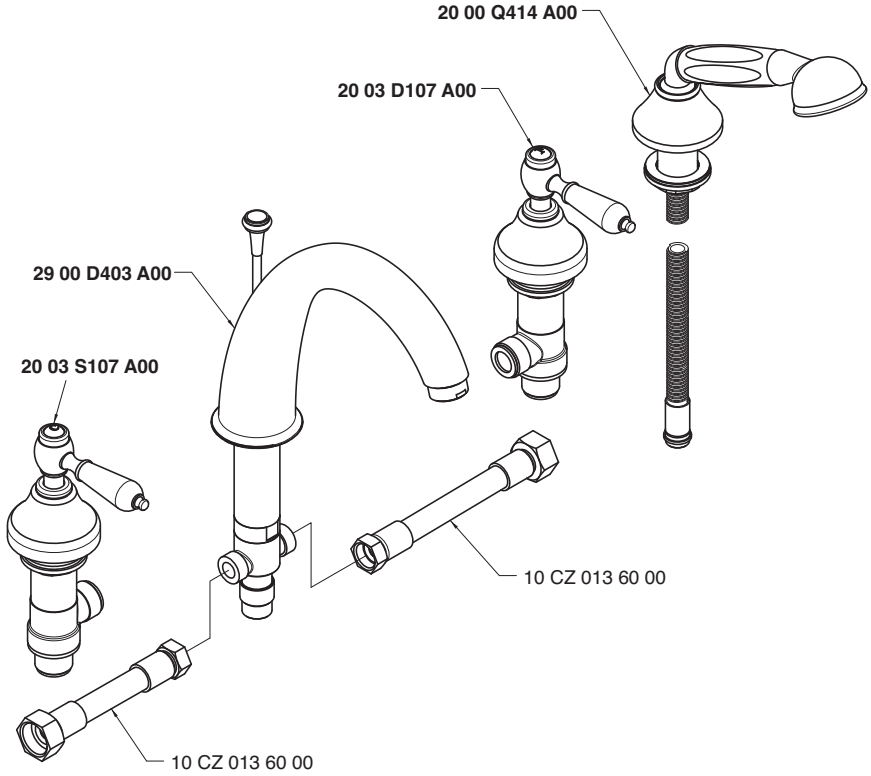

Getto piano vasca - Bathtub spout
Condizioni di prova - Test conditions

Acqua calda - Hot water: **60±2 °C**
Acqua fredda - Cold water: **20±2 °C**
Classe areatore - Aerator class: **C**

P [bar]	Q l/min
0,1	
0,2	
0,5	10,3
1,0	14,9
1,5	18,4
2,0	21,4
2,5	24,0
3,0	26,4
3,5	28,6
4,0	30,7
4,5	32,5
5,0	34,4

Doccetta - Hand shower
Condizioni di prova - Test conditions

Acqua calda - Hot water: **60±2 °C**
Acqua fredda - Cold water: **20±2 °C**

P [bar]	Q l/min
0,1	
0,2	
0,5	6,9
1,0	10,0
1,5	12,5
2,0	14,6
2,5	16,4
3,0	18,3
3,5	20,0
4,0	21,8
4,5	23,6
5,0	25,2

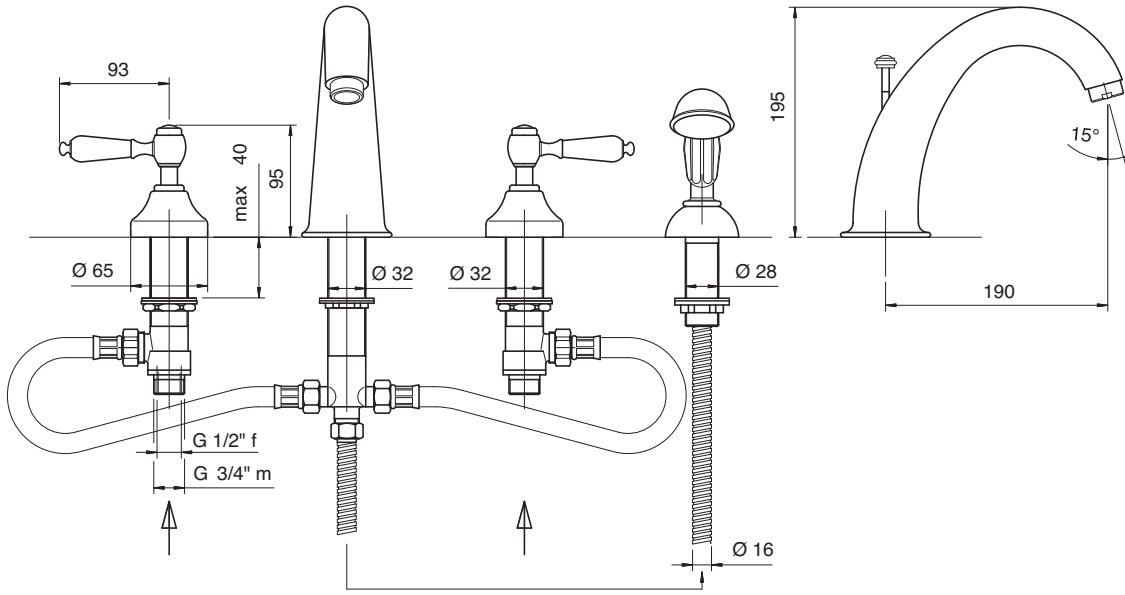

2003 N399 A00

Gruppo piano vasca 5 fori

5 hole bathtub set
Wannenrand-Fünflochb.
Batería borde bañera 5 orificios
Mélangeur bain/douche 5 trous sur gorge

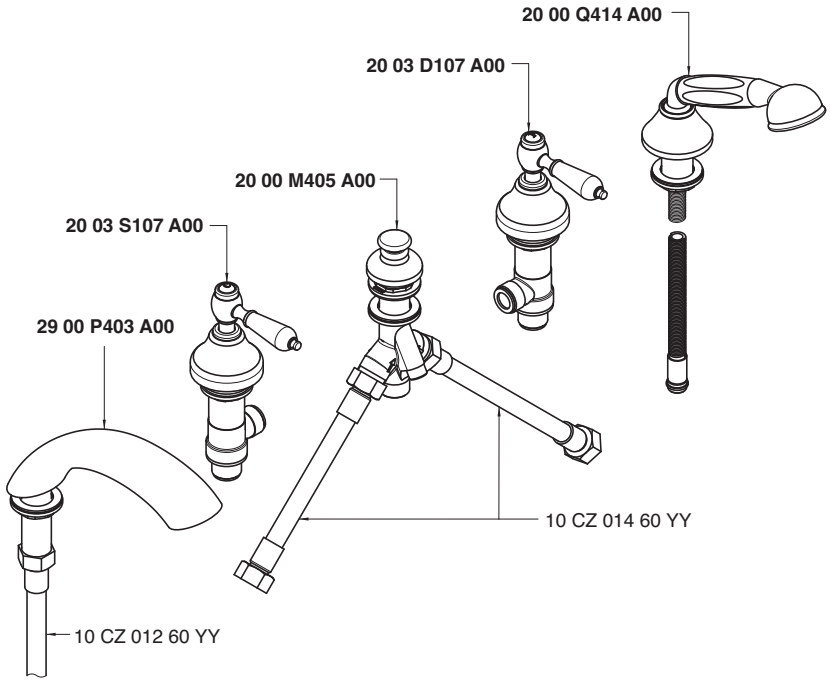

Getto piano vasca - Bathtub spout
Condizioni di prova - Test conditions
Acqua calda - Hot water: **60±2 °C**
Acqua fredda - Cold water: **20±2 °C**

P [bar]	Q l/min
0,1	
0,2	
0,5	17,2
1,0	24,6
1,5	30,2
2,0	35,2
2,5	39,3
3,0	43,2
3,5	46,9
4,0	50,1
4,5	53,2
5,0	56,3

Doccetta - Hand shower
Condizioni di prova - Test conditions
Acqua calda - Hot water: **60±2 °C**
Acqua fredda - Cold water: **20±2 °C**

P [bar]	Q l/min
0,1	
0,2	
0,5	7,2
1,0	10,2
1,5	12,6
2,0	14,6
2,5	16,4
3,0	18,1
3,5	19,9
4,0	21,4
4,5	22,9
5,0	24,1

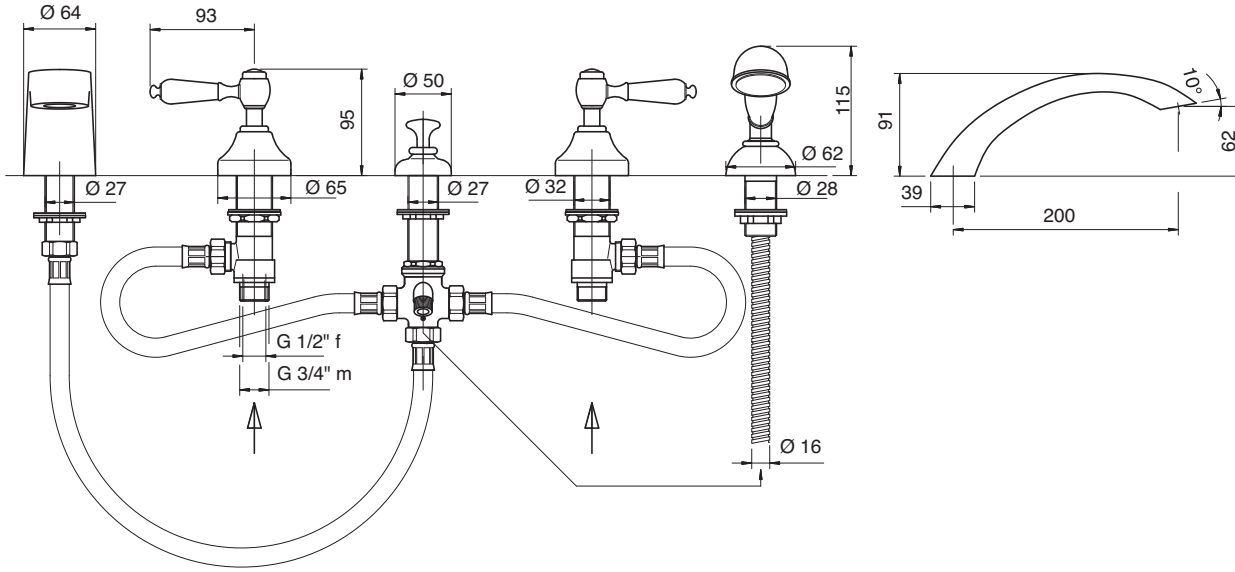

2003 0401 A00

Gruppo vasca esterno con attacco per doccetta a parete

Wall mtd bathtub set with connection for wall hand shower
Wannenbatterie Wandmont. mit Wandhalter für Handbrause
Batería externa para bañera con soporte de pared p/ducha de mano
Mélangeur bain/douche mural avec fixation douchette murale

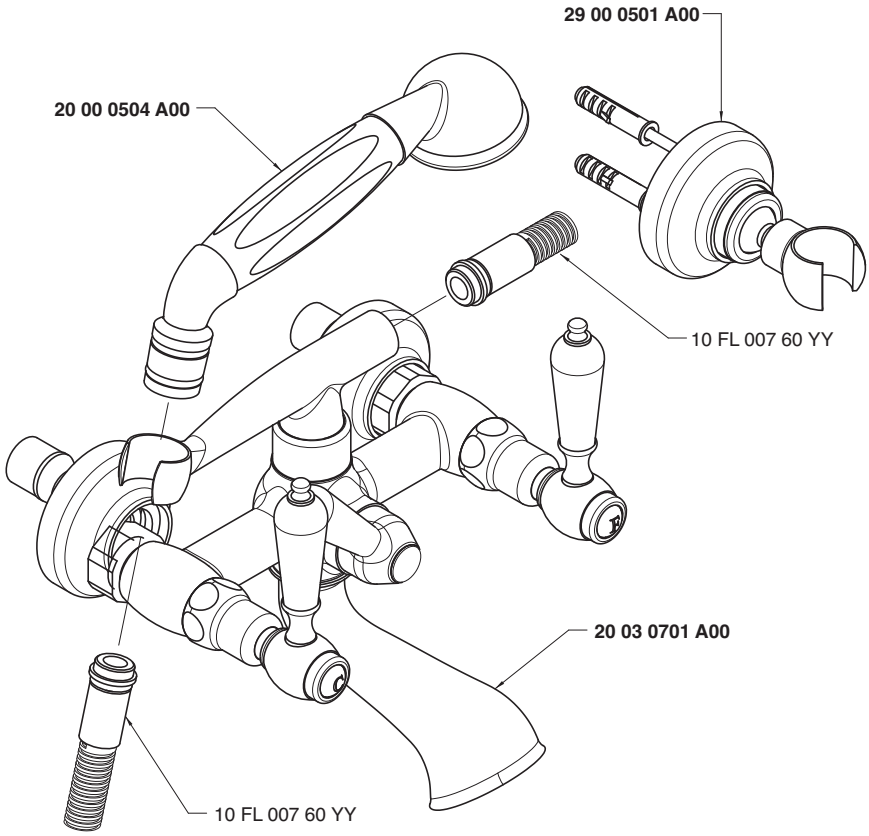

Getto vasca - Bathtub spout
Condizioni di prova - Test conditions
Acqua calda - Hot water: **60±2 °C**
Acqua fredda - Cold water: **20±2 °C**

P [bar]	Q l/min
0,10	
0,20	
0,50	14,16
1,00	20,33
1,50	24,85
2,00	28,49
2,50	31,59
3,00	34,85
3,50	37,43
4,00	39,78
4,50	41,86
5,00	43,78

Doccetta - Hand shower
Condizioni di prova - Test conditions
Acqua calda - Hot water: **60±2 °C**
Acqua fredda - Cold water: **20±2 °C**

P [bar]	Q l/min
0,10	
0,20	
0,50	7,05
1,00	10,22
1,50	12,73
2,00	14,88
2,50	16,70
3,00	18,47
3,50	20,11
4,00	21,61
4,50	23,07
5,00	24,31

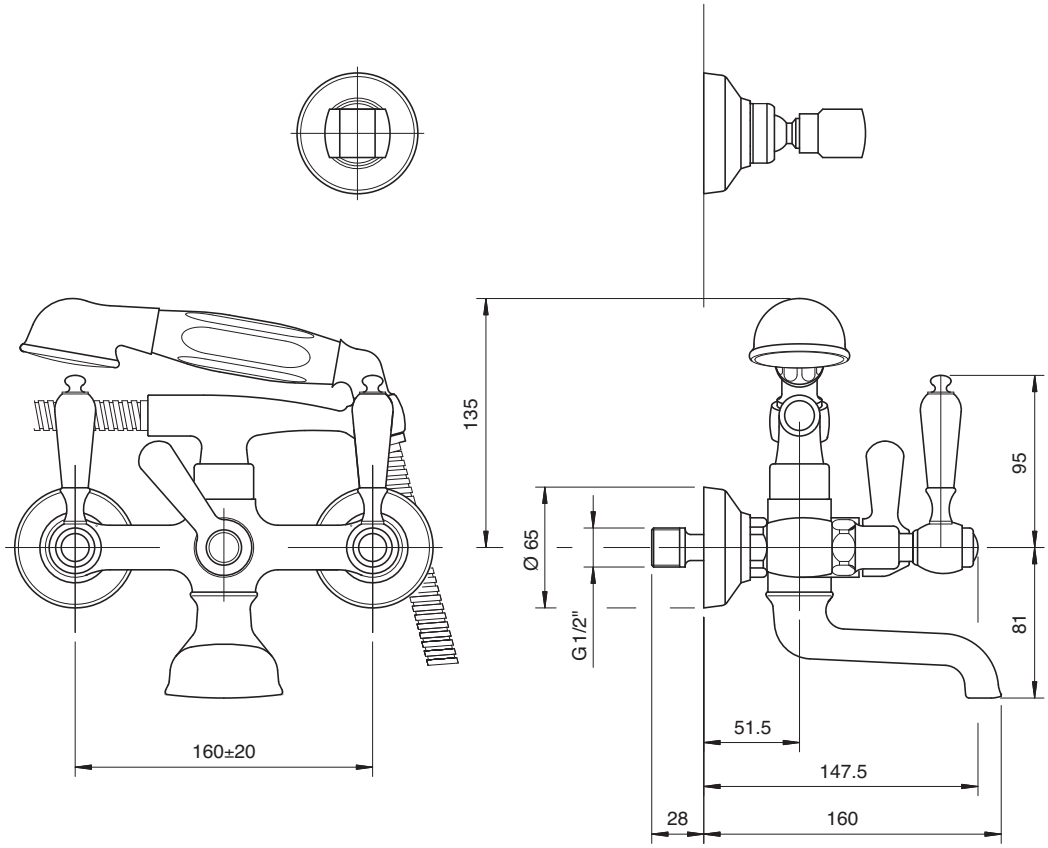

2003 A401 A00

Gruppo vasca esterno 3/4" con attacco per doccetta a parete

3/4" wall mtd bathtub set with connection for wall hand shower
Wannenbatterie Wandmont. 3/4" mit Wandhalter für Handbrause
Batería externa 3/4" bañera con soporte de pared p/ducha de mano
Mélangeur bain/douche 3/4" mural avec fixation douchette murale

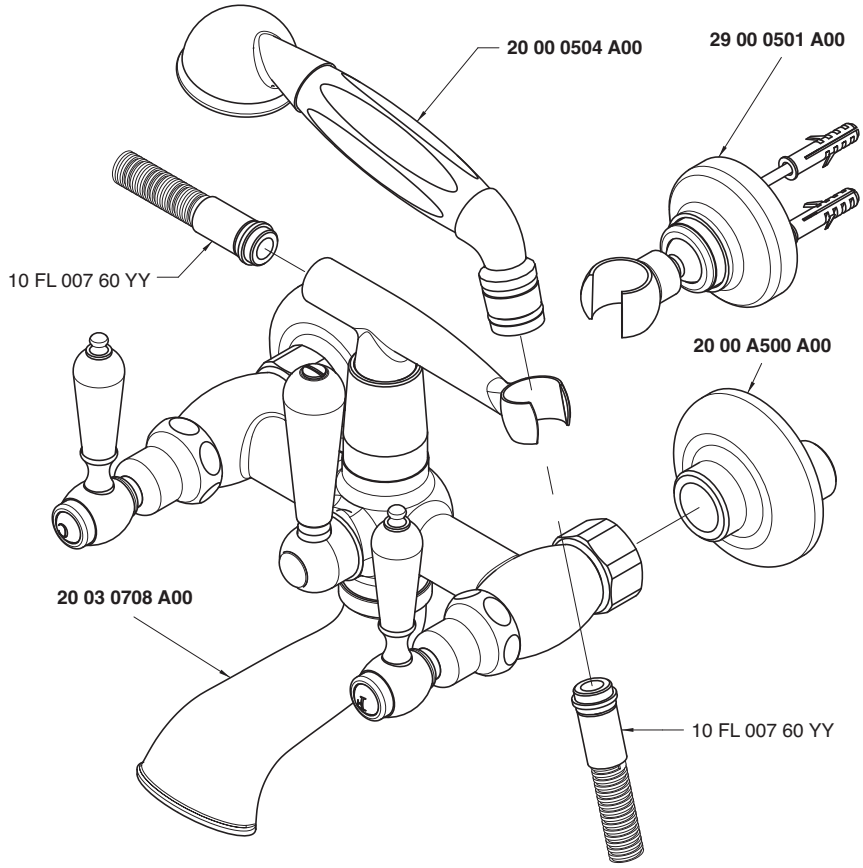

Getto vasca - Bathtub spout
Condizioni di prova - Test conditions
Acqua calda - Hot water: **60±2 °C**
Acqua fredda - Cold water: **20±2 °C**

P [bar]	Q l/min
0,1	
0,2	
0,5	33,5
1,0	47,4
1,5	58,0
2,0	61,7
2,5	67,0
3,0	73,0
3,5	77,2
4,0	95,0
4,5	
5,0	

Doccetta - Hand shower
Condizioni di prova - Test conditions
Acqua calda - Hot water: **60±2 °C**
Acqua fredda - Cold water: **20±2 °C**

P [bar]	Q l/min
0,1	
0,2	
0,5	7,5
1,0	10,7
1,5	13,4
2,0	15,7
2,5	17,9
3,0	19,7
3,5	21,5
4,0	23,1
4,5	24,7
5,0	26,3

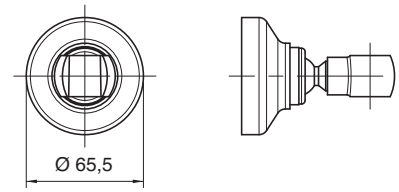

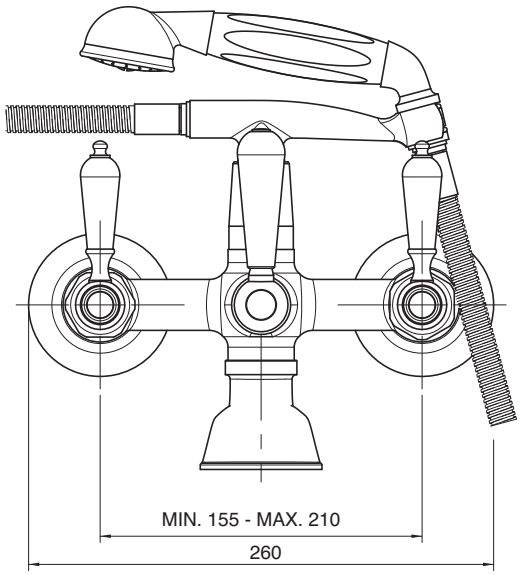

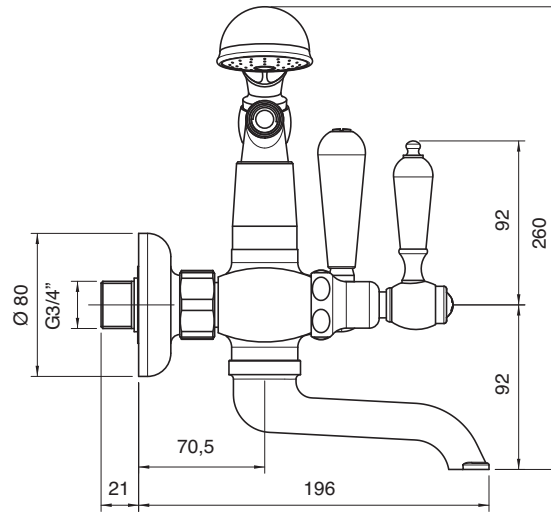

2003 M401 A00

Gruppo vasca esterno "Victoria" 3/4" con attacco per doccetta a parete

"Victoria" 3/4" wall mtd bathtub set with connection for wall hand shower
Wannenbatterie Wandmont. "Victoria" 3/4" mit Wandhalter für Handbrause
Batería bañera externa "Victoria" 3/4" con soporte de pared p/ducha de mano
Mélangeur bain/douche mural "Victoria" 3/4" avec fixation douchette murale

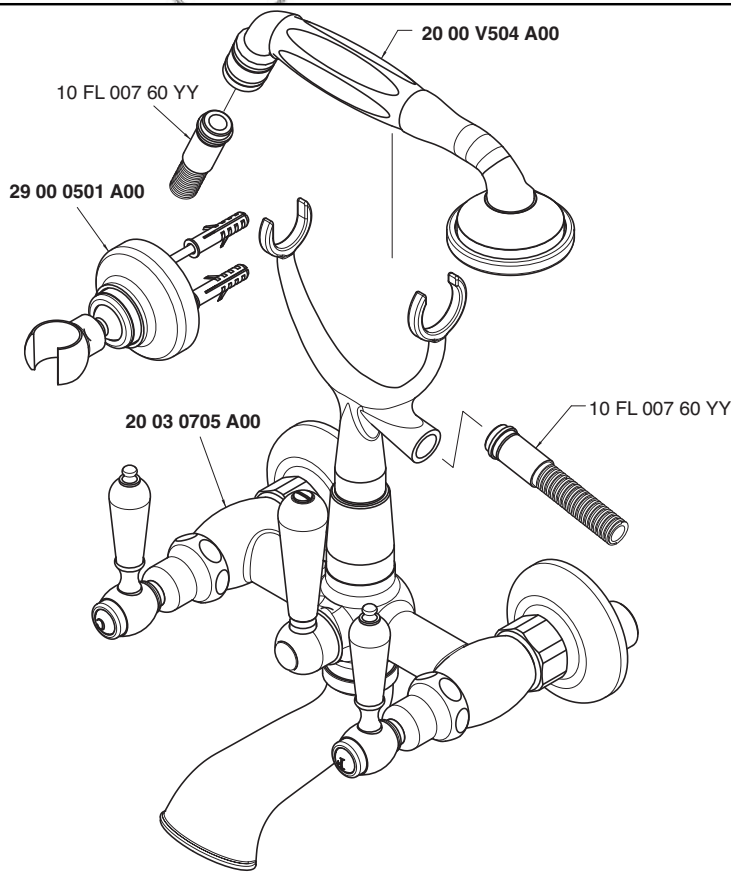

Getto vasca - Bathtub spout
Condizioni di prova - Test conditions
Acqua calda - Hot water: **60±2 °C**
Acqua fredda - Cold water: **20±2 °C**

P [bar]	Q l/min
0,1	
0,2	
0,5	33,5
1,0	47,4
1,5	58,0
2,0	61,7
2,5	67,0
3,0	73,0
3,5	77,2
4,0	95,0
4,5	
5,0	

Doccetta - Hand shower
Condizioni di prova - Test conditions
Acqua calda - Hot water: **60±2 °C**
Acqua fredda - Cold water: **20±2 °C**

P [bar]	Q l/min
0,1	
0,2	
0,5	7,5
1,0	10,7
1,5	13,4
2,0	15,7
2,5	17,9
3,0	19,7
3,5	21,5
4,0	23,1
4,5	24,7
5,0	26,3

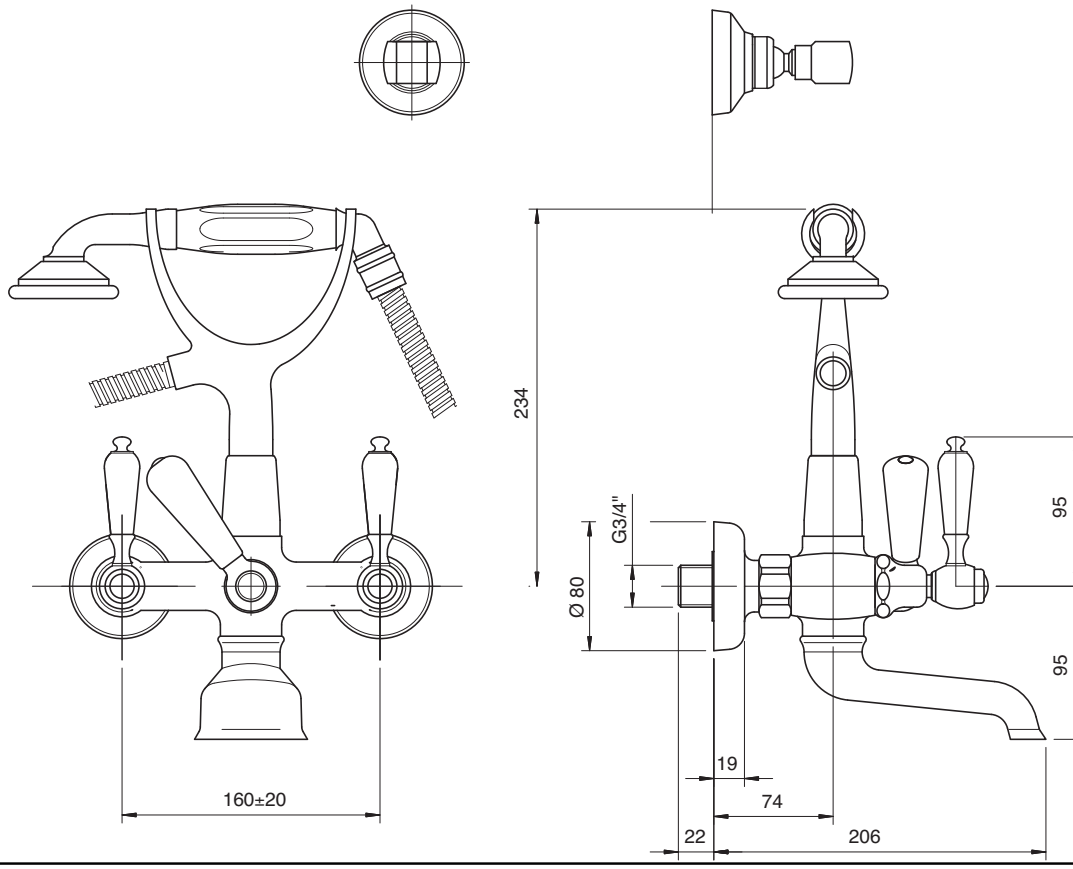

2003 0450 A00

Gruppo vasca esterno su tubi

Wall mounted bathtub set with pipes consisting of:
Wannenbatterie auf Rohren bestehend aus:
Unidad externa para bañera montada sobre tubos, formada por:
Mèlangeur bain/douche mural sur tuyaux, composè de:

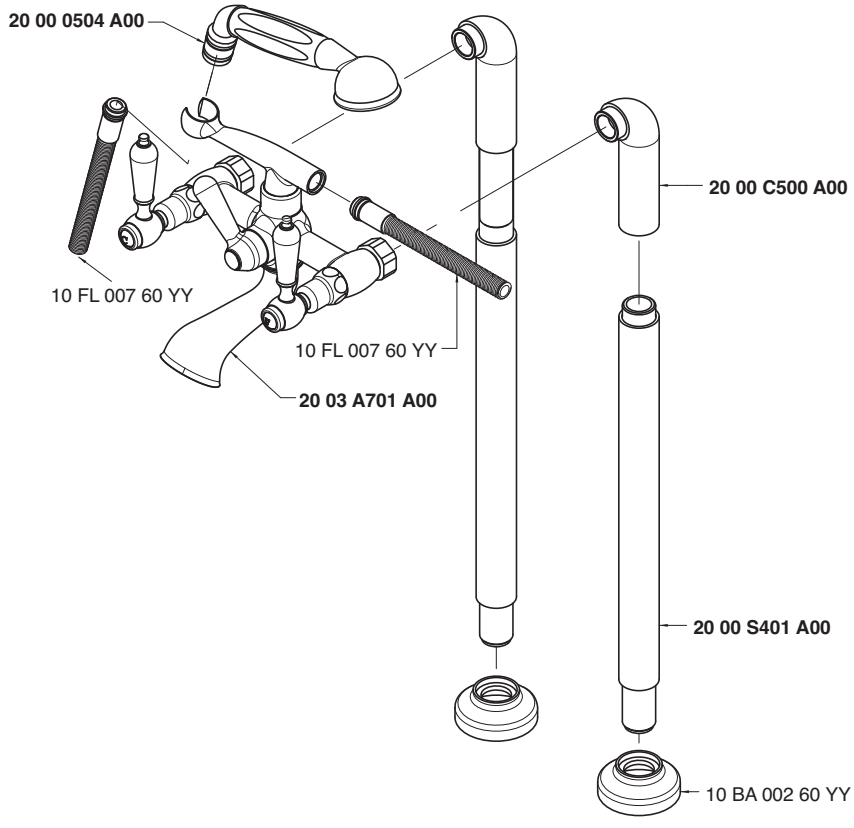

Getto vasca - Bathtub spout
Condizioni di prova - Test conditions

Acqua calda - Hot water: **60±2 °C**
Acqua fredda - Cold water: **20±2 °C**

P [bar]	Q l/min
0,1	
0,2	
0,5	14,2
1,0	20,5
1,5	25,3
2,0	28,9
2,5	32,0
3,0	34,5
3,5	37,0
4,0	39,3
4,5	41,7
5,0	43,5

Doccetta - Hand shower
Condizioni di prova - Test conditions

Acqua calda - Hot water: **60±2 °C**
Acqua fredda - Cold water: **20±2 °C**

P [bar]	Q l/min
0,1	
0,2	
0,5	7,0
1,0	10,2
1,5	12,7
2,0	14,9
2,5	16,7
3,0	18,4
3,5	20,1
4,0	21,6
4,5	23,0
5,0	24,3

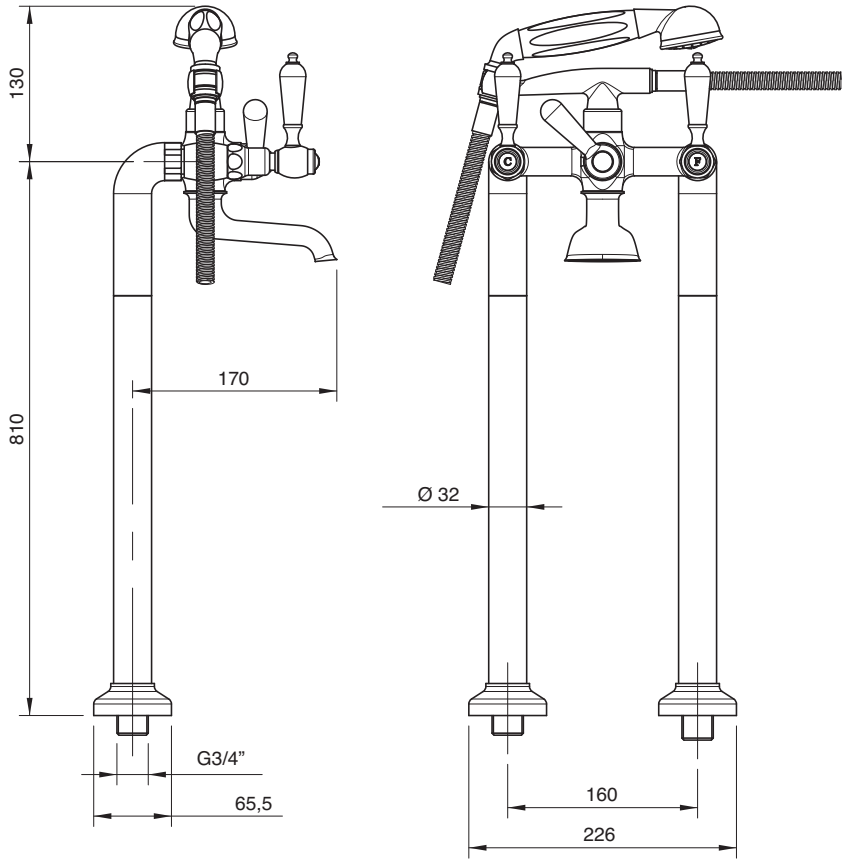

2003 V401 A00

Gruppo vasca esterno su piano "Victoria" 3/4" con attacco per doccetta a parete

"Victoria" 3/4" surface mtd bathtub set with connection for wall hand shower
Wannenbatterie Wannenrandmont. "Victoria 3/4" mit Wandhalter für Handbrause
Batería externa borde bañera "Victoria" 3/4" con soporte de pared p/ducha de mano
Mélangeur bain/douche mural sur "Victoria" gorge 3/4" avec fixation douchette murale

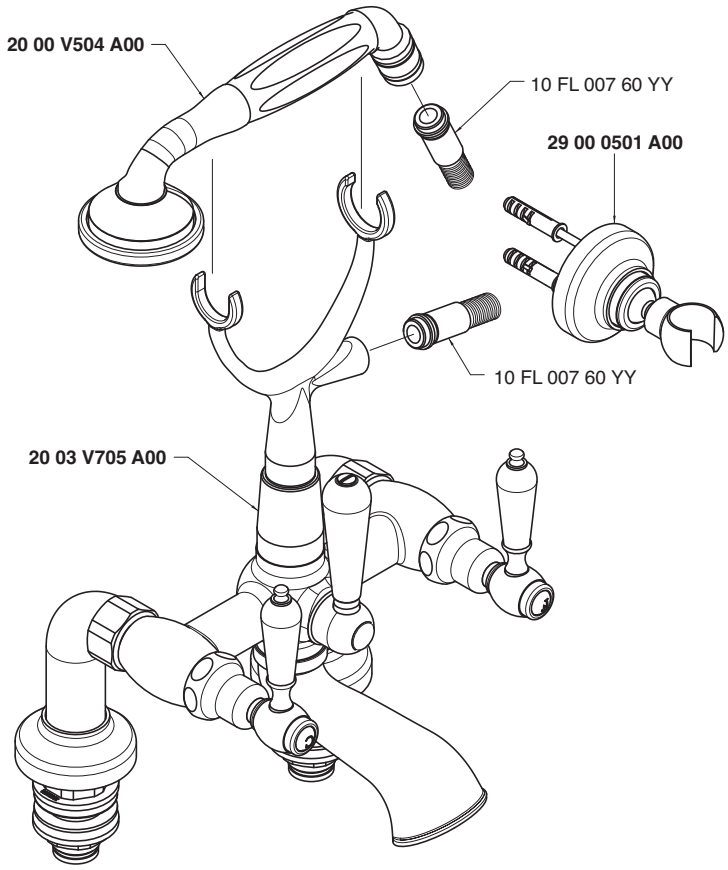

Getto vasca - Bathtub spout
Condizioni di prova - Test conditions
Acqua calda - Hot water: **60±2 °C**
Acqua fredda - Cold water: **20±2 °C**

P [bar]	Q l/min
0,1	
0,2	
0,5	33,5
1,0	47,4
1,5	58,0
2,0	61,7
2,5	67,0
3,0	73,0
3,5	77,2
4,0	95,0
4,5	
5,0	

Doccetta - Hand shower
Condizioni di prova - Test conditions
Acqua calda - Hot water: **60±2 °C**
Acqua fredda - Cold water: **20±2 °C**

P [bar]	Q l/min
0,1	
0,2	
0,5	7,5
1,0	10,7
1,5	13,4
2,0	15,7
2,5	17,9
3,0	19,7
3,5	21,5
4,0	23,1
4,5	24,7
5,0	26,3

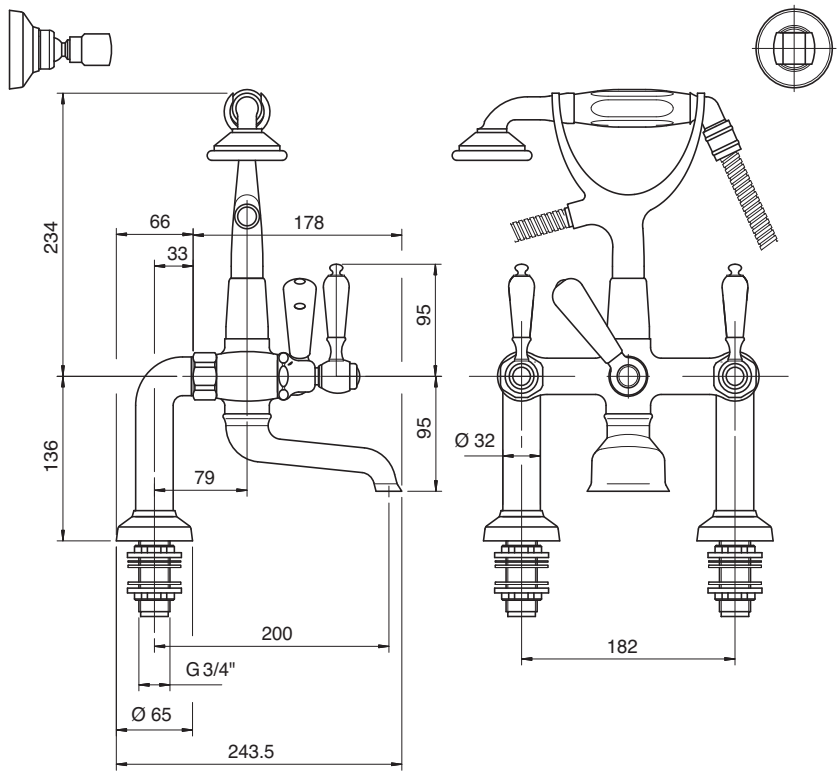

2003 0616 A00

Gruppo esterno vasca e doccia

Wall mtd bathtub and shower
Wannenbatterie mit Kopfdusche
Batería externa bañera y ducha
Mélangeur bain/douche mural

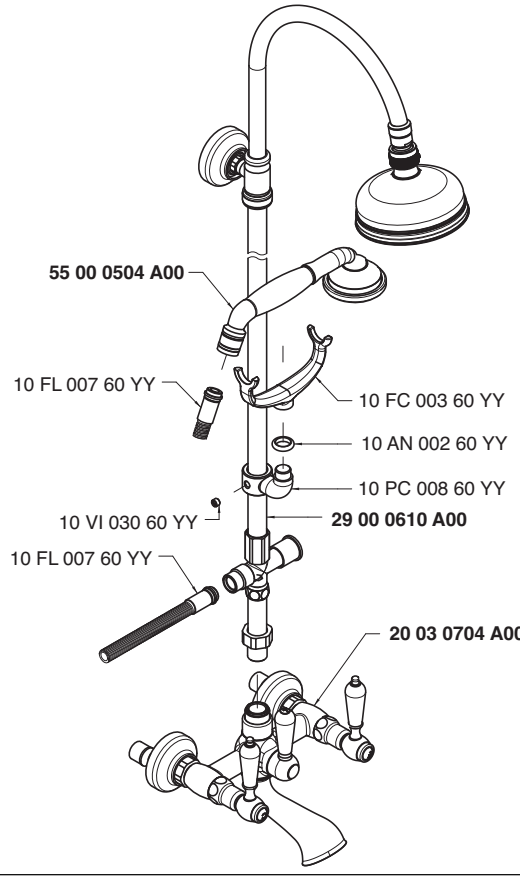

Getto vasca - Bathtub spout
Condizioni di prova - Test conditions

Acqua calda - Hot water: **60±2 °C**
Acqua fredda - Cold water: **20±2 °C**

P [bar]	Q l/min
0,1	
0,2	
0,5	18,8
1,0	26,9
1,5	33,1
2,0	38,1
2,5	42,3
3,0	46,0
3,5	49,6
4,0	52,9
4,5	55,9
5,0	58,9

Soffione - Shower head
Condizioni di prova - Test conditions

Acqua calda - Hot water: **60±2 °C**
Acqua fredda - Cold water: **20±2 °C**

P [bar]	Q l/min
0,1	
0,2	
0,5	8,0
1,0	11,4
1,5	14,0
2,0	16,2
2,5	17,9
3,0	19,6
3,5	21,2
4,0	22,6
4,5	24,0
5,0	25,3

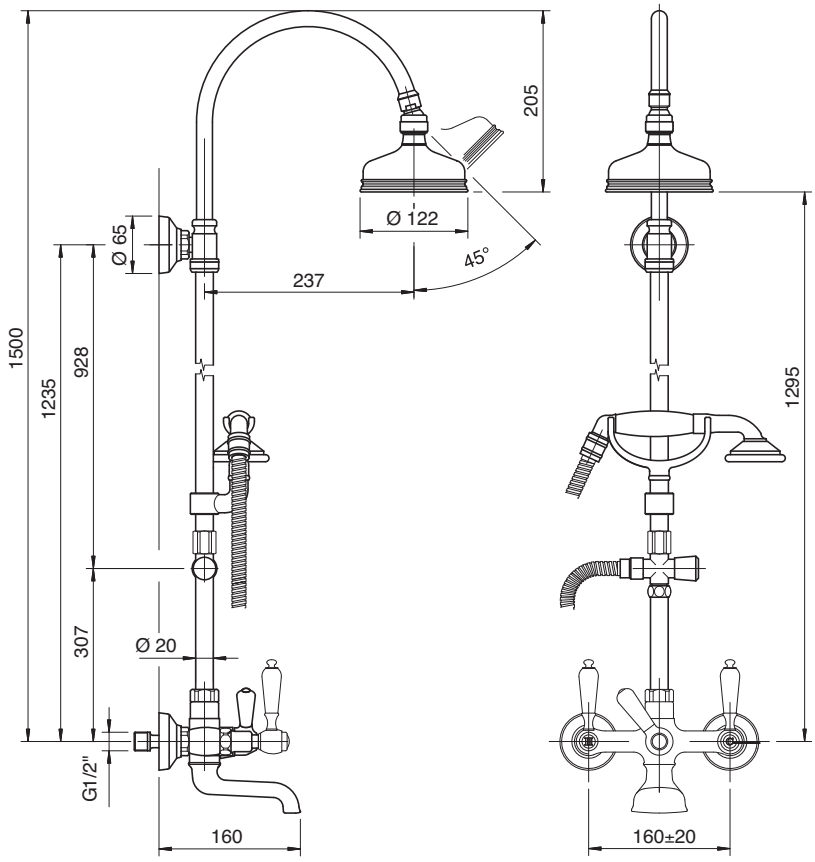

2003 N616 A00

Gruppo esterno vasca e doccia

Wall mtd bathtub and shower set
Wannen- und Brausebatterie Wandmont.
Batería externa bañera y ducha
Mélangeur bain/douche mural

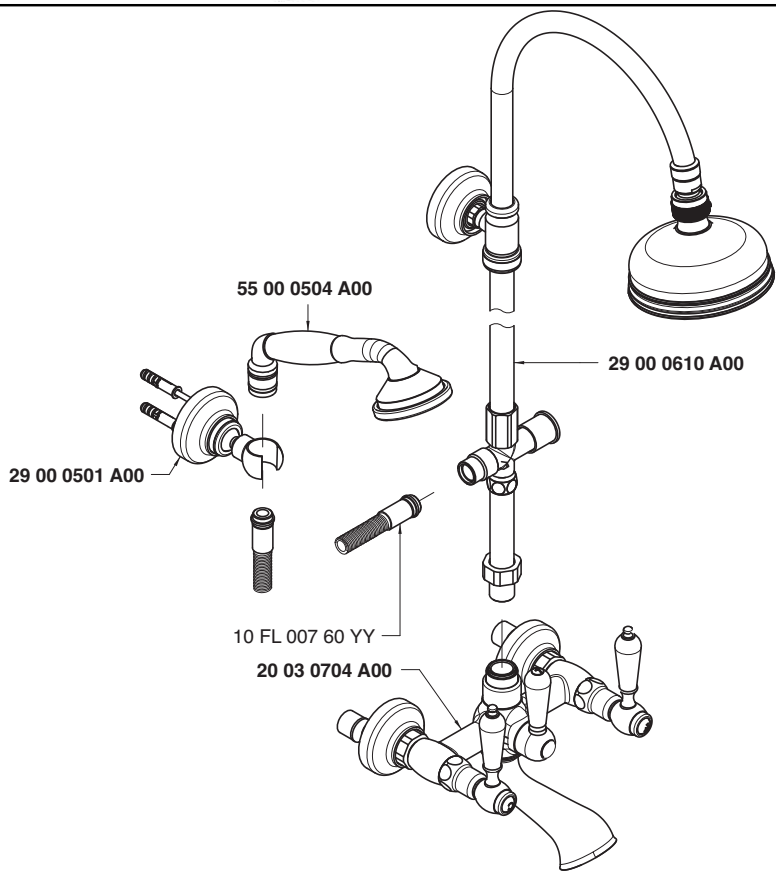

Getto vasca - Bathtub spout
Condizioni di prova - Test conditions
Acqua calda - Hot water: **60±2 °C**
Acqua fredda - Cold water: **20±2 °C**

P [bar]	Q l/min
0,1	
0,2	
0,5	18,8
1,0	26,9
1,5	33,1
2,0	38,1
2,5	42,3
3,0	46,0
3,5	49,6
4,0	52,9
4,5	55,9
5,0	58,9

Soffione - Shower head
Condizioni di prova - Test conditions
Acqua calda - Hot water: **60±2 °C**
Acqua fredda - Cold water: **20±2 °C**

P [bar]	Q l/min
0,1	
0,2	
0,5	8,0
1,0	11,4
1,5	14,0
2,0	16,2
2,5	17,9
3,0	19,6
3,5	21,2
4,0	22,6
4,5	24,0
5,0	25,3

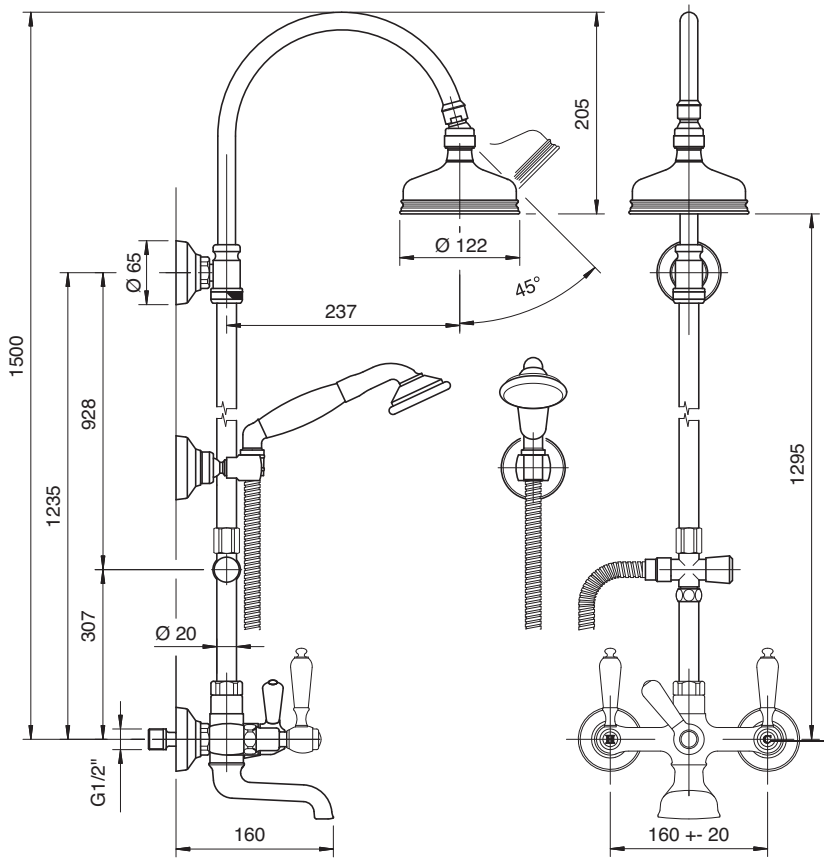

2003 N608 A00

Gruppo doccia esterno

Wall mtd shower set
Brausebatterie Wandmont.
Batería de ducha externa
Mélangeur douche mural

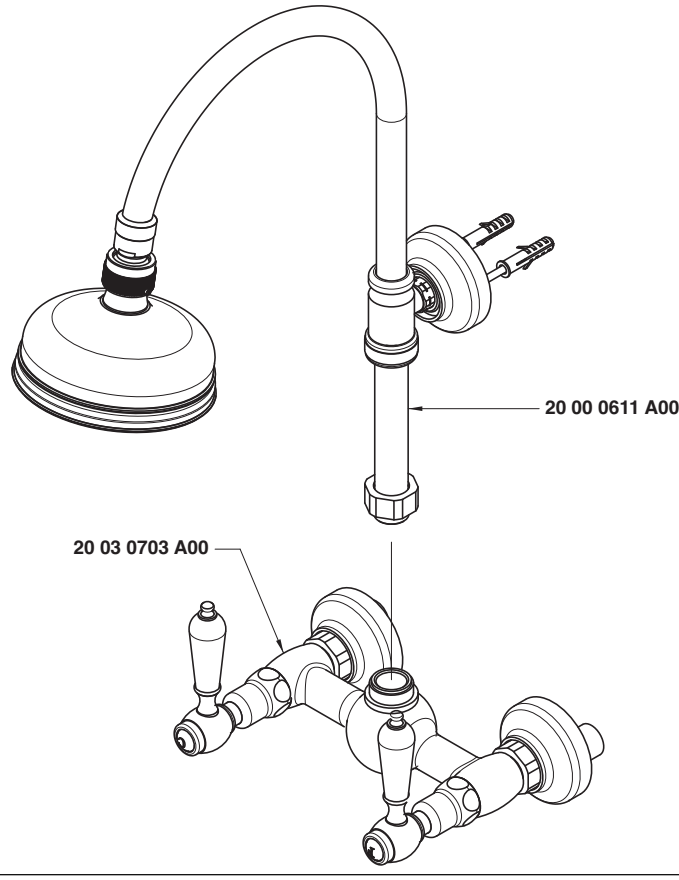

Condizioni di prova - Test conditions

Acqua calda - Hot water: **60±2 °C**
Acqua fredda - Cold water: **20±2 °C**

P [bar]	Q l/min
0,1	
0,2	
0,5	14,5
1,0	20,6
1,5	25,0
2,0	29,0
2,5	32,3
3,0	35,4
3,5	38,3
4,0	40,9
4,5	43,5
5,0	45,8

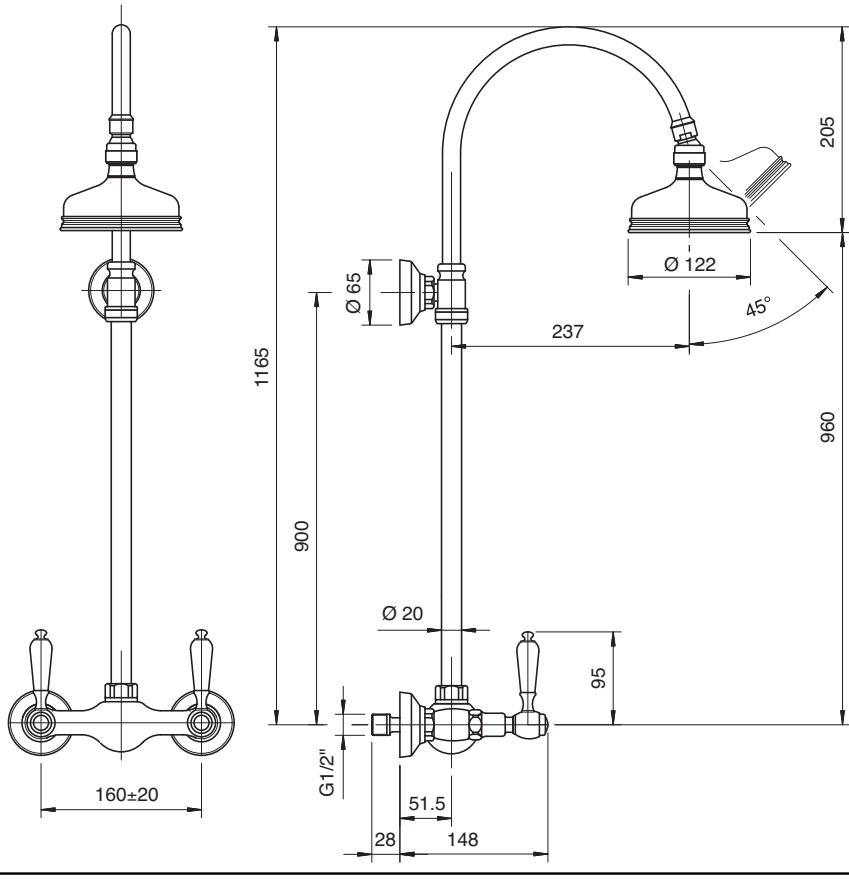

2003 N609 A00

Gruppo doccia esterno con flessibile e doccetta

Wall mtd shower set w/flexible pipe and hand shower
Brausebatterie Wandmont. mit Brauseschlauch und Handbrause
Batería ducha externa con flexible y ducha de mano
Mélangeur douche mural avec fixation douchette murale

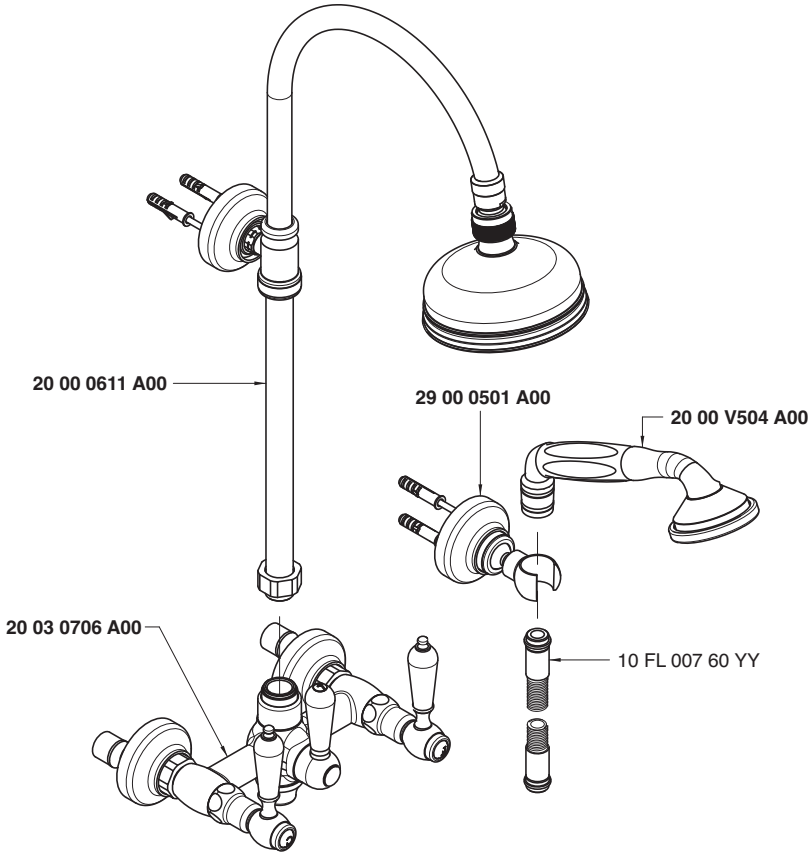

Soffione doccia - Shower head
Condizioni di prova - Test conditions
Acqua calda - Hot water: **60±2 °C**
Acqua fredda - Cold water: **20±2 °C**

P [bar]	Q l/min
0,1	
0,2	
0,5	12,7
1,0	18,0
1,5	22,0
2,0	25,5
2,5	28,7
3,0	31,1
3,5	33,7
4,0	36,2
4,5	38,4
5,0	40,4

Doccetta - Hand shower
Condizioni di prova - Test conditions
Acqua calda - Hot water: **60±2 °C**
Acqua fredda - Cold water: **20±2 °C**

P [bar]	Q l/min
0,1	
0,2	
0,5	6,9
1,0	9,9
1,5	12,3
2,0	14,4
2,5	16,2
3,0	18,0
3,5	19,5
4,0	21,0
4,5	22,5
5,0	23,8

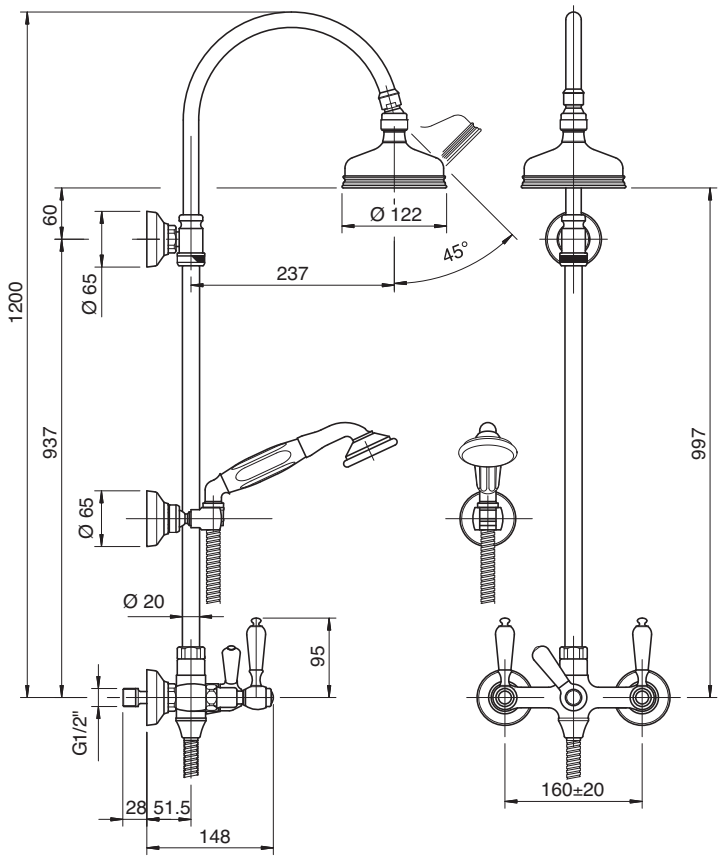

2003 R606 A00

Gruppo doccia esterno

Wall mtd shower set
Brausebatterie Wandmont.
Batería de ducha externa
Mélangeur douche mural

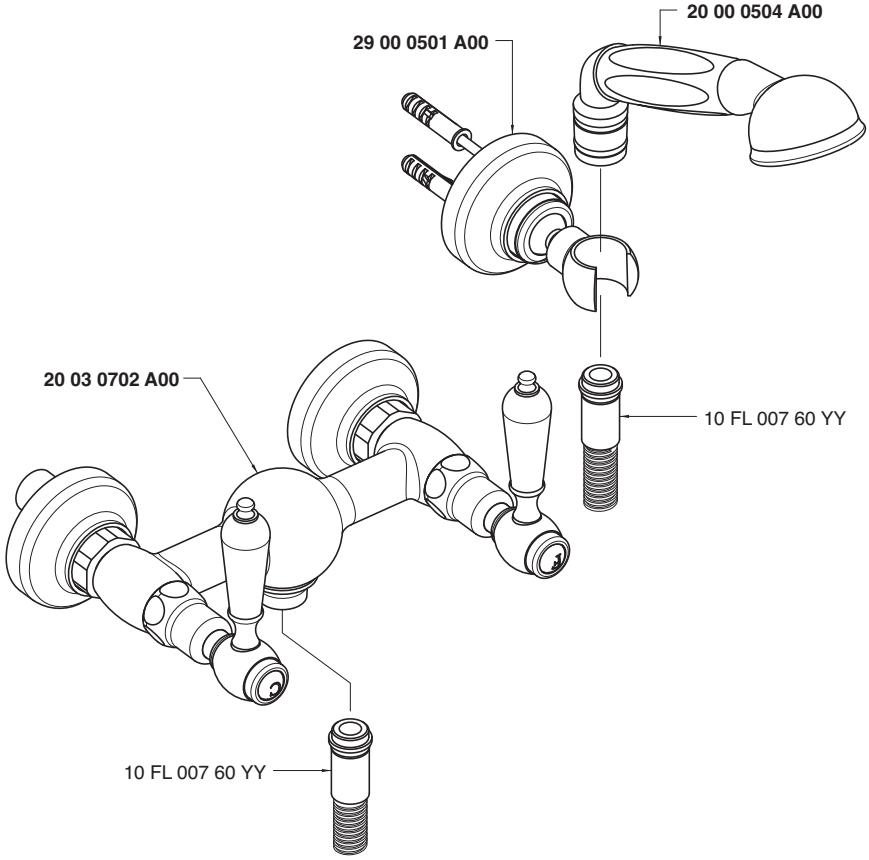

Condizioni di prova - Test conditions

Acqua calda - Hot water: **60±2 °C**
Acqua fredda - Cold water: **20±2 °C**

P [bar]	Q l/min
0,1	
0,2	
0,5	6,6
1	9,56
1,5	11,9
2	14,0
2,5	15,8
3	17,5
3,5	19,2
4	20,7
4,5	22,4
5	23,9

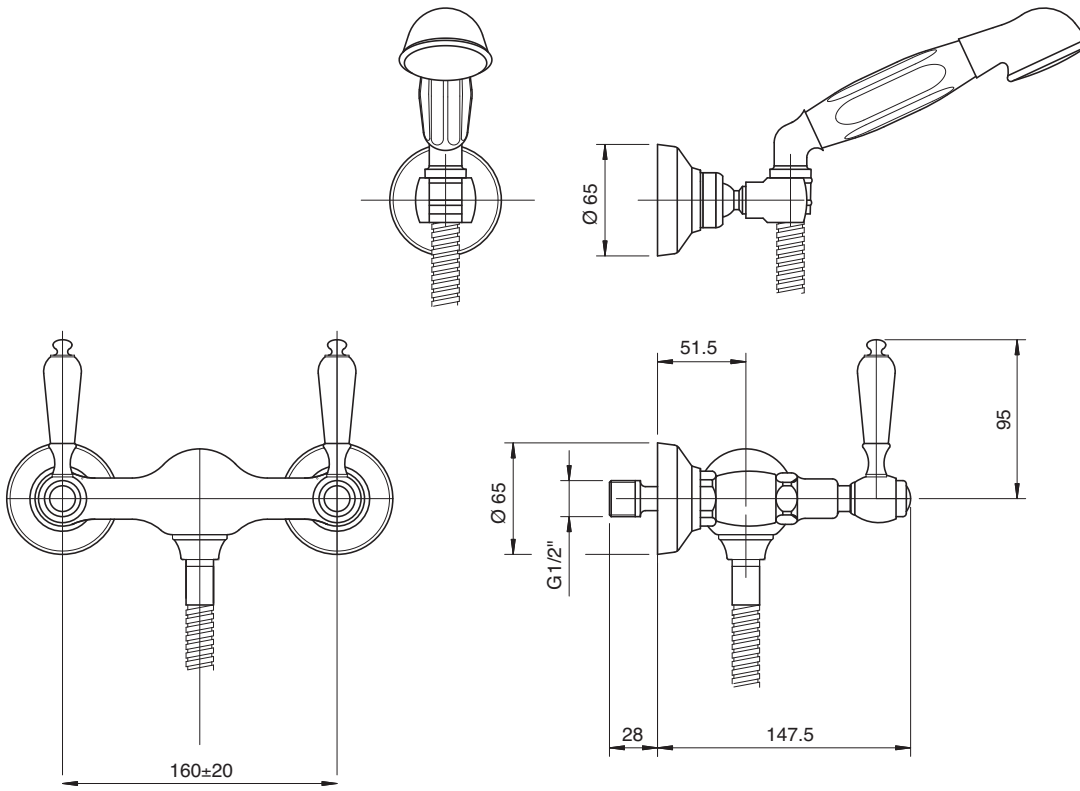

2003 0406 AD0
2003 0406 AS0

Rubinetto incasso 1/2" - completo

Built-in tap, complete
UP-Ventil 1/2" komplett
Grifo empotrado completo
Robinet à encastrer, complet

Codice - Code	Variante - Variant	
	A	B
20 03 0406 AD0	**20 03 A406 AF0**	**29 00 B406 AD0**
20 03 0406 AS0	**20 03 A406 AC0**	**29 00 B406 AS0**

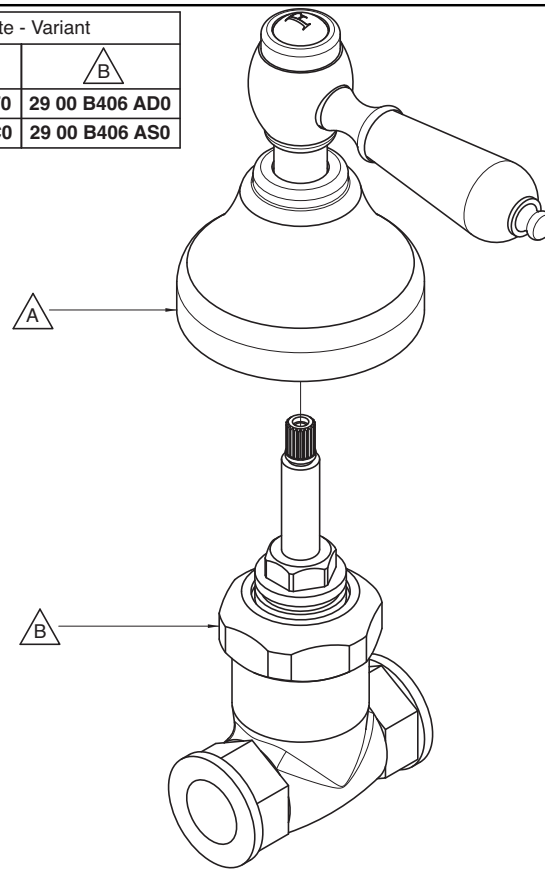

Condizioni di prova - Test conditions
Acqua calda - Hot water: **60±2 °C**
Acqua fredda - Cold water: **20±2 °C**

P [bar]	Q l/min
0,10	
0,20	
0,50	12,00
1,00	16,90
1,50	20,80
2,00	24,10
2,50	27,00
3,00	29,60
3,50	31,80
4,00	34,10
4,50	36,20
5,00	38,10

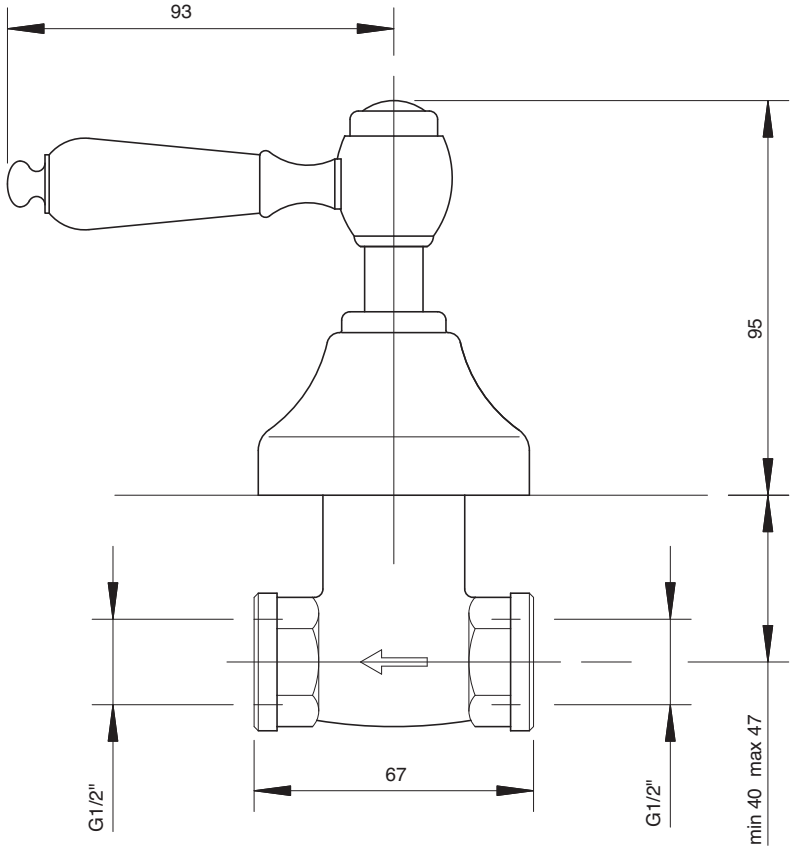

2003 0407 AD0
2003 0407 AS0

Rubinetto incasso 3/4" - completo

Built-in tap, complete
UP-Ventil 3/4" komplett
Grifo empotrado completo
Robinet à encastrer, complet

Codice - Code	Variante - Variant	
	A	B
20 03 0407 AD0	**20 03 A406 AF0**	**29 00 B407 AD0**
20 03 0407 AS0	**20 03 A406 AC0**	**29 00 B407 AS0**

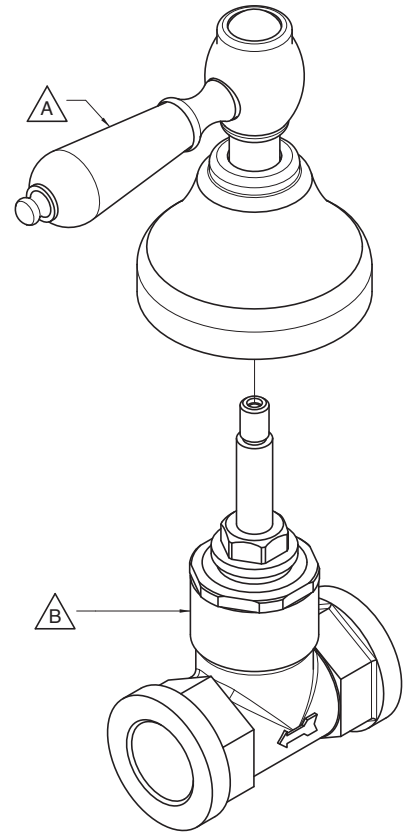

Condizioni di prova - Test conditions

Acqua calda - Hot water: **60±2 °C**
Acqua fredda - Cold water: **20±2 °C**

P [bar]	Q l/min
0,10	
0,20	
0,50	19,50
1,00	27,70
1,50	34,00
2,00	39,30
2,50	43,80
3,00	48,00
3,50	51,90
4,00	55,00
4,50	58,60
5,00	61,80

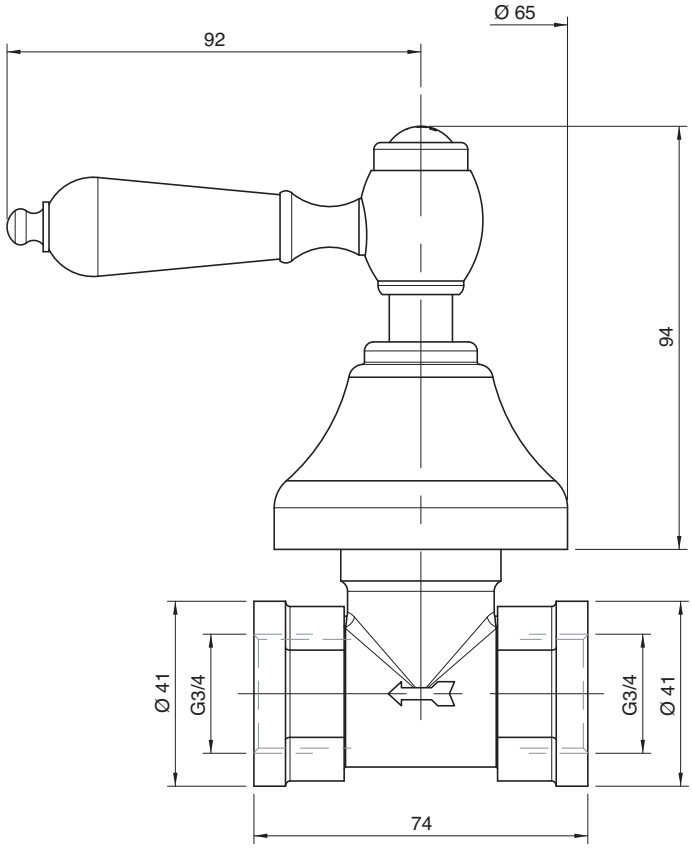

2003 3103 A00

Monoforo lavello collo girevole

Single-hole sink set w/revolving spout
Spülb. Einlochbatterie mit Schwenkauslauf
Monobloc fregadero caño giratorio
Mélangeur d'évier monotrou, bec orientable

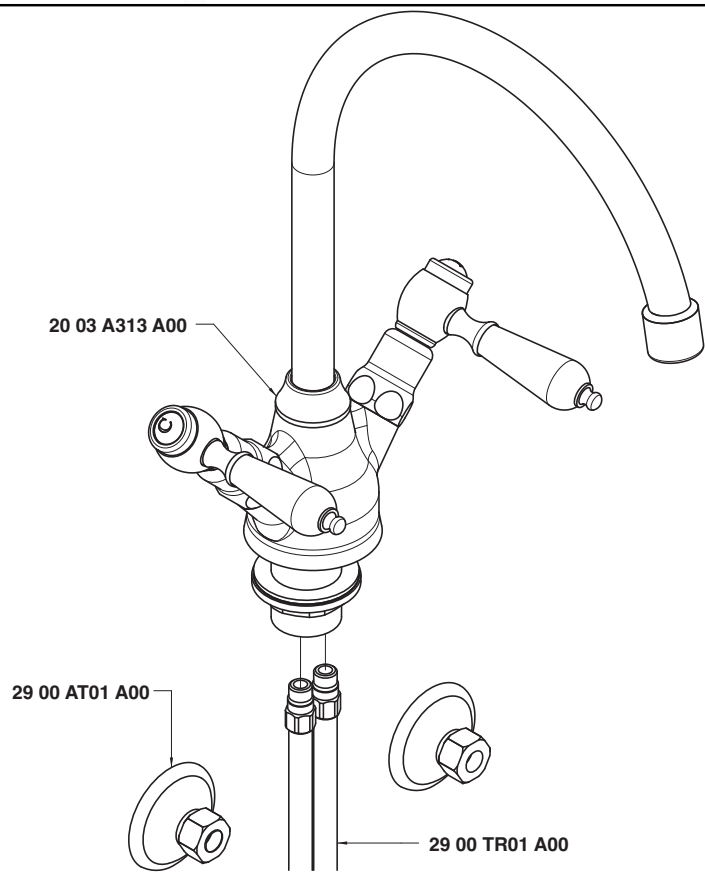

Condizioni di prova - Test conditions

Acqua calda - Hot water:	**60±2 °C**
Acqua fredda - Cold water:	**20±2 °C**
Classe areatore - Aerator class:	**B**

P [bar]	Q l/min
0,1	
0,2	
0,5	9,7
1	14,6
1,5	17,0
2	18,8
2,5	20,6
3	21,8
3,5	23,2
4	24,6
4,5	25,9
5	27,3

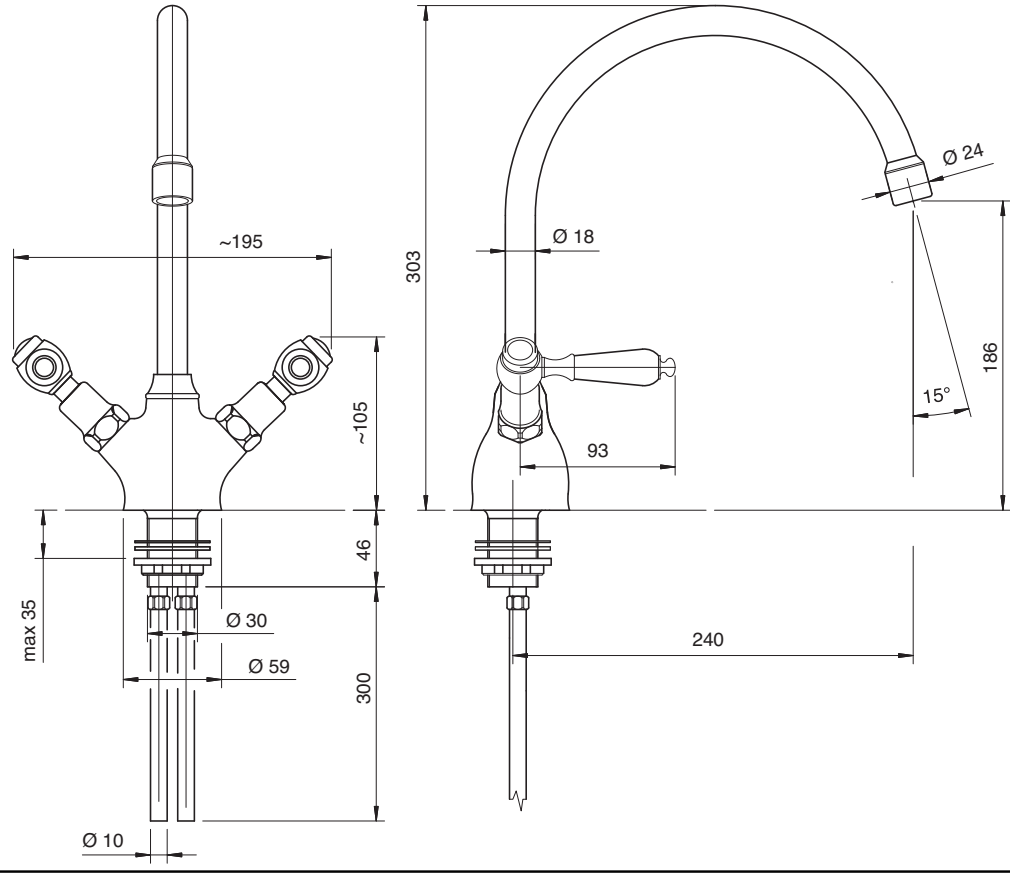

2003 0606 A00

Lavello collo girevole

Sink mixer w/revolving spout
Spülb.batt. Schwenkauslauf
Fregadero caño giratorio
Mélangeur évier bec orientable

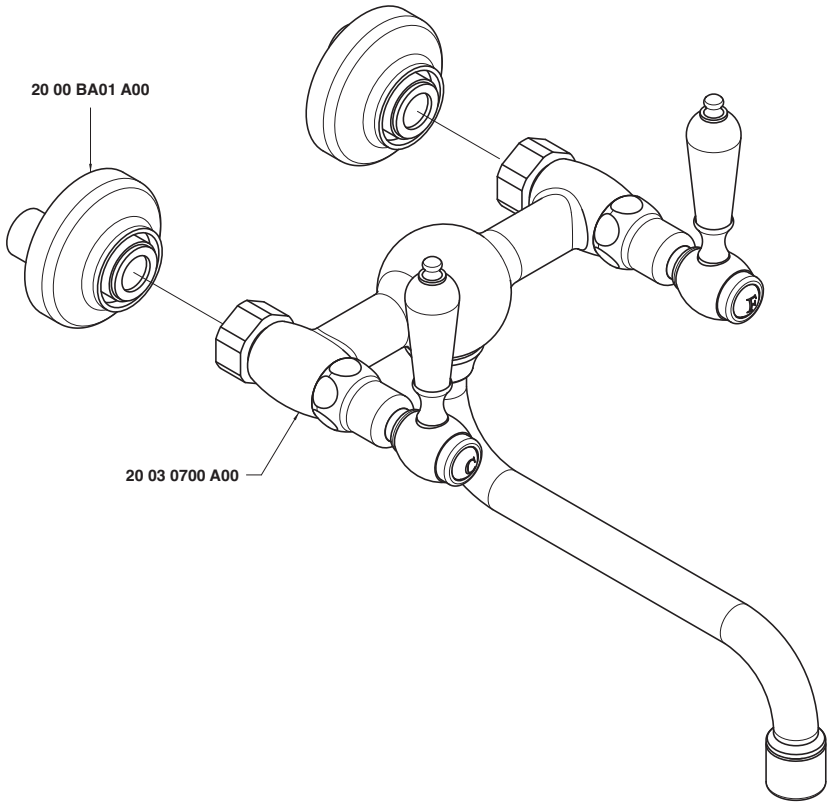

Condizioni di prova - Test conditions

Acqua calda - Hot water:	**60±2 °C**
Acqua fredda - Cold water:	**20±2 °C**
Classe areatore - Aerator class:	**B**

P [bar]	Q l/min
0,1	
0,2	
0,5	9,3
1,0	13,4
1,5	16,5
2,0	18,6
2,5	20,5
3,0	22,1
3,5	23,9
4,0	25,3
4,5	26,8
5,0	28,3

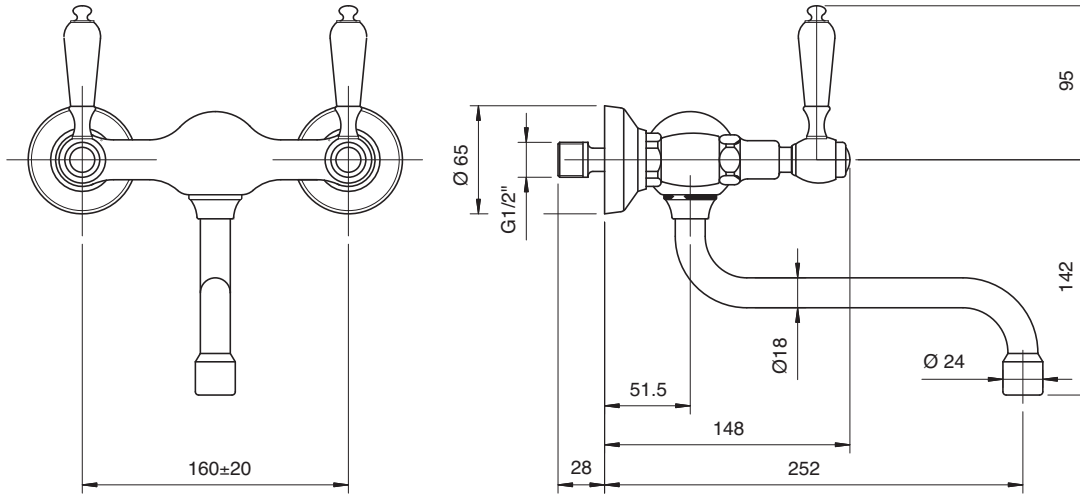

2003 0607 A00

Lavello collo girevole

Sink mixer w/revolving spout
Spülb.batt. Schwenkauslauf
Fregadero caño giratorio
Mélangeur évier bec orientable

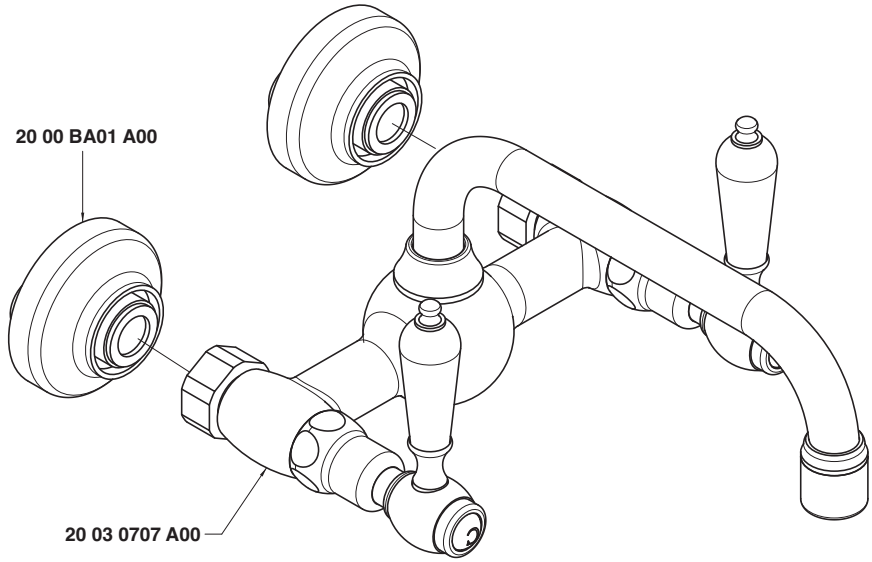

Condizioni di prova - Test conditions

Acqua calda - Hot water:	**60±2 °C**
Acqua fredda - Cold water:	**20±2 °C**
Classe areatore - Aerator class:	**B**

P [bar]	Q l/min
0,1	
0,2	
0,5	9,3
1,0	13,4
1,5	16,5
2,0	18,6
2,5	20,5
3,0	22,1
3,5	23,9
4,0	25,3
4,5	26,8
5,0	28,3

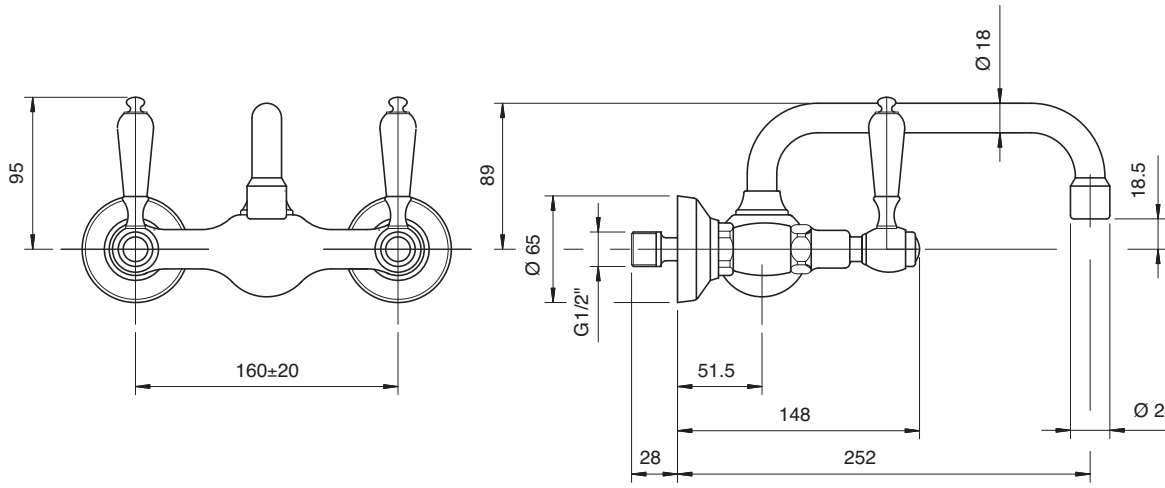

2000 0105 A00
2002 0105 A00

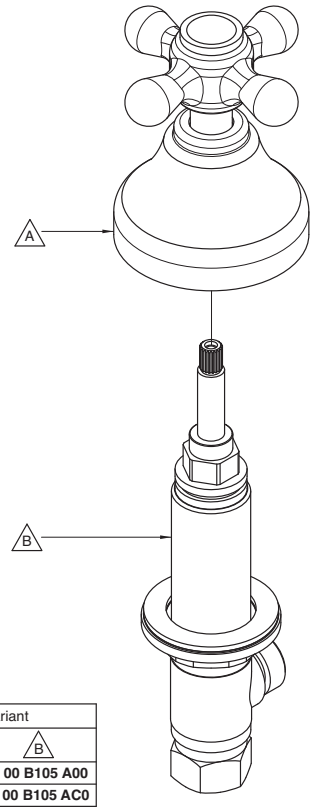

Codice - Code	Variante - Variant	
	A	B
20 00 0105 A00	**20 00 A406 A00**	**29 00 B105 A00**
20 02 0105 A00	**20 02 A406 A00**	**29 00 B105 AC0**

2000 0202 A00
2002 0202 A00

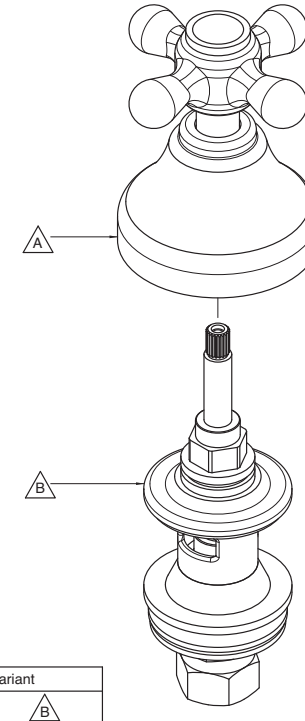

Codice - Code	Variante - Variant	
	A	B
20 00 0202 A00	**20 00 A406 A00**	**29 00 B202 A00**
20 02 0202 A00	**20 02 A406 A00**	**29 00 B202 ACO**

2000 0210 A00
2002 0210 A00

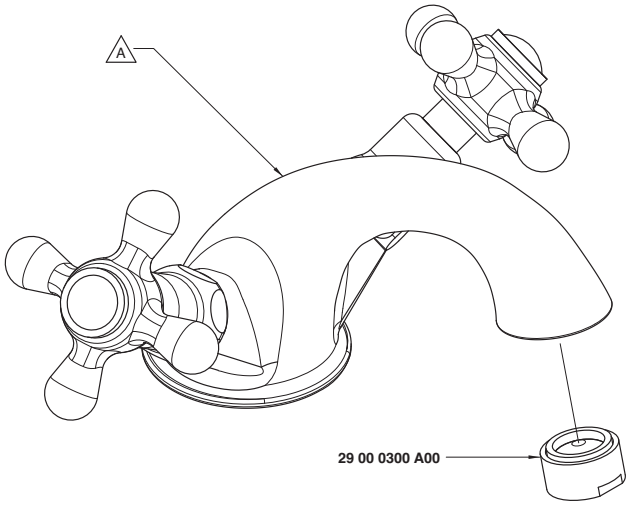

Codice - Code	Variante - Variant
	A
20 00 0210 A00	**20 00 A210 A00**
20 02 0210 A00	**20 02 A210 A00**

2000 0504 A00

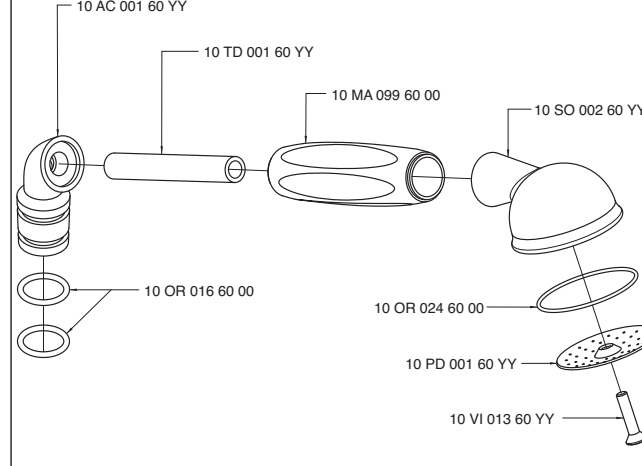

2000 0611 A00

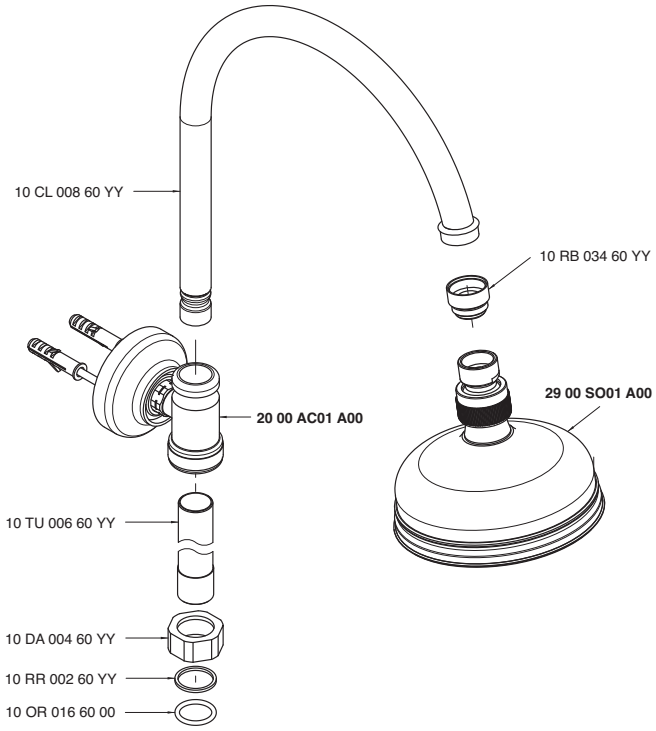

2000 0700 A00
2002 0700 A00

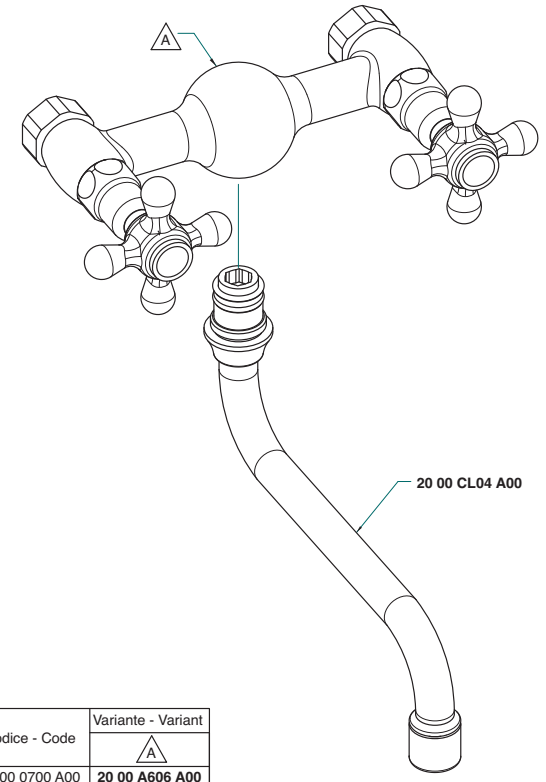

Codice - Code	Variante - Variant A
20 00 0700 A00	**20 00 A606 A00**
20 02 0700 A00	**20 02 A606 A00**

2000 0701 A00
2002 0701 A00

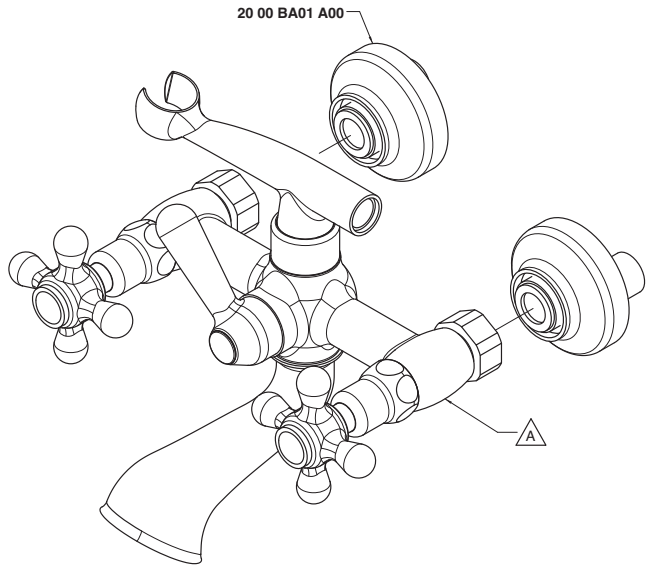

Codice - Code	Variante - Variant A
20 00 0701 A00	**20 00 A701 A00**
20 02 0701 A00	**20 02 A701 A00**

2000 0702 A00
2002 0702 A00

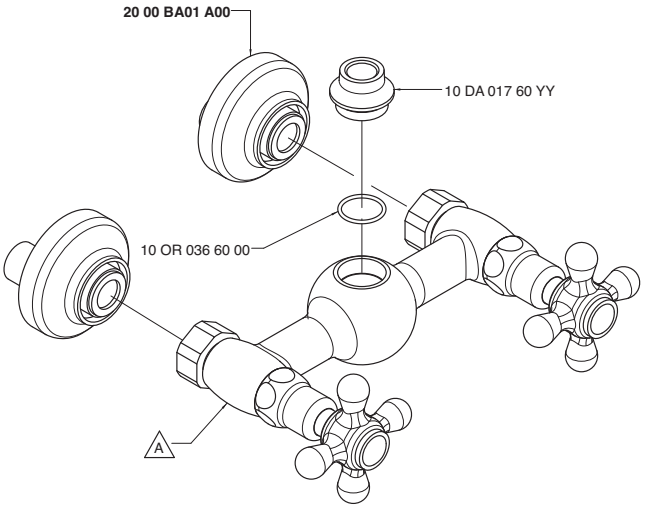

Codice - Code	Variante - Variant A
20 00 0702 A00	**20 00 A606 A00**
20 02 0702 A00	**20 02 A606 A00**

2000 0703 A00
2002 0703 A00

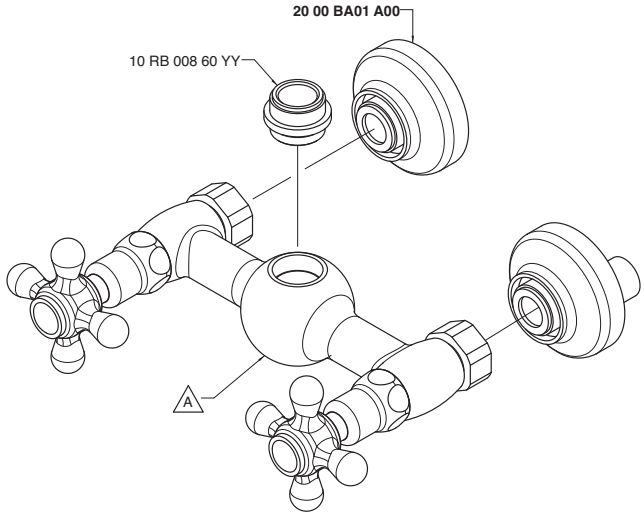

Codice - Code	Variante - Variant
	A
20 00 0703 A00	**20 00 A606 A00**
20 02 0703 A00	**20 02 A606 A00**

2000 0704 A00
2002 0704 A00

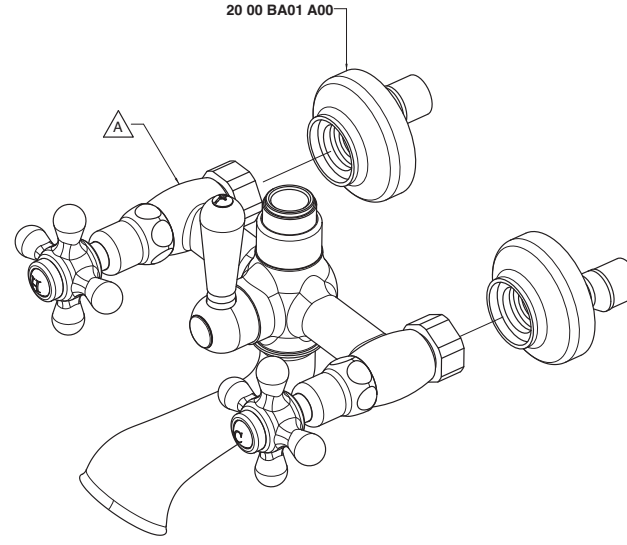

Codice - Code	Variante - Variant
	A
20 00 0704 A00	**20 00 A704 A00**
20 02 0704 A00	**20 02 A704 A00**

2000 0705 A00
2002 0705 A00

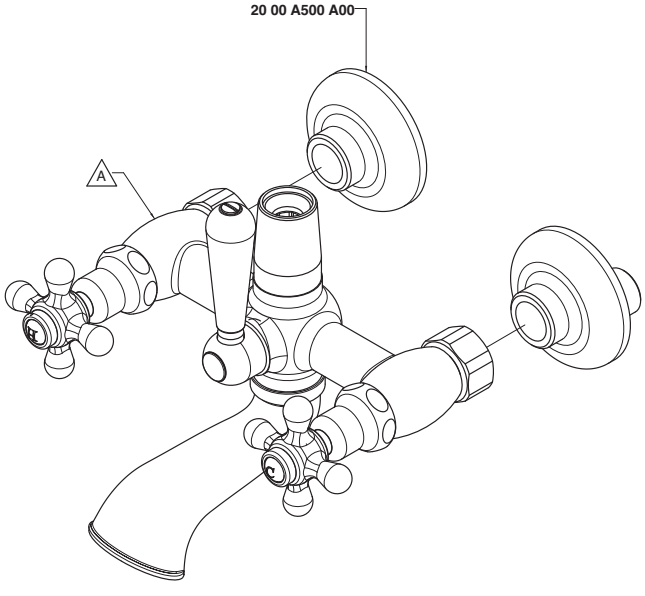

Codice - Code	Variante - Variant
	A
20 00 0705 A00	**20 00 A705 A00**
20 02 0705 A00	**20 02 A705 A00**

2000 0706 A00
2002 0706 A00

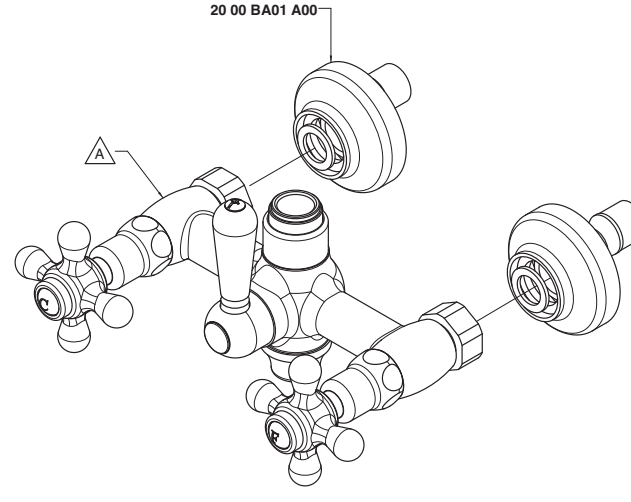

Codice - Code	Variante - Variant
	A
20 00 0706 A00	**20 00 A706 A00**
20 02 0706 A00	**20 02 A706 A00**

2000 0707 A00
2002 0707 A00

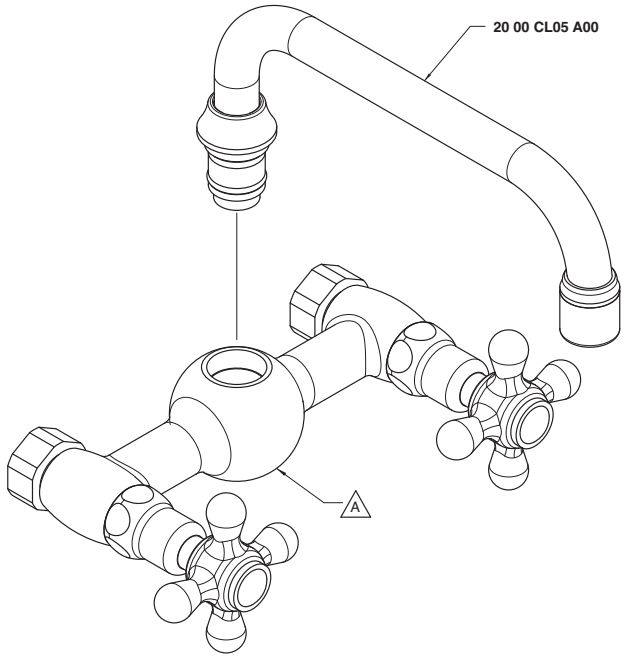

Codice - Code	Variante - Variant A
20 00 0707 A00	**20 00 A606 A00**
20 02 0707 A00	**20 02 A606 A00**

2000 0708 A00
2002 0708 A00

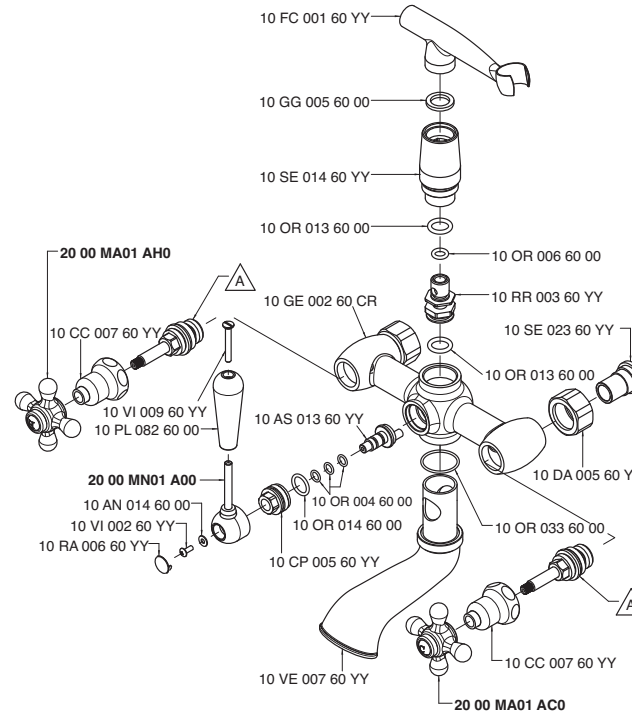

Codice - Code	Variante - Variant A
20 00 0708 A00	10 VT 006 60 00
20 02 0708 A00	10 VT 007 60 00

2000 1515 AA0

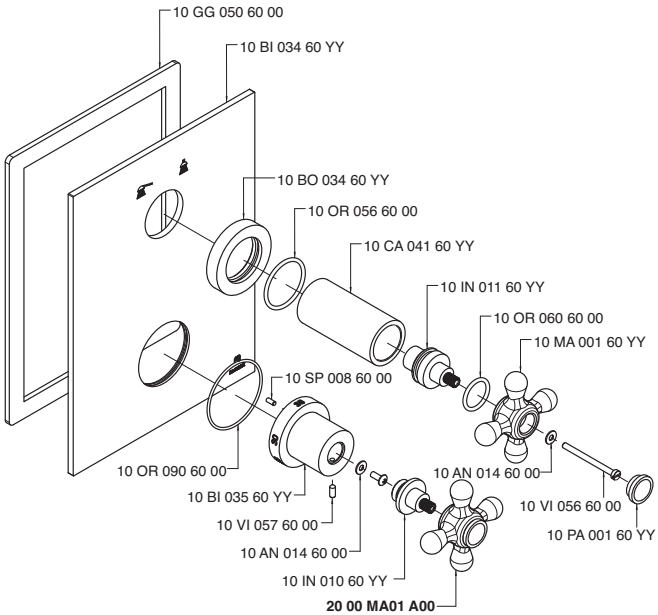

2000 1516 AA0

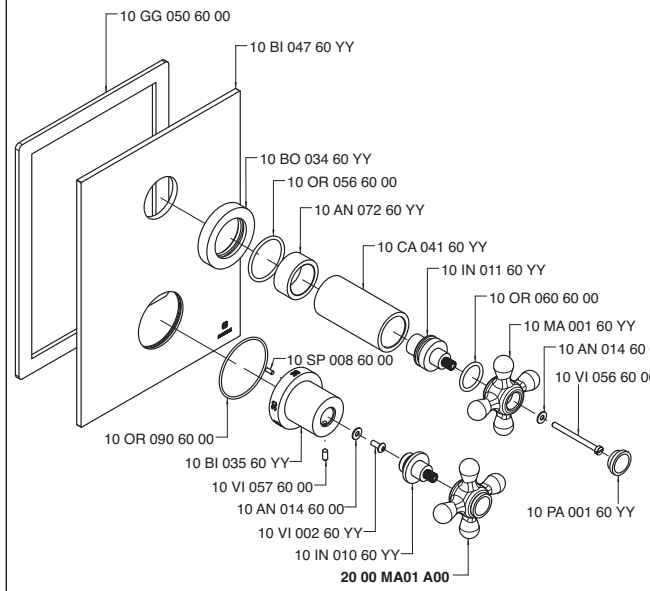

2000 1523 A00

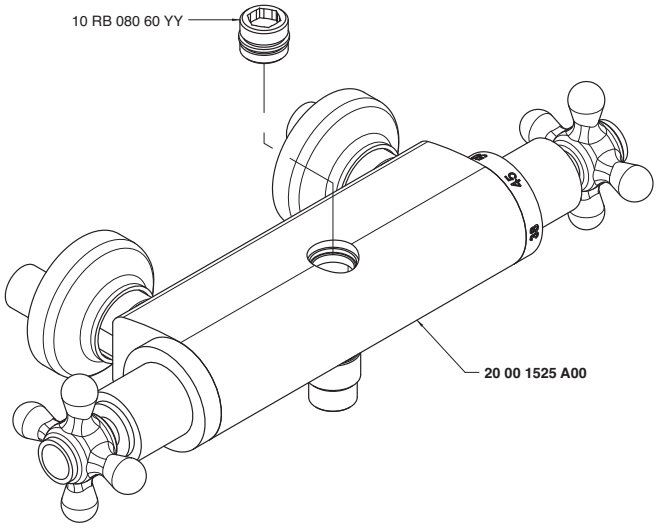

2000 1525 A00

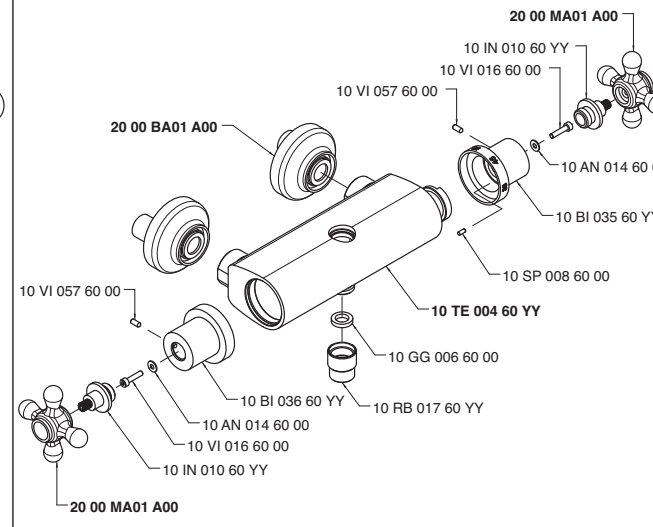

2000 1533 A00

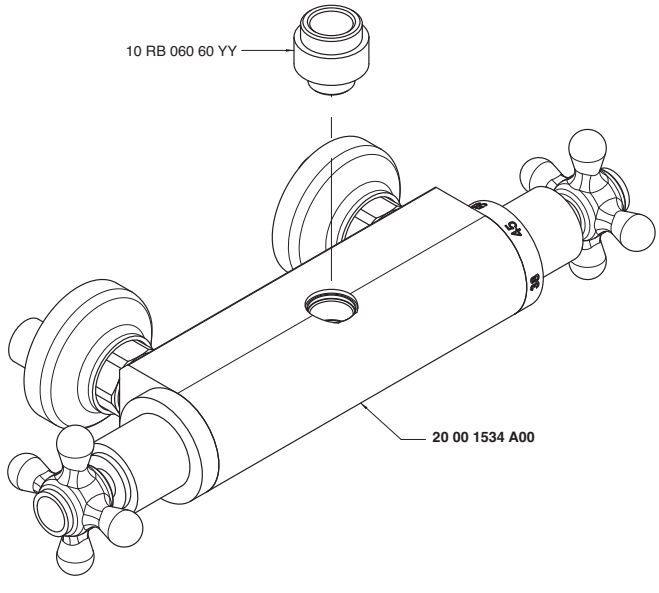

2000 1534 A00

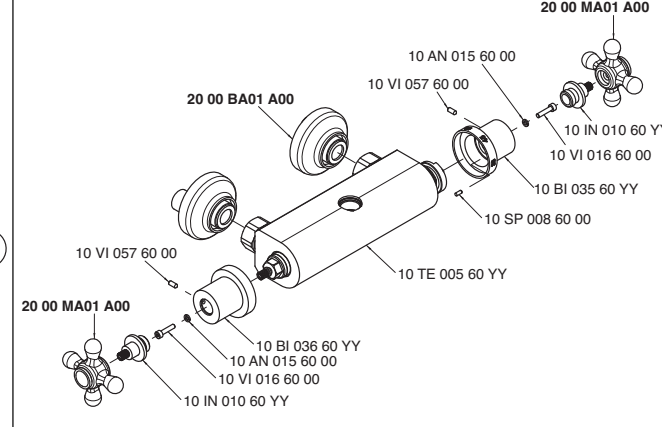

2000 A100 A00

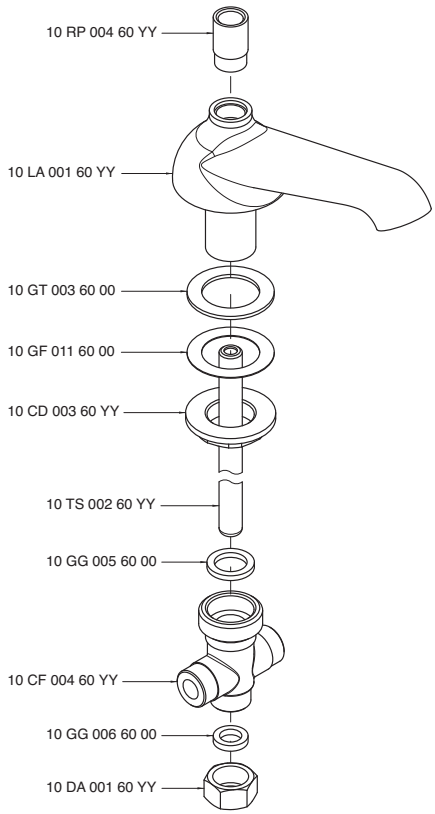

2000 A203 A00

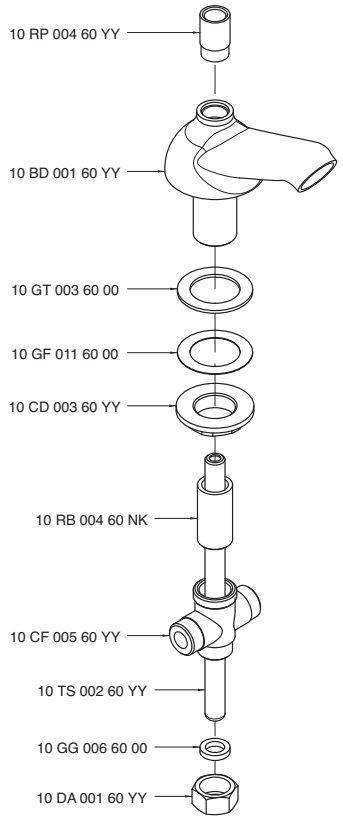

2000 A210 A00
2002 A210 A00

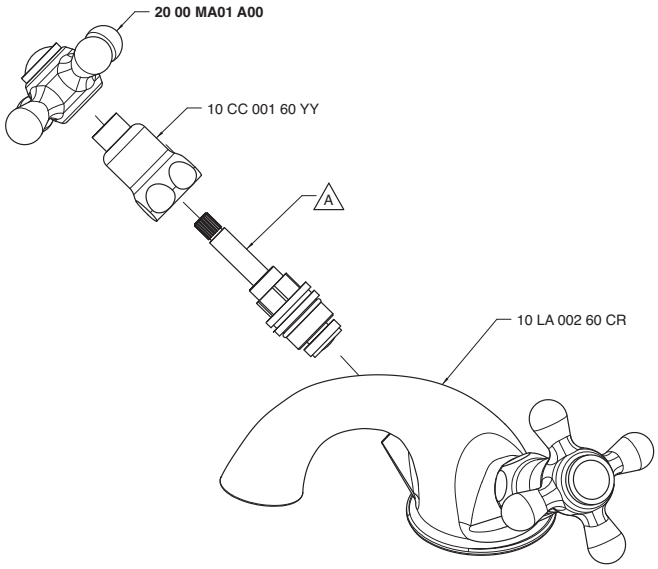

Codice - Code	Variante - Variant A
20 00 A210 A00	10 VT 099 60 00
20 02 A210 A00	10 VT 025 60 00

2000 A220 A00
2002 A220 A00

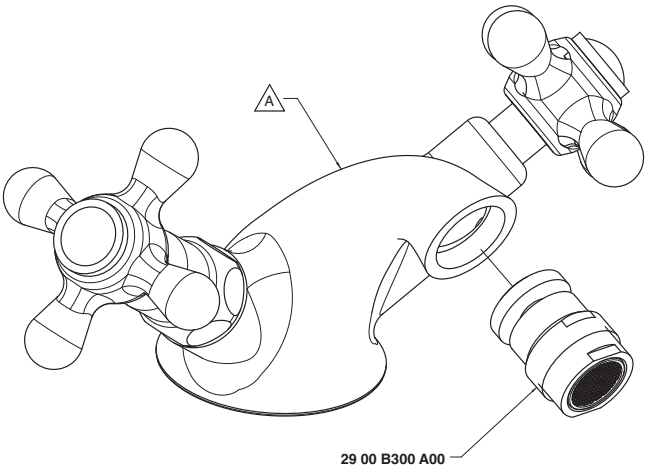

Codice - Code	Variante - Variant A
20 00 A220 A00	**20 00 BD03 A00**
20 02 A220 A00	**20 02 BD03 A00**

2000 A302 A00

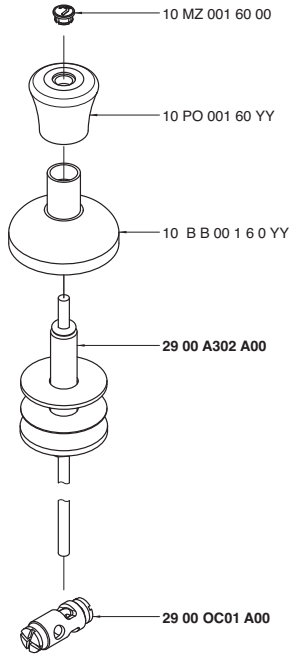

2000 A312 A00
2002 A312 A00

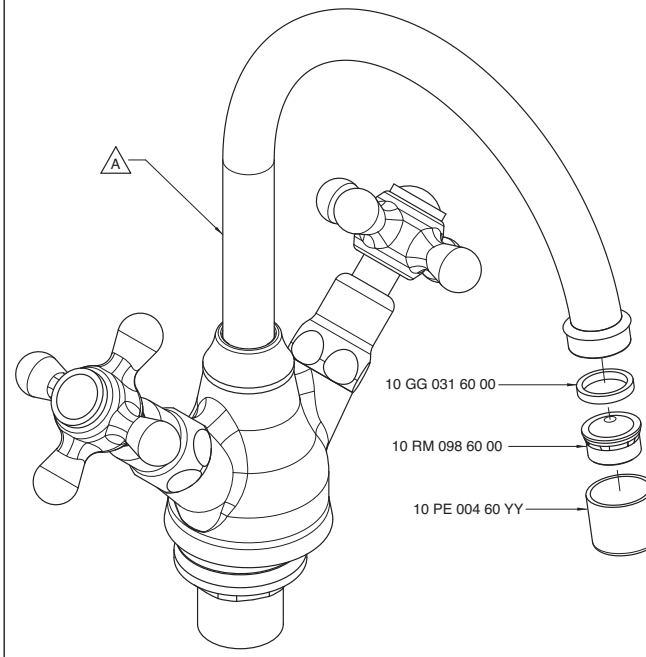

Codice - Code	Variante - Variant A
20 00 A312 A00	**20 00 LA02 A00**
20 02 A312 A00	**20 02 LA02 A00**

2000 A313 A00
2002 A313 A00

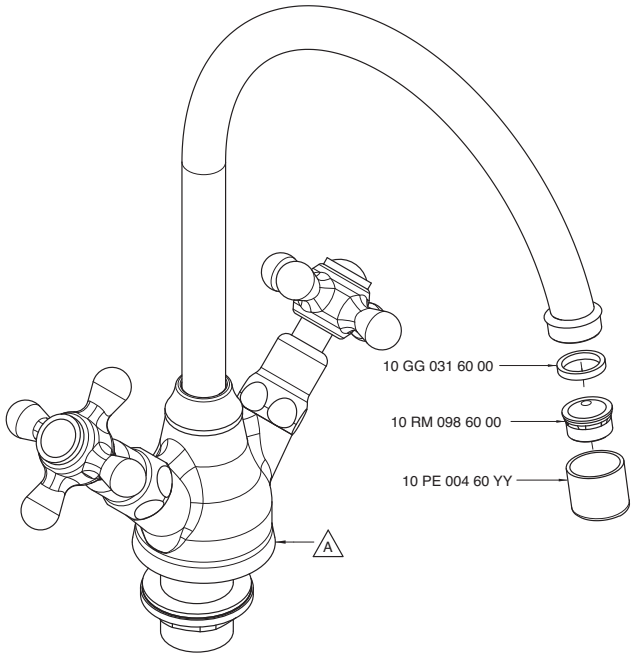

Codice - Code	Variante - Variant A
20 00 A313 A00	**20 00 LL01 A00**
20 02 A313 A00	**20 02 LL01 A00**

2000 A321 A00
2002 A321 A00

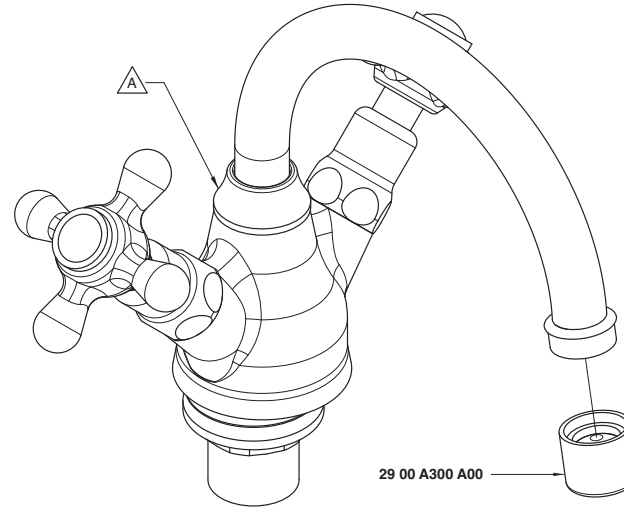

Codice - Code	Variante - Variant A
20 00 A321 A00	**20 00 BD02 A00**
20 02 A321 A00	**20 02 BD02 A00**

2000 A405 A00

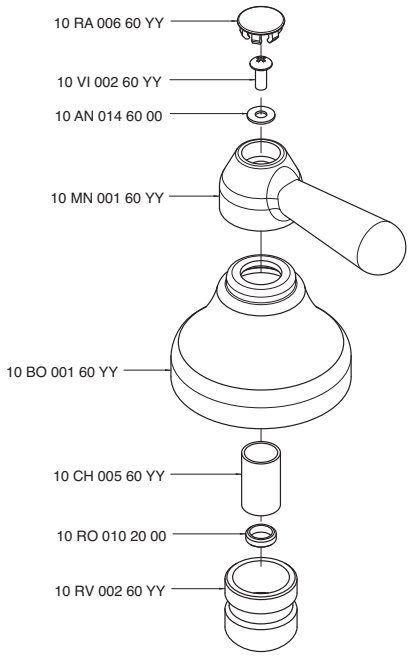

2000 A406 A00
2002 A406 A00

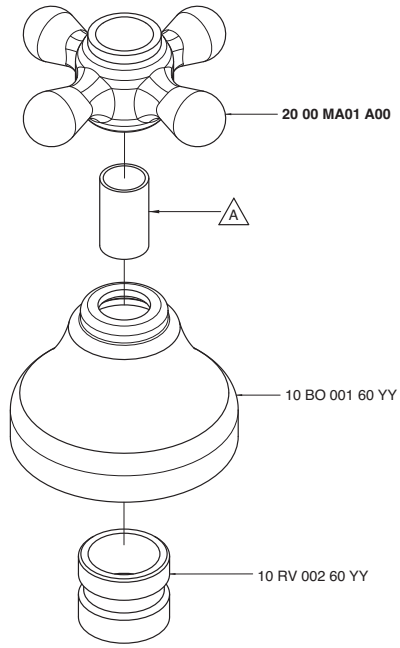

Codice - Code	Variante - Variant
	A
20 00 A406 A00	10 CH 001 60 YY
20 02 A406 A00	10 CH 005 60 YY

2000 A414 A00

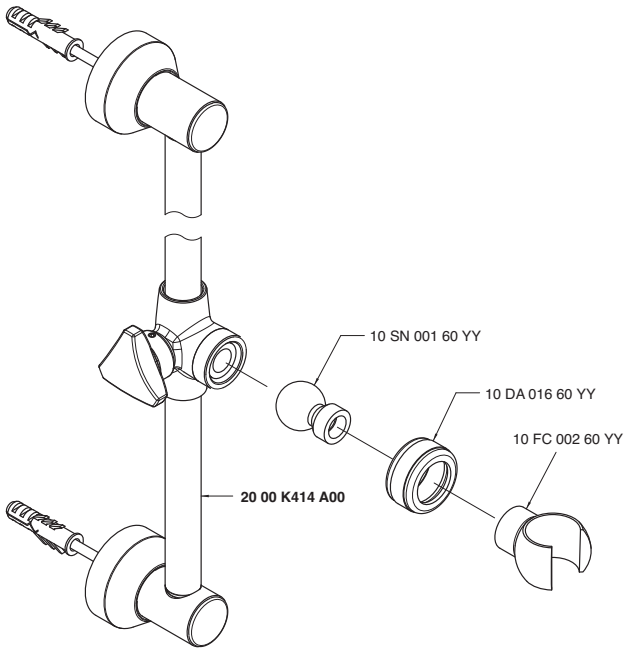

2000 A419 A00

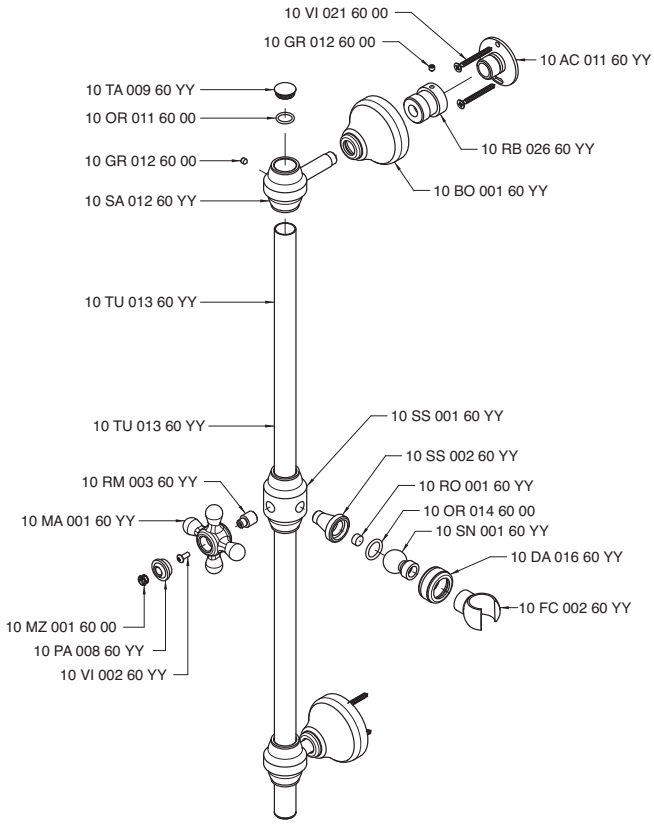

2000 A500 A00

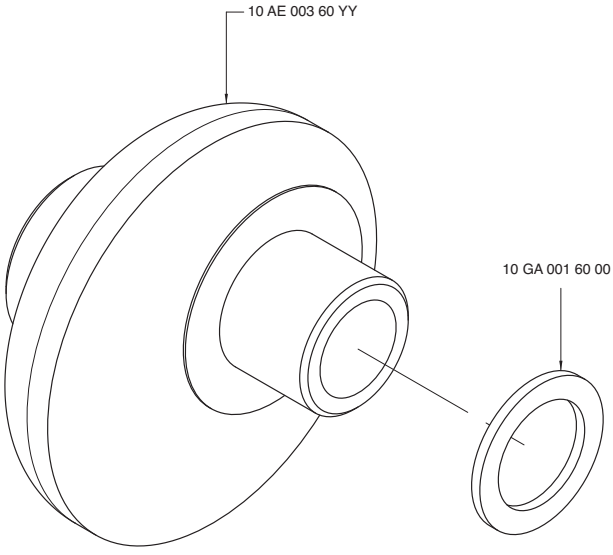

2000 A606 A00
2002 A606 A00

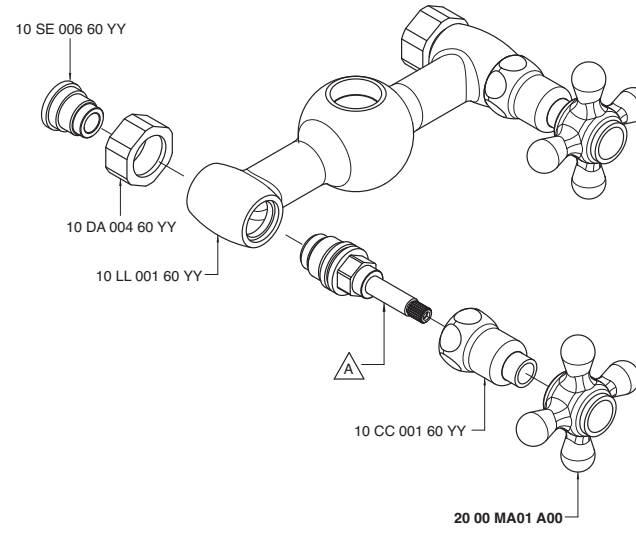

Codice - Code	Variante - Variant A
20 00 A606 A00	10 VT 099 60 00
20 02 A606 A00	10 VT 025 60 00

2000 A701 A00
2002 A701 A00

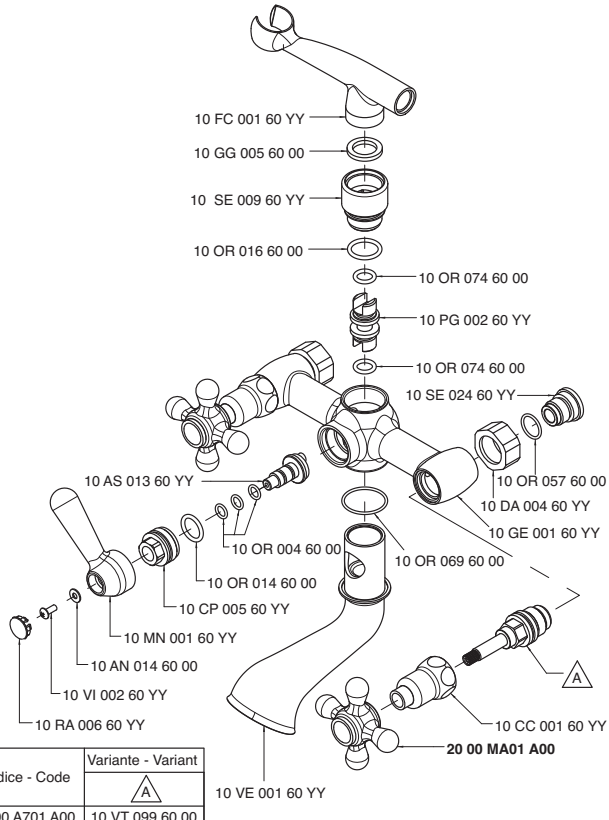

Codice - Code	Variante - Variant A
20 00 A701 A00	10 VT 099 60 00
20 02 A701 A00	10 VT 025 60 00

2000 A704 A00
2002 A704 A00

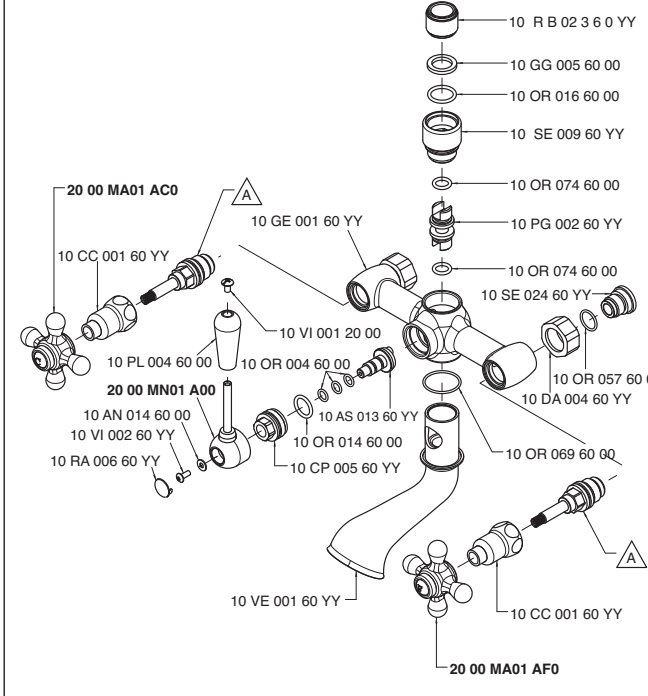

Codice - Code	Variante - Variant A
20 00 A704 A00	10 VT 099 60 00
20 02 A704 A00	10 VT 025 60 00

2000 A705 A00
2002 A705 A00

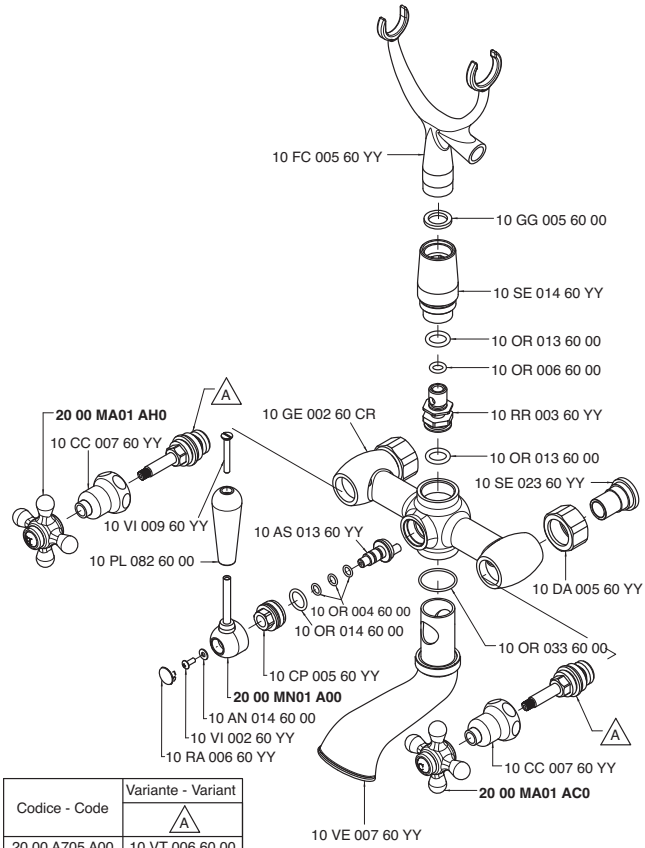

Codice - Code	Variante - Variant
	A
20 00 A705 A00	10 VT 006 60 00
20 02 A705 A00	10 VT 007 60 00

2000 A706 A00
2002 A706 A00

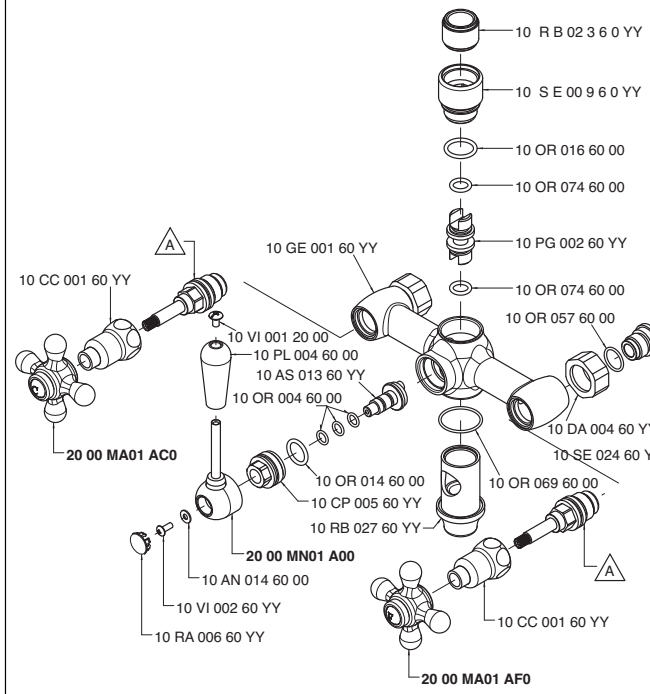

Codice - Code	Variante - Variant
	A
20 00 A706 A00	10 VT 099 60 00
20 02 A706 A00	10 VT 025 60 00

2000 AC01 A00

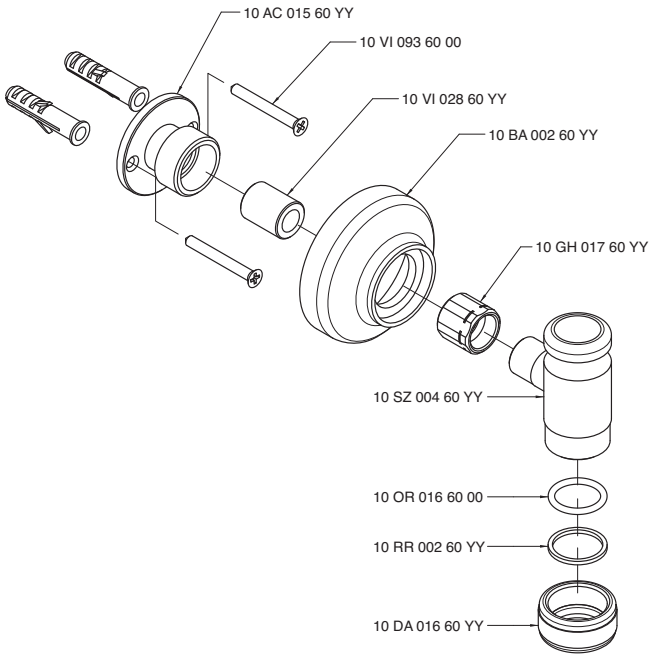

2000 AS01 A00

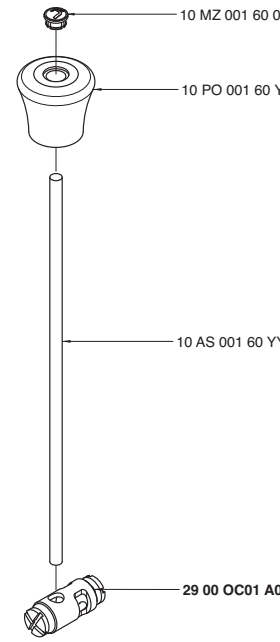

2000 AS02 A00

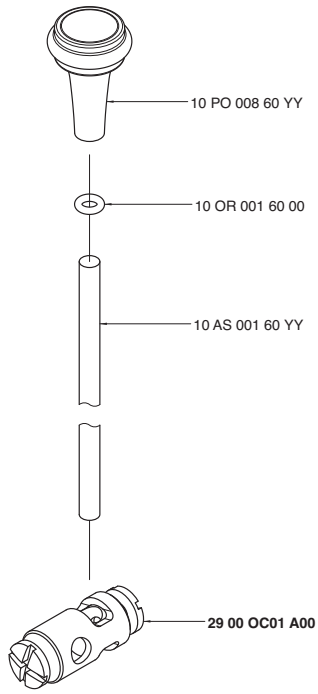

2000 AS03 A00

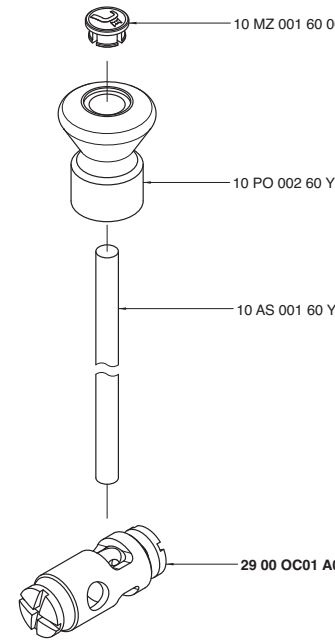

2000 B500 A00

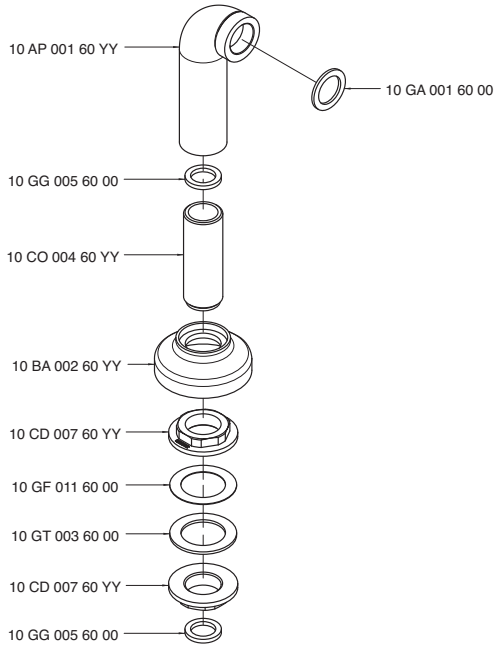

2000 BA01 A00

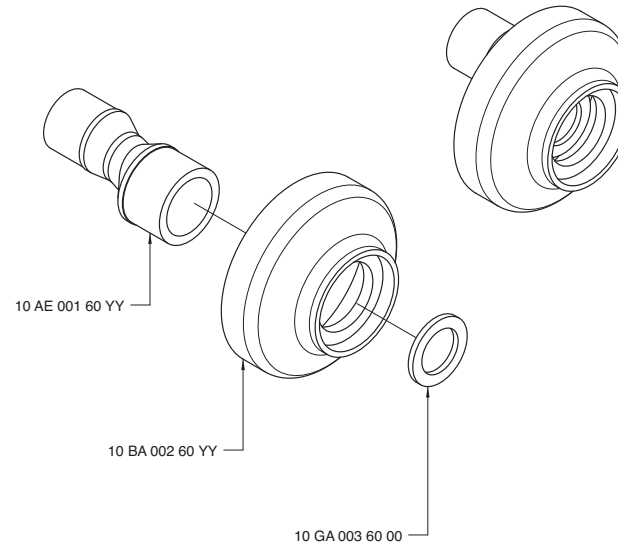

2000 BD02 A00
2002 BD02 A00

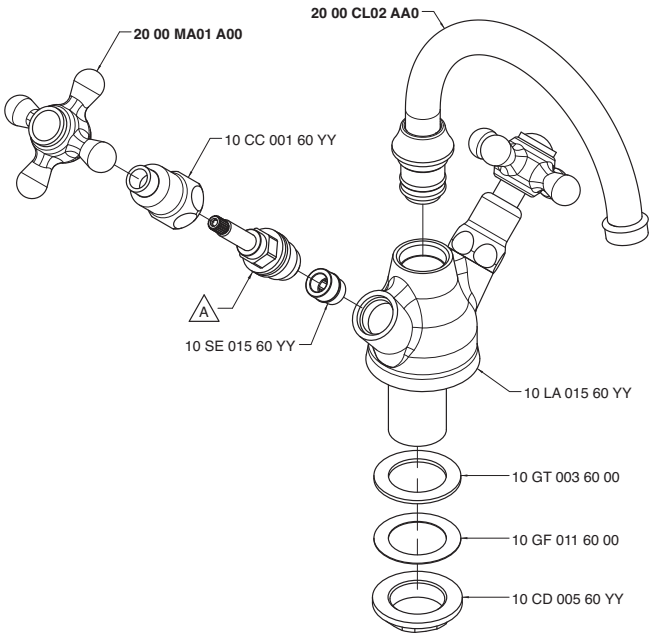

Codice - Code	Variante - Variant A
20 00 BD02 A00	10 VT 099 60 00
20 02 BD02 A00	10 VT 025 60 00

2000 BD03 A00
2002 BD03 A00

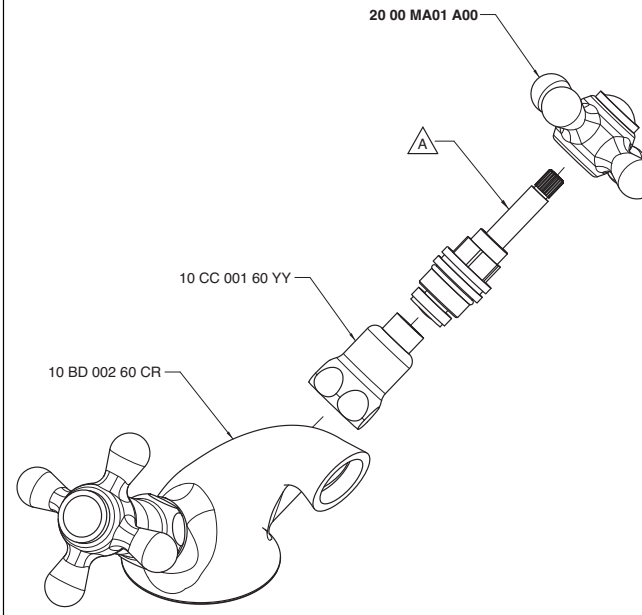

Codice - Code	Variante - Variant A
20 00 BD03 A00	10 VT 099 60 00
20 02 BD03 A00	10 VT 025 60 00

2000 C100 A00

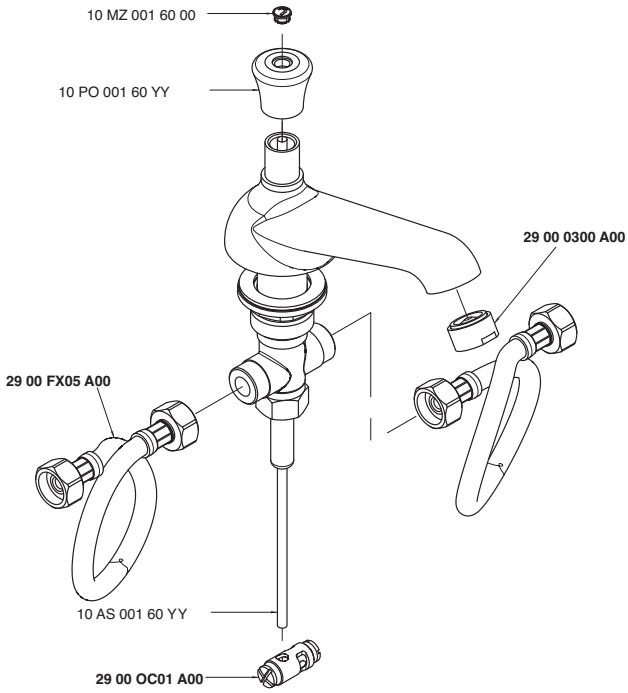

2000 C102 A00

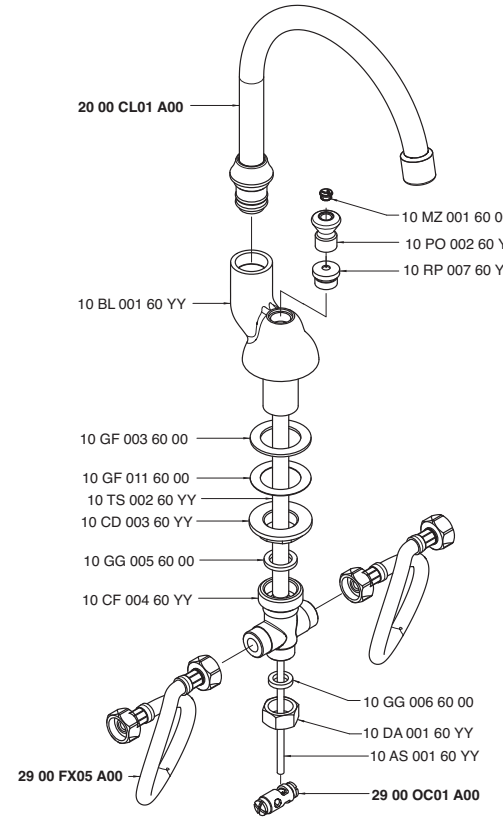

2000 C203 A00

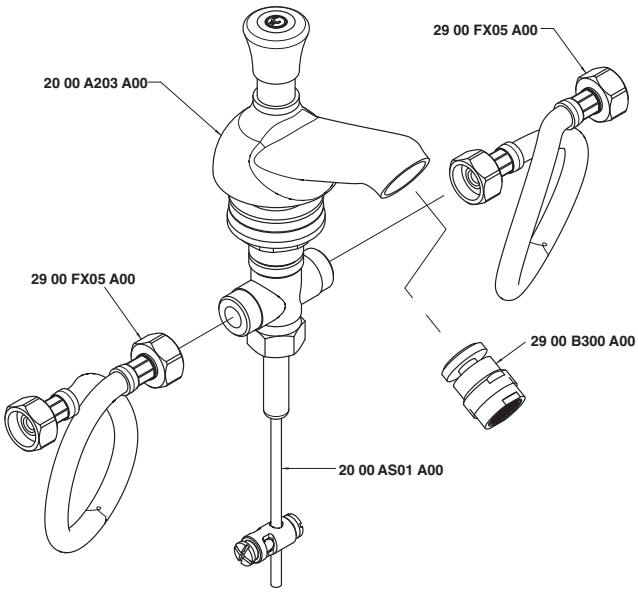

2000 C500 A00

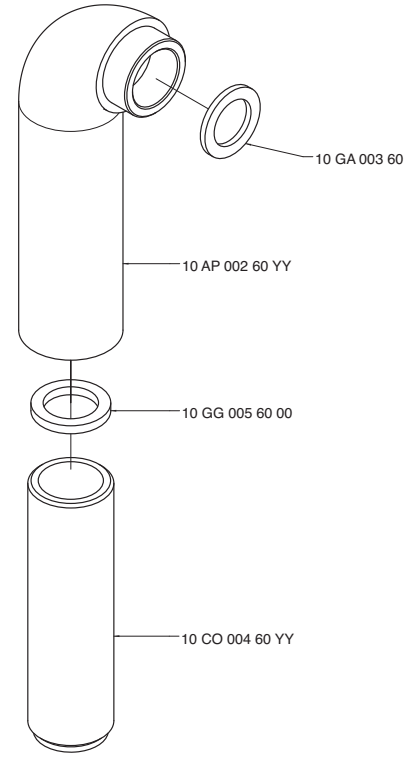

2000 CL01 A00

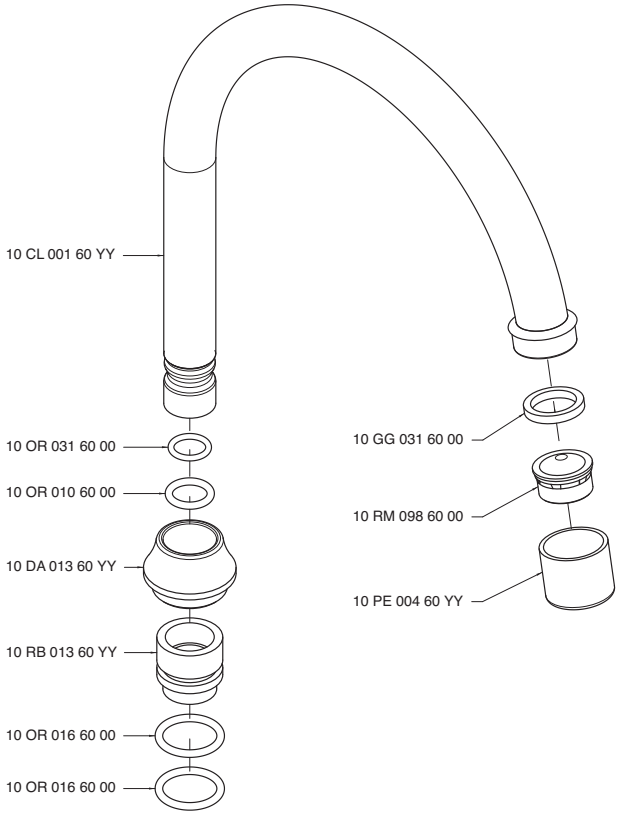

2000 CL01 AA0

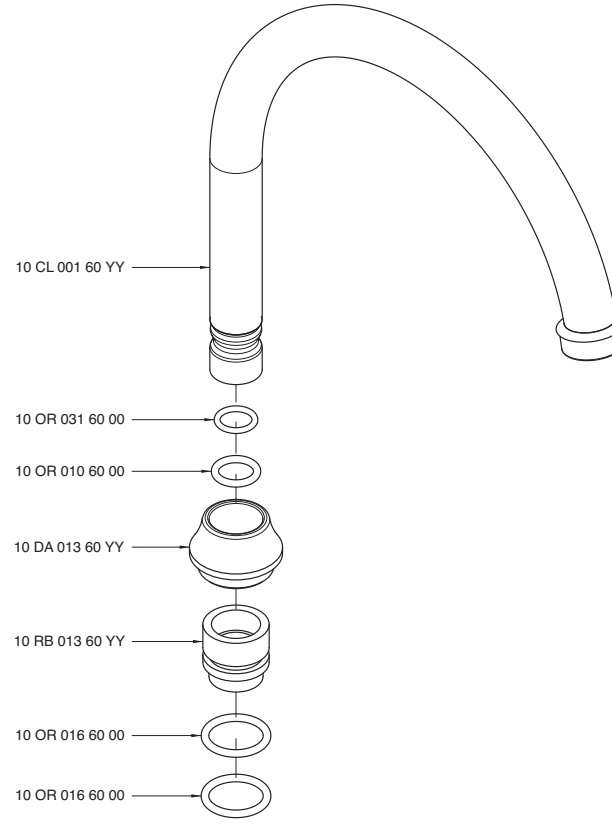

2000 CL02 AA0

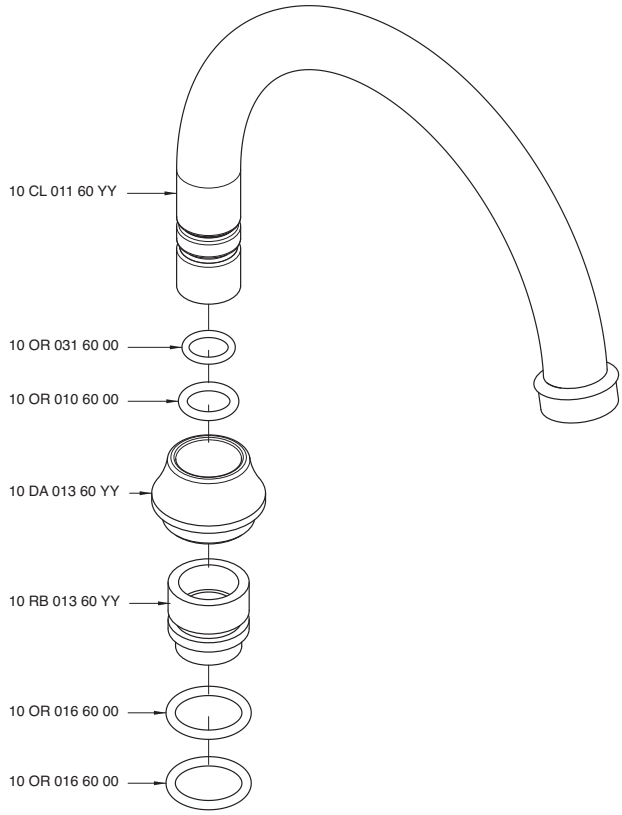

2000 CL03 AA0

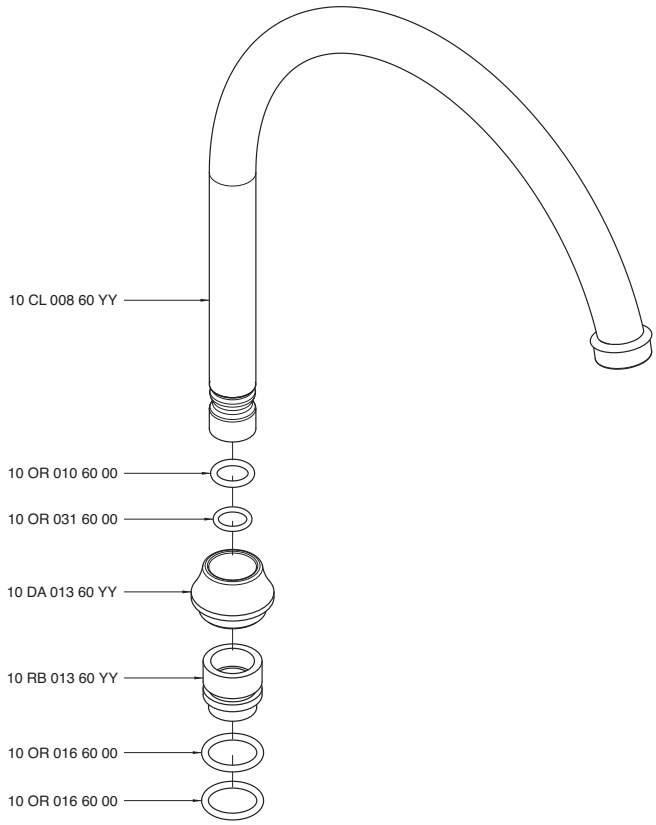

2000 CL04 A00

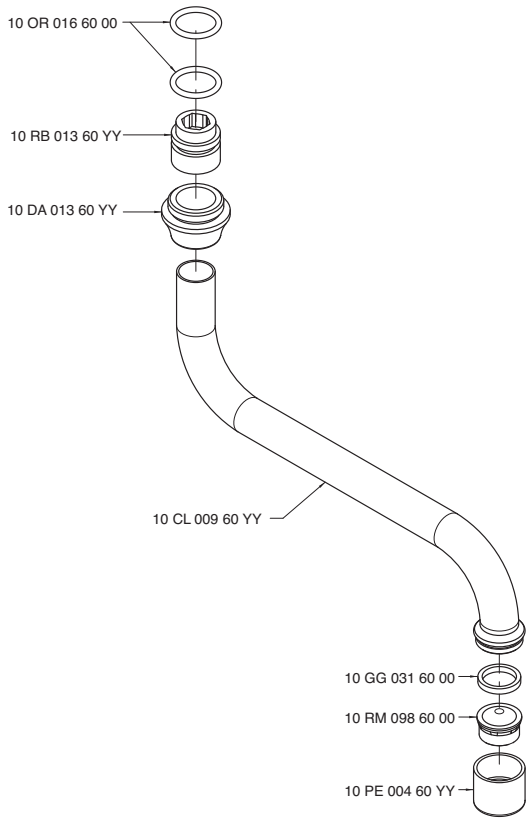

2000 CL05 A00

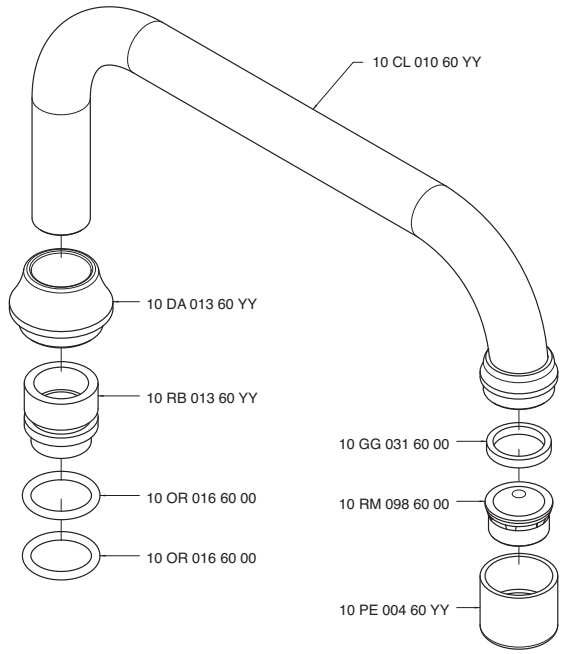

2000 DV01 A00

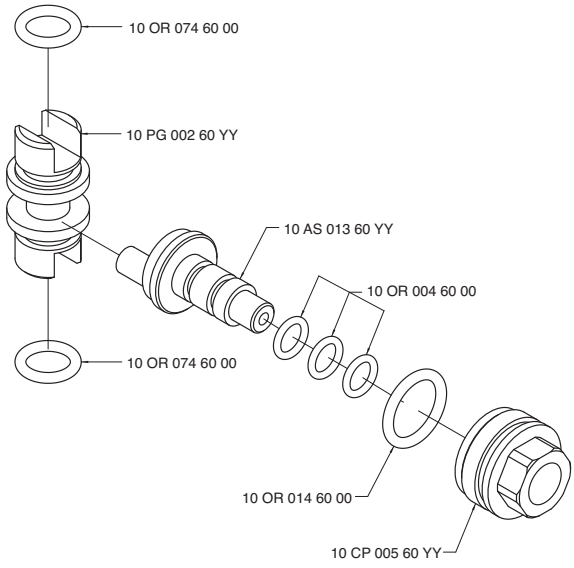

2000 DV02 A00

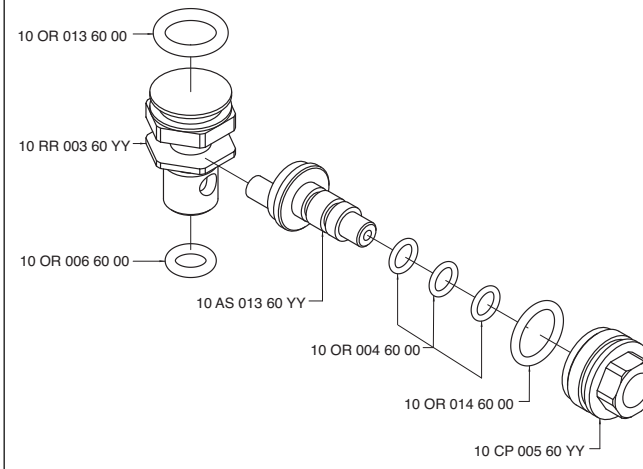

2000 K414 A00

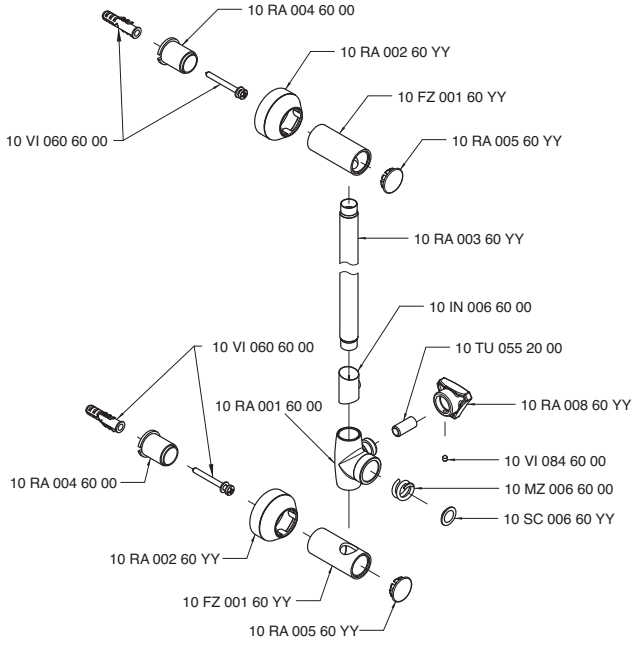

2000 LA02 A00
2002 LA02 A00

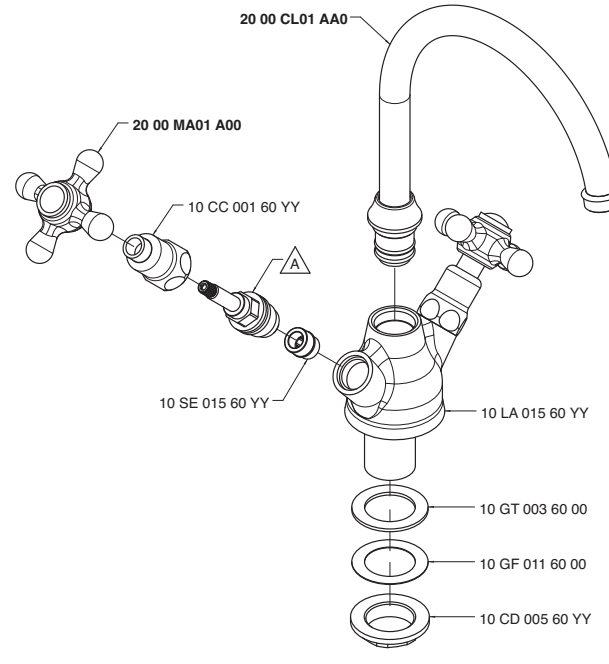

Codice - Code	Variante - Variant
	A
20 00 LA02 A00	10 VT 099 60 00
20 02 LA02 A00	10 VT 025 60 00

2000 LL01 A00
2002 LL01 A00

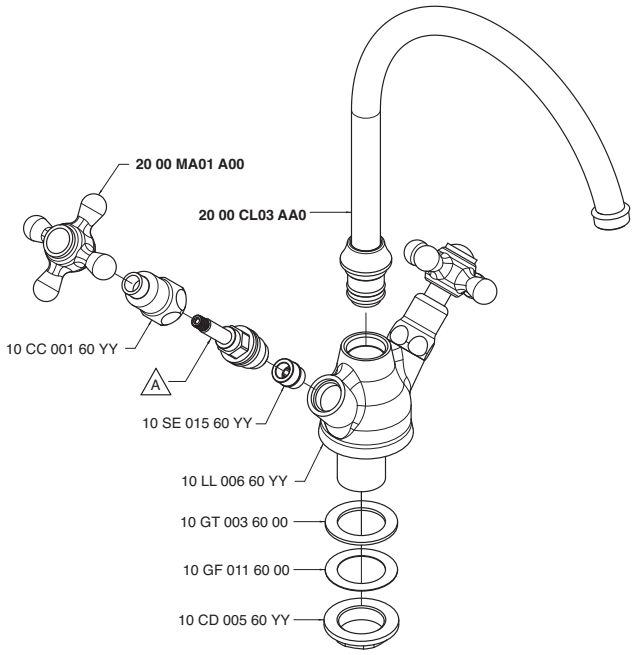

Codice - Code	Variante - Variant A
20 00 LL01 A00	10 VT 099 60 00
20 02 LL01 A00	10 VT 025 60 00

2000 M405 A00

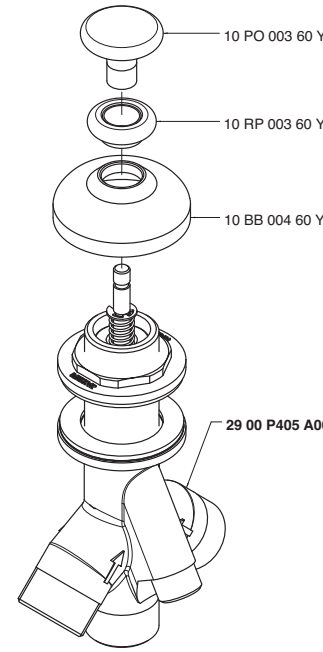

2000 MA01 A00
2000 MA01 AC0
2000 MA01 AF0
2000 MA01 AH0

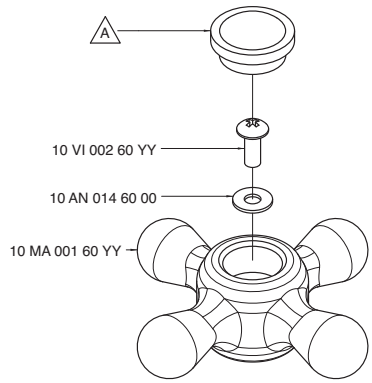

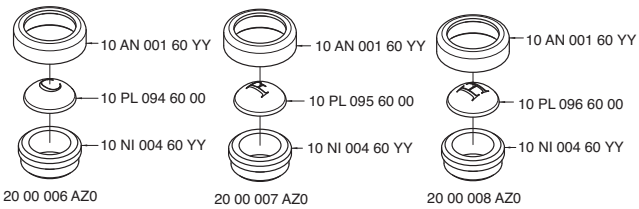

Codice - Code	Variante - Variant A
20 00 MA01 A00	10 PA 001 60 YY
20 00 MA01 AC0	20 00 006 AZ0
20 00 MA01 AF0	20 00 007 AZ0
20 00 MA01 AH0	20 00 008 AZ0

2000 MN01 A00

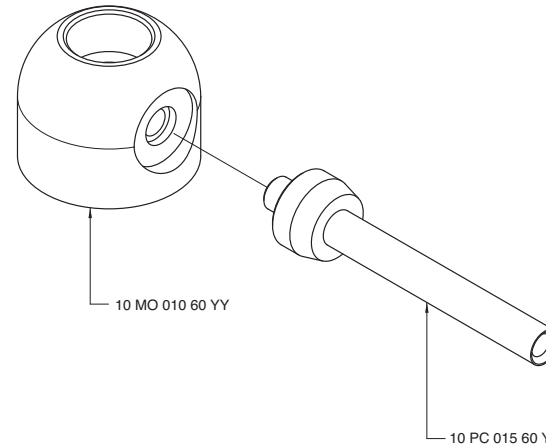

2000 P107 A00
2002 D107 A00

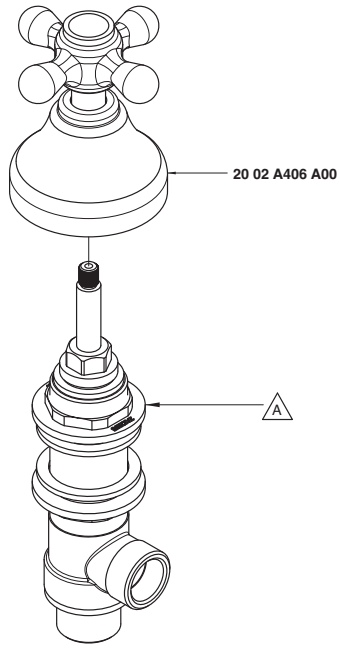

Codice - Code	Variante - Variant A
20 00 P107 A00	**29 00 G107 A00**
20 02 D107 A00	**29 00 G107 AD0**

2000 Q414 A00

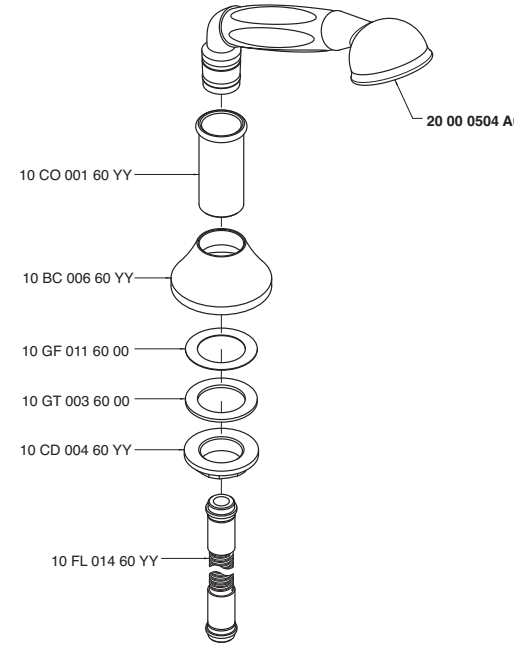

2000 S401 A00

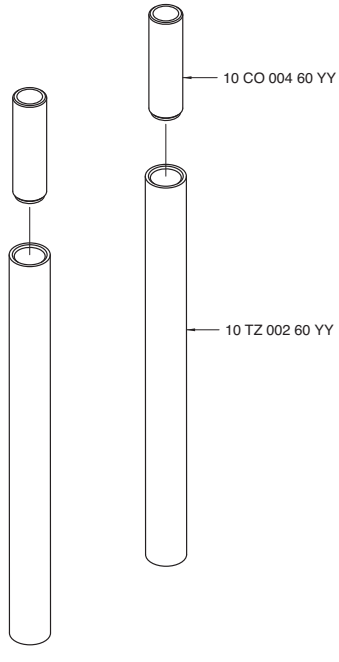

2000 V504 A00

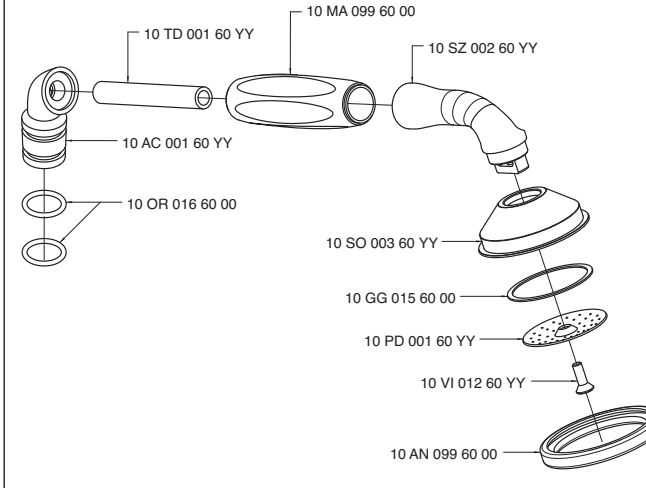

2000 V705 A00
2002 V705 A00

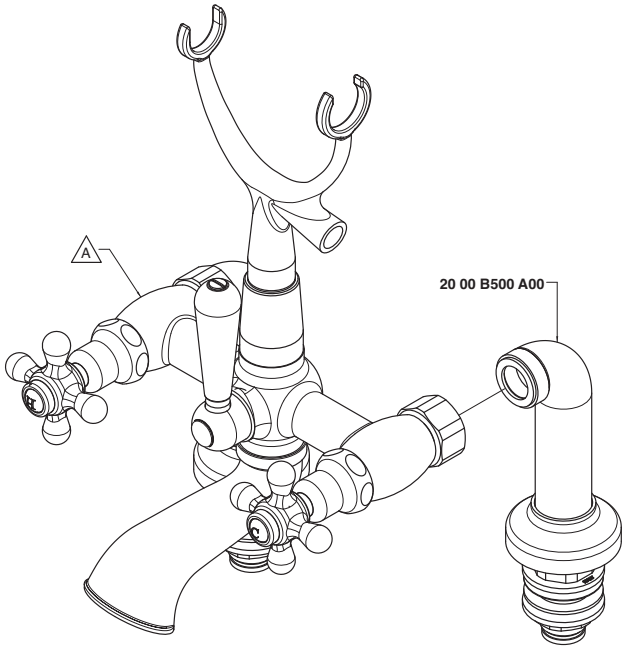

Codice - Code	Variante - Variant A
20 00 V705 A00	**20 00 A705 A00**
20 02 V705 A00	**20 02 A705 A00**

2003 0700 A00

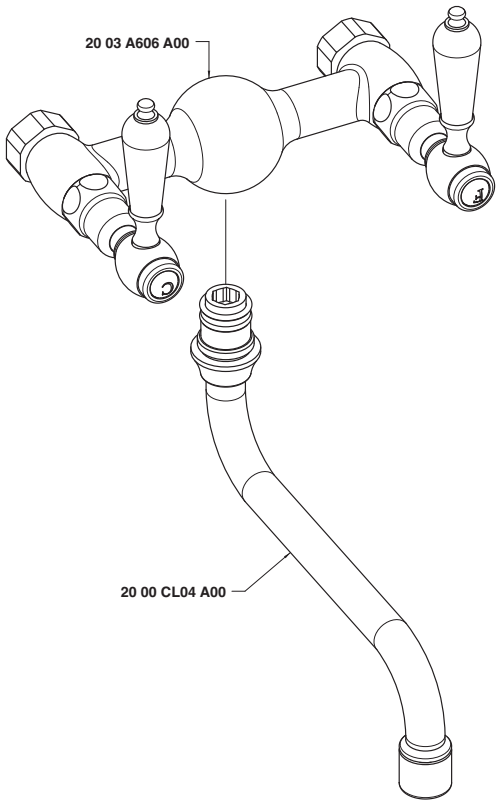

2003 0701 A00

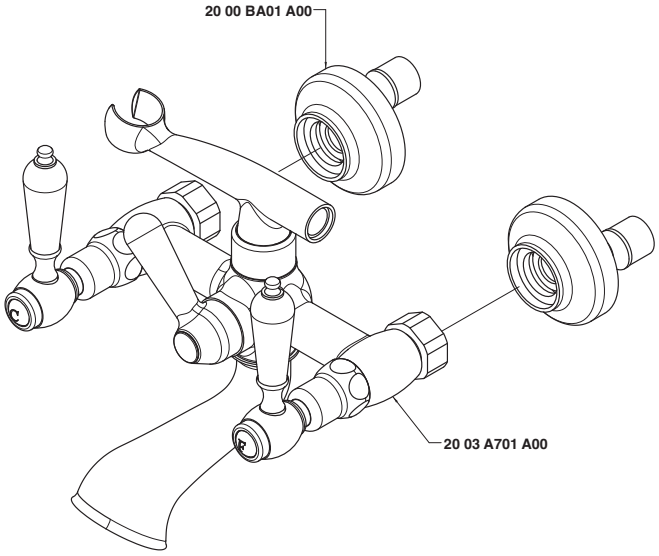

2003 0702 A00

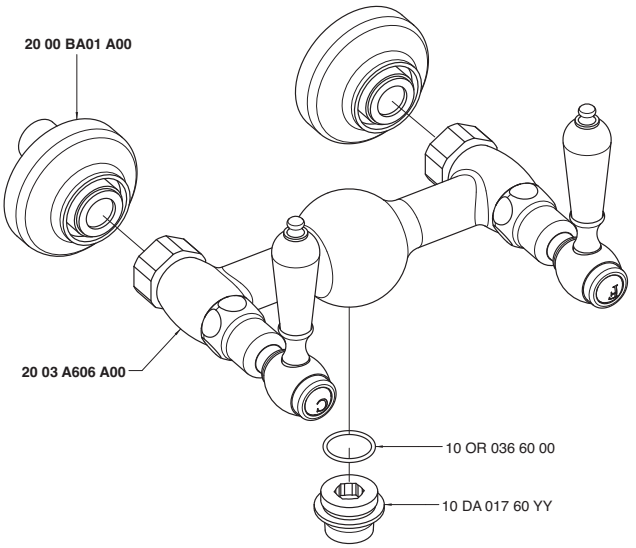

2003 0703 A00

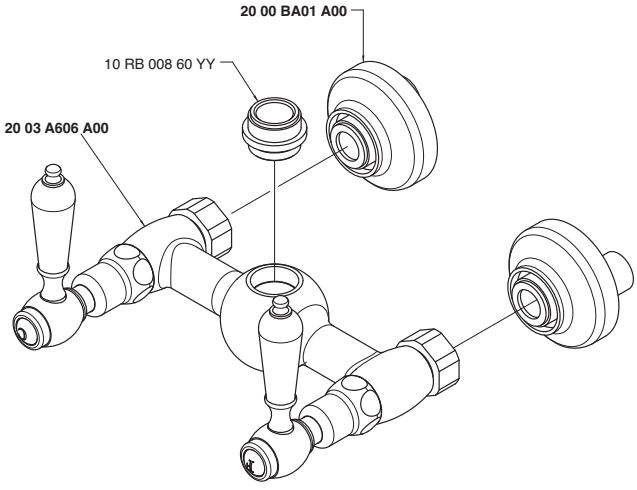

2003 0704 A00

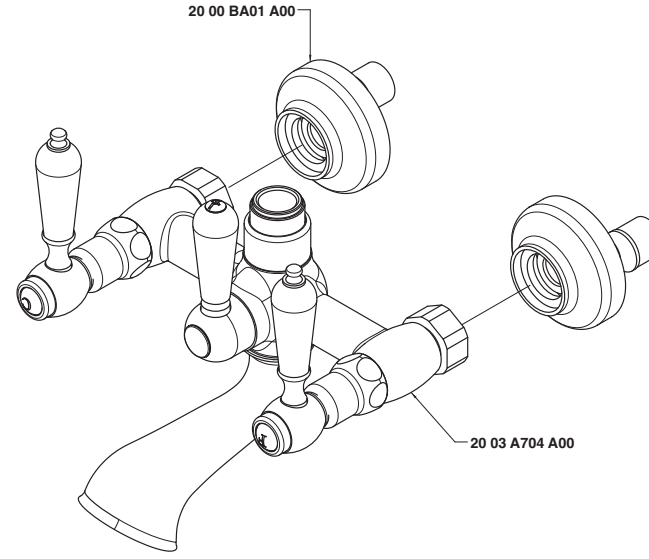

2003 0705 A00

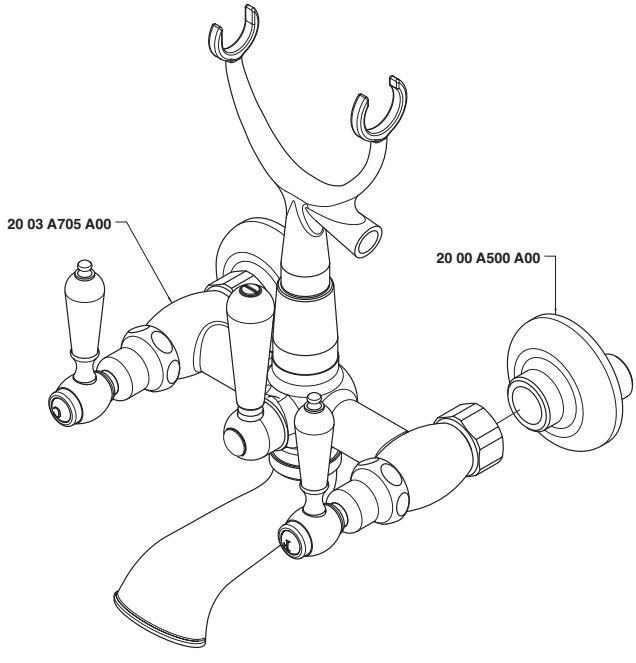

2003 0706 A00

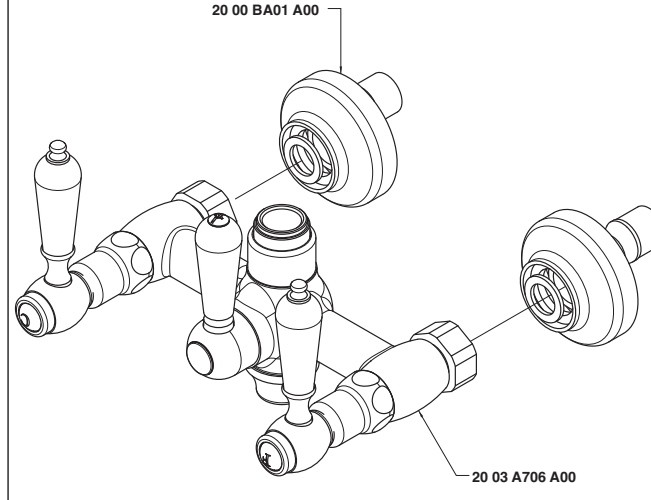

2003 0707 A00

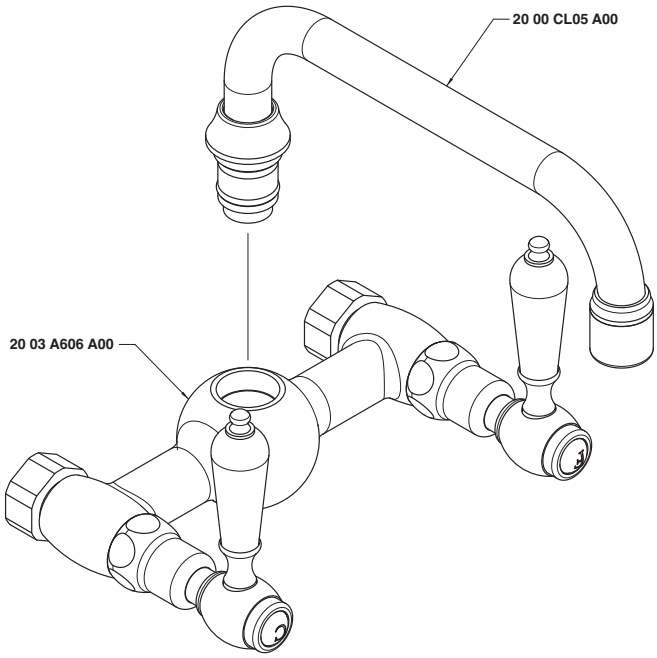

2003 0708 A00

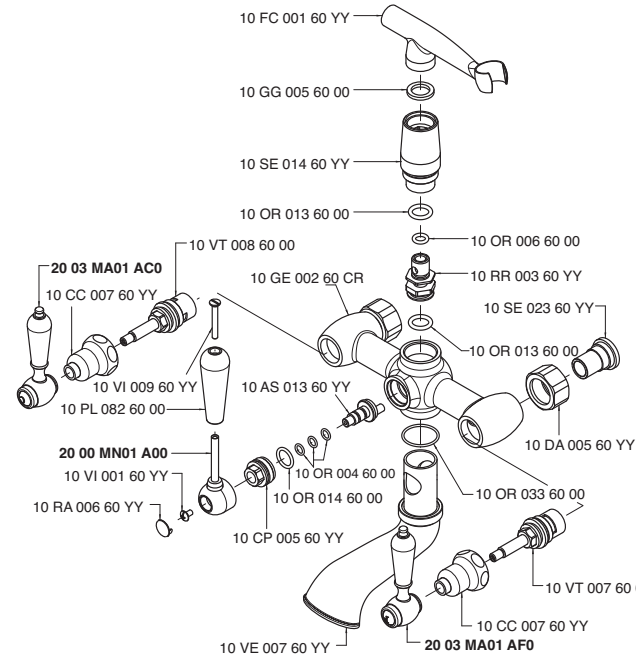

2003 A210 A00

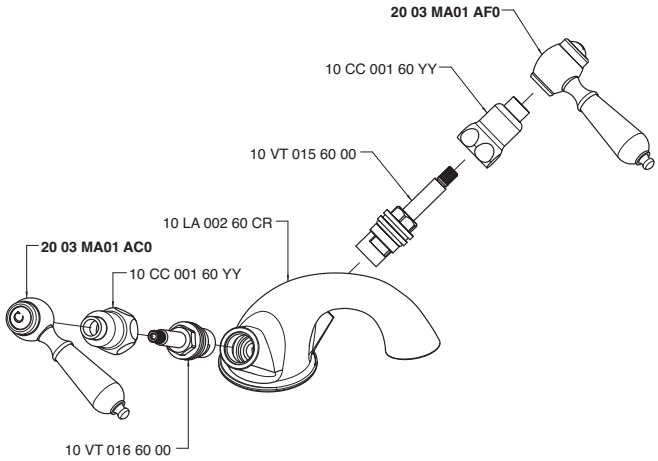

2003 A220 A00

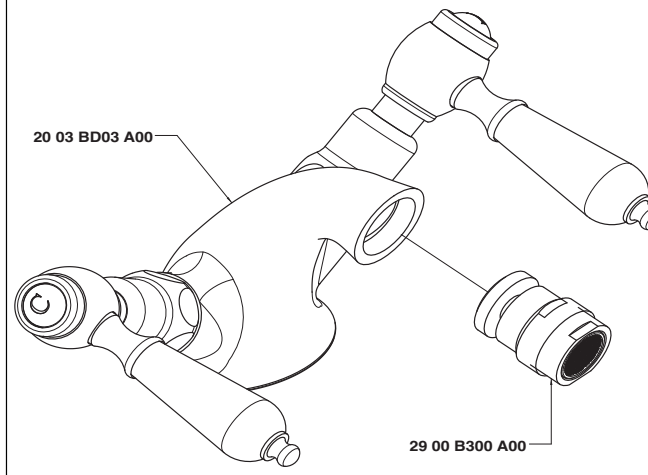

2003 A312 A00

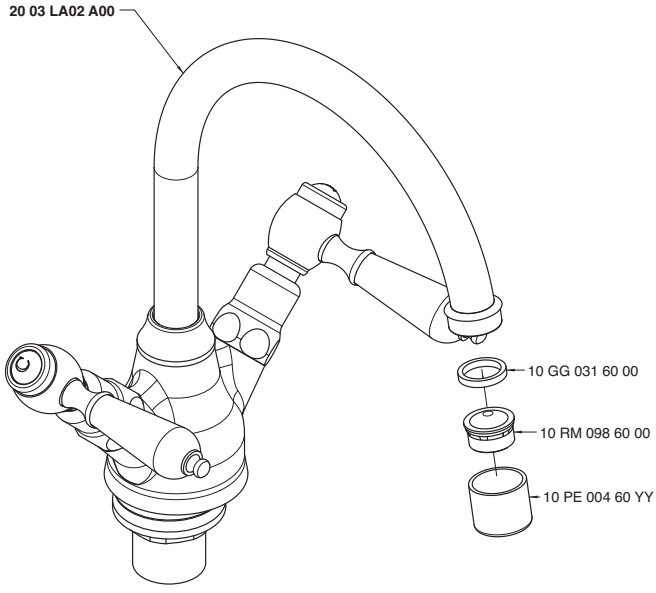

2003 A313 A00

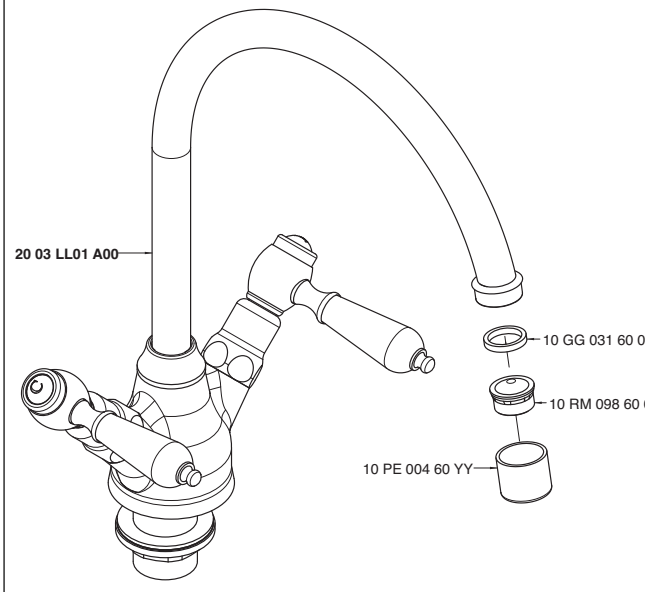

2003 A321 A00

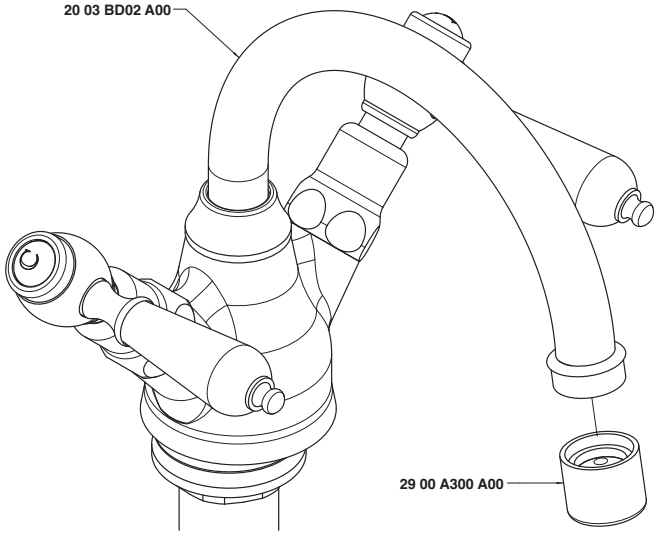

2003 A406 A00
2003 A406 AC0
2003 A406 AF0

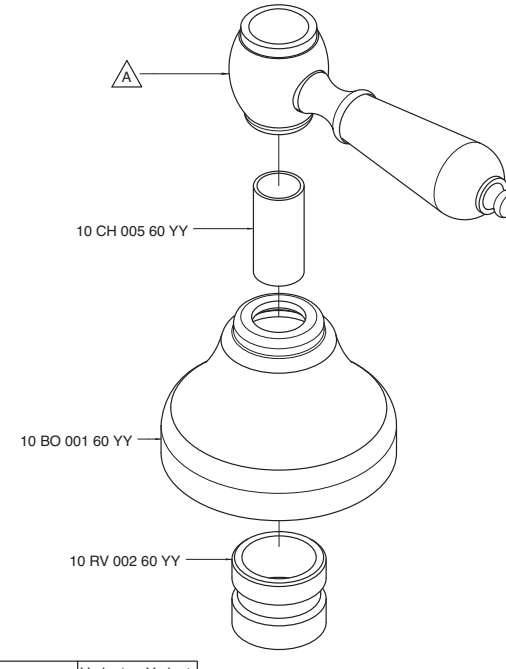

Codice - Code	Variante - Variant
	A
20 03 A406 A00	**20 03 MA01 A00**
20 03 A406 AC0	**20 03 MA01 AC0**
20 03 A406 AF0	**20 03 MA01 AF0**

2003 A606 A00

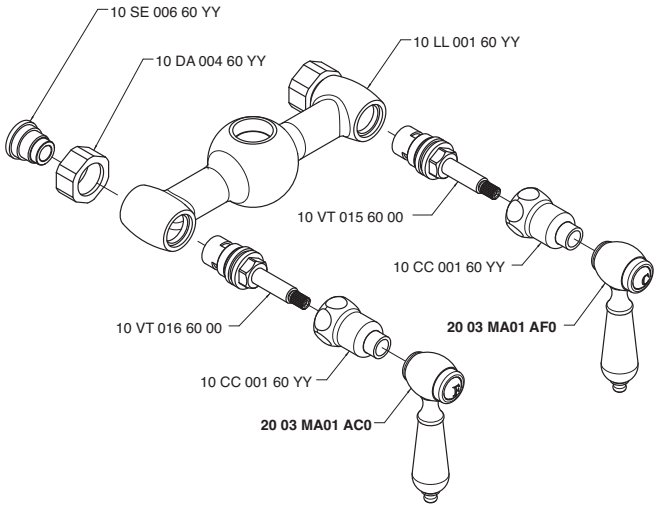

2003 A701 A00

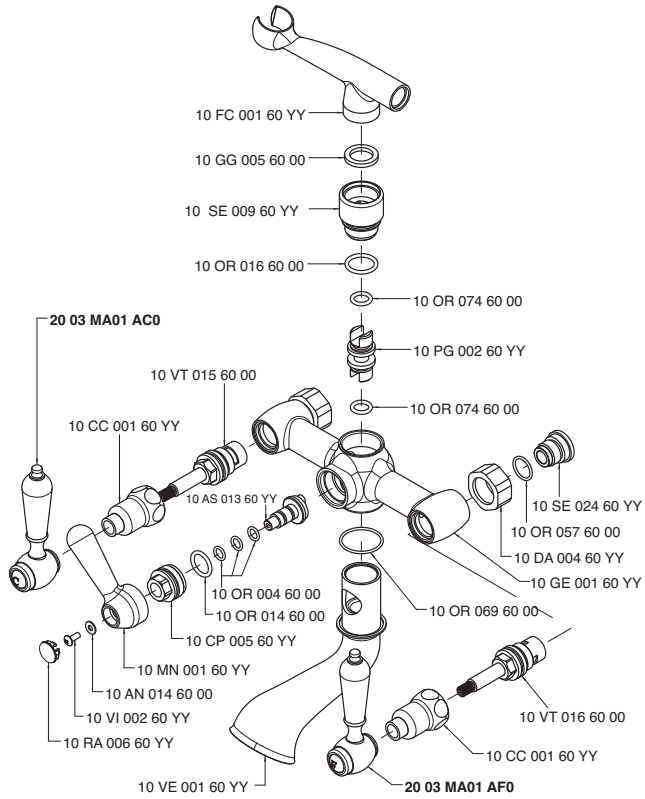

2003 A704 A00

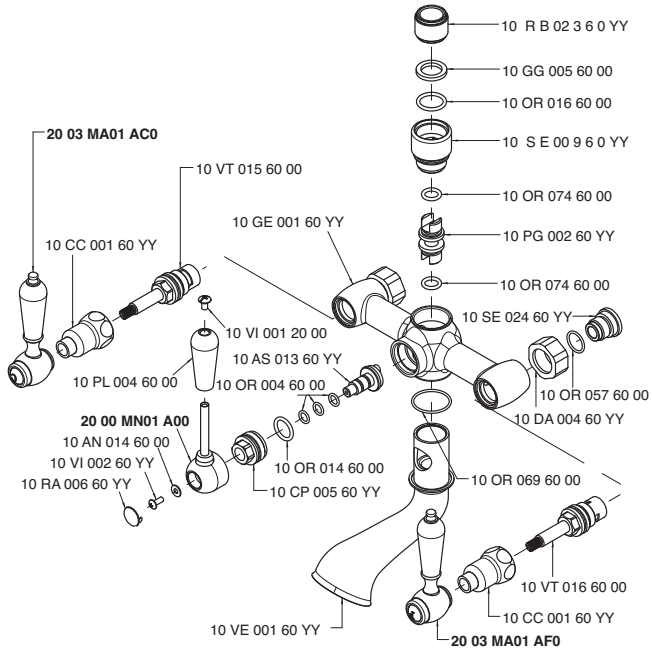

2003 A705 A00

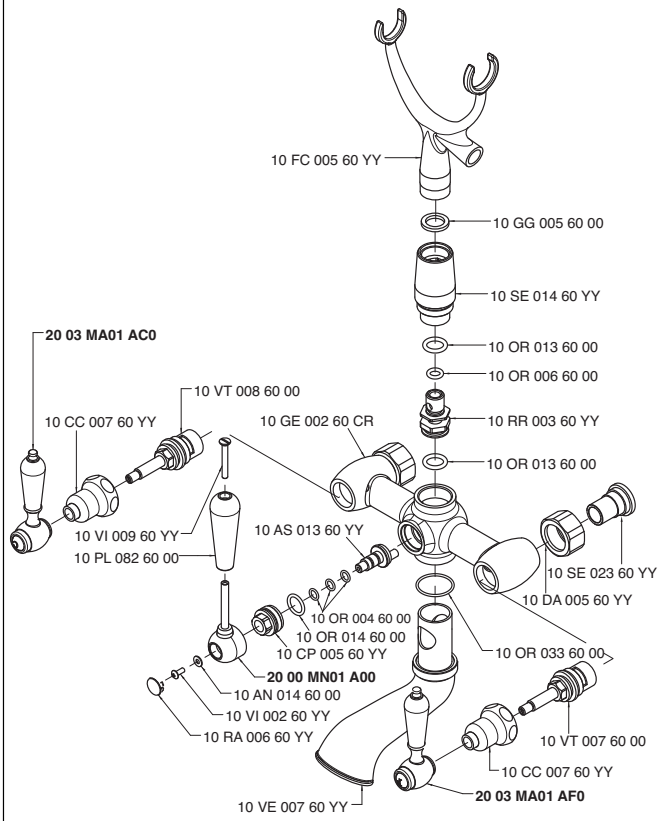

2003 A706 A00

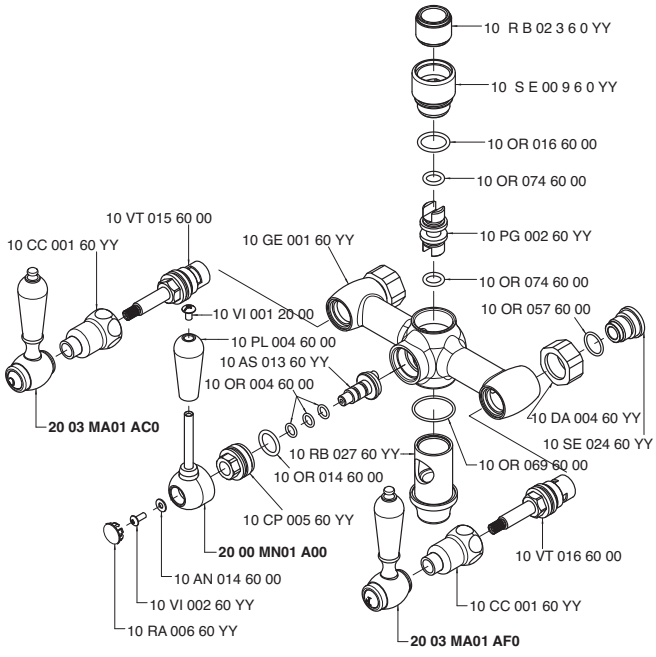

2003 BD02 A00

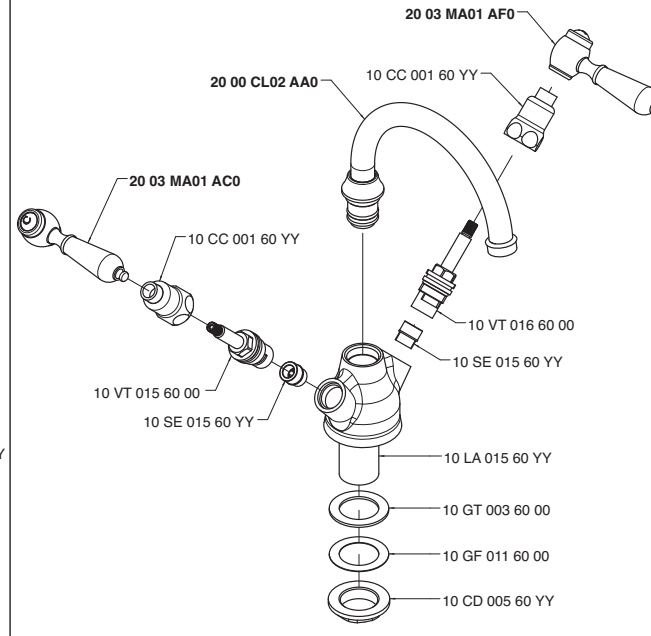

2003 BD03 A00

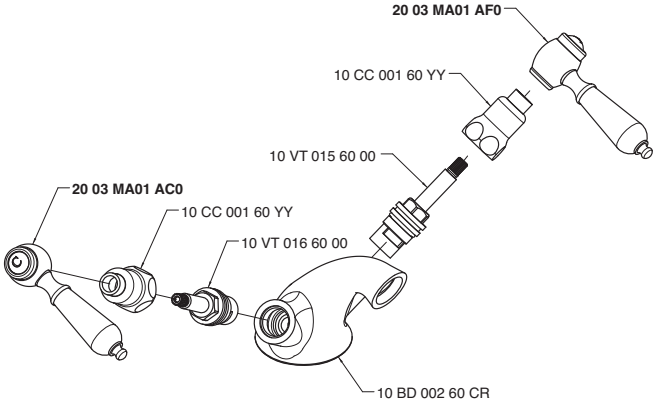

2003 D105 A00
2003 S105 A00

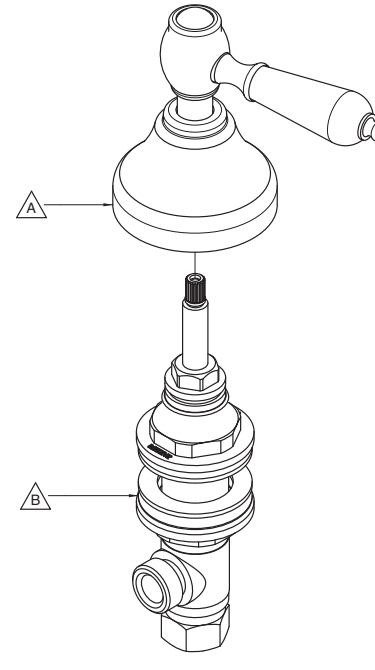

Codice - Code	Variante - Variant	
	A	B
20 03 D105 A00	**20 03 A406 AF0**	**29 00 B105 AD0**
20 03 S105 A00	**20 03 A406 AC0**	**29 00 B105 AS0**

2003 D107 A00
2003 S107 A00

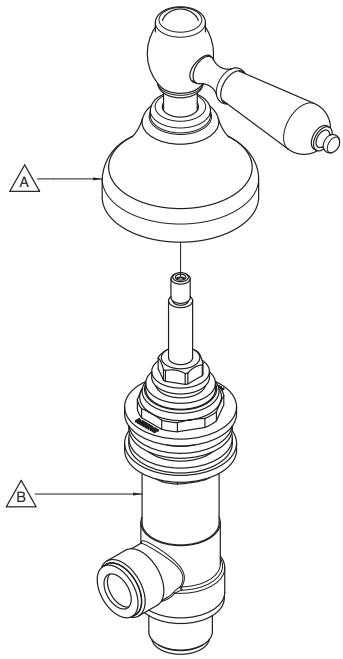

Codice - Code	Variante - Variant	
	A	B
20 03 D107 A00	**20 03 A406 AF0**	**29 00 G107 AD0**
20 03 S107 A00	**20 03 A406 AC0**	**29 00 G107 AS0**

2003 D202 A00
2003 S202 A00

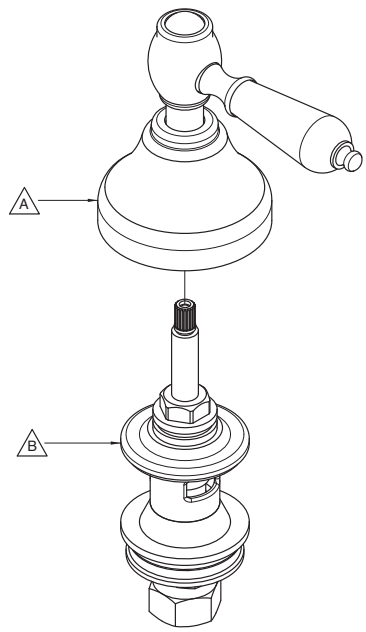

Codice - Code	Variante - Variant	
	A	B
20 03 D202 A00	**20 03 A406 AF0**	**29 00 B202 AD0**
20 03 S202 A00	**20 03 A406 AC0**	**29 00 B202 AS0**

2003 LA02 A00

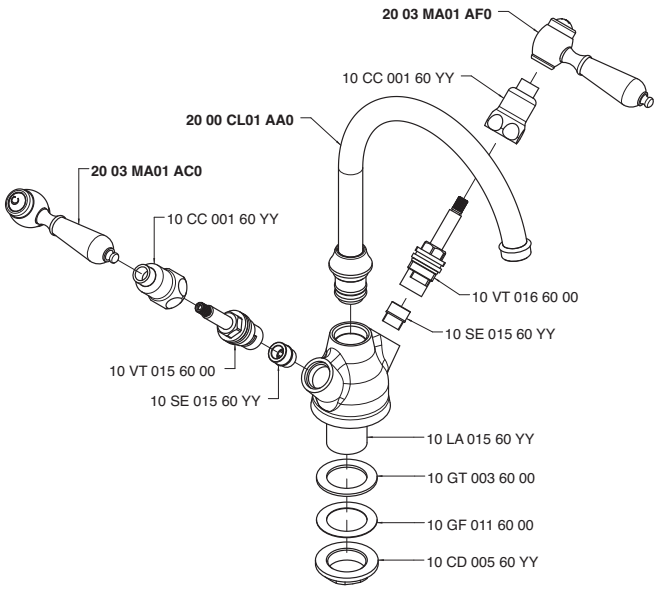

2003 LL01 A00

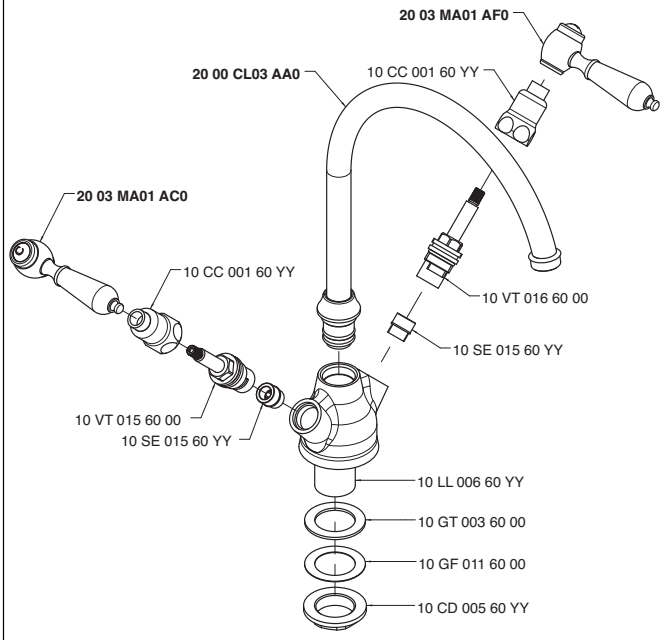

2003 MA01 A00
2003 MA01 AC0
2003 MA01 AF0

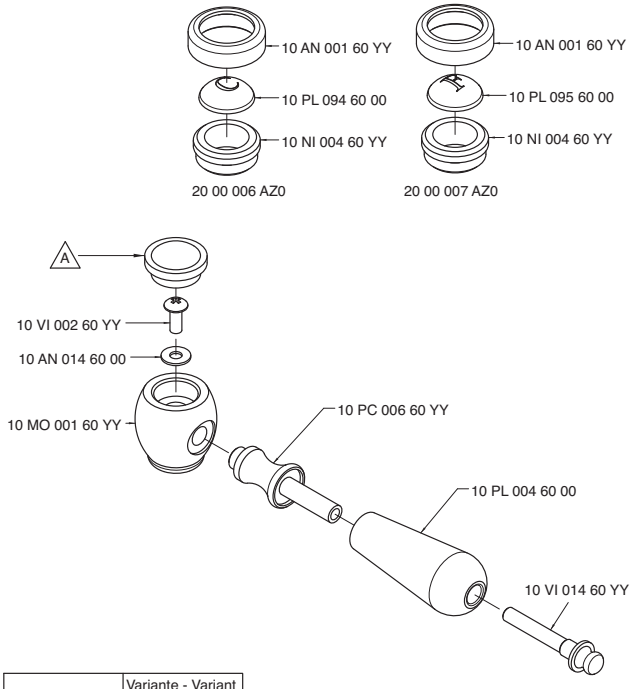

Codice - Code	Variante - Variant A
20 03 MA01 A00	10 PA 001 60 YY
20 03 MA01 AC0	20 00 006 AZ0
20 03 MA01 AF0	20 00 006 AZ0

2003 V705 A00

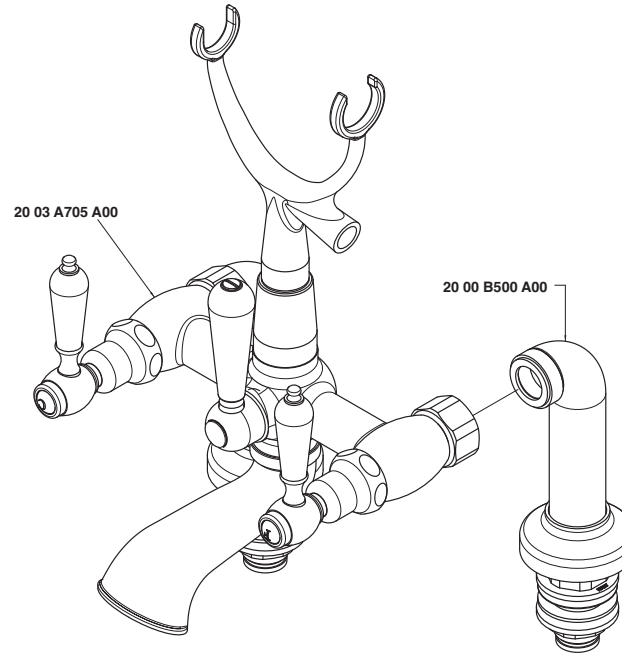

2003 0210 A00

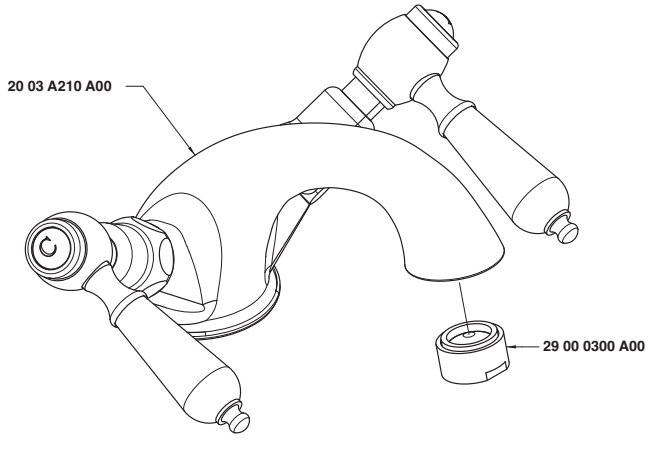

INDEX - 10-29

10CV00560YY 10-29.031
10TE00160YY 10-29.031
10TE00460YY 10-29.031
10TM0106000 10-29.031
2900 0300 A00 10-29.032
2900 0301 A00 10-29.032
2900 0303 A00 10-29.032
2900 0306 A00 10-29.032
2900 0307 A00 10-29.033
2900 0308 A00 10-29.033
2900 0311 A00 10-29.014
2900 0312 A00 10-29.033
2900 0403 A00 10-29.020
2900 0404 A00 10-29.018
2900 0406 A00 10-29.004
2900 0407 A00 10-29.005
2900 0408 A00 10-29.002
2900 0412 A00 10-29.033
2900 0420 A00 10-29.021
2900 0420 AA0 10-29.023
2900 0421 A00 10-29.021
2900 0422 A00 10-29.021
2900 0501 A00 10-29.034
2900 0502 A00 10-29.034
2900 0505 A00 10-29.034
2900 0506 A00 10-29.034
2900 0602 A00 10-29.019
2900 0608 AB0 — 10-29.026
2900 SO06 A00
2900 0608 AB0 10-29.035
2900 0610 A00 10-29.029
2900 0610 AA0 10-29.035
2900 0615 A00 10-29.022
2900 0616 A00 10-29.022
2900 0617 A00 10-29.022
2900 0718 A00 10-29.035
2900 0719 A00 10-29.035
2900 0720 A00 10-29.009
2900 1010 A00 10-29.036
2900 1401 A00 10-29.007
2900 1402 A00 10-29.008
2900 1515 AB0 10-29.036
2900 1516 AB0 10-29.036
2900 1520 A00 10-29.006
2900 A300 A00 10-29.036
2900 A302 A00 10-29.037
2900 A401 A00 10-29.037
2900 A402 A00 10-29.037
2900 A406 A00 10-29.037
2900 A408 A00 10-29.038
2900 A608 A00 10-29.038
2900 A720 A00 10-29.038
2900 AE01 A00 10-29.038
2900 AM01 A00 10-29.039
2900 AM02 A00 10-29.039
2900 AM03 A00 10-29.039
2900 AT01 A00 10-29.039
2900 B105 A00 10-29.040
2900 B105 AC0 10-29.040
2900 B105 AD0 10-29.040
2900 B105 AS0 10-29.040
2900 B113 A00 10-29.040
2900 B202 A00 10-29.040
2900 B202 AC0 10-29.040
2900 B202 AD0 10-29.040
2900 B202 AS0 10-29.040
2900 B300 A00 10-29.040
2900 B300 AB0 10-29.041
2900 B302 A00 10-29.041
2900 B401 A00 10-29.041
2900 B402 A00 10-29.041
2900 B405 A00 10-29.042
2900 B406 A00 10-29.042
2900 B406 AC0 10-29.042
2900 B406 AD0 10-29.042
2900 B406 AS0 10-29.042
2900 B407 A00 10-29.042
2900 B407 AC0 10-29.042
2900 B407 AD0 10-29.042
2900 B407 AS0 10-29.042
2900 B608 A00 10-29.042
2900 B720 A00 10-29.043
2900 BR03 A00 10-29.025
2900 C300 A00 10-29.043
2900 C406 A00 10-29.043
2900 C407 A00 10-29.043
2900 C408 A00 10-29.003
2900 C608 A00 10-29.044
2900 Ci01 A00 10-29.044
2900 D403 A00 10-29.044
2900 D608 A00 10-29.044
2900 DE01 A00 10-29.045
2900 E302 A00 10-29.045
2900 E608 A00 10-29.045
2900 F302 A00 10-29.045
2900 F309 A00 10-29.012
2900 F311 A00 10-29.015
2900 F501 A00 10-29.046
2900 F502 A00 10-29.046
2900 FC01 A00 10-29.046
2900 FX01 A00 10-29.046
2900 FX02 A00 10-29.047
2900 FX03 A00 10-29.047
2900 FX04 A00 10-29.047
2900 FX05 A00 10-29.047
2900 FX10 A00 10-29.047
2900 FX11 A00 10-29.047
2900 G107 A00 10-29.048
2900 G107 AD0 10-29.048
2900 G107 AS0 10-29.048
2900 G302 A00 10-29.048
2900 G309 A00 10-29.013
2900 G311 A00 10-29.016
2900 G408 A00 10-29.011
2900 i304 A00 10-29.048
2900 i305 A00 10-29.048
2900 K302 A00 10-29.049
2900 KF01 A00 10-29.049
2900 KF4A B00 10-29.049
2900 KF5A A00 10-29.049
2900 KF7A A00 10-29.050
2900 KF8A A00 10-29.050
2900 KT01 A00 10-29.050
2900 L302 A00 10-29.050
2900 M403 A00 10-29.017
2900 M608 AB0 — 10-29.027
2900 SO06 A00
2900 M608 AB0 10-29.051
2900 M610 A00 10-29.030
2900 MP01 A00 10-29.051
2900 OC01 A00 10-29.051
2900 P403 A00 10-29.051
2900 P405 A00 10-29.052
2900 PL01 A00 10-29.052
2900 PL02 A00 10-29.052
2900 S408 A00 10-29.010
2900 SN01 A00 10-29.052
2900 SO01 A00 10-29.053
2900 SO02 A00 10-29.053
2900 SO03 A00 10-29.053
2900 SO05 A00 10-29.053
2900 SO06 A00 10-29.024
2900 T608 AB0 — 10-29.028
2900 SO06 A00
2900 T608 AB0 10-29.053
2900 TR01 A00 10-29.053
2900 TR02 A00 10-29.054
2900 TR03 A00 10-29.054
2900 U304 A00 10-29.054
2900 V405 AB1 10-29.054
2900 Z408 A00 10-29.055
7600 0403 A00 10-29.055
7600 0403 AL0 10-29.055

Unix - 10-29

2900 0408 A00

Rubinetto incasso a cappuccio 1/2" - completo

Built-in cap tap 1/2"
UP-Ventil 1/2"
Grifo de capuchón empotrado 1/2"
Robinet avec chapeau, à encastrer 1/2"

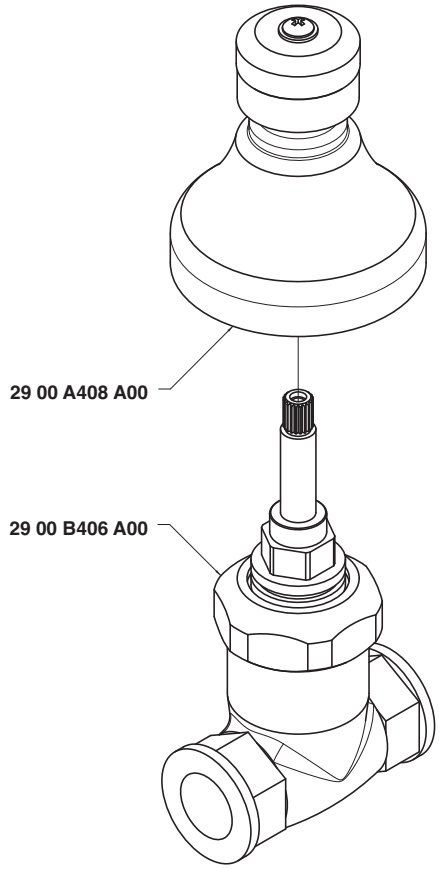

Condizioni di prova - Test conditions

Acqua calda - Hot water: **60±2 °C**
Acqua fredda - Cold water: **20±2 °C**

P [bar]	Q l/min
0,10	
0,20	
0,50	13,80
1,00	19,60
1,50	24,00
2,00	27,80
2,50	31,10
3,00	34,10
3,50	36,90
4,00	39,50
4,50	41,80
5,00	44,20

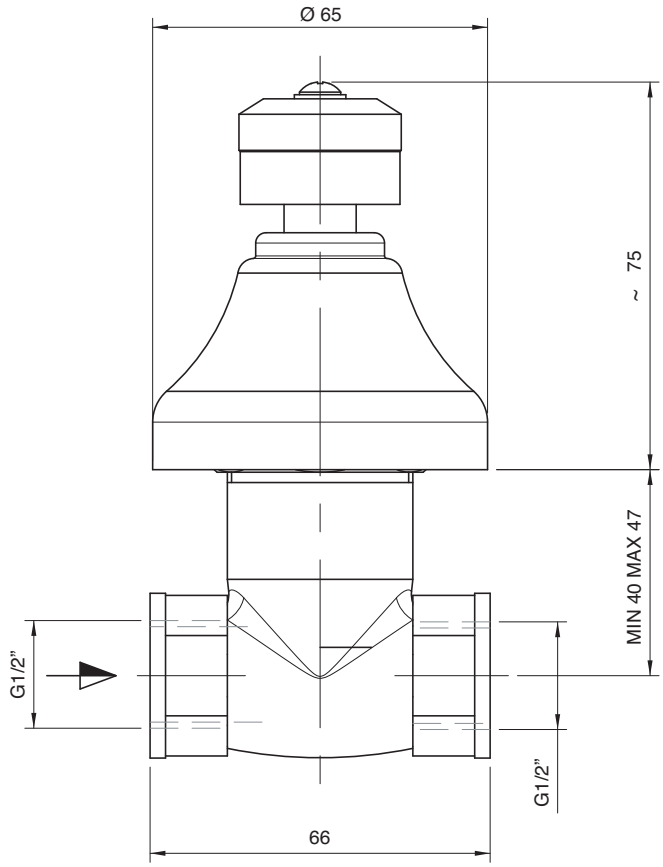

2900 C408 A00

Rubinetto incasso a cappuccio 3/4" - completo

3/4" built-in cap tap
Hahn UP-Mont. 3/4"
Grifo empotrado de capuchón 3/4"
Robinet à chapeau, à encastrer 3/4"

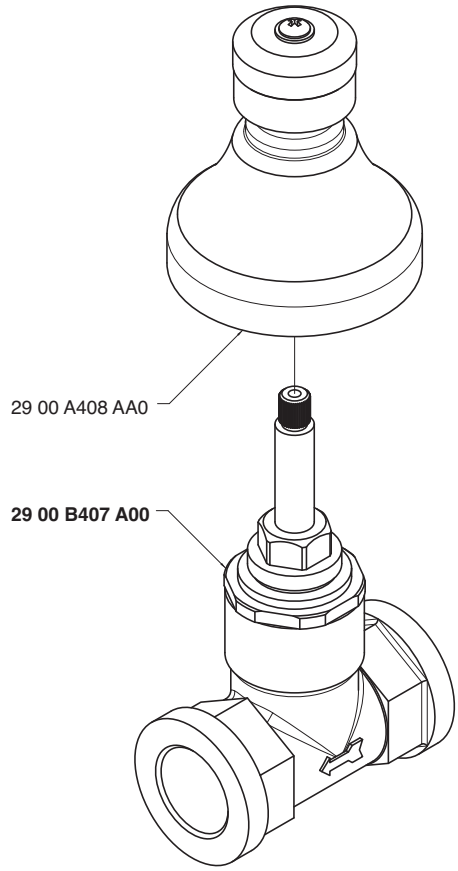

Condizioni di prova - Test conditions

Acqua calda - Hot water: **60±2 °C**
Acqua fredda - Cold water: **20±2 °C**

P [bar]	Q l/min
0,10	
0,20	
0,50	23,00
1,00	32,60
1,50	40,00
2,00	46,10
2,50	51,30
3,00	56,30
3,50	60,80
4,00	65,00
4,50	69,40
5,00	73,20

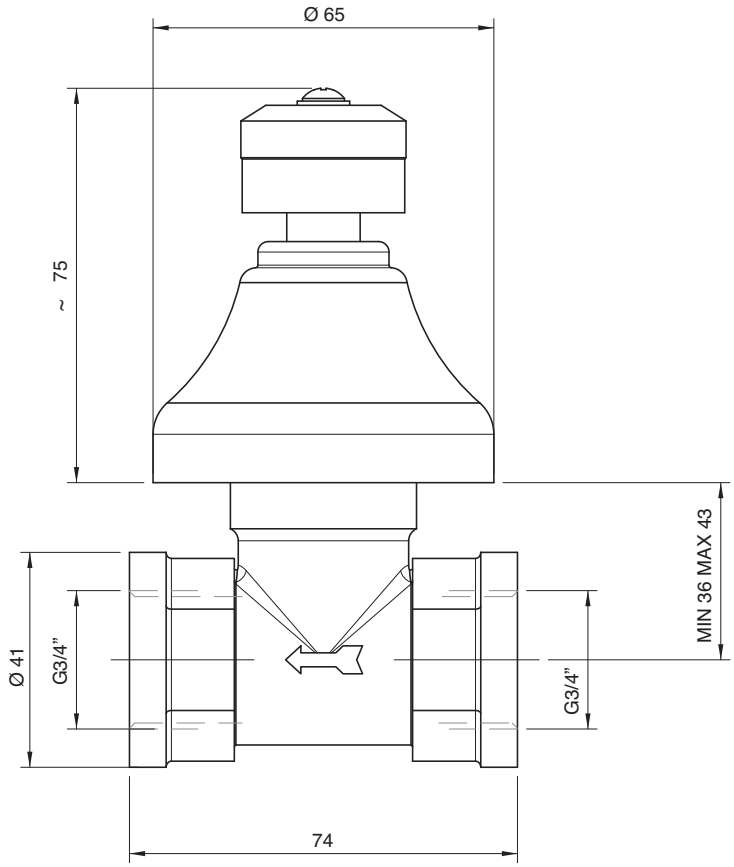

2900 0406 A00

Rubinetto incasso unix a cappuccio vitone ceramico 1/2" - completo

Built-in cap tap ceramic disc 1/2"
UP-Ventil mit Keramikinnenteil 1/2"
Grifo de capuchón empotrado rosca cerámica 1/2"
Robinet avec chapeau tête de robinet/disque céramique, à encastrer 1/2"

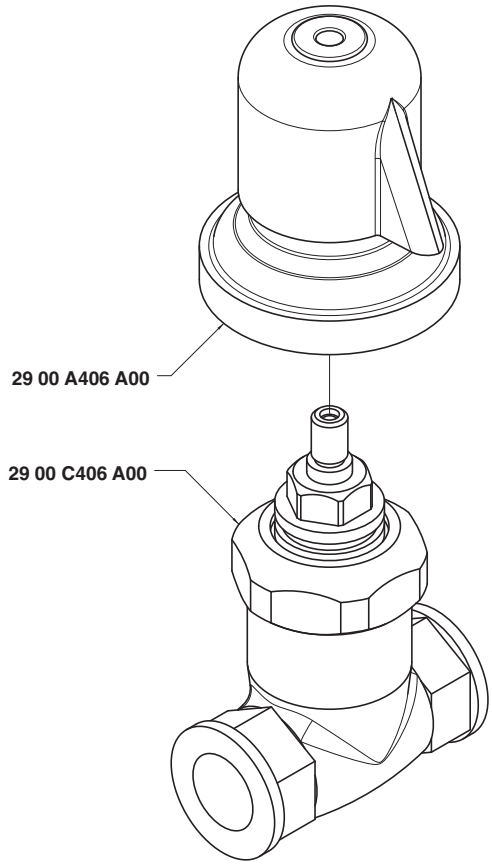

Condizioni di prova - Test conditions

Acqua calda - Hot water: **60±2 °C**
Acqua fredda - Cold water: **20±2 °C**

P [bar]	Q l/min
0,10	
0,20	
0,50	12,00
1,00	16,90
1,50	20,80
2,00	24,10
2,50	27,00
3,00	29,60
3,50	31,80
4,00	34,10
4,50	36,20
5,00	38,10

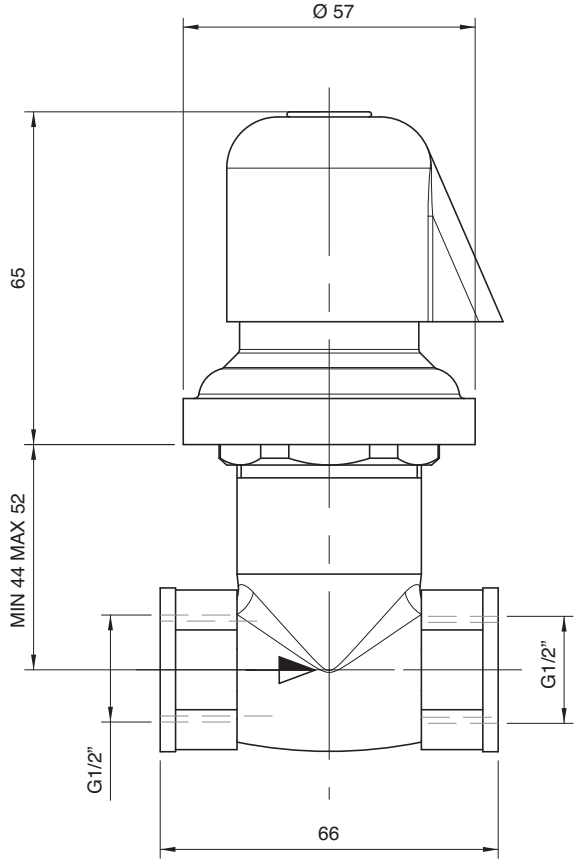

2900 0407 A00

Rubinetto incasso a cappuccio vitone ceramico 3/4" - completo

Built-in cap tap 3/4" ceramic disc
UP-Ventil 3/4" mit Keramikinnenteil
Grifo de capuchón empotrado 3/4" rosca cerámica
Robinet avec chapeau tête de robinet/disque céramique 3/4", à encastrer

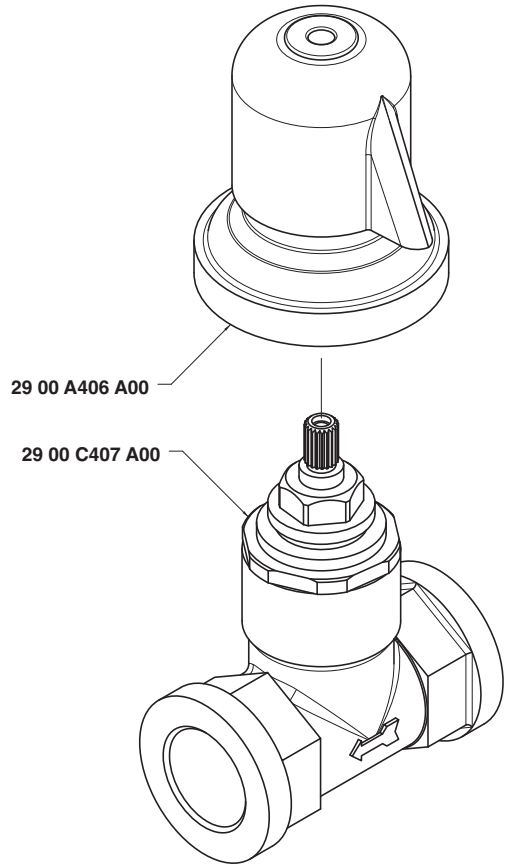

Condizioni di prova - Test conditions

Acqua calda - Hot water: **60±2 °C**
Acqua fredda - Cold water: **20±2 °C**

P [bar]	Q l/min
0,10	
0,20	
0,50	23,00
1,00	32,60
1,50	40,00
2,00	46,10
2,50	51,30
3,00	56,30
3,50	60,80
4,00	65,00
4,50	69,40
5,00	73,20

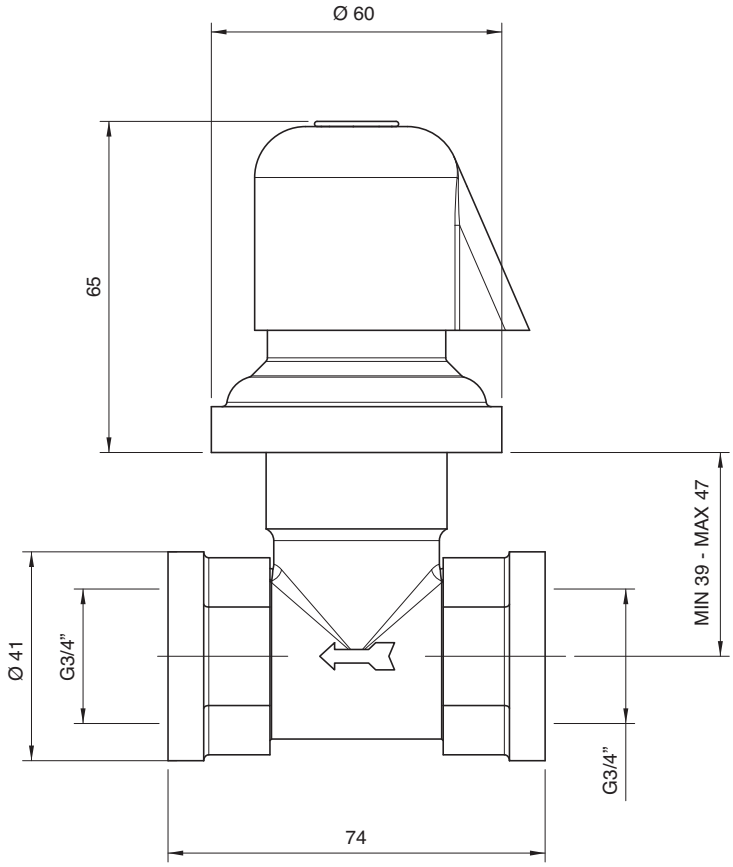

2900 1520 A00

Termostatico esterno - solo corpo

Wall mtd thermostat unit without flexible pipe and hand shower
Thermostat ohne Brauseschlauch und Handbrause
Batería ducha externa termostatica sin flexible y ducha de mano
Douche mural thermostatique sans flexible et douchette

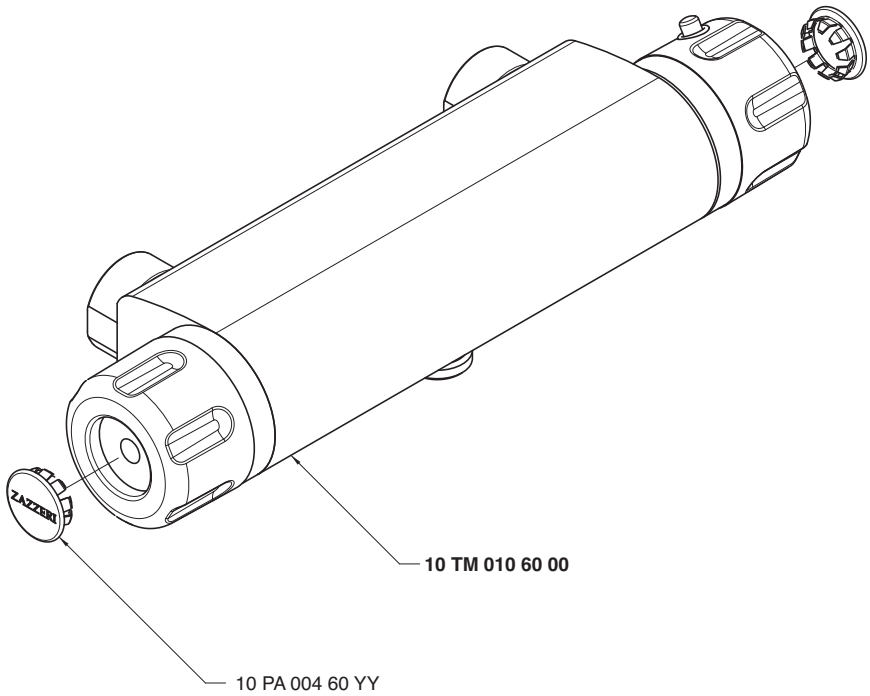

Condizioni di prova - Test conditions

Acqua calda - Hot water: **60±2 °C**
Acqua fredda - Cold water: **20±2 °C**

P [bar]	Q l/min
0,1	
0,2	
0,5	5,6
1,0	9,9
1,5	13,3
2,0	15,5
2,5	17,7
3,0	19,3
3,5	21,6
4,0	23,0
4,5	24,7
5,0	26,3

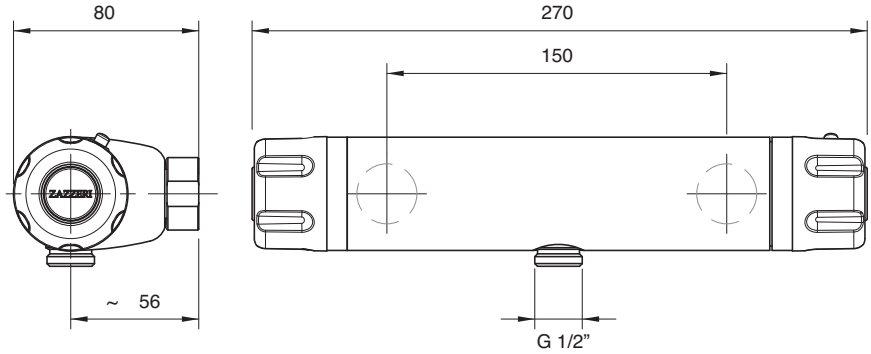

2900 1401 A00

Miscelatore ad incasso con deviatore - completo

Built-in single lever bathtub mixer
Wannen-Einhandb. UP-Mont.
Monomando bañera empotrado completo
Mitigeur bain/douche à encastrer complet

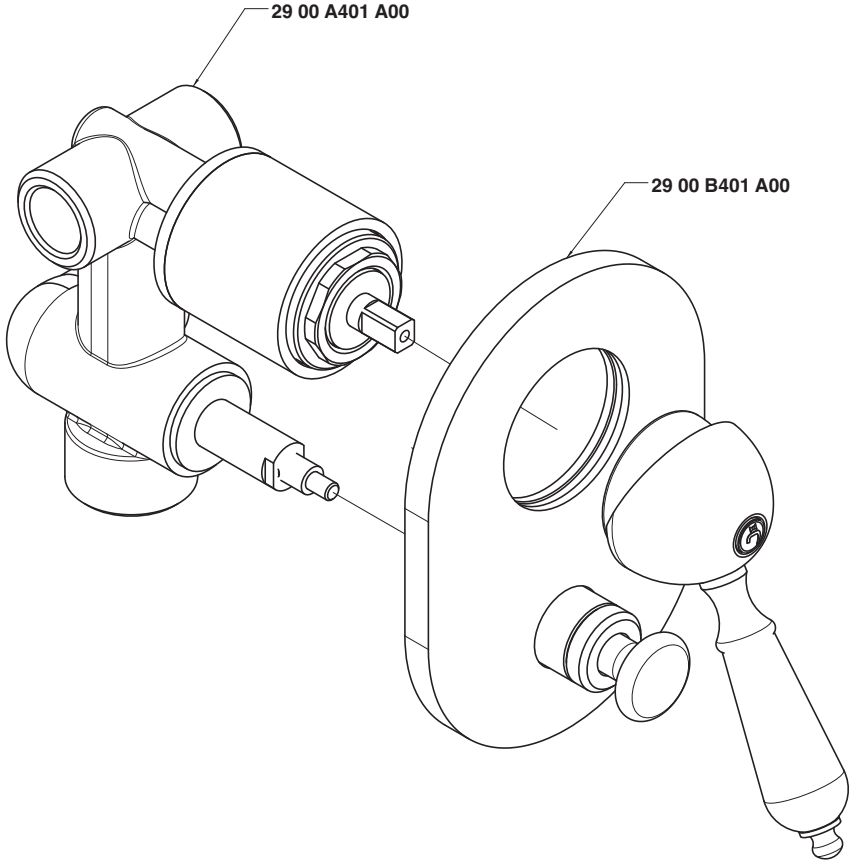

Uscita G 1/2" - Exit G 1/2"

Condizioni di prova - Test conditions

Acqua calda - Hot water: **60±2 °C**
Acqua fredda - Cold water: **20±2 °C**

P [bar]	Q l/min
0,1	
0,2	
0,5	11,3
1,0	15,9
1,5	19,4
2,0	22,4
2,5	25,0
3,0	27,5
3,5	29,7
4,0	31,8
4,5	33,8
5,0	35,5

Uscita G 3/4" - Exit G 3/4"

Condizioni di prova - Test conditions

Acqua calda - Hot water: **60±2 °C**
Acqua fredda - Cold water: **20±2 °C**

P [bar]	Q l/min
0,1	
0,2	
0,5	11,0
1,0	15,3
1,5	18,7
2,0	21,6
2,5	24,0
3,0	26,3
3,5	28,3
4,0	30,3
4,5	32,1
5,0	33,9

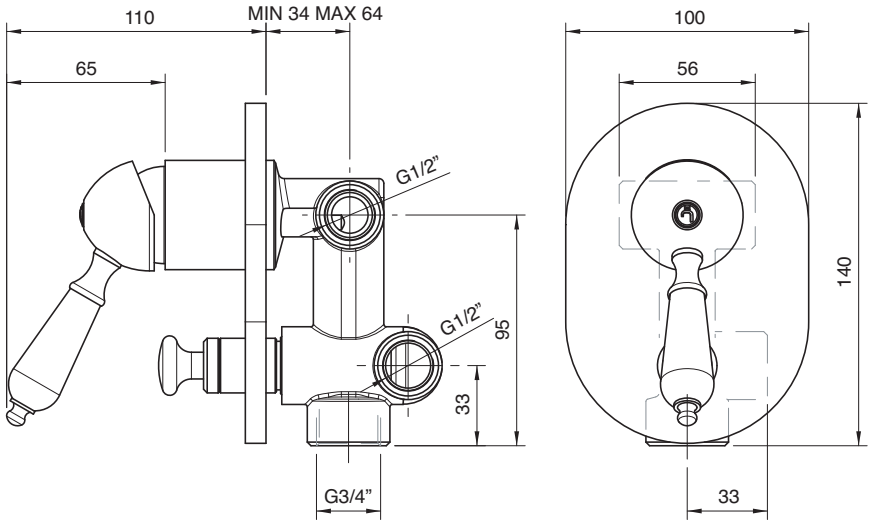

2900 1402 A00

Miscelatore ad incasso - completo

Built-in single lev. shower
Brause-Einhandb. UP-Mont.
Monom. ducha empotrado completo
Mitigeur douche à encastrer complet

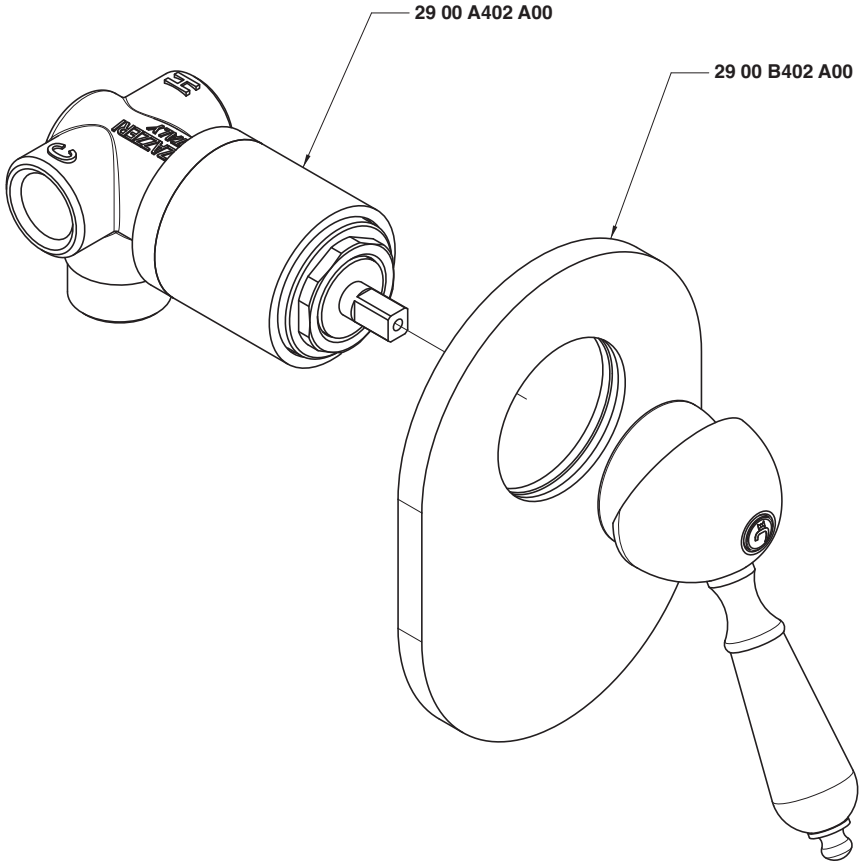

Condizioni di prova - Test conditions

Acqua calda - Hot water: **60±2 °C**
Acqua fredda - Cold water: **20±2 °C**

P [bar]	Q l/min
0,10	
0,20	
0,50	10,50
1,00	15,00
1,50	18,40
2,00	21,30
2,50	23,80
3,00	26,10
3,50	28,20
4,00	30,40
4,50	32,20
5,00	33,90

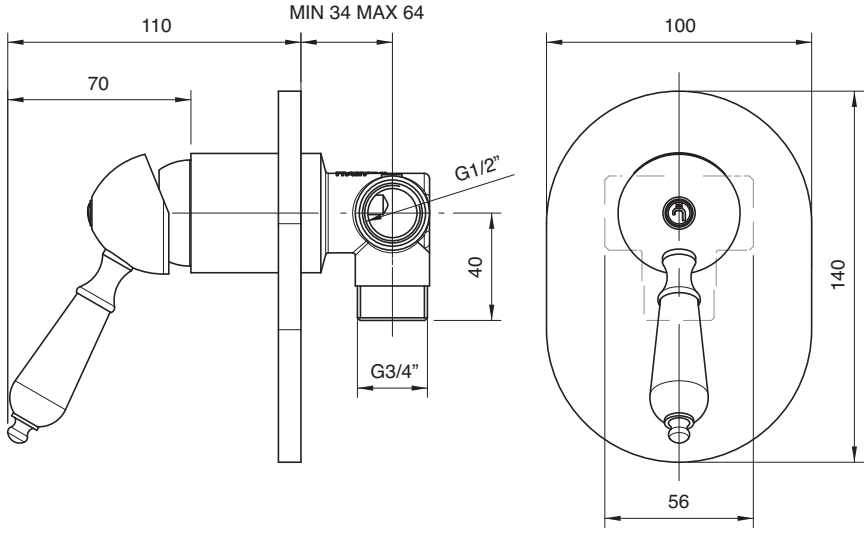

2900 0720 A00

Passo rapido - completo

Rapid pitch
Druckspüler
Paso rápido
Pas rapide

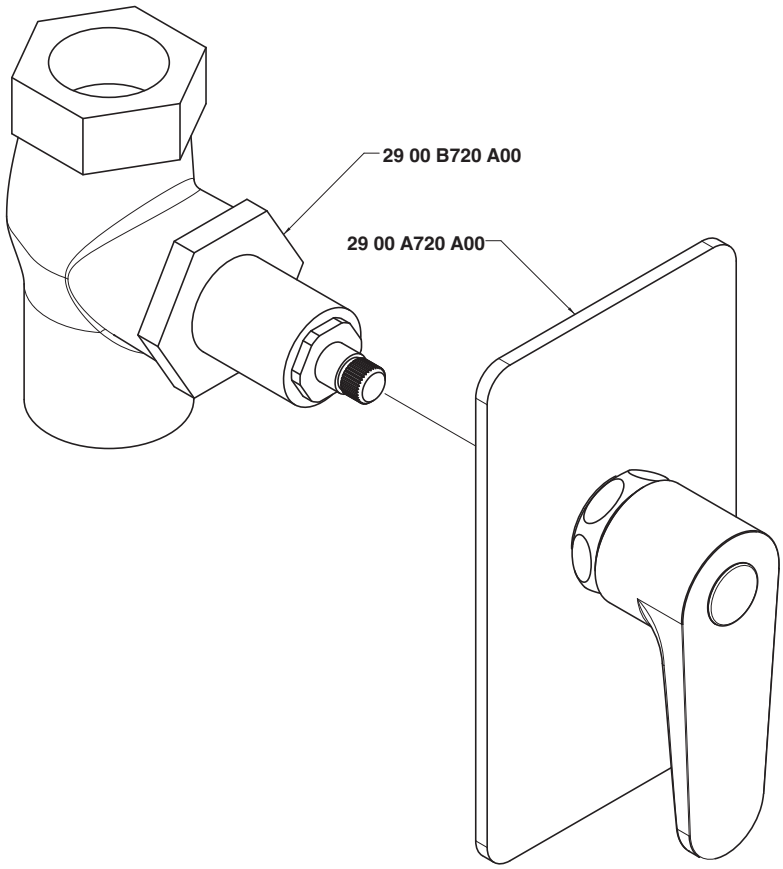

Condizioni di prova - Test conditions

Acqua calda - Hot water: **60±2 °C**
Acqua fredda - Cold water: **20±2 °C**

P [bar]	Q l/min
0,1	
0,2	
0,5	43,0
1	61
1,5	75,0
2	86,0
2,5	96,0
3	99,0
3,5	
4	
4,5	
5	

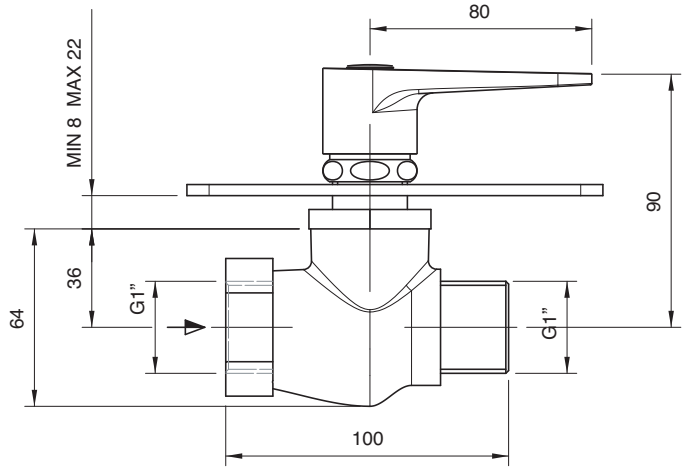

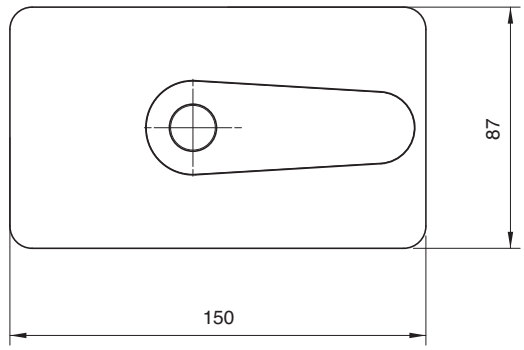

2900 S408 A00

Saracinesca 1"
1" gate valve
Sperrventil 1"
Llave de paso 1"
Vanne 1"

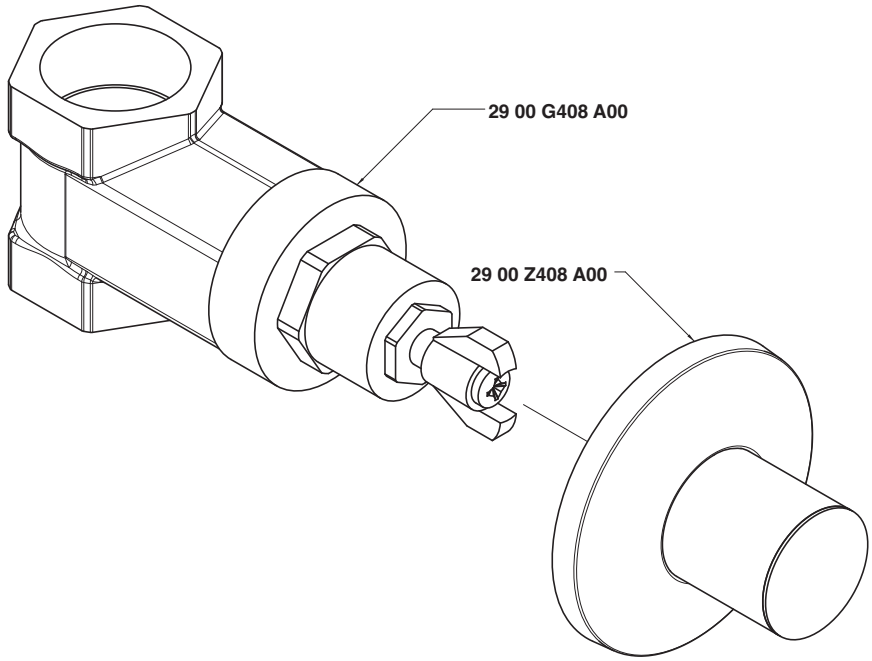

Condizioni di prova - Test conditions
Acqua calda - Hot water: **60±2 °C**
Acqua fredda - Cold water: **20±2 °C**

P [bar]	Q l/min
0,10	
0,20	
0,50	67,50
1,00	94,50
1,50	99,41
2,00	
2,50	
3,00	
3,50	
4,00	
4,50	
5,00	

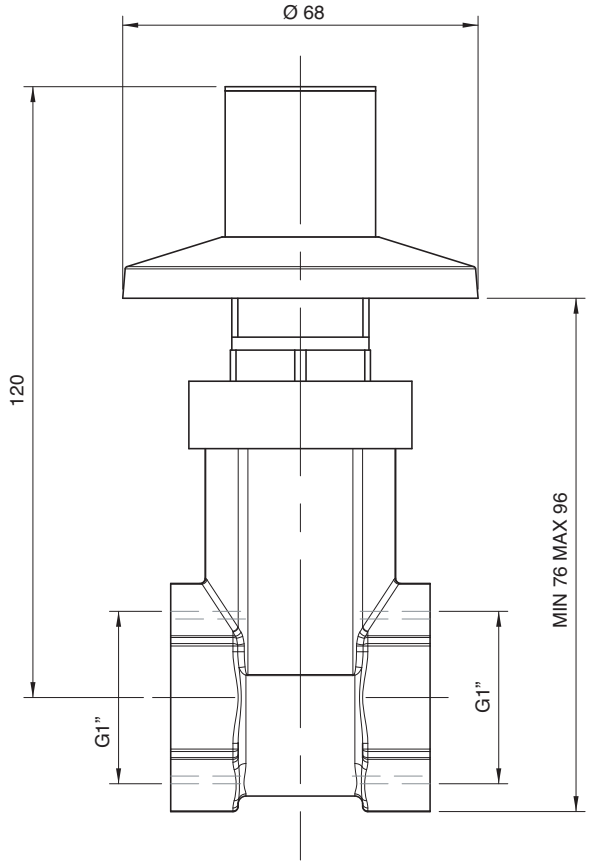

2900 G408 A00

Saracinesca 1" - parti grezze

Rough part: 1" gate valve
Rohteil Sperrventil 1"
Parte interna llave de paso 1"
Partie brute soupape 1"

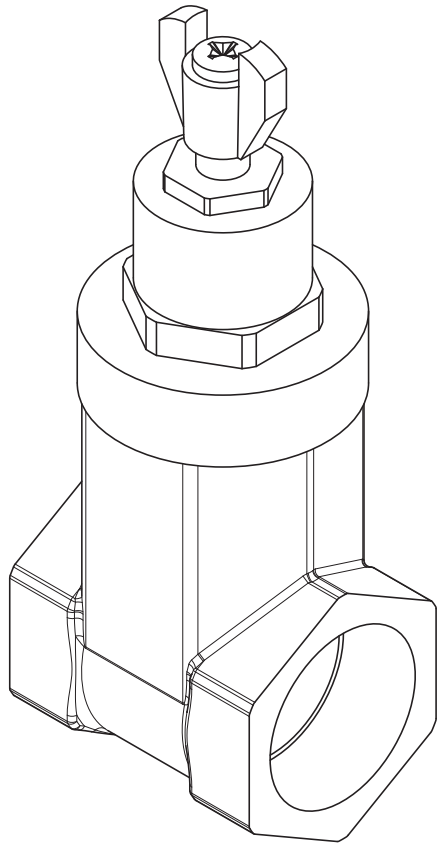

Condizioni di prova - Test conditions

Acqua calda - Hot water: **60±2 °C**
Acqua fredda - Cold water: **20±2 °C**

P [bar]	Q l/min
0,10	
0,20	
0,50	67,50
1,00	94,50
1,50	99,41
2,00	
2,50	
3,00	
3,50	
4,00	
4,50	
5,00	

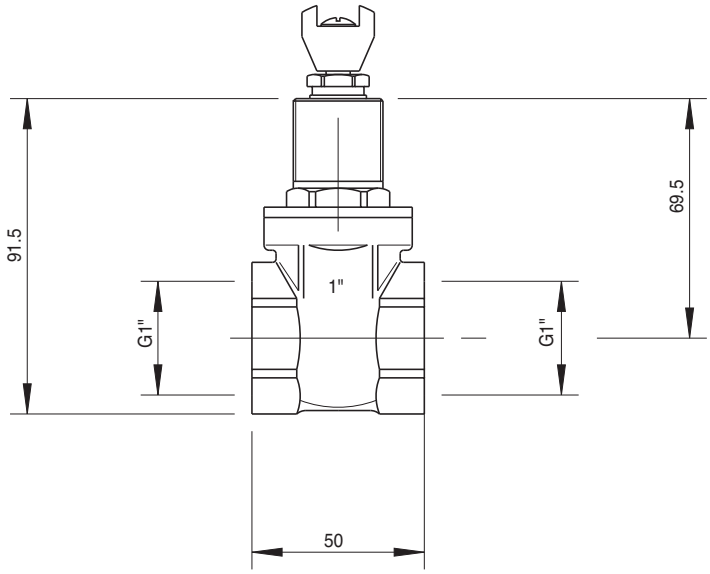

2900 F309 A00

Rubinetto sottolavabo per monofori e monocomandi

Tap under washbasin for single holes and single lever mixers
Eckhahn für Einloch- und Einhandbatterien
Grifo bajo lavabo para monobloc y monomando
Robinet sous lavabo pour monotrous et mélangeurs

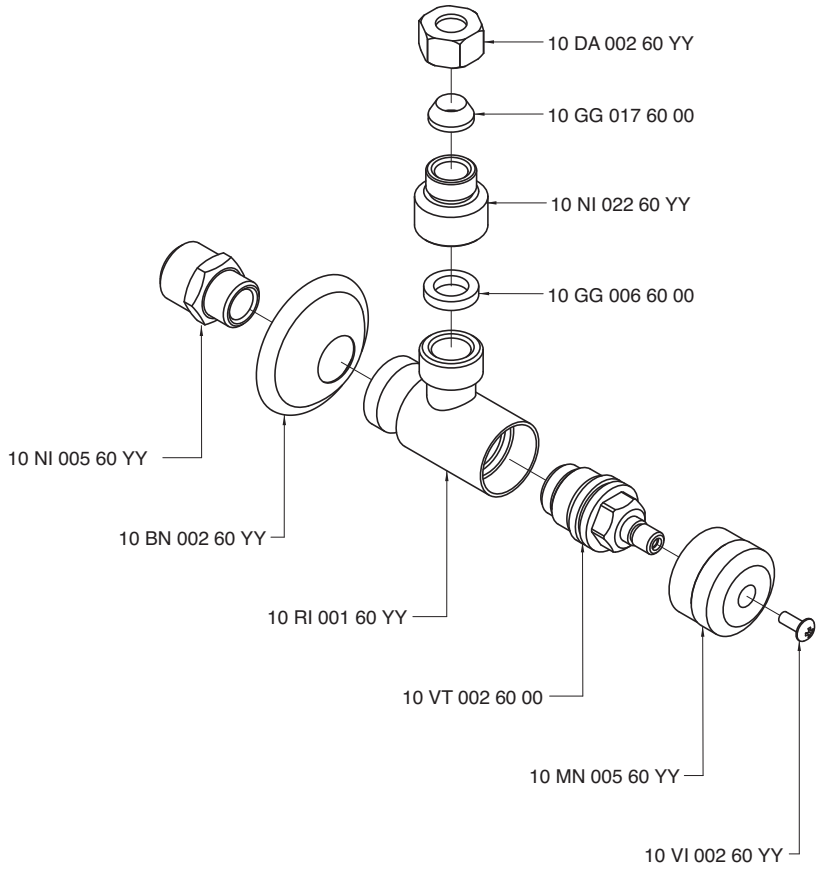

Condizioni di prova - Test conditions

Acqua calda - Hot water: **60±2 °C**
Acqua fredda - Cold water: **20±2 °C**

P [bar]	Q l/min
0,1	
0,2	
0,5	20,8
1,0	29,2
1,5	34,7
2,0	38,4
2,5	42,1
3,0	45,3
3,5	48,5
4,0	51,4
4,5	53,5
5,0	56,3

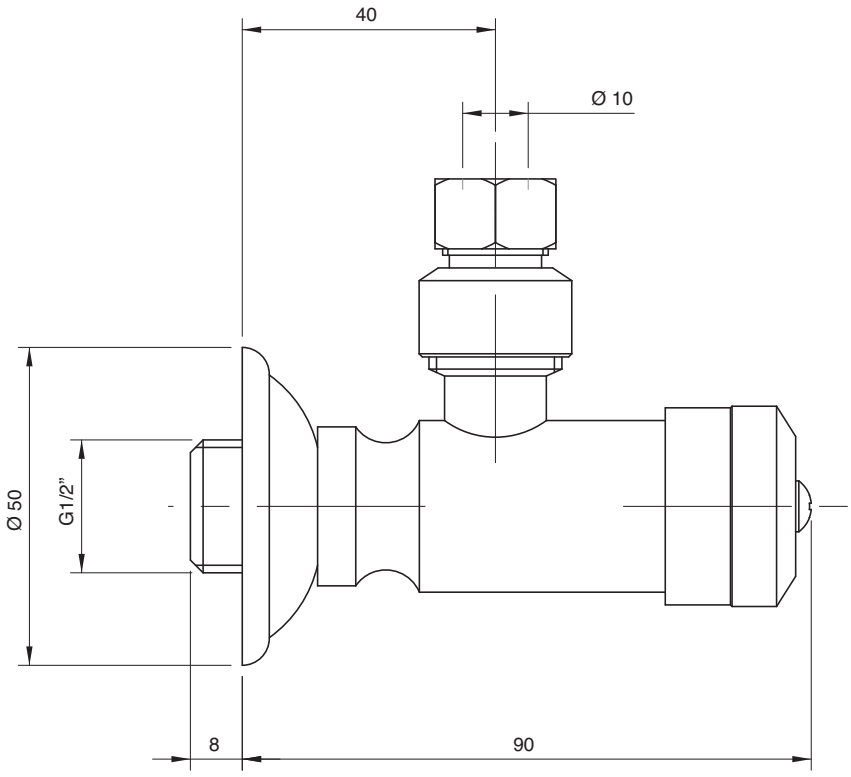

2900 G309 A00

Rubinetto sottolavabo per batterie 3 fori

Tap under basin for 3 holes mixers
Eckhahn fur 3-Loecher Batterie
Grifo bajo para bateria
Robinet sous lavabo pour 3 trous

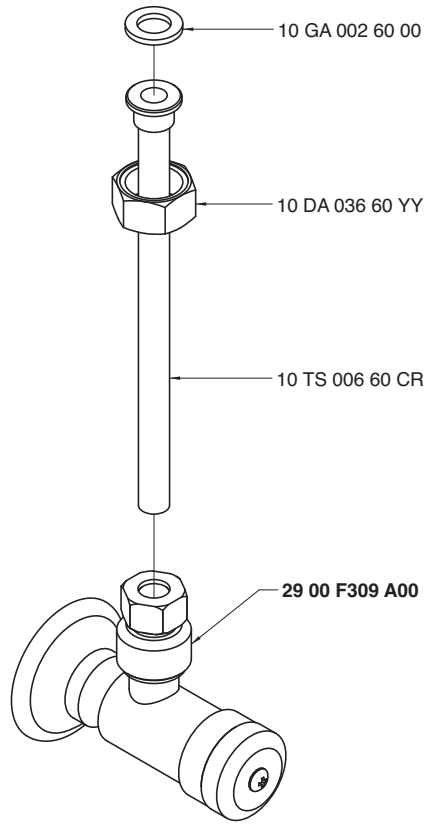

Condizioni di prova - Test conditions

Acqua calda - Hot water: **60±2 °C**
Acqua fredda - Cold water: **20±2 °C**

P [bar]	Q l/min
0,1	
0,2	
0,5	10,7
1,0	14,9
1,5	18,2
2,0	21,0
2,5	23,5
3,0	25,6
3,5	27,7
4,0	29,6
4,5	31,4
5,0	33,0

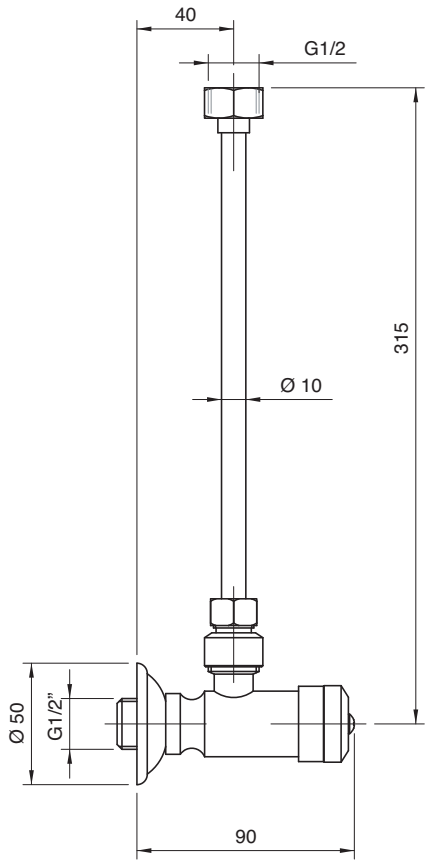

2900 0311 A00

Rubinetto arresto per cassetta

Stop tap for flush tank
Eckventil für Spülkasten
lave interrupción para depósito
Robinet arrêt chasse d'eau

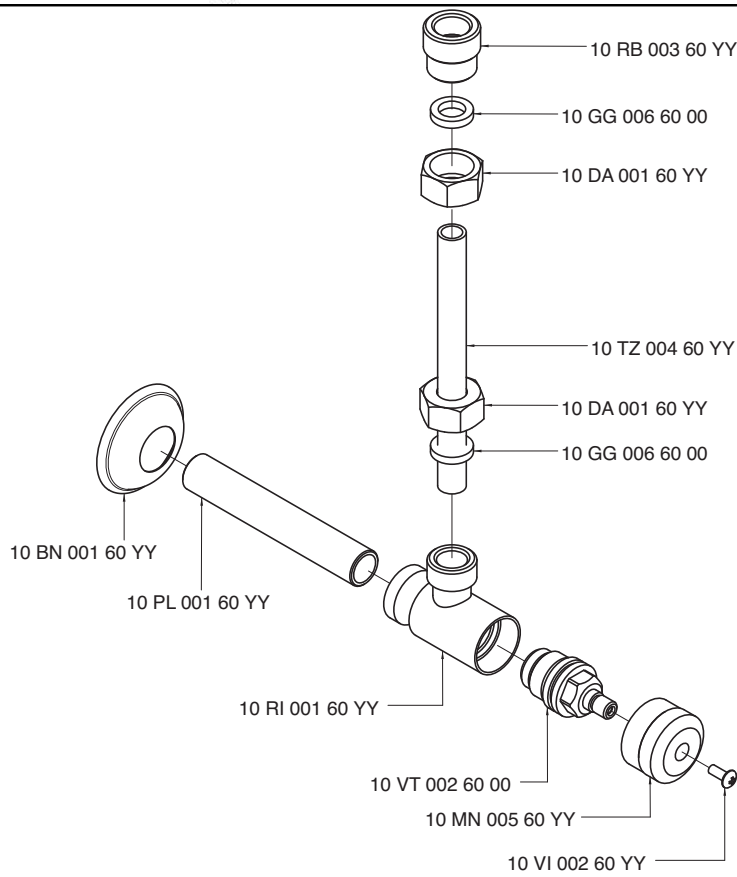

Condizioni di prova - Test conditions

Acqua calda - Hot water: **60±2 °C**
Acqua fredda - Cold water: **20±2 °C**

P [bar]	Q l/min
0,1	
0,2	
0,5	10,7
1,0	14,9
1,5	18,2
2,0	21,0
2,5	23,5
3,0	25,6
3,5	27,7
4,0	29,6
4,5	31,4
5,0	33,0

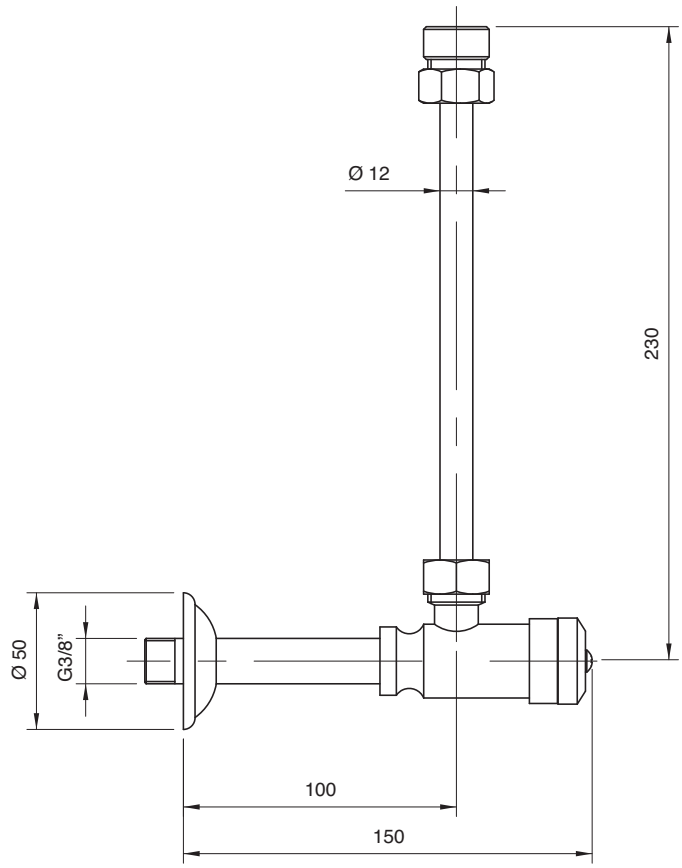

2900 F311 A00

Rubinetto sottolavabo con filtro per monofori e monocomandi

Built-in tap under washbasin with filter for single holes and single lever mixers
Eckhahn mit Filter für Einloch- und Einhandbatterien
Grifo empotrado bajo lavabo con filtro para monobloc y monomando
Robinet à encastrer sous lavabo avec filtre pour monotrous et mélangeurs

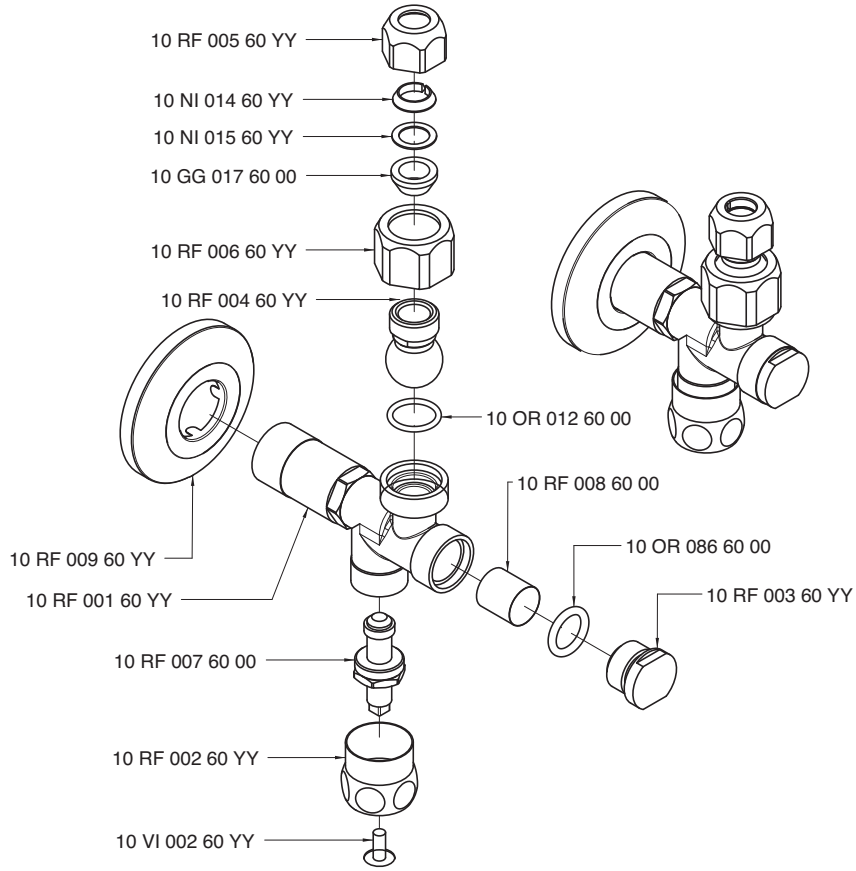

Condizioni di prova - Test conditions

Acqua calda - Hot water: **60±2 °C**
Acqua fredda - Cold water: **20±2 °C**

P [bar]	Q l/min
0,1	
0,2	
0,5	10,2
1,0	14,4
1,5	17,6
2,0	20,4
2,5	22,7
3,0	24,9
3,5	26,8
4,0	28,5
4,5	30,3
5,0	31,8

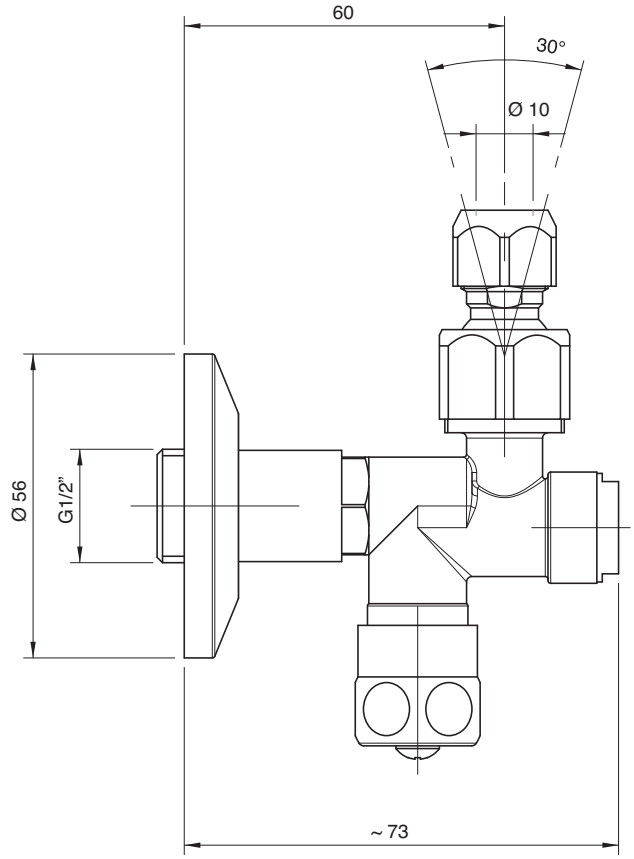

2900 G311 A00

Rubinetto sottolavabo con filtro per tre fori

Built-in tap under washbasin with filter for three holes
Eckhahn mit Filter für Dreilochbatterien
Grifo empotrado bajo lavabo con filtro tres orificios
Robinet sous lavabo à encastrer avec filtre, trois trous

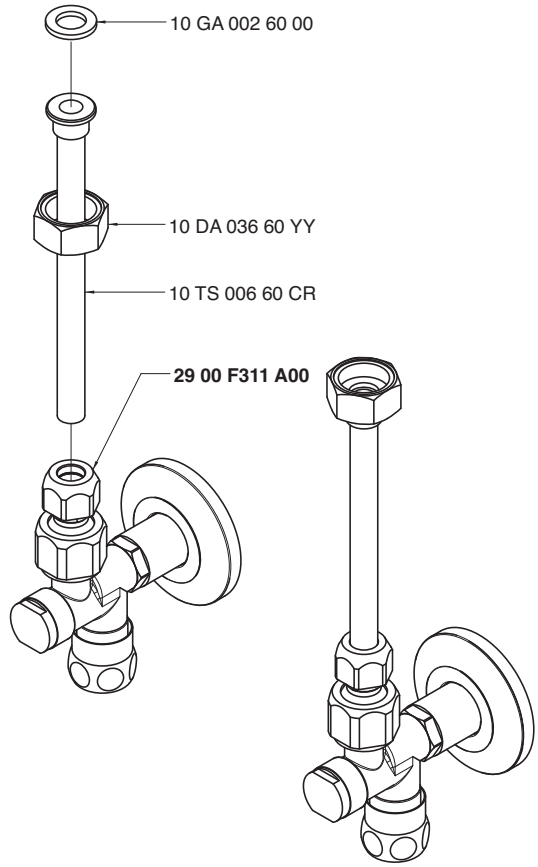

Condizioni di prova - Test conditions

Acqua calda - Hot water: **60±2 °C**
Acqua fredda - Cold water: **20±2 °C**

P [bar]	Q l/min
0,1	
0,2	
0,5	8,4
1,0	11,8
1,5	14,4
2,0	16,6
2,5	18,5
3,0	20,2
3,5	21,8
4,0	23,2
4,5	24,7
5,0	26,0

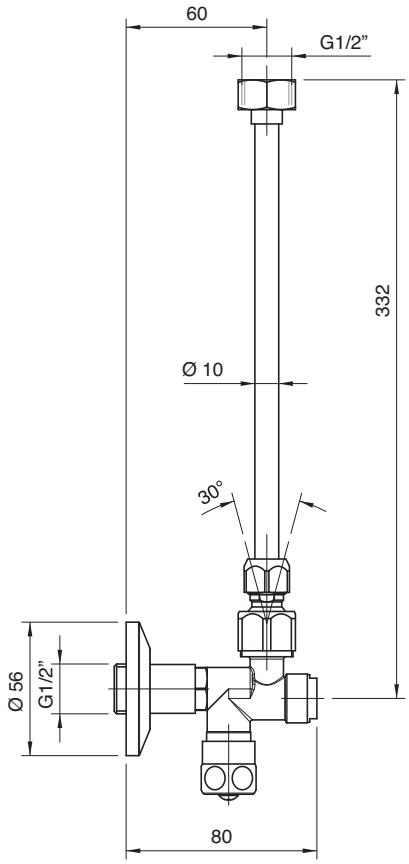

2900 M403 A00

Getto piano vasca

Bathtub spout
Wannenrandeinlauf
Caño borde bañera
Bec bain/douche sur gorge

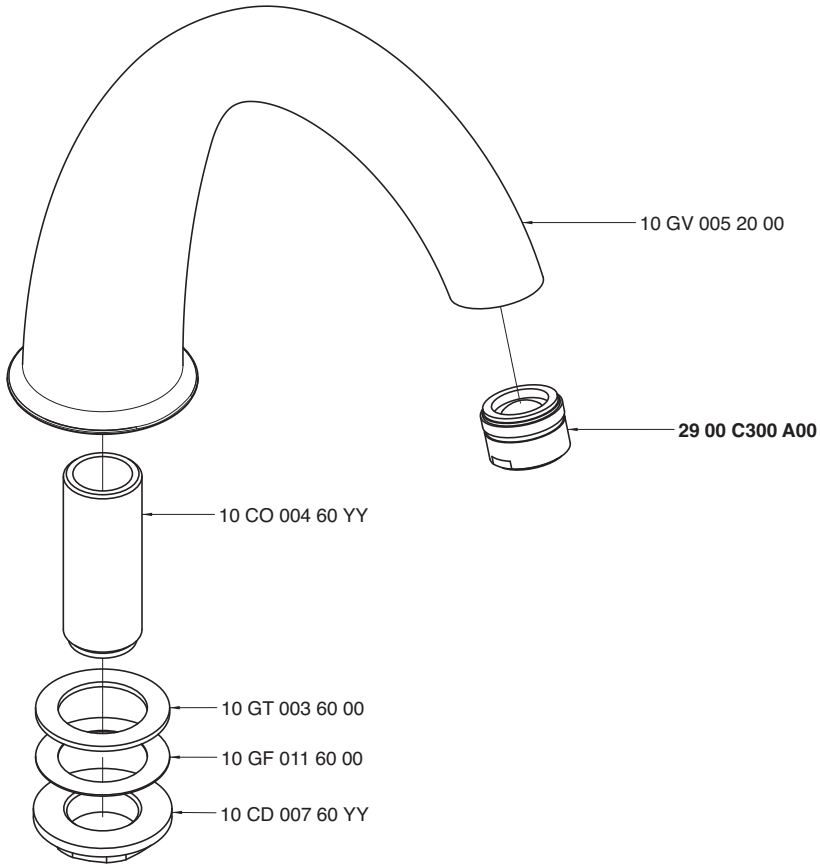

Condizioni di prova - Test conditions

Acqua calda - Hot water:	**60±2 °C**
Acqua fredda - Cold water:	**20±2 °C**
Classe areatore - Aerator class:	**C**

P [bar]	Q l/min
0,1	
0,2	
0,5	9,4
1,0	13,7
1,5	16,8
2,0	19,7
2,5	22,1
3,0	24,1
3,5	26,5
4,0	28,4
4,5	30,2
5,0	31,9

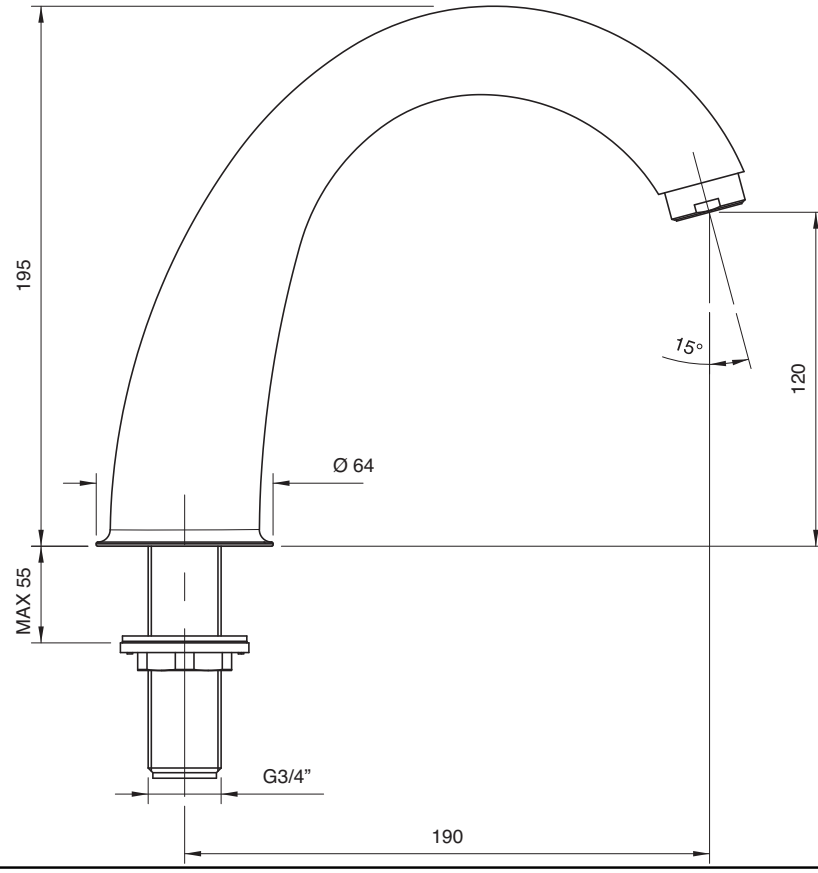

2900 0404 A00

Getto vasca a parete

Wall mtd bathtub spout
Wanneneinlauf Wandmontage
Caño bañera de pared
Bec déverseur bain mural

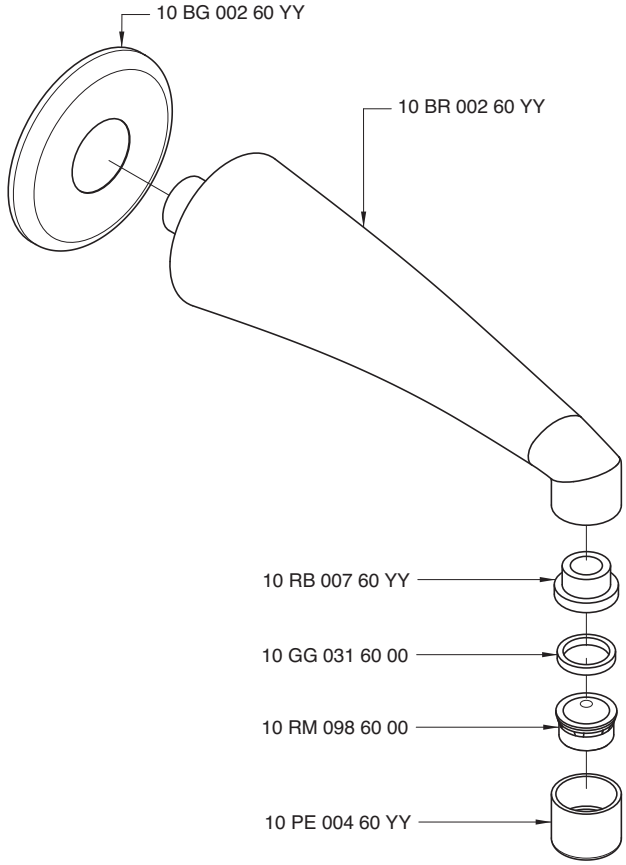

Condizioni di prova - Test conditions

Acqua calda - Hot water: **60±2 °C**
Acqua fredda - Cold water: **20±2 °C**
Classe areatore - Aerator class: **B**

P [bar]	Q l/min
0,1	
0,2	
0,5	9,0
1,0	12,6
1,5	15,4
2,0	17,5
2,5	19,6
3,0	21,3
3,5	23,0
4,0	24,5
4,5	26,0
5,0	27,3

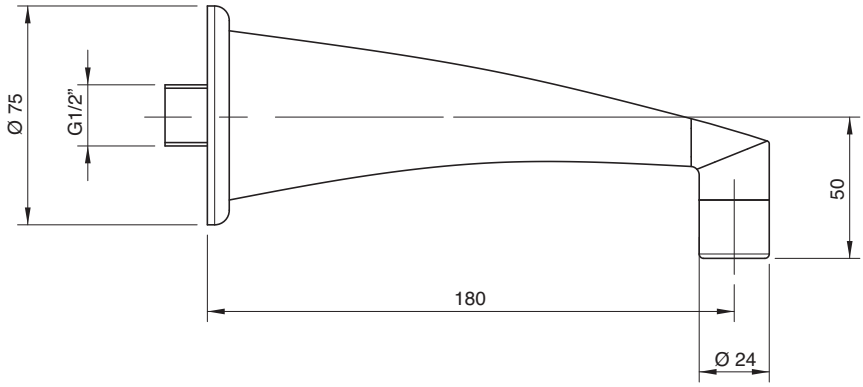

2900 0602 A00

Getto incasso collo girevole

Built-in revolving spout
Schwenkeinlauf UP-Mont.
Caño empotrado c/porción giratoria
Bec orientable à encastrer

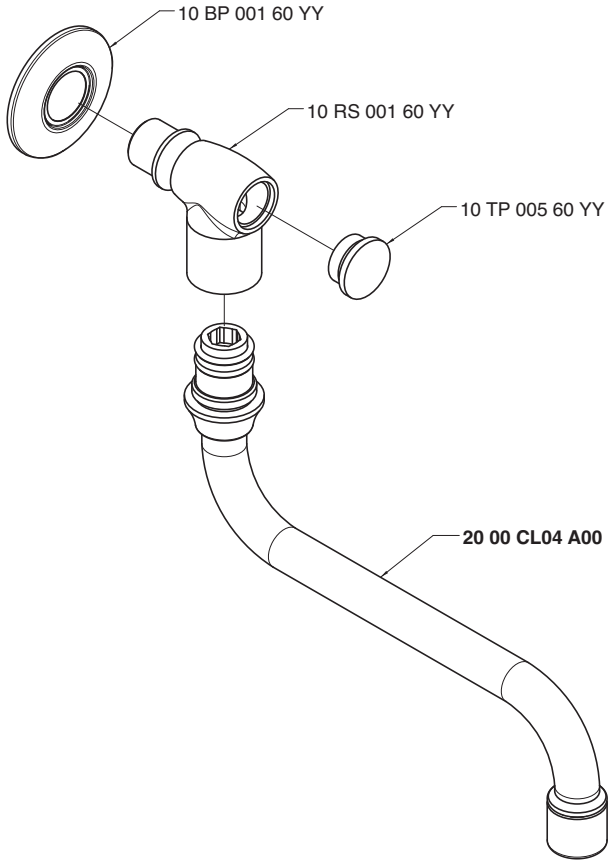

Condizioni di prova - Test conditions

Acqua calda - Hot water: **60±2 °C**
Acqua fredda - Cold water: **20±2 °C**
Classe areatore - Aerator class: **B**

P [bar]	Q l/min
0,1	
0,2	
0,5	12,3
1,0	17,5
1,5	20,3
2,0	22,4
2,5	24,2
3,0	25,5
3,5	27,2
4,0	28,9
4,5	30,6
5,0	32,2

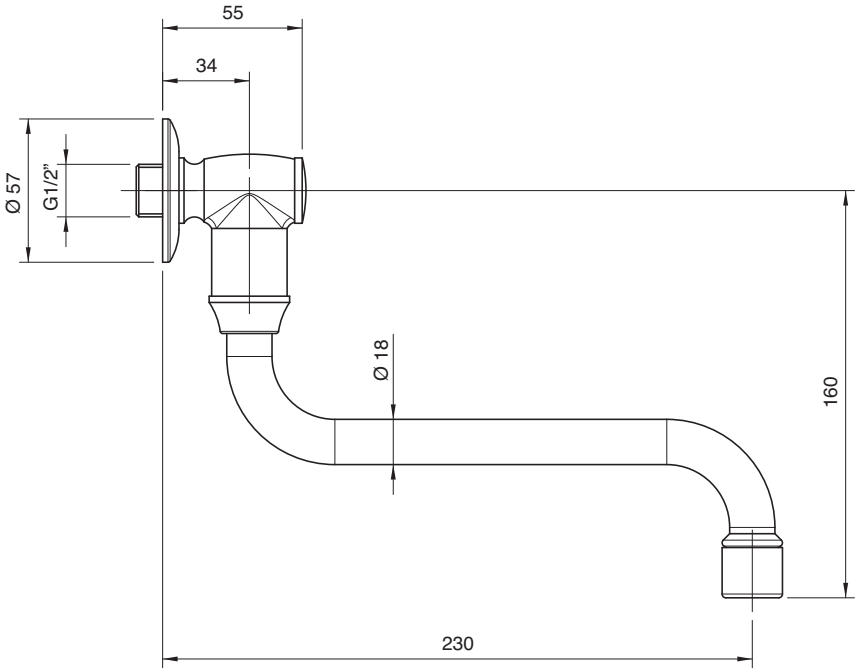

2900 0403 A00

Getto vasca a parete

Wall mtd tub spout
Wanneneinlauf Wandmontage
Caño mural para bañera
Bec bain mural

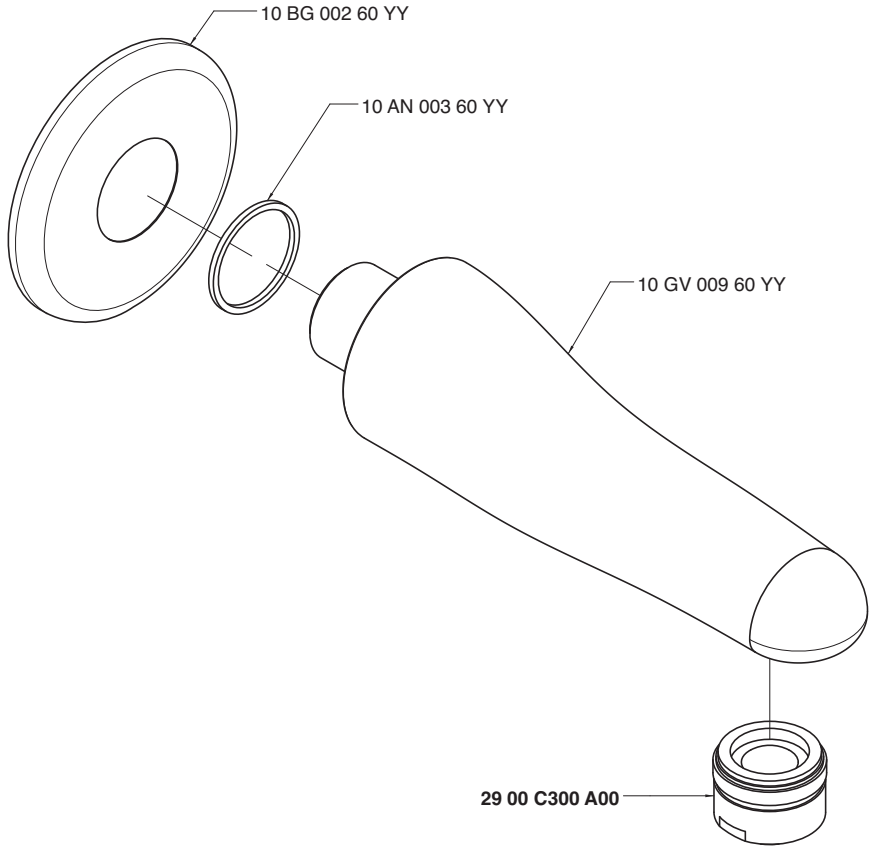

Condizioni di prova - Test conditions

Acqua calda - Hot water: **60±2 °C**
Acqua fredda - Cold water: **20±2 °C**
Classe areatore - Aerator class: **C**

P [bar]	Q l/min
0,1	
0,2	
0,5	11,5
1,0	16,5
1,5	20,4
2,0	23,7
2,5	26,6
3,0	29,2
3,5	31,6
4,0	33,9
4,5	36,1
5,0	38,0

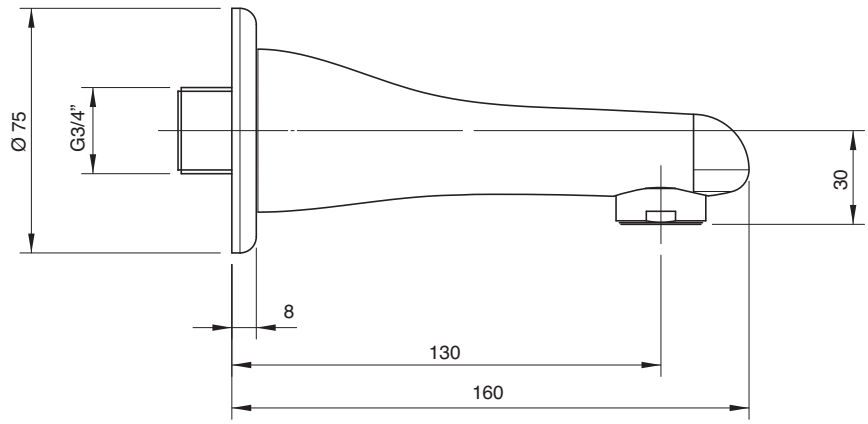

2900 0420 A00
Ø120 mm
2900 0421 A00
Ø150 mm
2900 0422 A00
Ø200 mm

Braccio doccia

Shower head, complete
Kopfbrause mit Brausearm
Brazo ducha completo
Douche de tête complète

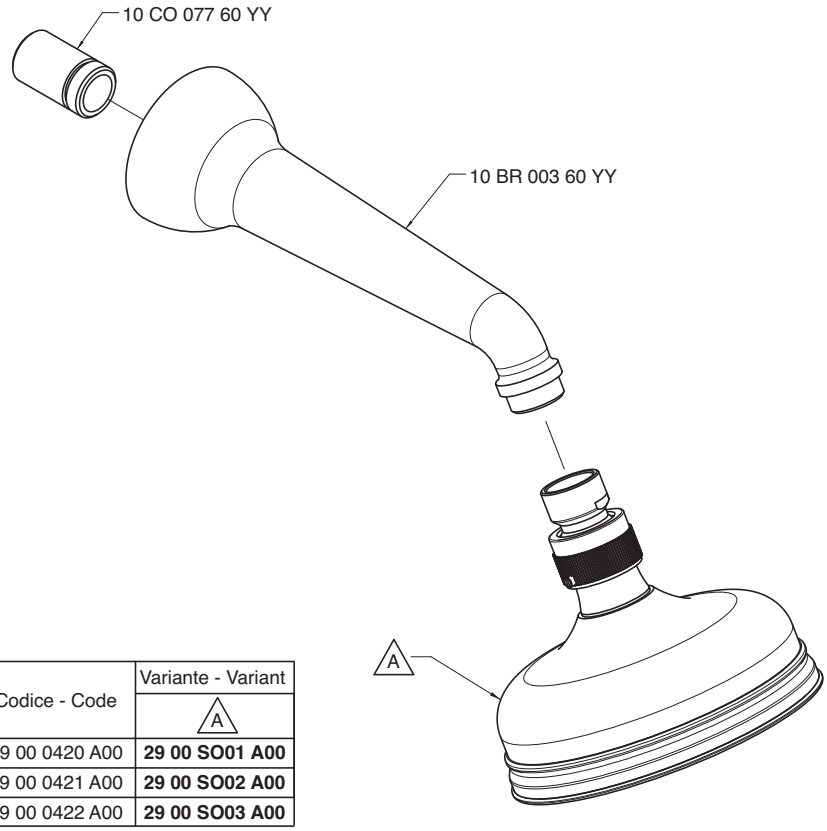

Codice - Code	Variante - Variant A
29 00 0420 A00	**29 00 SO01 A00**
29 00 0421 A00	**29 00 SO02 A00**
29 00 0422 A00	**29 00 SO03 A00**

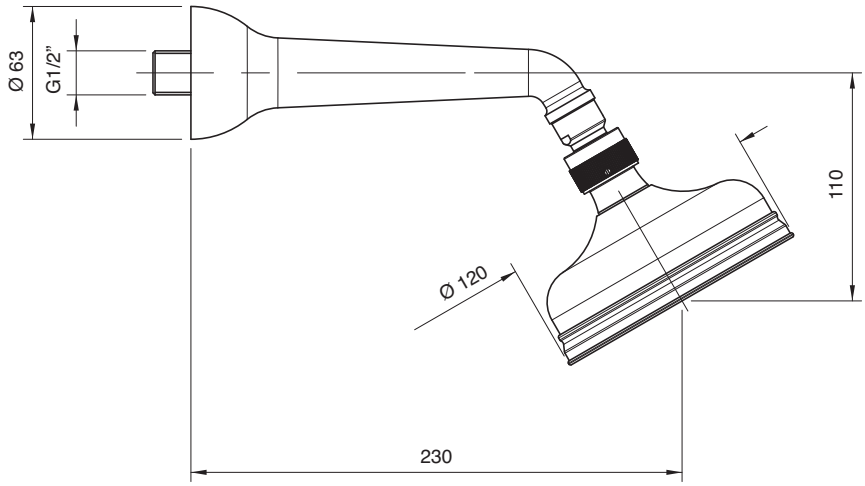

Ø 120

Condizioni di prova - Test conditions

Acqua calda - Hot water: **60±2 °C**
Acqua fredda - Cold water: **20±2 °C**

P [bar]	Q l/min
0,1	
0,2	
0,5	16,2
1,0	22,8
1,5	28,0
2,0	32,4
2,5	36,1
3,0	39,5
3,5	43,0
4,0	45,9
4,5	48,9
5,0	51,4

Ø 150

Condizioni di prova - Test conditions

Acqua calda - Hot water: **60±2 °C**
Acqua fredda - Cold water: **20±2 °C**

P [bar]	Q l/min
0,10	
0,20	
0,50	10,23
1,00	14,74
1,50	17,36
2,00	19,29
2,50	20,98
3,00	22,41
3,50	23,85
4,00	25,15
4,50	26,50
5,00	27,48

Ø 200

Condizioni di prova - Test conditions

Acqua calda - Hot water: **60±2 °C**
Acqua fredda - Cold water: **20±2 °C**

P [bar]	Q l/min
0,1	
0,2	
0,5	17,6
1,0	25,2
1,5	31,0
2,0	36,1
2,5	40,4
3,0	44,2
3,5	48,0
4,0	51,0
4,5	54,2
5,0	57,0

2900 0615 A00
Ø120 mm

2900 0616 A00
Ø150 mm

2900 0617 A00
Ø200 mm

Braccio doccia girevole

Shower head, complete
Kopfbrause mit Brausearm
Brazo ducha completo
Douche de tête complète

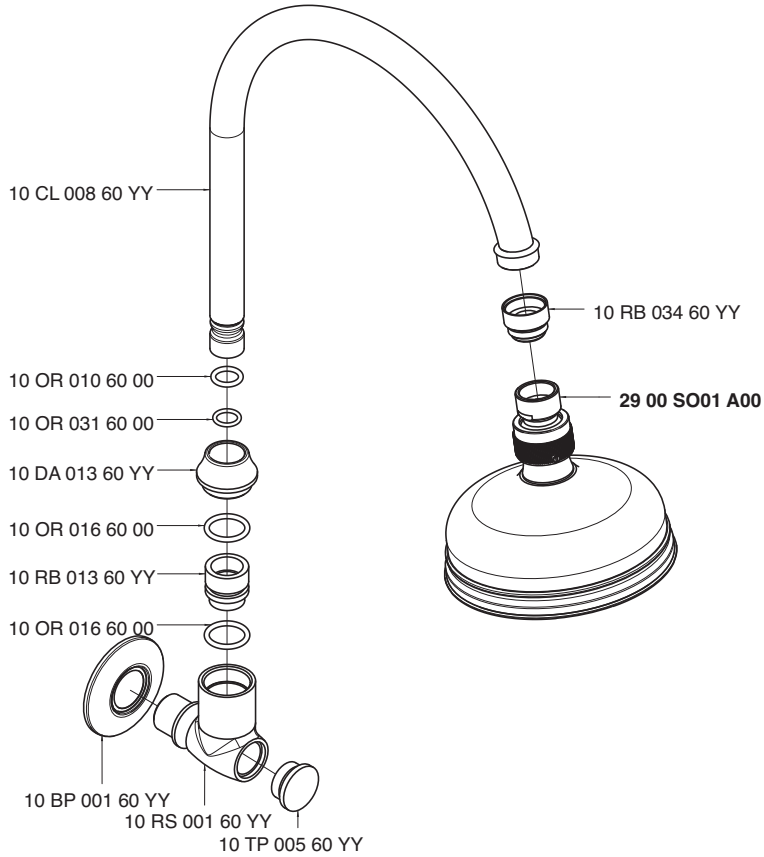

Ø 120

Condizioni di prova - Test conditions

Acqua calda - Hot water: **60±2 °C**
Acqua fredda - Cold water: **20±2 °C**

P [bar]	Q l/min
0,10	
0,20	
0,50	17,07
1,00	24,28
1,50	29,80
2,00	34,52
2,50	38,59
3,00	42,10
3,50	45,73
4,00	48,60
4,50	51,71
5,00	54,58

Ø 150

Condizioni di prova - Test conditions

Acqua calda - Hot water: **60±2 °C**
Acqua fredda - Cold water: **20±2 °C**

P [bar]	Q l/min
0,1	
0,2	
0,5	10,5
1,0	14,8
1,5	17,5
2,0	19,4
2,5	21,0
3,0	22,5
3,5	24,0
4,0	25,3
4,5	26,6
5,0	27,5

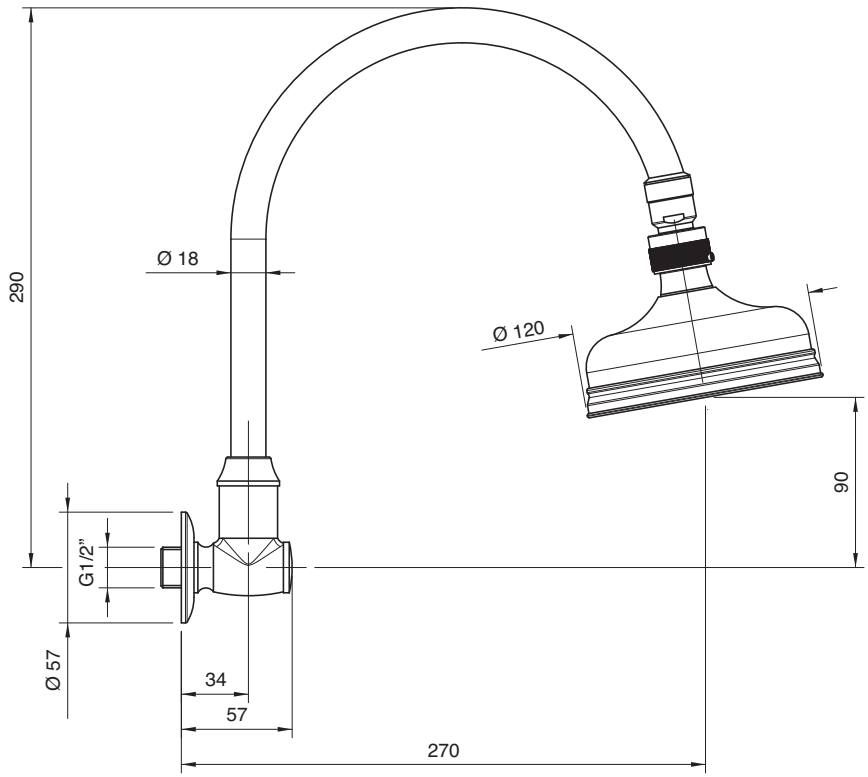

Ø 200

Condizioni di prova - Test conditions

Acqua calda - Hot water: **60±2 °C**
Acqua fredda - Cold water: **20±2 °C**

P [bar]	Q l/min
0,1	
0,2	
0,5	17,5
1,0	24,9
1,5	30,9
2,0	35,9
2,5	40,2
3,0	44,0
3,5	47,5
4,0	50,6
4,5	53,7
5,0	56,2

2900 0420 AA0

Braccio doccia

Shower head, complete
Kopfbrause mit Brausearm
Brazo ducha completo
Douche de tête, complète

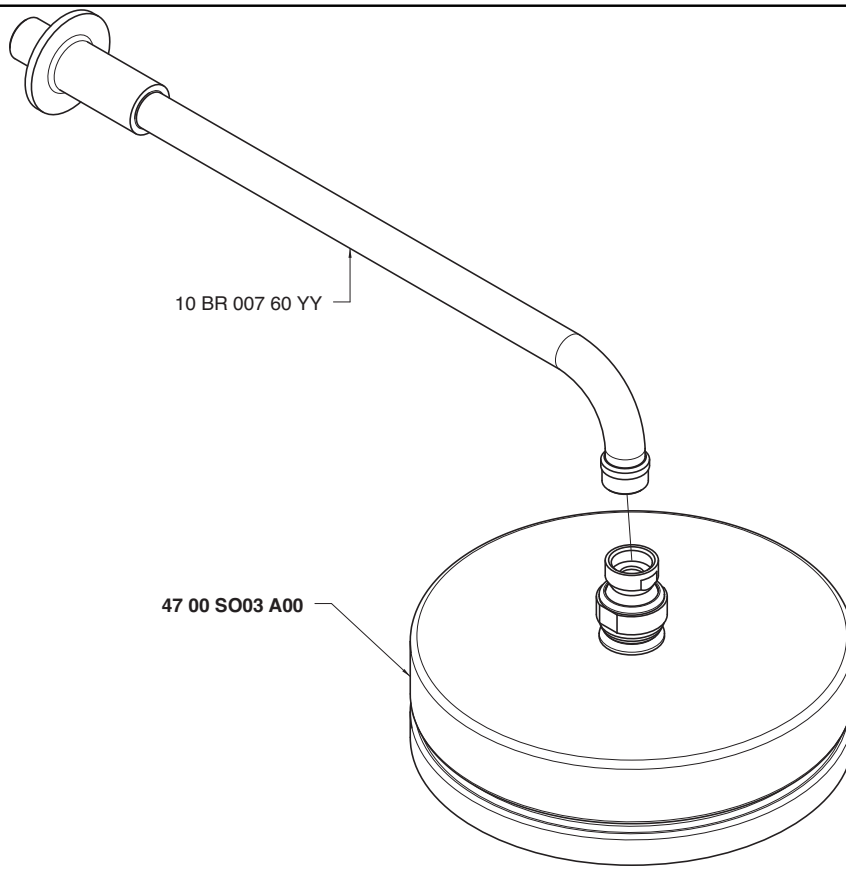

Condizioni di prova - Test conditions

Acqua calda - Hot water: **60±2 °C**
Acqua fredda - Cold water: **20±2 °C**

P [bar]	Q l/min
0,10	
0,20	
0,50	16,90
1,00	23,90
1,50	29,40
2,00	34,10
2,50	38,10
3,00	41,70
3,50	45,70
4,00	48,90
4,50	51,80
5,00	54,60

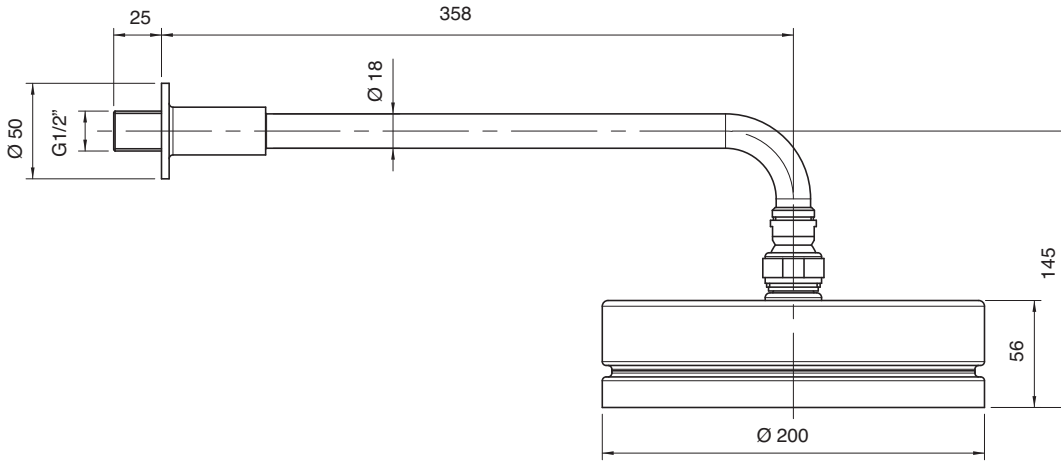

2900 SO06 A00

Soffione doccia Ø 315

Shower outlet Ø 315
Brausekopf Ø 315
Plato ducha Ø 315
Pomme douche Ø 315

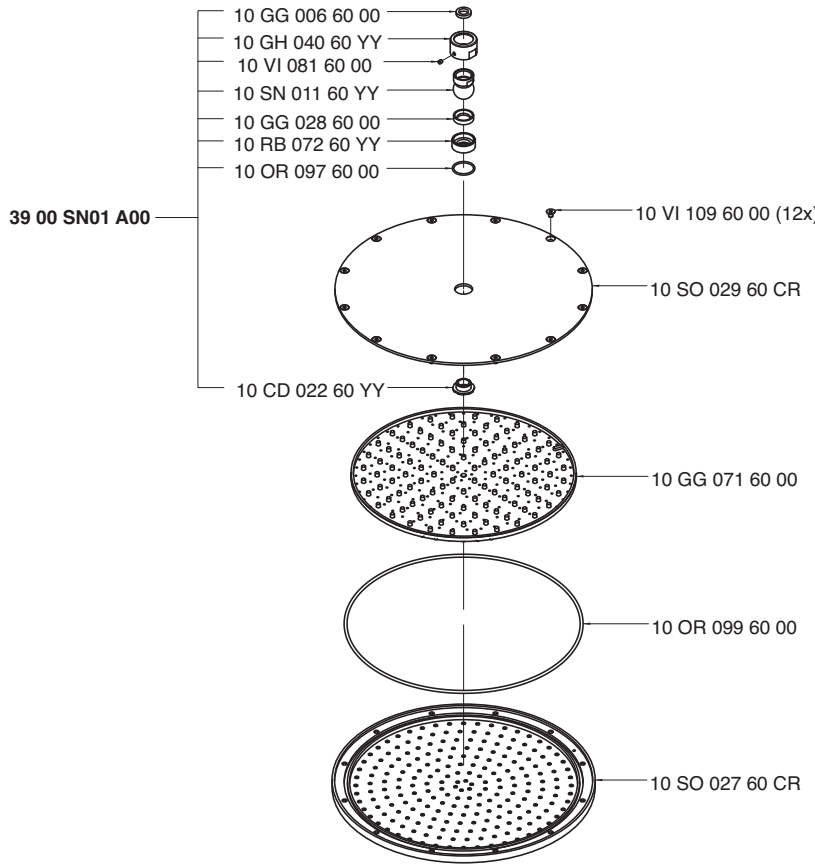

Condizioni di prova - Test conditions

Acqua calda - Hot water: **60±2 °C**
Acqua fredda - Cold water: **20±2 °C**

P [bar]	Q l/min
0,10	
0,20	
0,50	39,10
1,00	55,00
1,50	67,70
2,00	78,10
2,50	87,20
3,00	95,00
3,50	99,10
4,00	
4,50	
5,00	

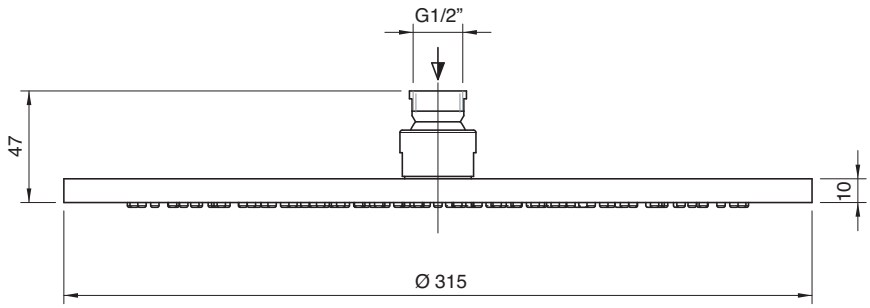

2900 BR03 A00

Braccio doccia a soffitto

Ceiling mounted showerhead
Brausearm Deckenmontage
Brazo ducha de techo
Douche de tête au plafond

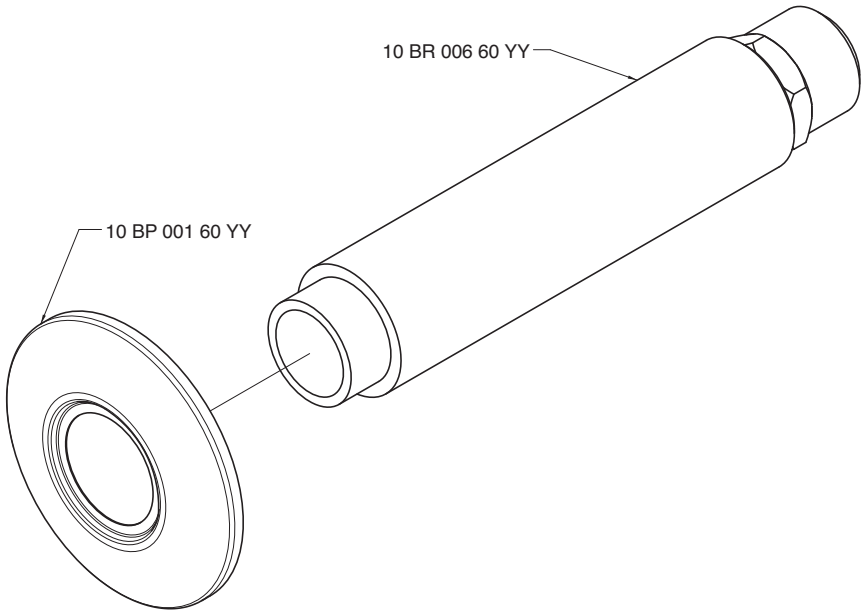

Condizioni di prova - Test conditions

Acqua calda - Hot water:	**60±2 °C**
Acqua fredda - Cold water:	**20±2 °C**
Classe areatore - Aerator class:	**B**

P [bar]	Q l/min

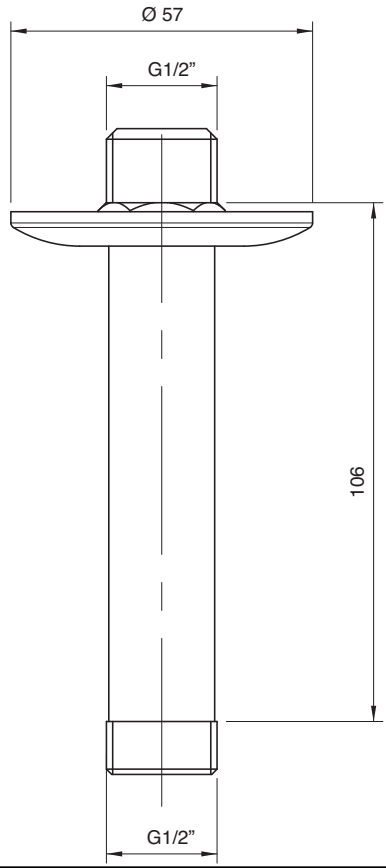

2900 0608 AB0
+
2900 SO06 A00

Colonna doccia con soffione anticalcare mm 315

Shower column with anti-limescale showerhead
Brause Zylindermontage mit Antikalkschwenkbrausekopf
Brazo de ducha con plato antisarro
Colonne de douche avec pomme anticalcaire

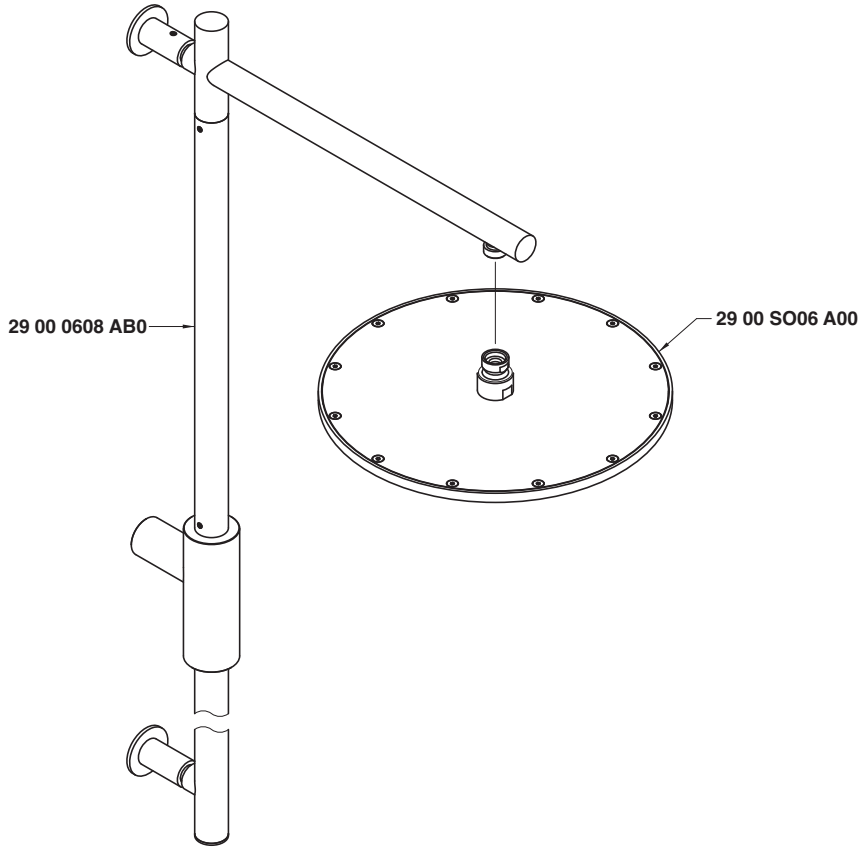

2900 0608 AB0

Condizioni di prova - Test conditions

Acqua calda - Hot water: **60±2 °C**
Acqua fredda - Cold water: **20±2 °C**

P [bar]	Q l/min
0,1	
0,2	
0,5	10,3
1,0	14,3
1,5	17,5
2,0	20,0
2,5	22,4
3,0	24,7
3,5	26,8
4,0	28,9
4,5	30,7
5,0	32,7

2900 SO06 A00

Condizioni di prova - Test conditions

Acqua calda - Hot water: **60±2 °C**
Acqua fredda - Cold water: **20±2 °C**

P [bar]	Q l/min
0,10	
0,20	
0,50	39,10
1,00	55,00
1,50	67,70
2,00	78,10
2,50	87,20
3,00	95,00
3,50	99,10
4,00	
4,50	
5,00	

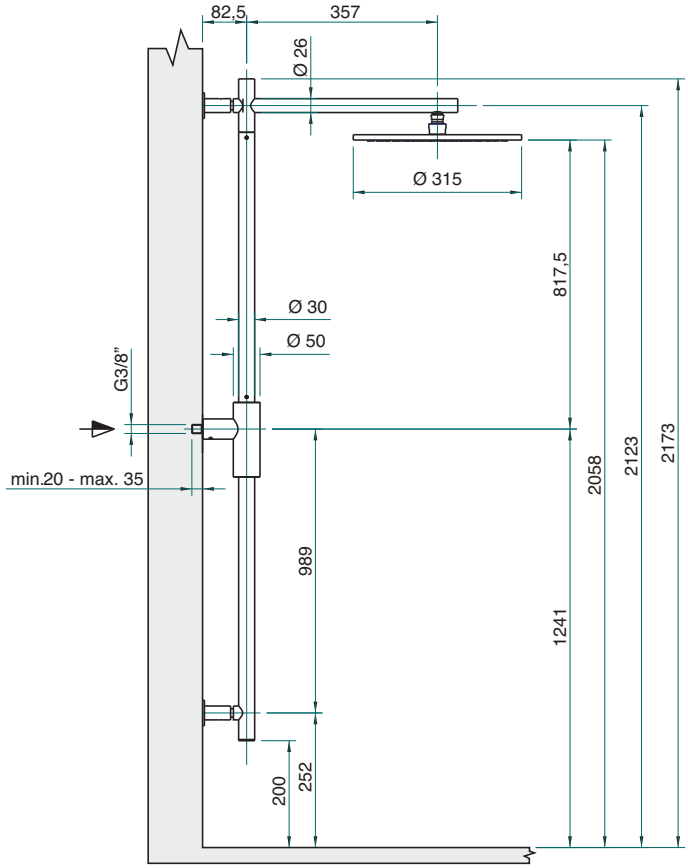

2900 M608 AB0
+
2900 SO06 A00

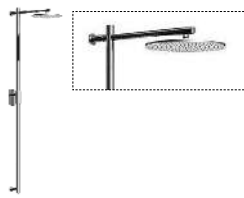

Colonna doccia con miscelatore progressivo e soffione anticalcare mm 315

Shower column with progressive mixer and anti-limescale showerhead
Brause Zylindermontage mit progressivem Mischer und Antikalkschwenkbrausekopf
Brazo de ducha con monomando progresivo y plato antisarro
Colonne de douche avec mitigeur progressif et pomme anticalcaire

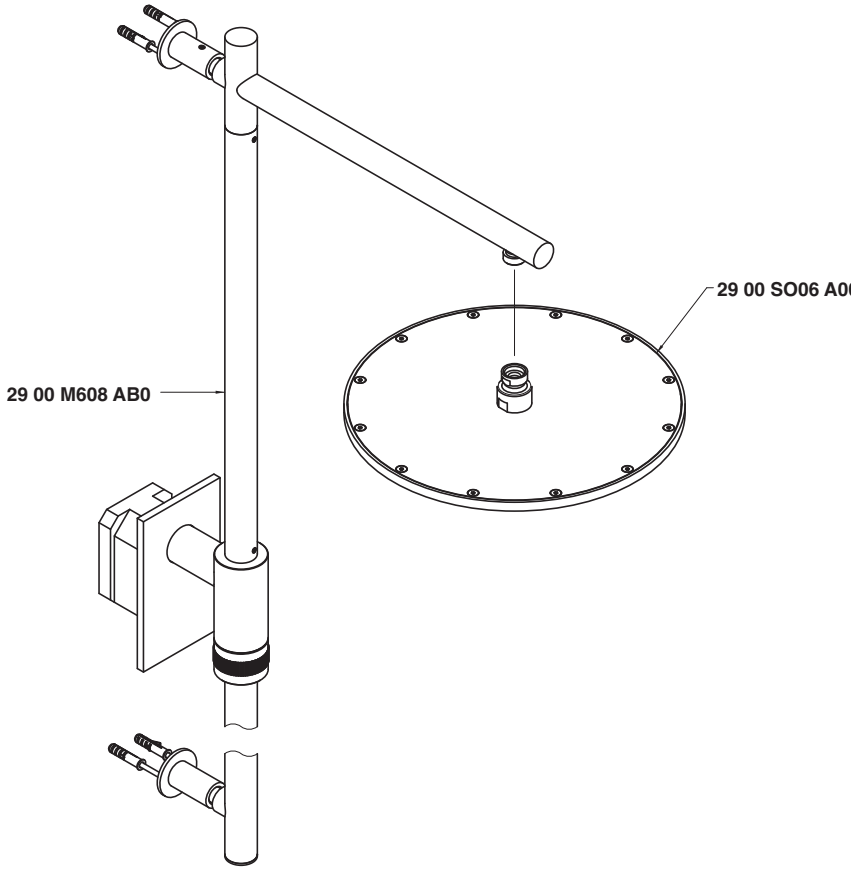

2900 M608 AB0

Condizioni di prova - Test conditions

Acqua calda - Hot water: **60±2 °C**
Acqua fredda - Cold water: **20±2 °C**

P [bar]	Q l/min
0,1	
0,2	
0,5	7,6
1,0	10,7
1,5	13,0
2,0	14,9
2,5	16,7
3,0	18,3
3,5	19,7
4,0	21,0
4,5	22,3
5,0	23,5

2900 SO06 A00

Condizioni di prova - Test conditions

Acqua calda - Hot water: **60±2 °C**
Acqua fredda - Cold water: **20±2 °C**

P [bar]	Q l/min
0,10	
0,20	
0,50	39,10
1,00	55,00
1,50	67,70
2,00	78,10
2,50	87,20
3,00	95,00
3,50	99,10
4,00	
4,50	
5,00	

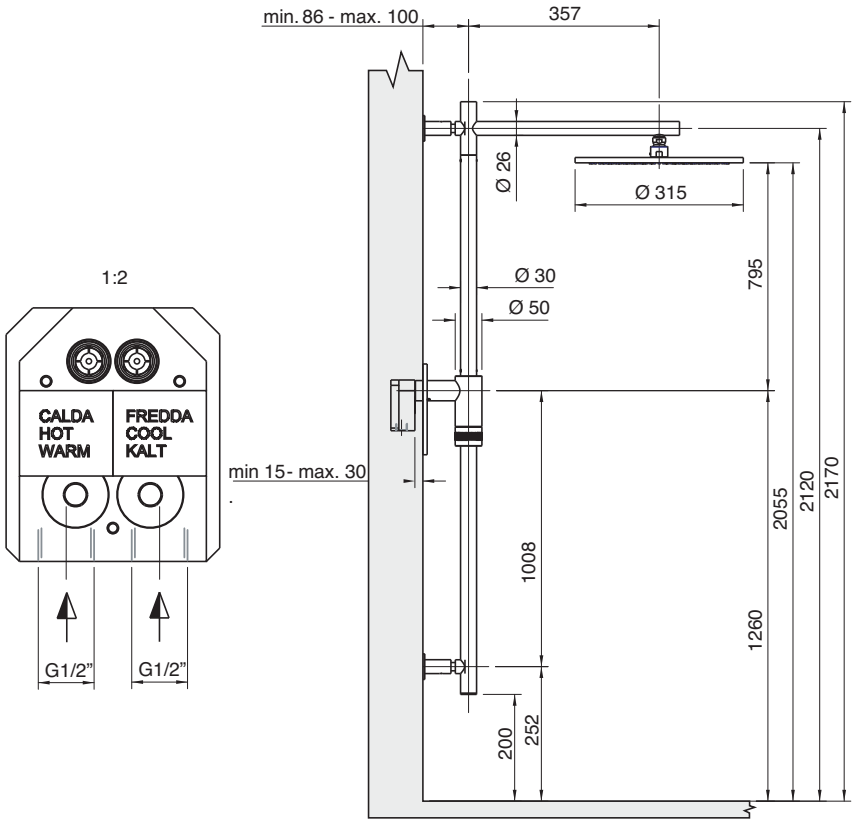

2900 T608 AB0
+
2900 SO06 A00

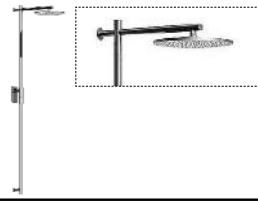

Colonna doccia con termostatico e soffione anticalcare 315 mm

Shower column with thermostatic unit and anti-limescale showerhead
Brause Zylindermontage mit thermostatischem Mischer und Antikalkschwenkbrausekopf
Brazo de ducha con grupo termostatico y plato antisarro
Colonne de douche avec mitigeur thermostatique et pomme anticalcaire

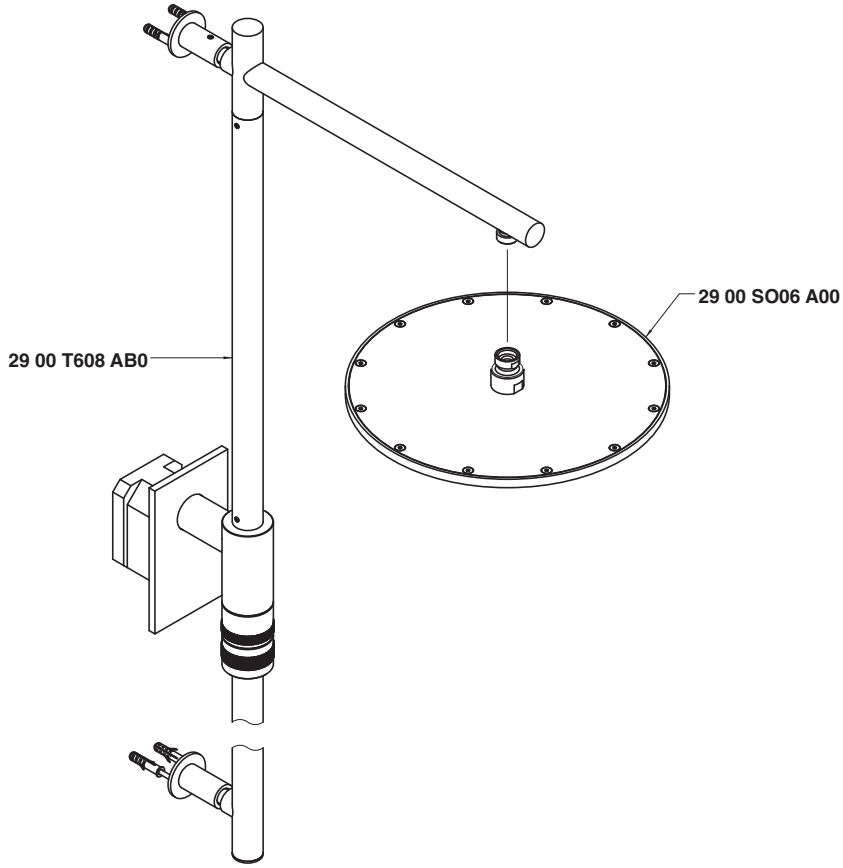

2900 T608 AB0

Condizioni di prova - Test conditions

Acqua calda - Hot water: **60±2 °C**
Acqua fredda - Cold water: **20±2 °C**

P [bar]	Q l/min
0,1	
0,2	
0,5	7,6
1,0	10,9
1,5	13,3
2,0	15,3
2,5	17,1
3,0	18,7
3,5	20,2
4,0	21,6
4,5	23,0
5,0	24,2

2900 SO06 A00

Condizioni di prova - Test conditions

Acqua calda - Hot water: **60±2 °C**
Acqua fredda - Cold water: **20±2 °C**

P [bar]	Q l/min
0,10	
0,20	
0,50	39,10
1,00	55,00
1,50	67,70
2,00	78,10
2,50	87,20
3,00	95,00
3,50	99,10
4,00	
4,50	
5,00	

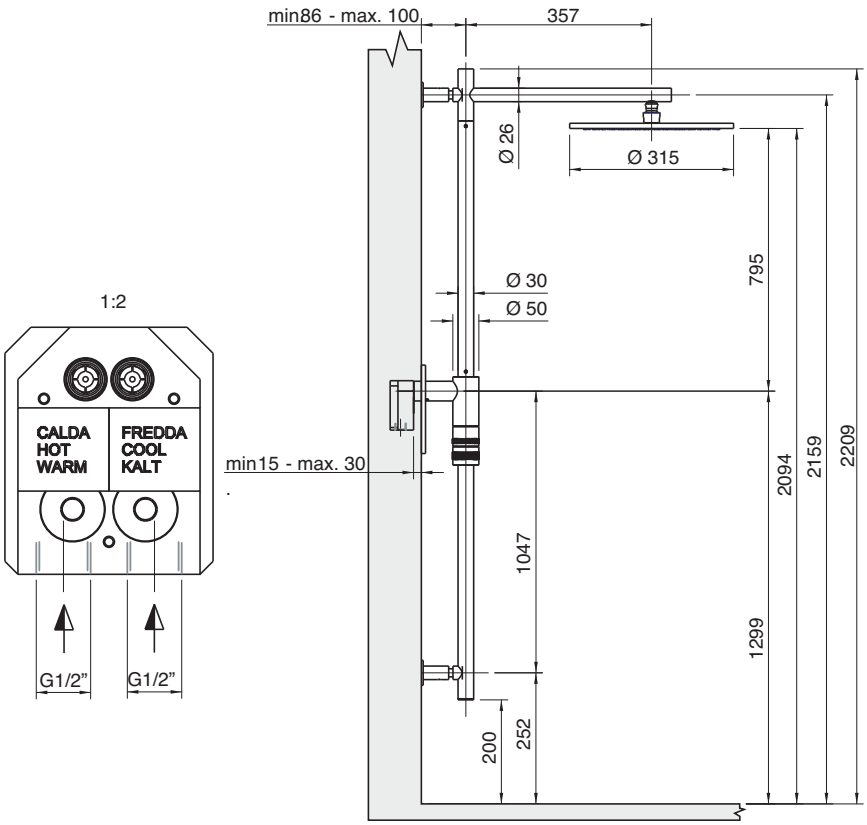

2900 0610 A00

Doccia a parete con soffione e doccetta

Wall mtd shower set with hand shower
Duchbatterie Wandmontage mit Handbrause
Bàteria ducha con ducha de mano
Mélangeur douche mural avec douchette

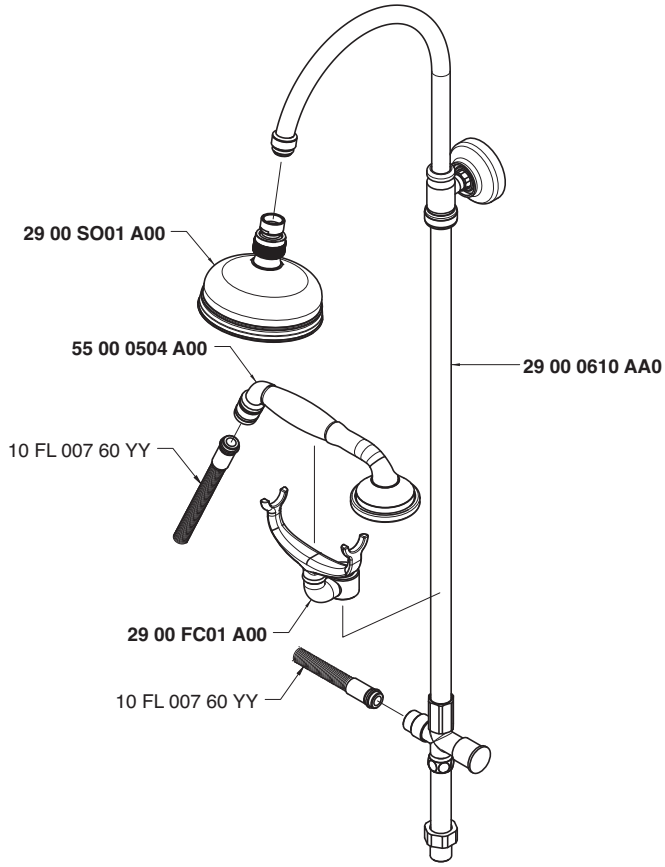

Soffione doccia - Shower head

Condizioni di prova - Test conditions

Acqua calda - Hot water: **60±2 °C**
Acqua fredda - Cold water: **20±2 °C**

P [bar]	Q l/min
0,1	
0,2	
0,5	8,1
1,0	11,2
1,5	14,0
2,0	16,0
2,5	18,0
3,0	19,9
3,5	21,5
4,0	23,0
4,5	24,3
5,0	25,7

Doccetta - Hand shower

Condizioni di prova - Test conditions

Acqua calda - Hot water: **60±2 °C**
Acqua fredda - Cold water: **20±2 °C**

P [bar]	Q l/min
0,1	
0,2	
0,5	7,3
1,0	10,3
1,5	12,7
2,0	14,7
2,5	16,6
3,0	18,1
3,5	19,8
4,0	21,4
4,5	22,8
5,0	24,1

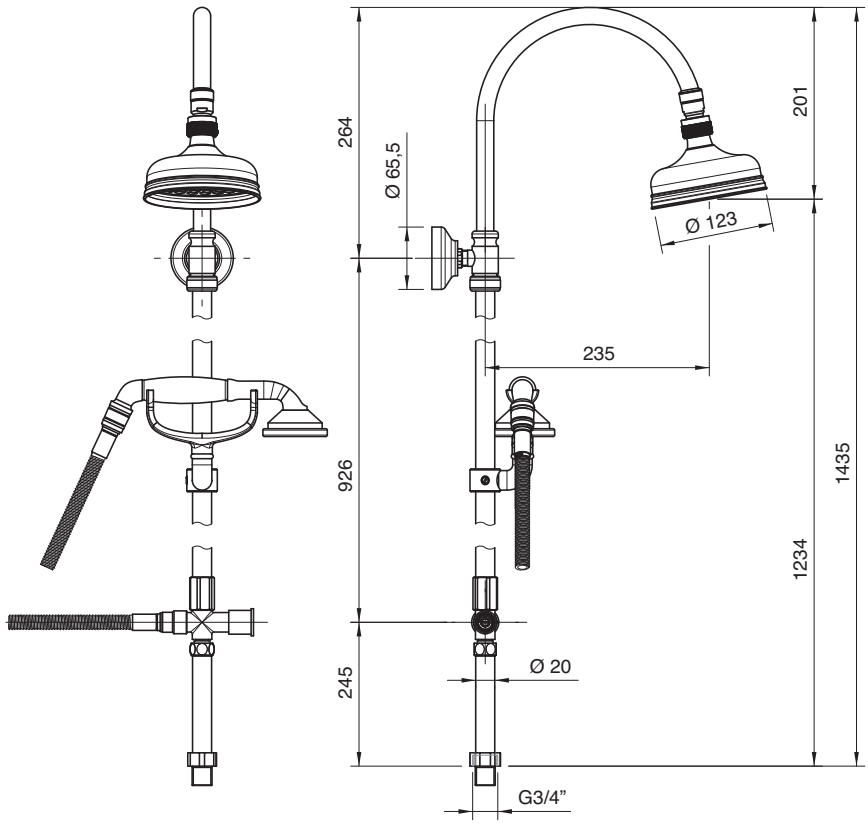

2900 M610 A00

Doccia a parete con soffione e doccetta

Wall mtd shower set with hand shower
Duchbatterie Wandmontage mit Handbrause
Bàteria ducha con ducha de mano
Mélangeur douche mural avec douchette

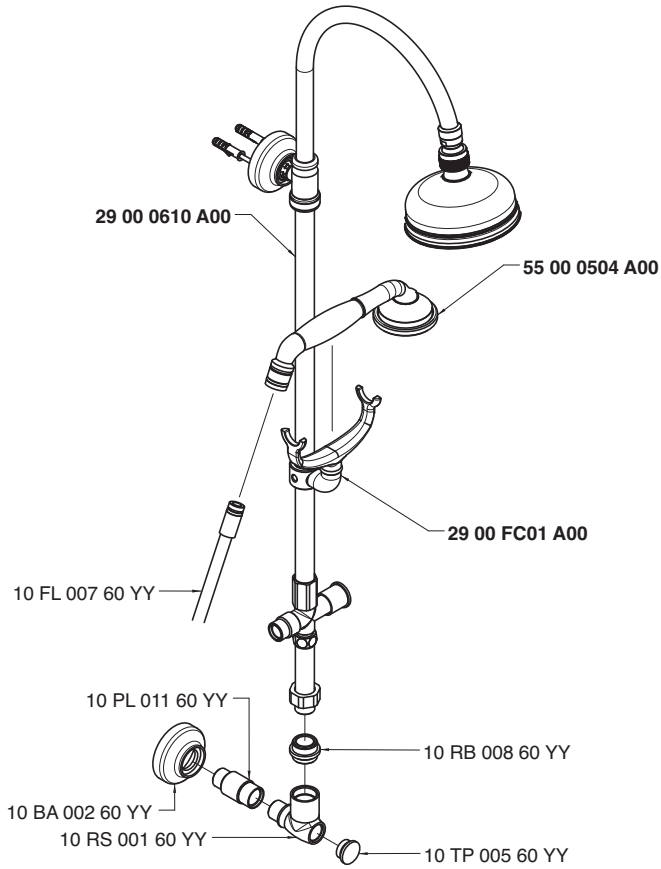

Soffione doccia - Shower head

Condizioni di prova - Test conditions

Acqua calda - Hot water: **60±2 °C**
Acqua fredda - Cold water: **20±2 °C**

P [bar]	Q l/min
0,1	
0,2	
0,5	8,0
1,0	11,1
1,5	13,8
2,0	15,9
2,5	17,9
3,0	19,8
3,5	21,4
4,0	22,9
4,5	24,2
5,0	25,6

Doccetta - Hand shower

Condizioni di prova - Test conditions

Acqua calda - Hot water: **60±2 °C**
Acqua fredda - Cold water: **20±2 °C**

P [bar]	Q l/min
0,1	
0,2	
0,5	7,2
1,0	10,2
1,5	12,6
2,0	14,6
2,5	16,5
3,0	18,0
3,5	19,7
4,0	21,3
4,5	22,7
5,0	24,0

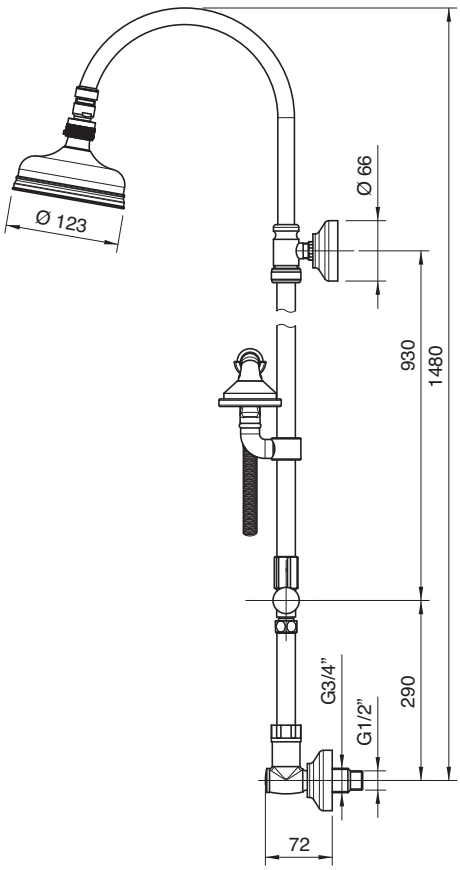

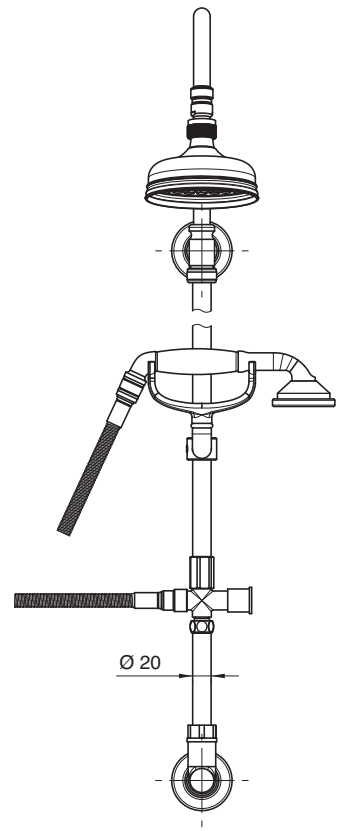

10CV00560YY

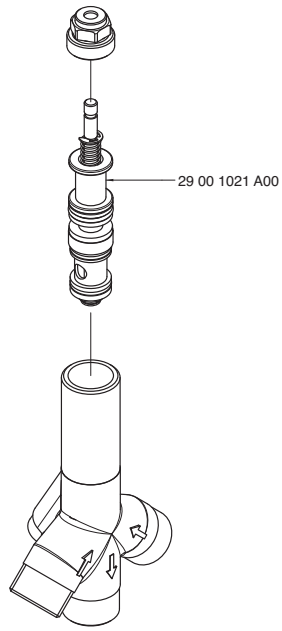

10TE00160YY

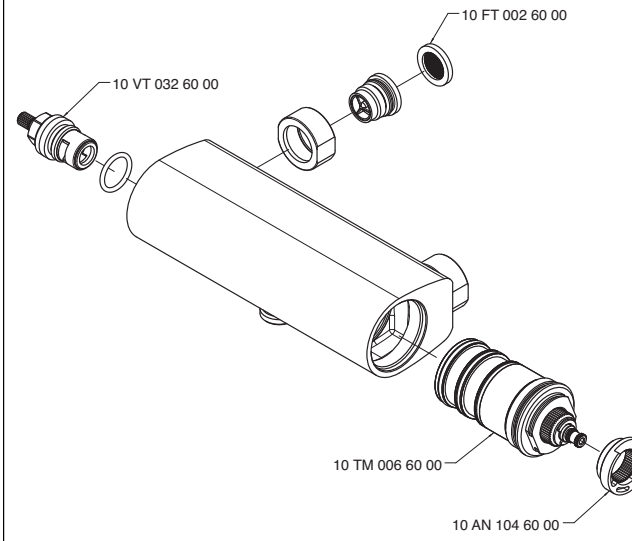

10TE00460YY

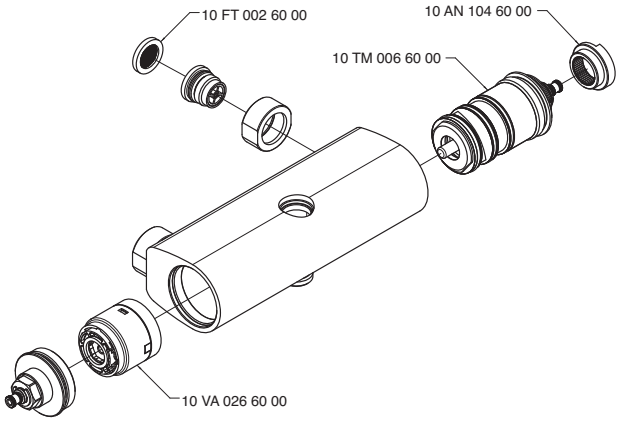

10TM0106000

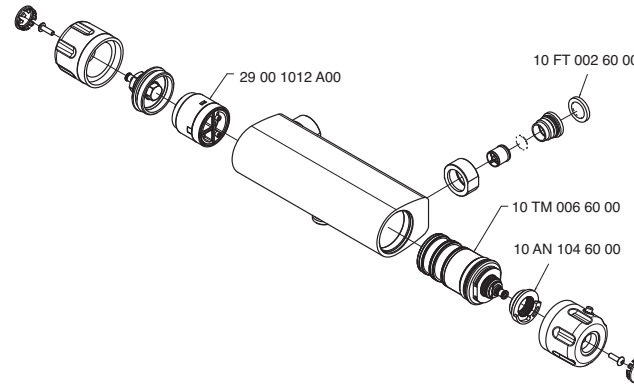

2900 0300 A00

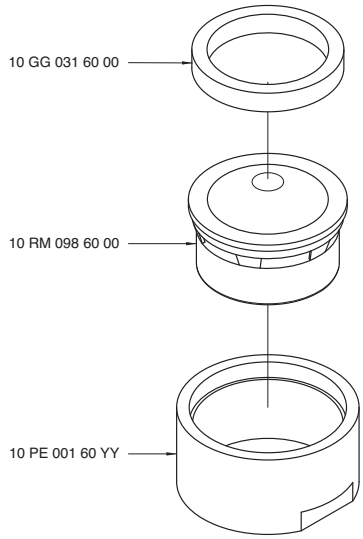

2900 0301 A00

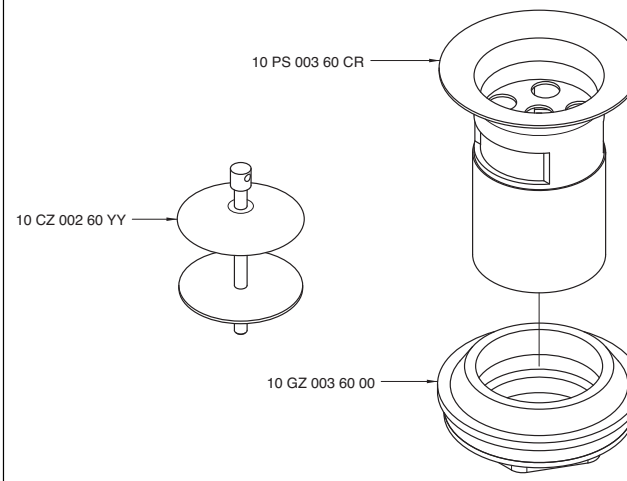

2900 0303 A00

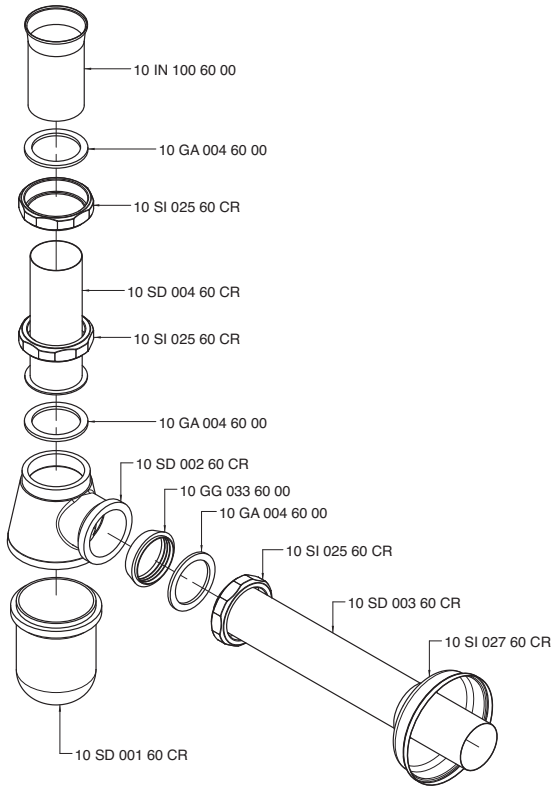

2900 0306 A00

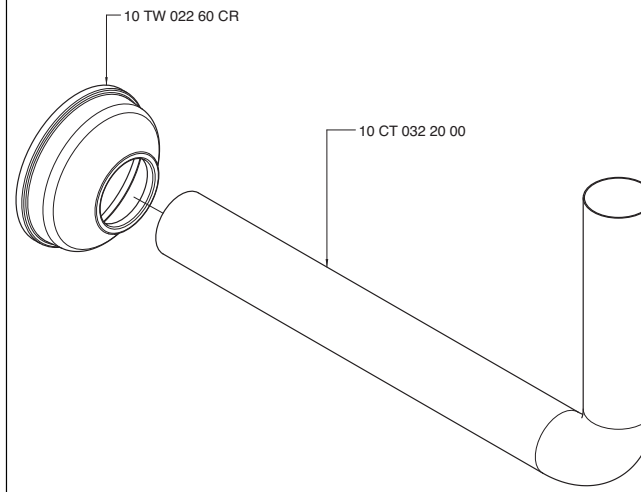

2900 0307 A00

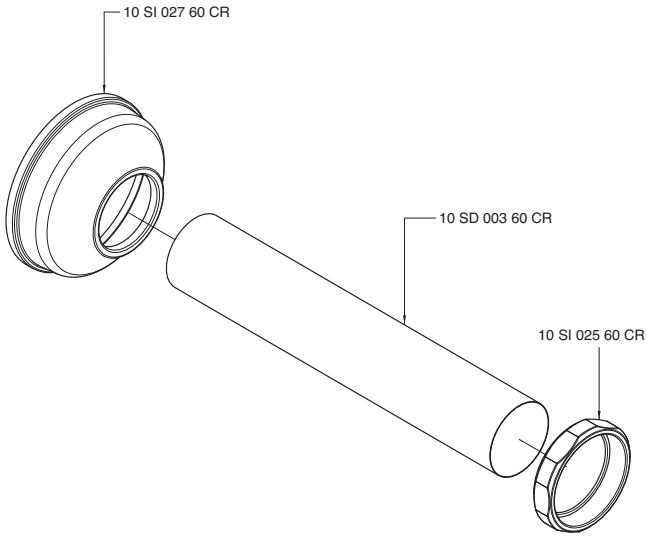

2900 0308 A00

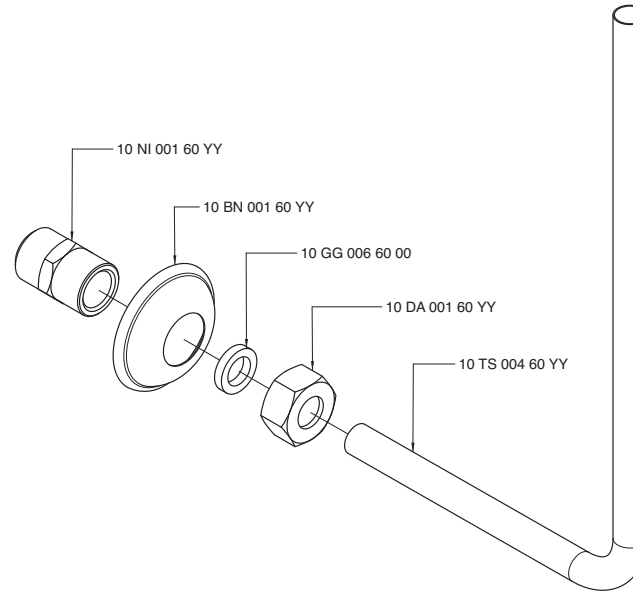

2900 0312 A00

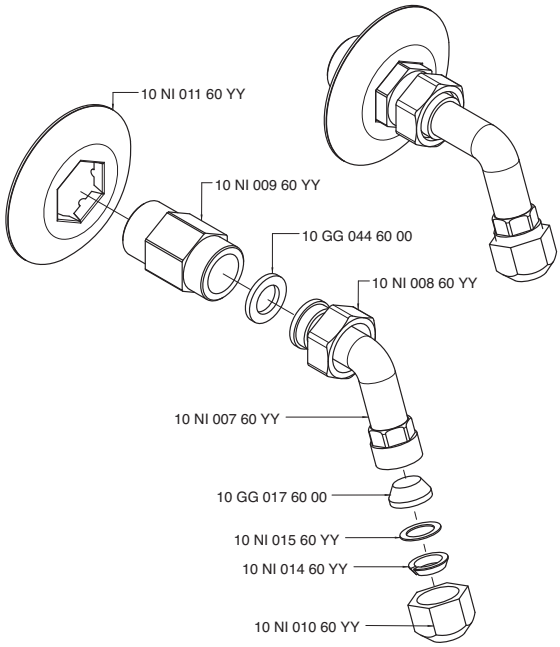

2900 0412 A00

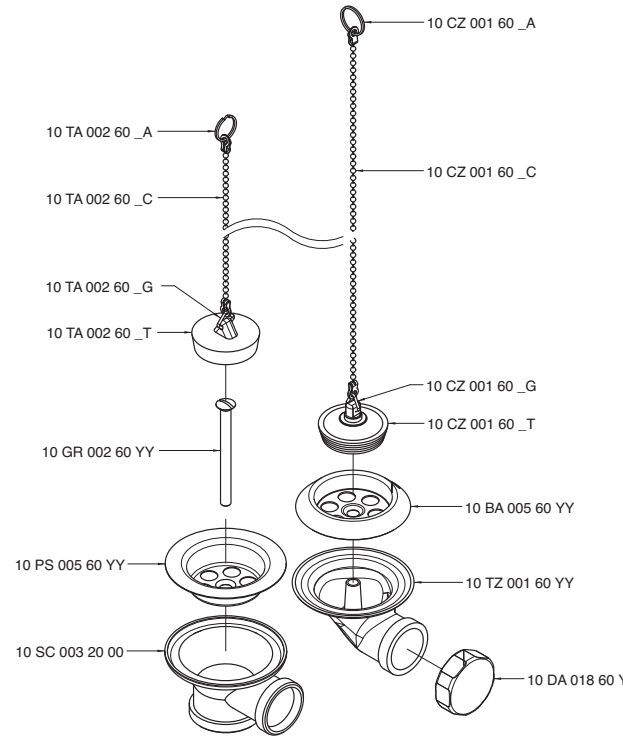

2900 0501 A00

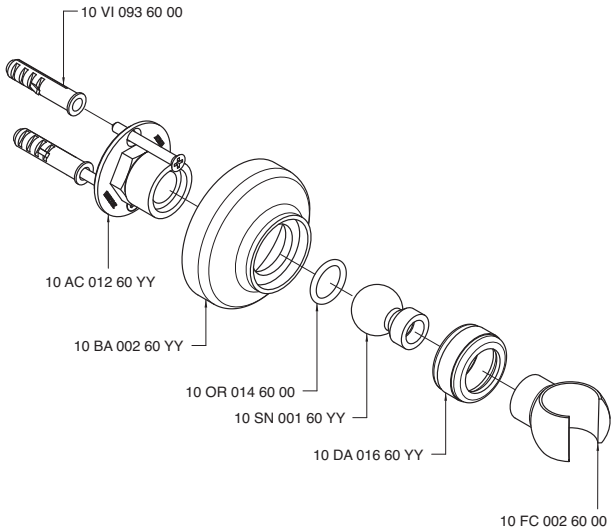

2900 0502 A00

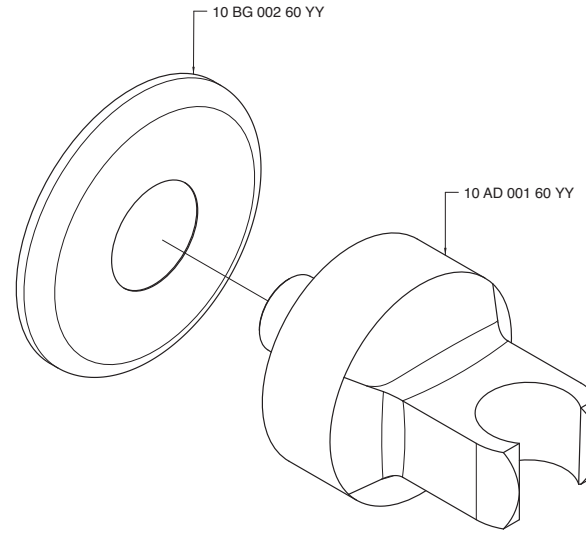

2900 0505 A00

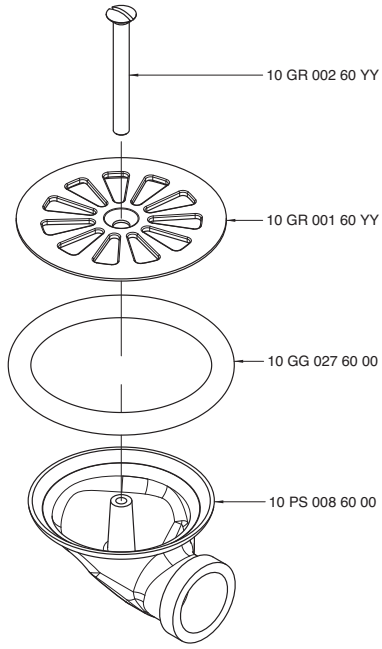

2900 0506 A00

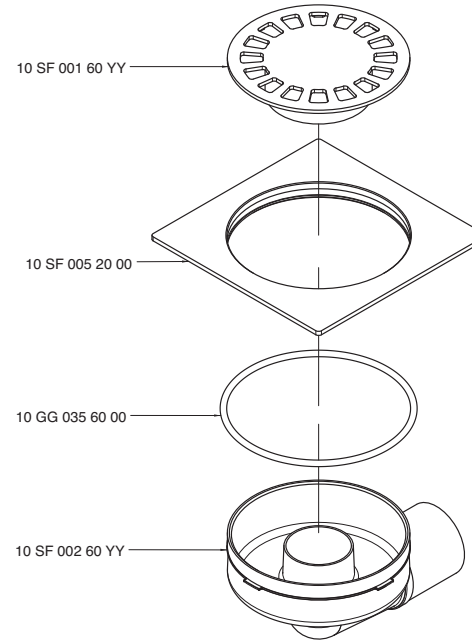

2900 0608 AB0

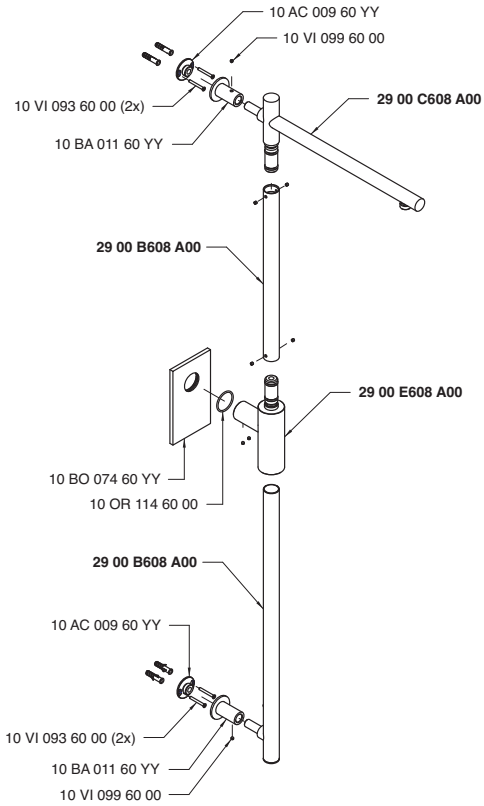

2900 0610 AA0

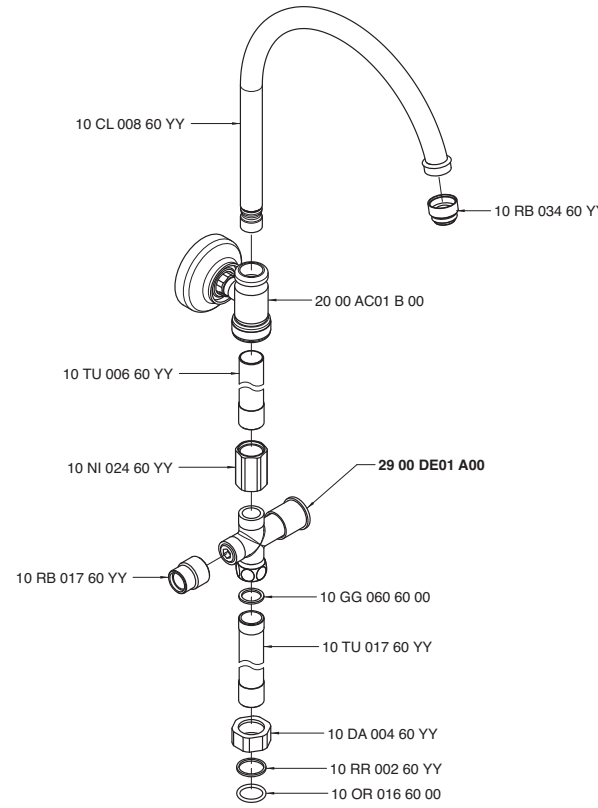

2900 0718 A00

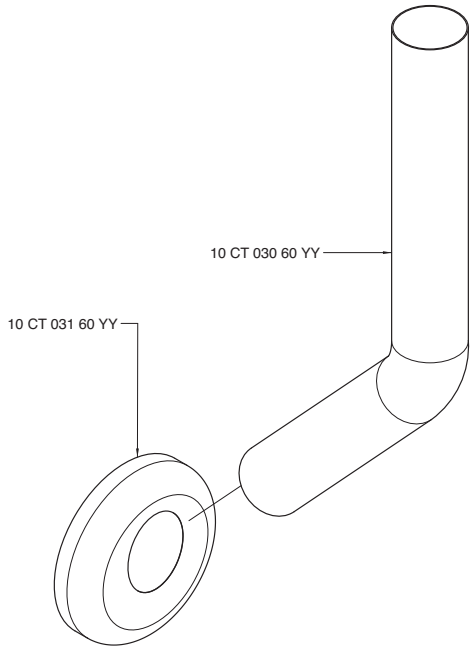

2900 0719 A00

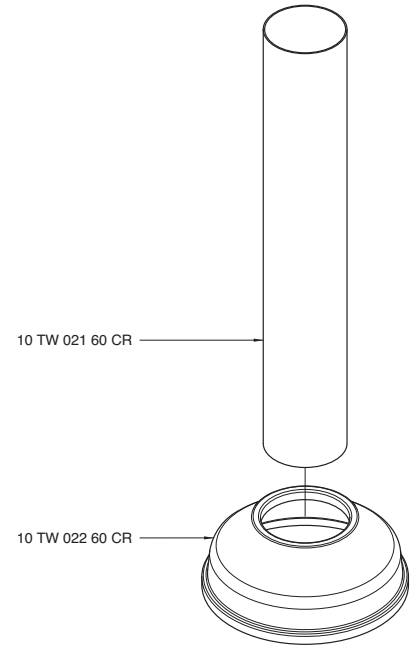

2900 1010 A00

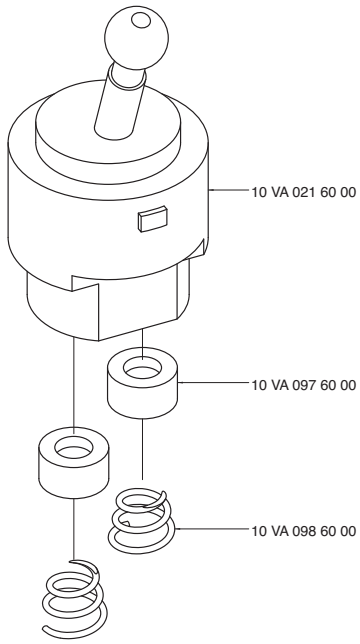

2900 1515 AB0

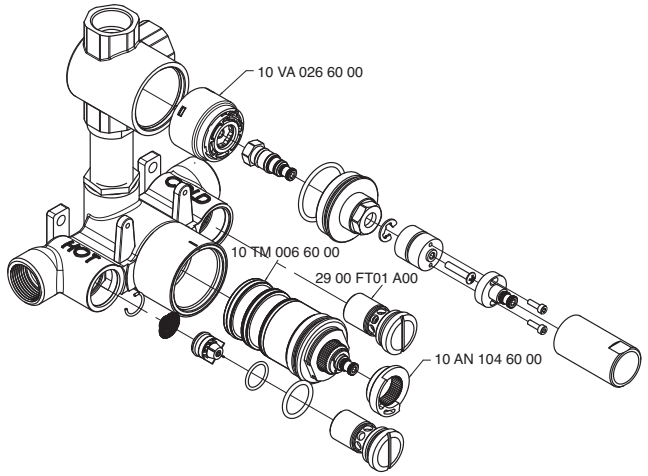

2900 1516 AB0

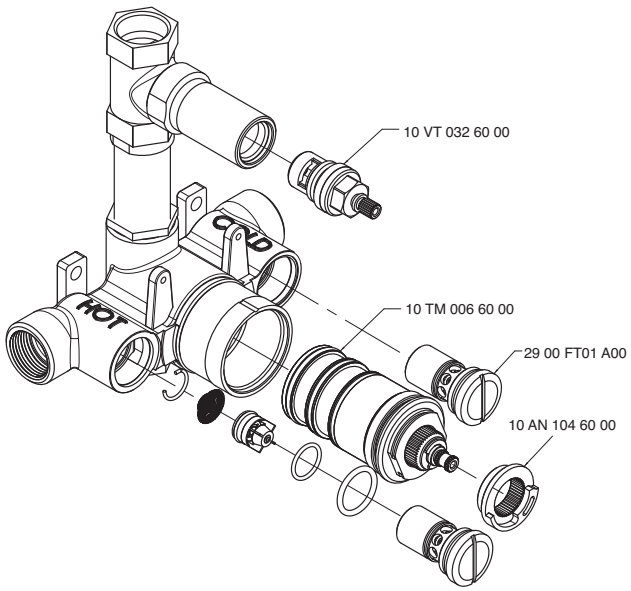

2900 A300 A00

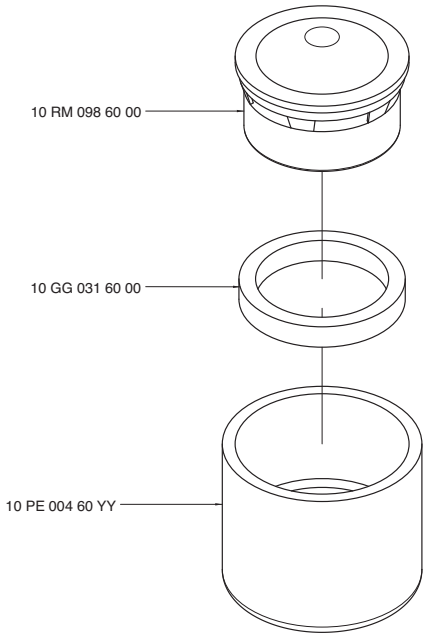

2900 A302 A00

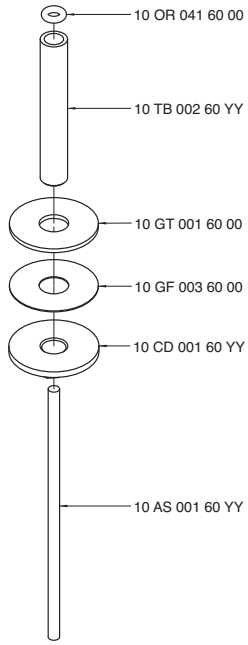

2900 A401 A00

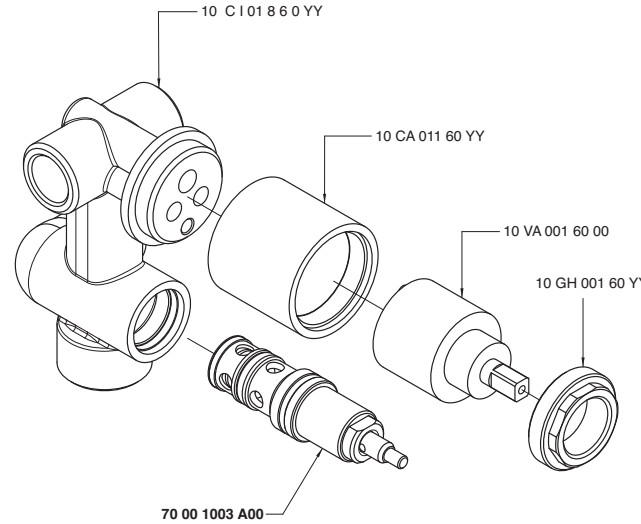

2900 A402 A00

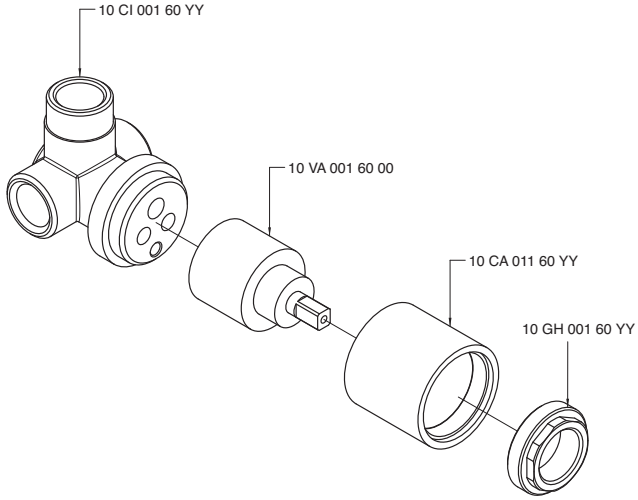

2900 A406 A00

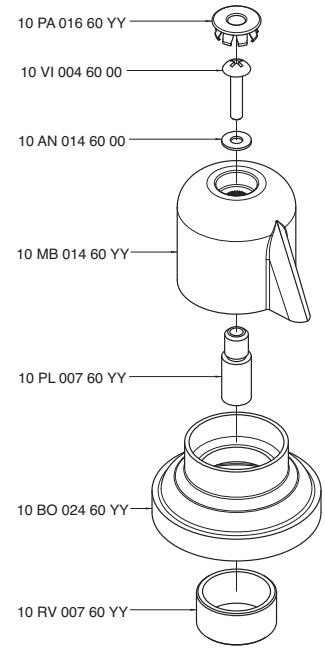

2900 A408 A00

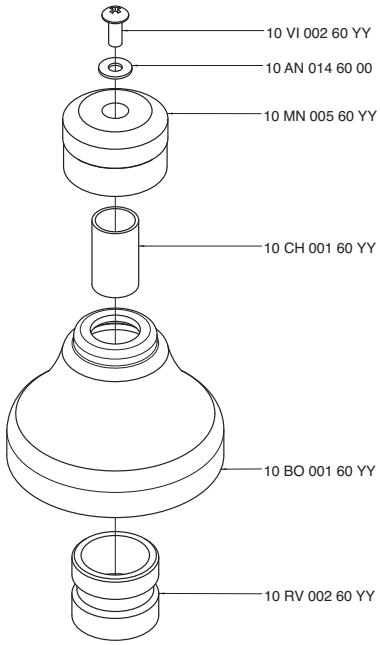

2900 A608 A00

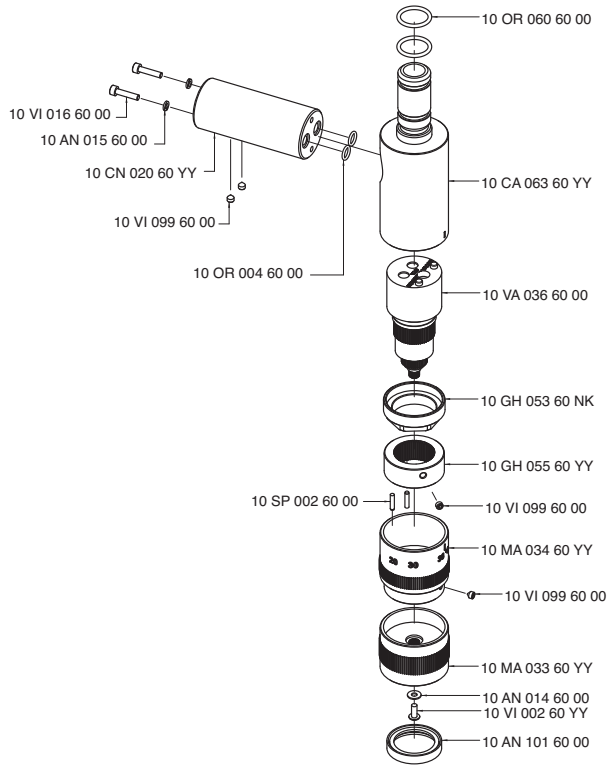

2900 A720 A00

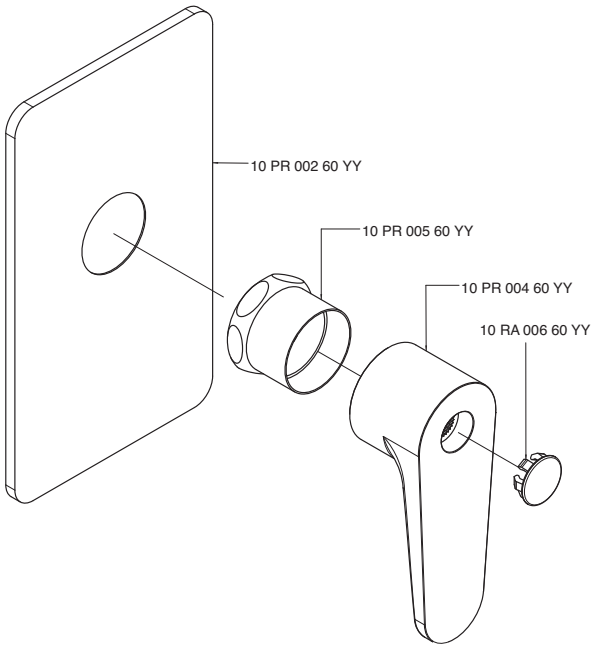

2900 AE01 A00

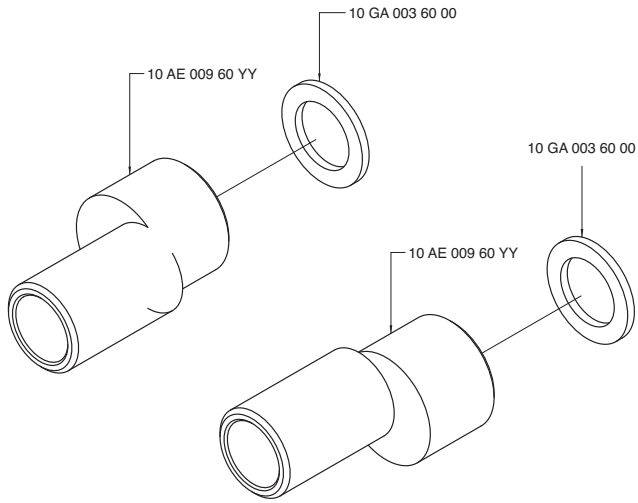

2900 AM01 A00

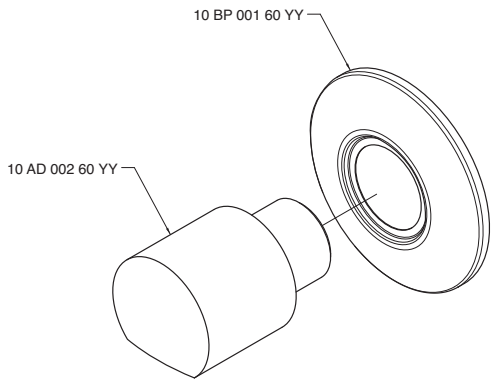

2900 AM02 A00

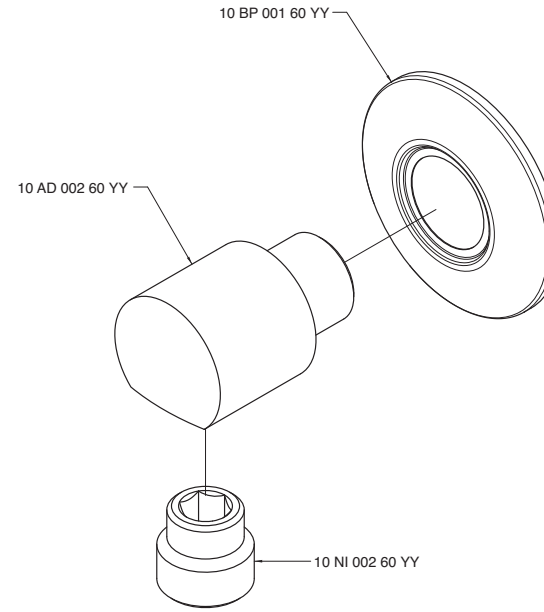

2900 AM03 A00

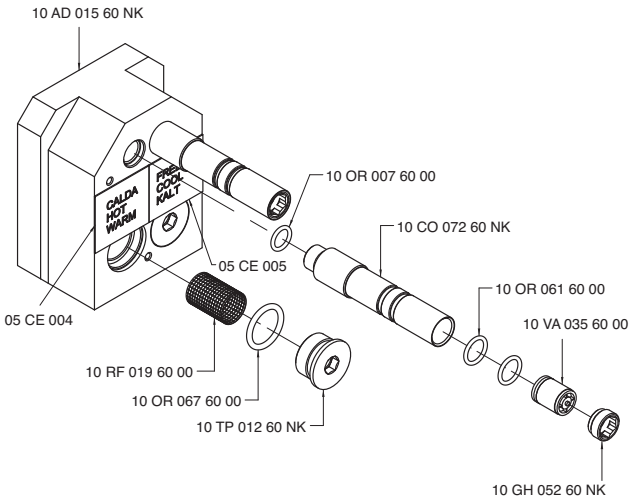

2900 AT01 A00

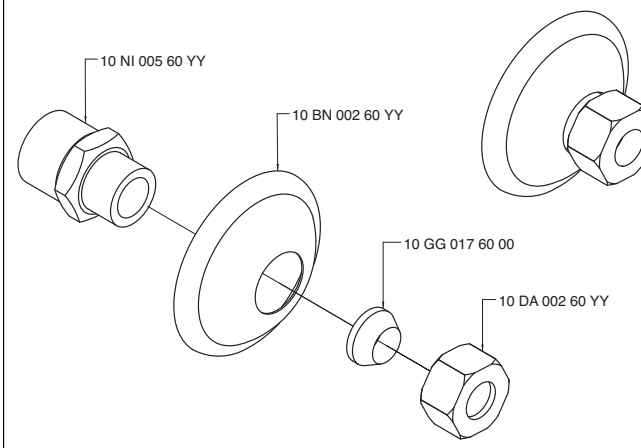

2900 B105 A00
2900 B105 AC0
2900 B105 AD0
2900 B105 AS0

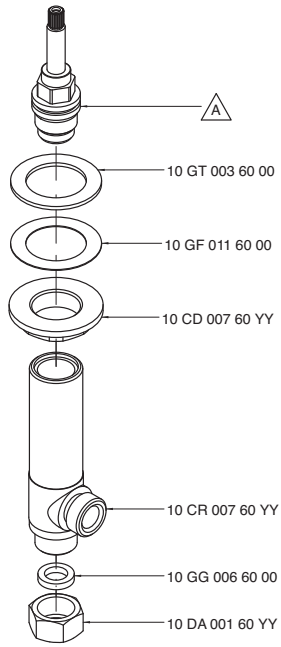

Codice - Code	Variante - Variant A
29 00 B105 A00	10 VT 099 60 00
29 00 B105 AC0	10 VT 025 60 00
29 00 B105 AD0	10 VT 015 60 00
29 00 B105 AS0	10 VT 016 60 00

2900 B113 A00

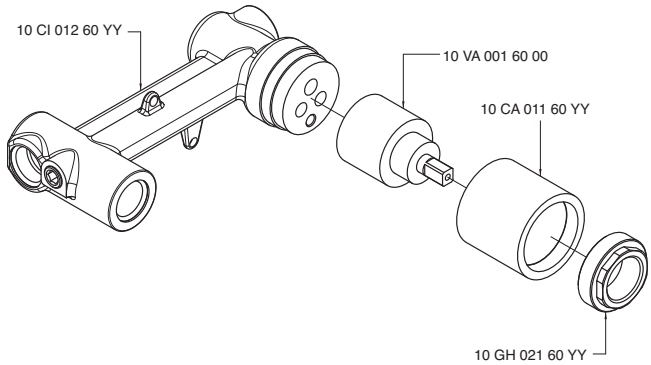

2900 B202 A00
2900 B202 AC0
2900 B202 AD0
2900 B202 AS0

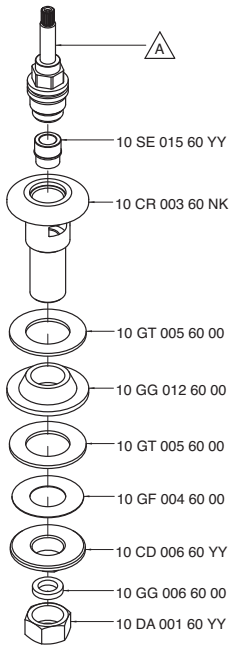

Codice - Code	Variante - Variant A
29 00 B202 A00	10 VT 099 60 00
29 00 B202 AC0	10 VT 025 60 00
29 00 B202 AD0	10 VT 015 60 00
29 00 B202 AS0	10 VT 016 60 00

2900 B300 A00

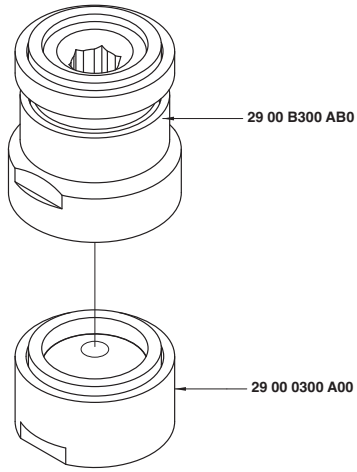

2900 B300 AB0

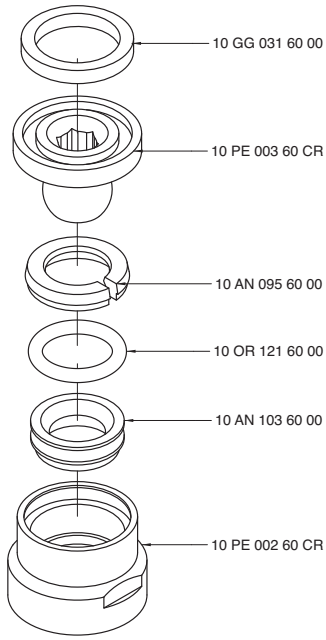

2900 B302 A00

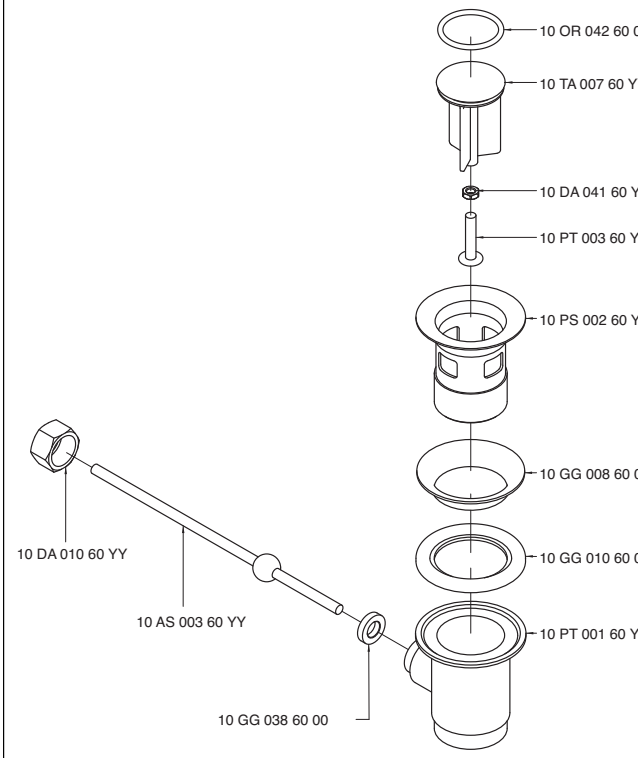

2900 B401 A00

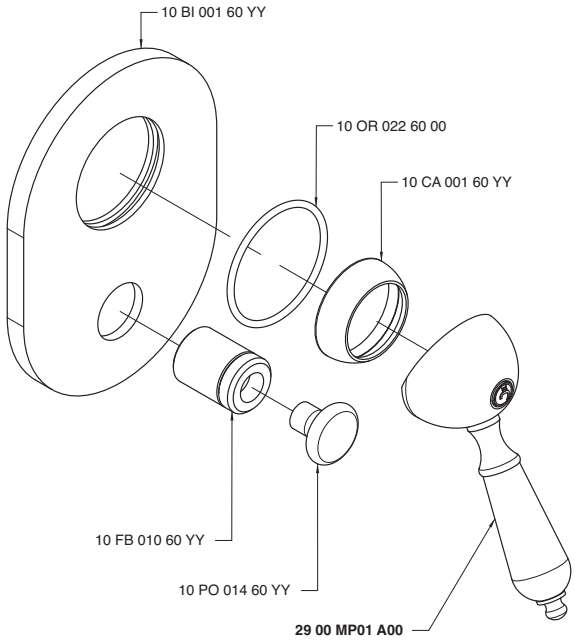

2900 B402 A00

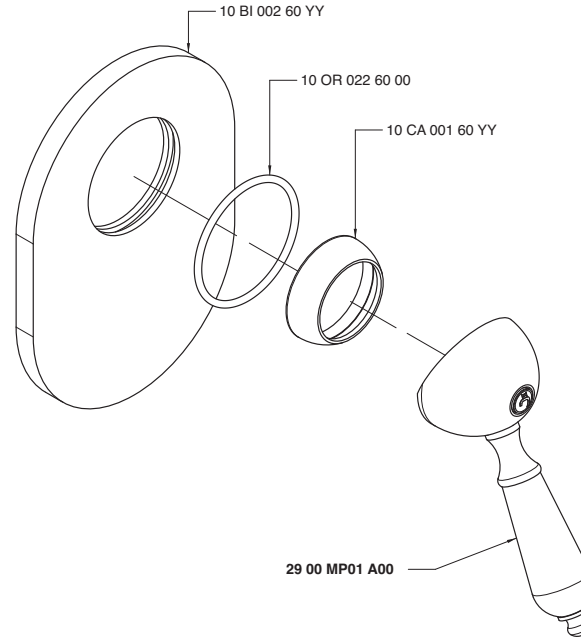

2900 B405 A00

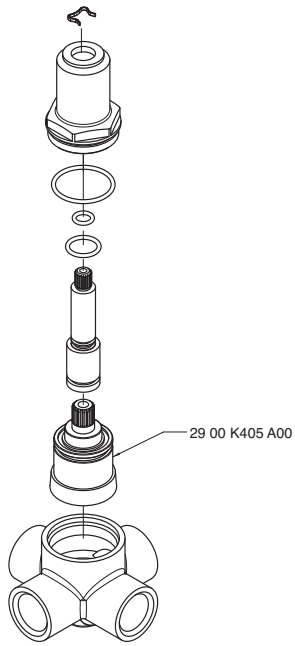

2900 B406 A00
2900 B406 AC0
2900 B406 AD0
2900 B406 AS0

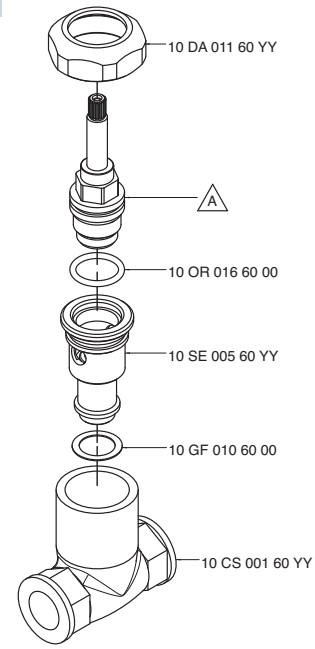

Codice - Code	Variante - Variant A
29 00 B406 A00	10 VT 099 60 00
29 00 B406 AC0	10 VT 025 60 00
29 00 B406 AD0	10 VT 015 60 00
29 00 B406 AS0	10 VT 016 60 00

2900 B407 A00
2900 B407 AC0
2900 B407 AD0
2900 B407 AS0

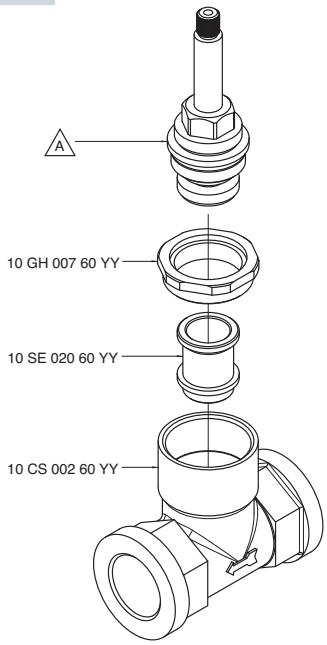

Codice - Code	Variante - Variant A
29 00 B407 A00	10 VT 006 60 00
29 00 B407 AC0	10 VT 007 60 00
29 00 B407 AD0	10 VT 007 60 00
29 00 B407 AS0	10 VT 008 60 00

2900 B608 A00

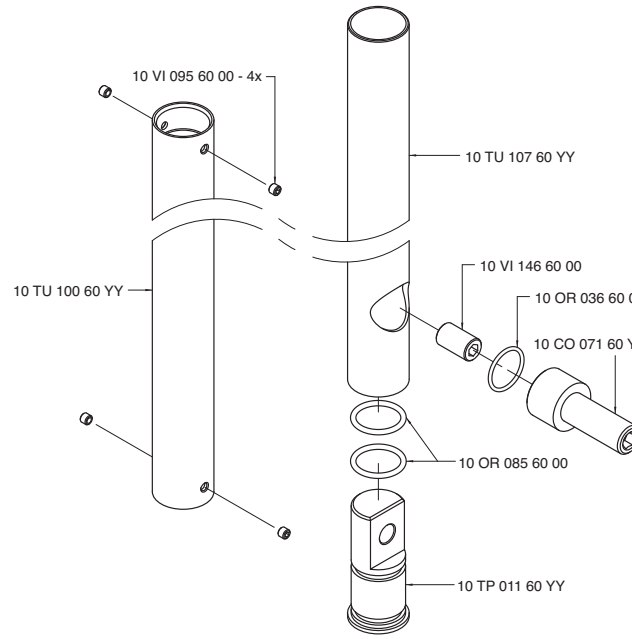

2900 B720 A00

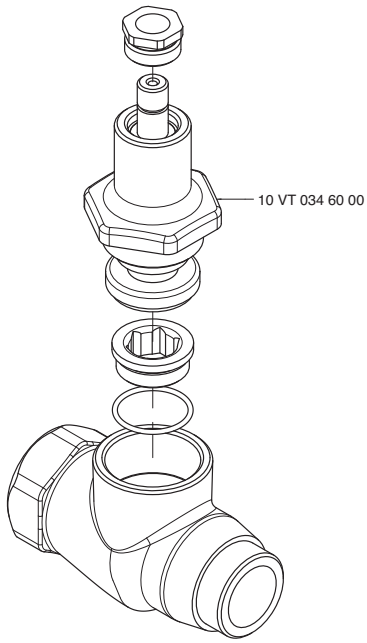

2900 C300 A00

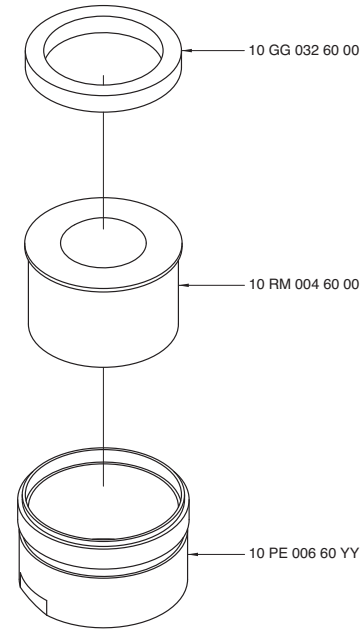

2900 C406 A00

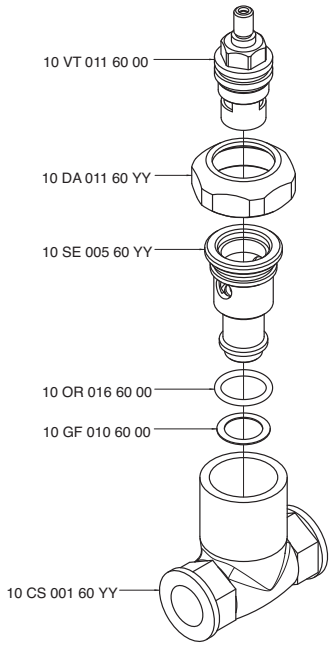

2900 C407 A00

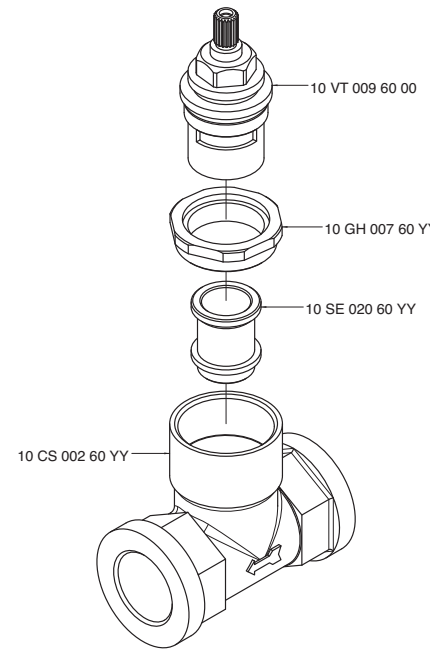

2900 C608 A00

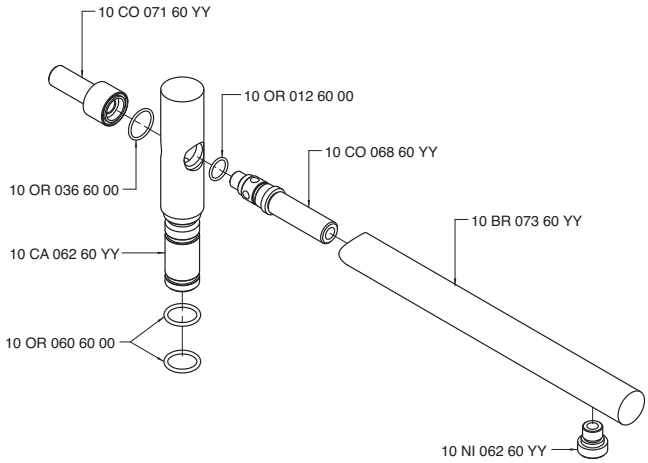

2900 Ci01 A00

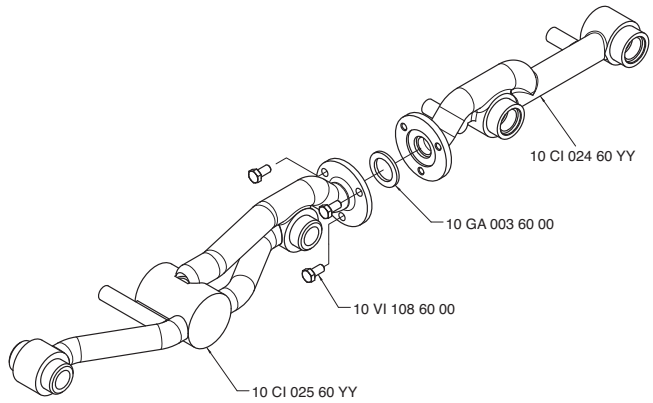

2900 D403 A00

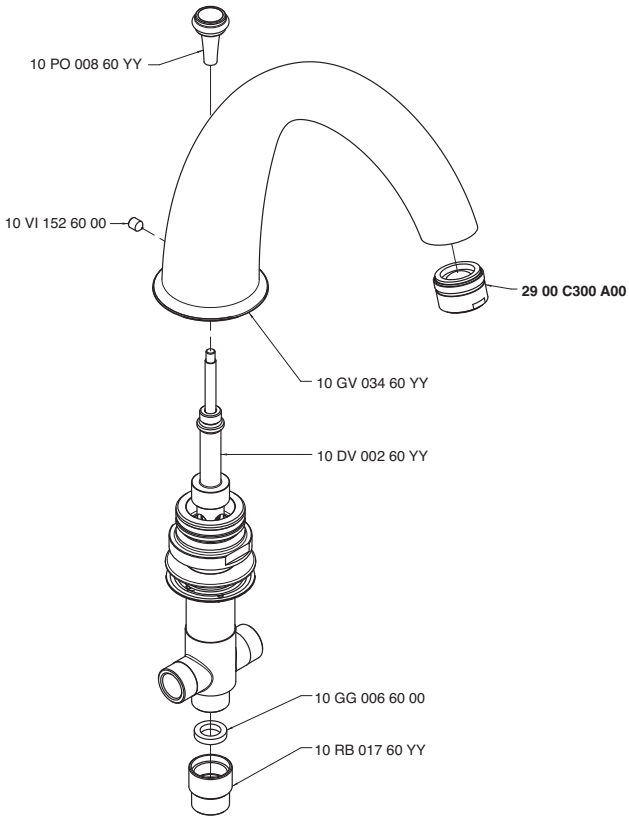

2900 D608 A00

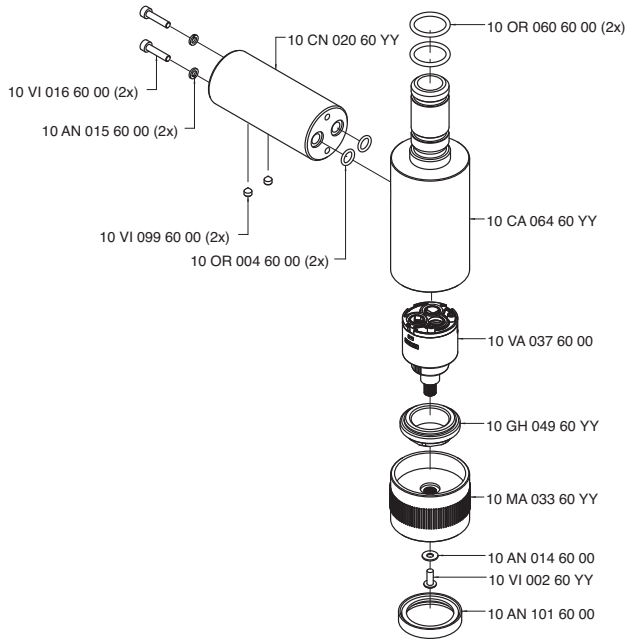

2900 DE01 A00

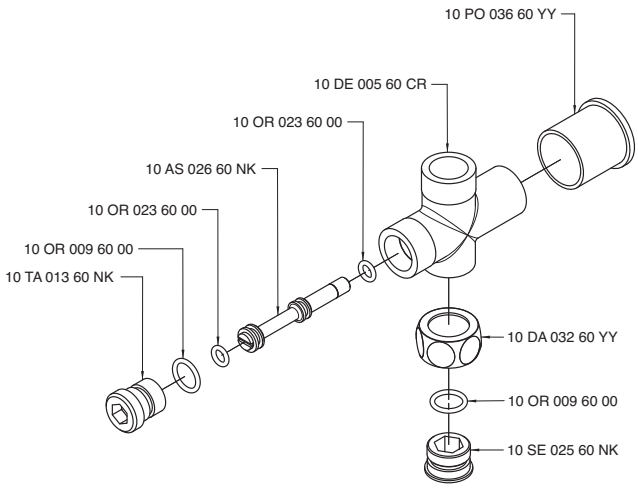

2900 E302 A00

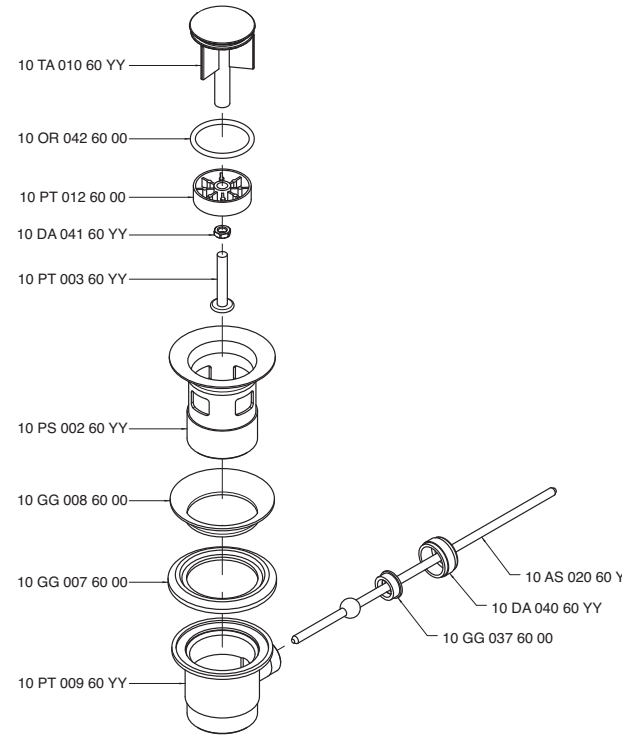

2900 E608 A00

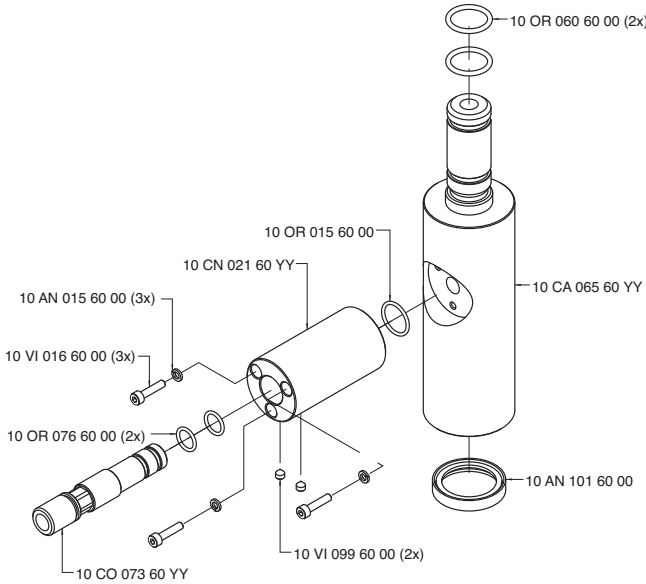

2900 F302 A00

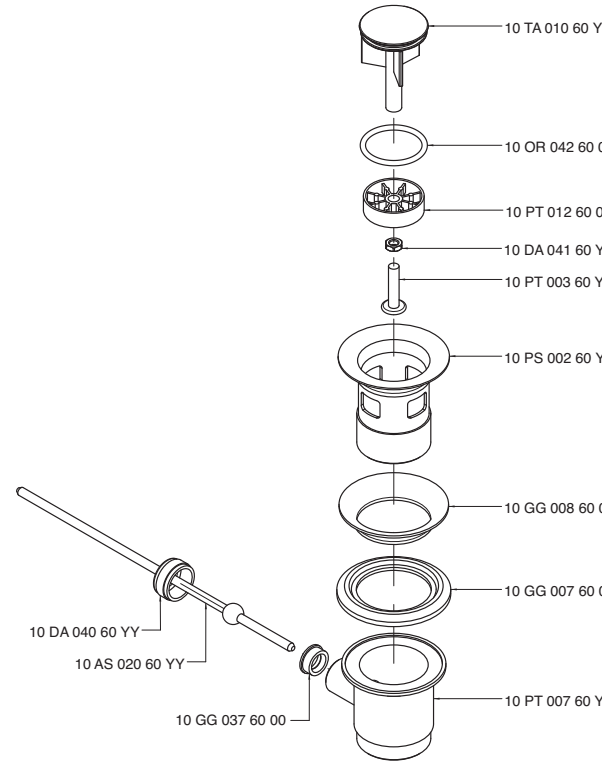

2900 F501 A00

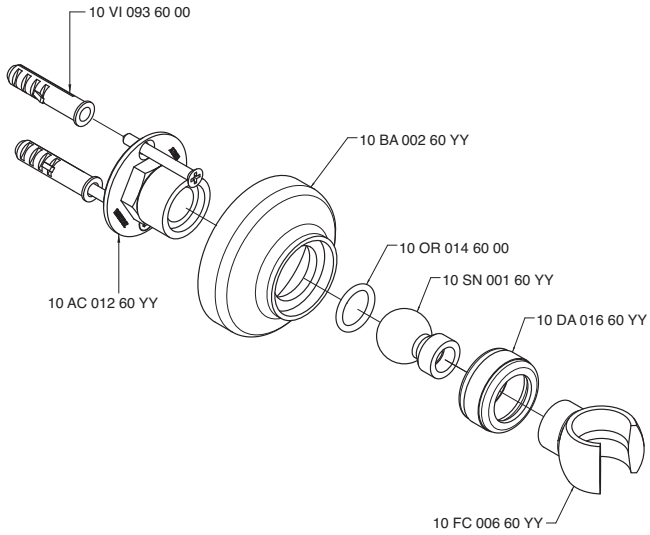

2900 F502 A00

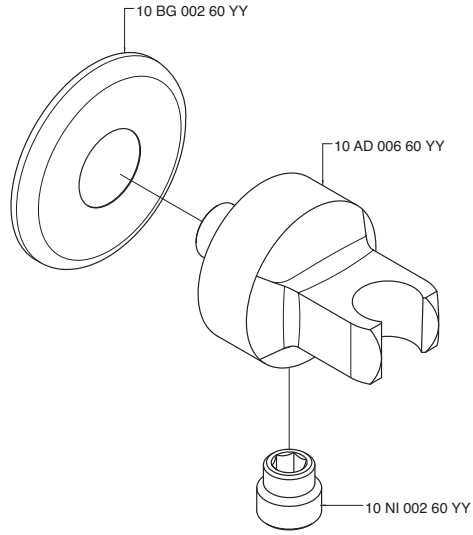

2900 FC01 A00

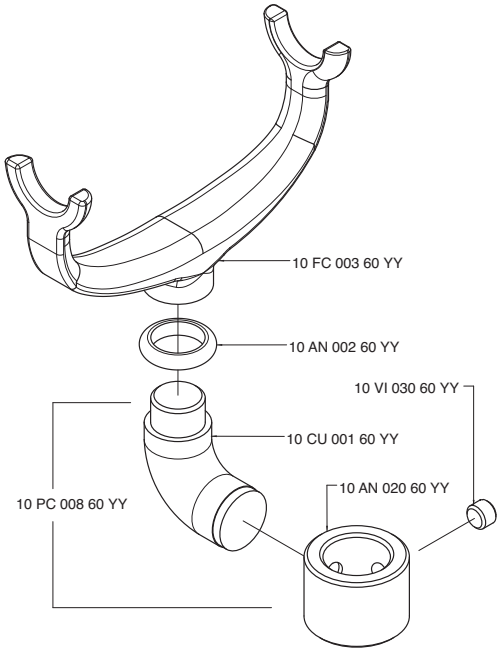

2900 FX01 A00

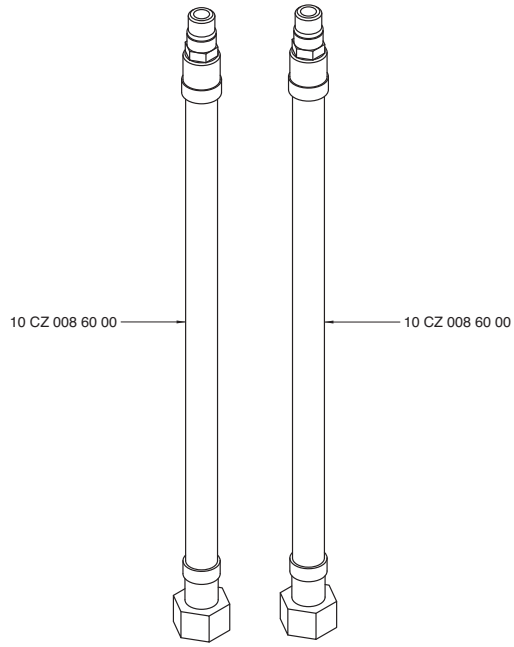

2900 FX02 A00

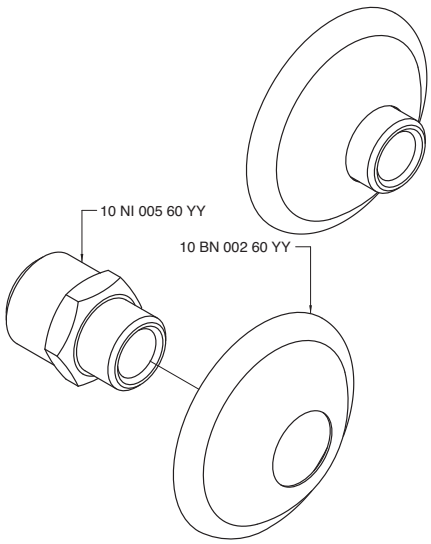

2900 FX03 A00

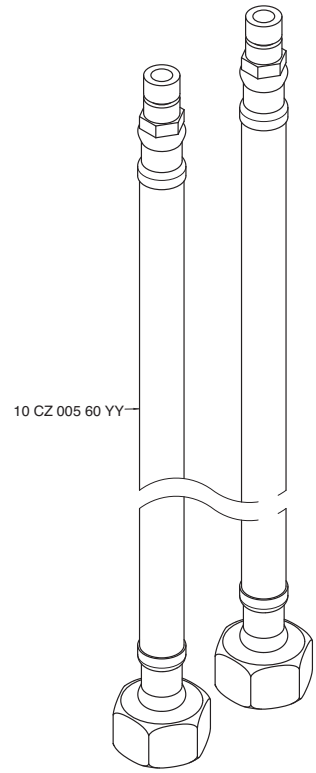

2900 FX04 A00

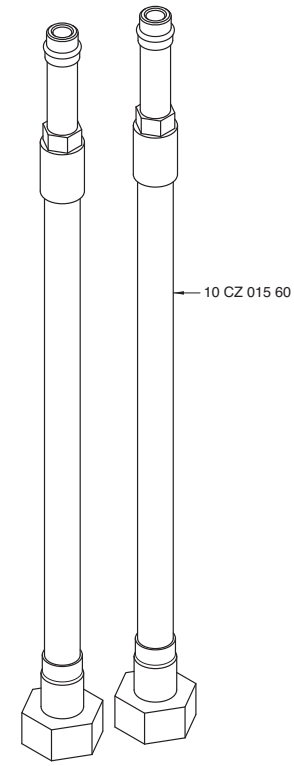

2900 FX05 A00

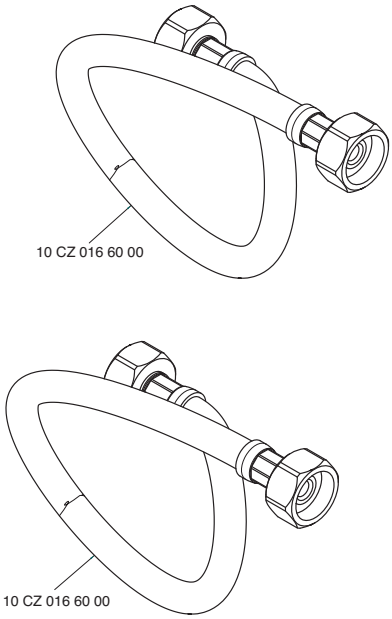

2900 FX10 A00

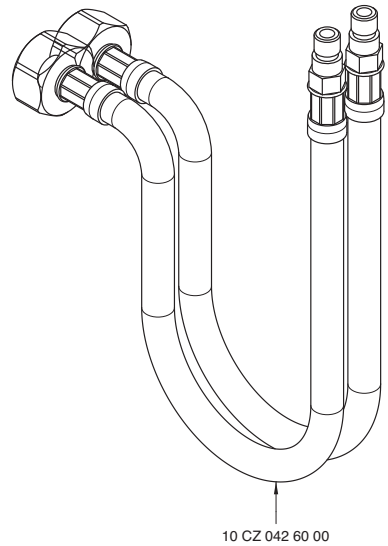

2900 FX11 A00

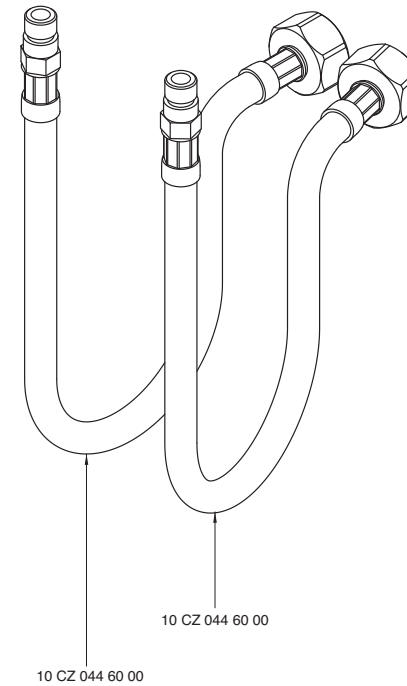

2900 G107 A00
2900 G107 AD0
2900 G107 AS0

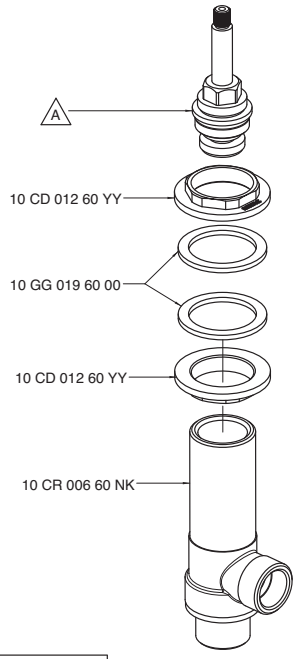

Codice - Code	Variante - Variant A
29 00 G107 A00	10 VT 006 60 00
29 00 G107 AD0	10 VT 007 60 00
29 00 G107 AS0	10 VT 008 60 00

2900 G302 A00

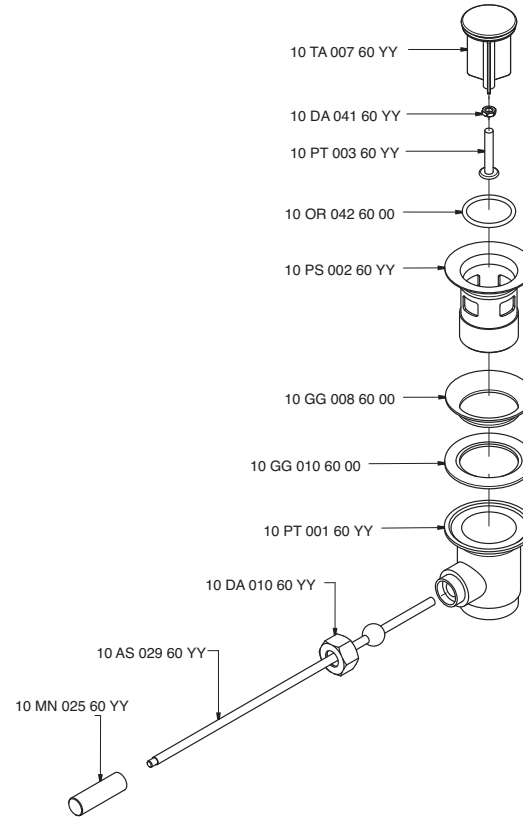

2900 i304 A00

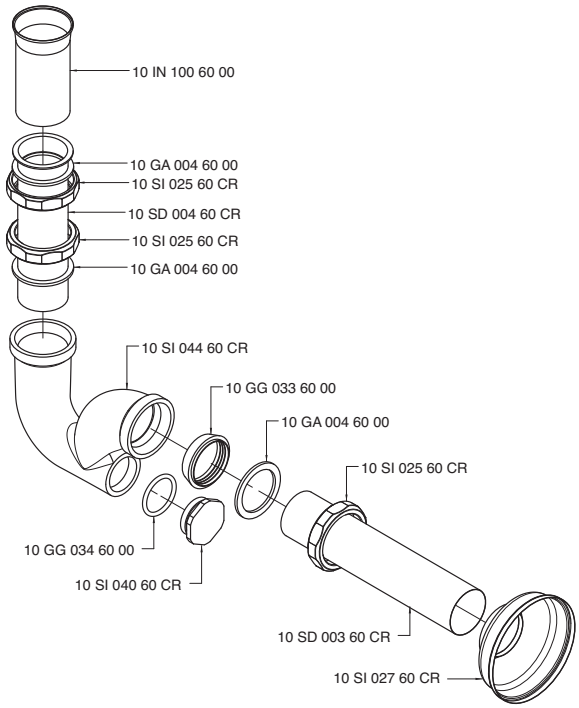

2900 i305 A00

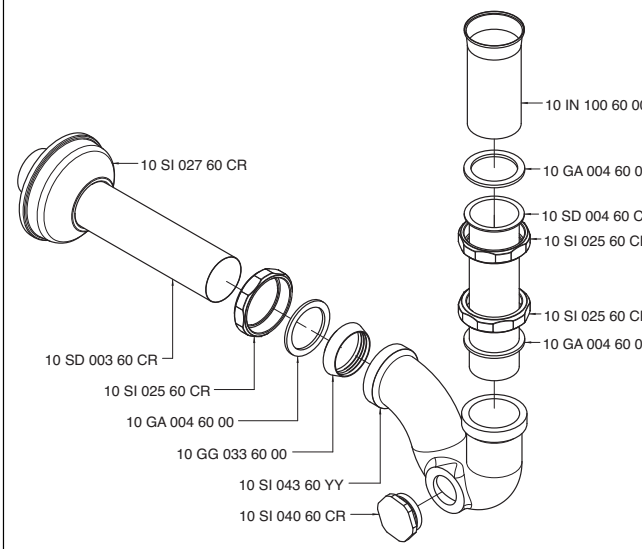

2900 K302 A00

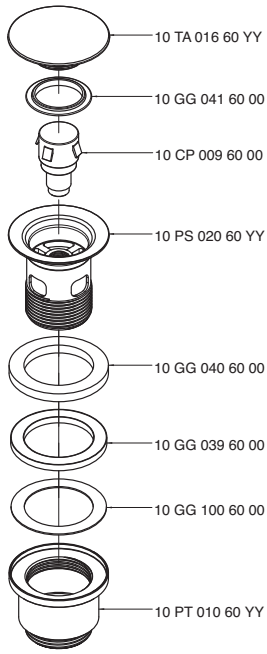

2900 KF01 A00

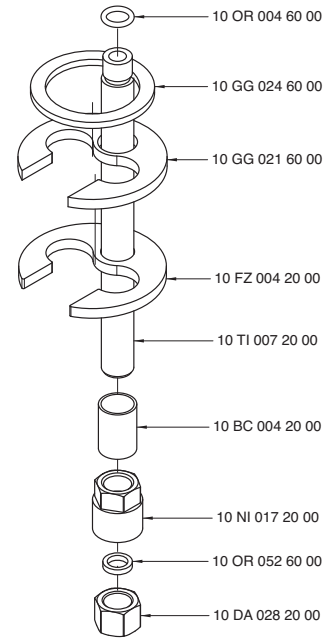

2900 KF4A B00

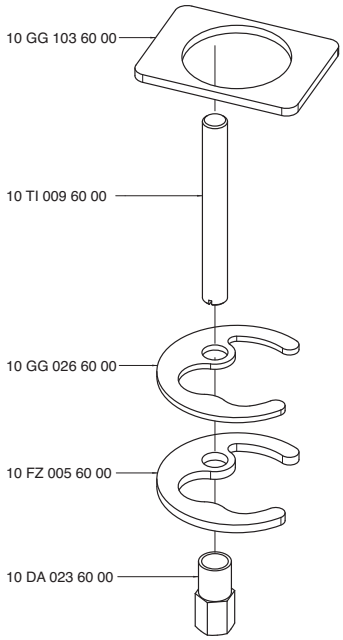

2900 KF5A A00

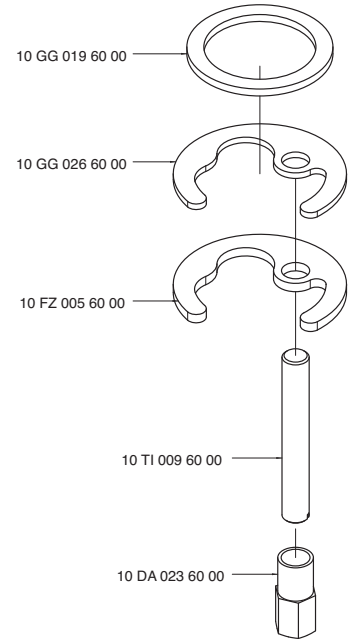

2900 KF7A A00

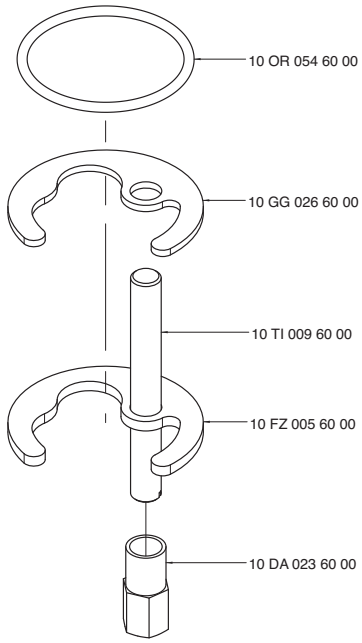

2900 KF8A A00

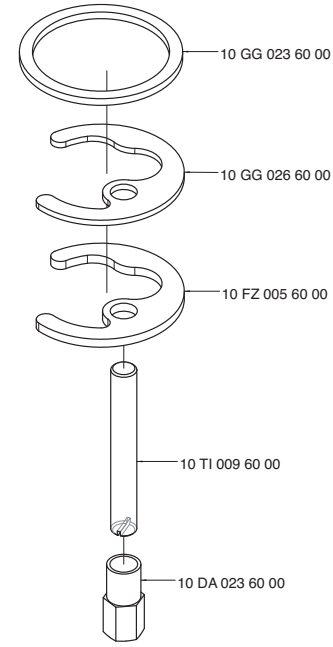

2900 KT01 A00

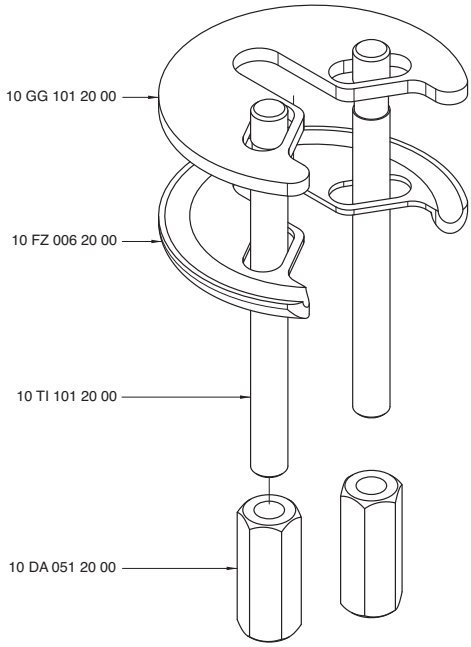

2900 L302 A00

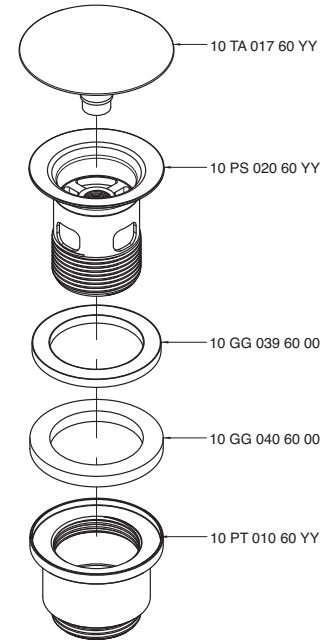

2900 M608 AB0

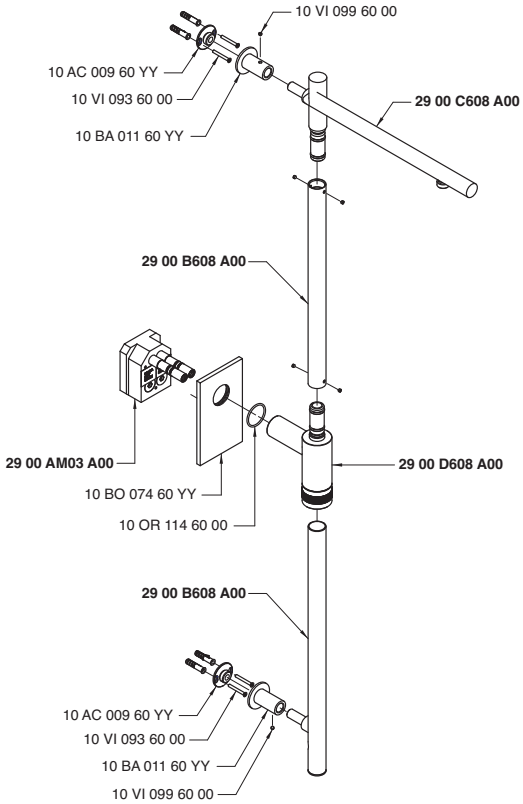

2900 MP01 A00

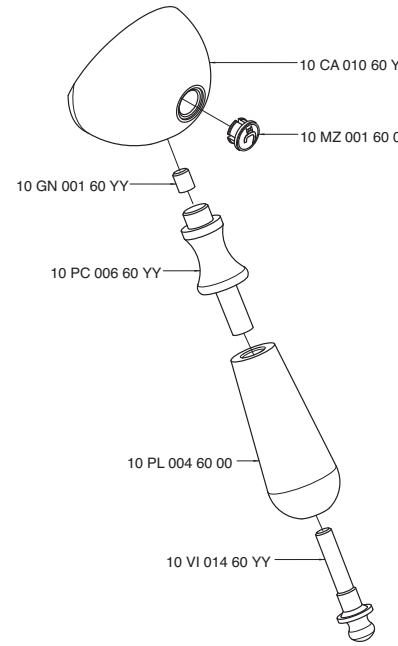

2900 OC01 A00

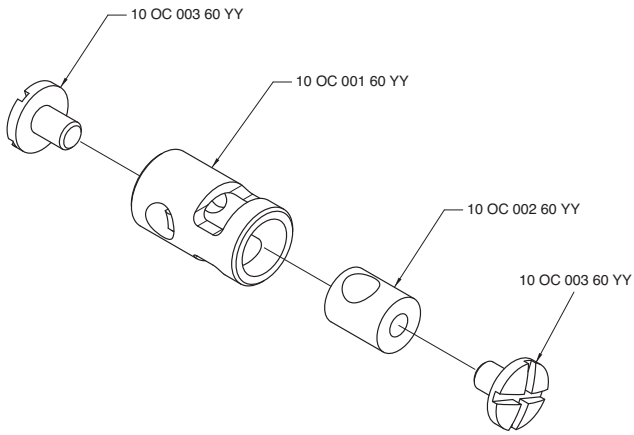

2900 P403 A00

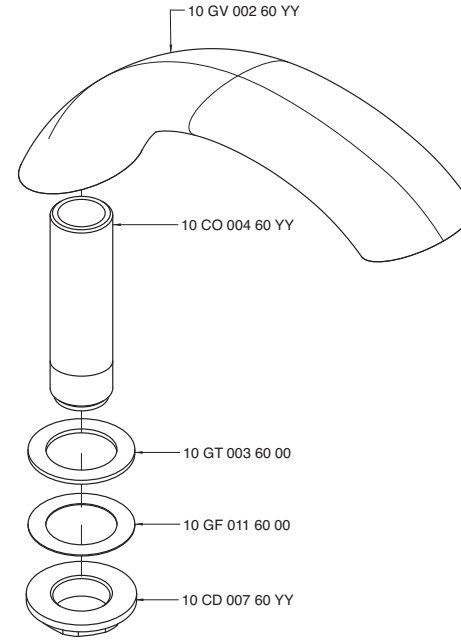

2900 P405 A00

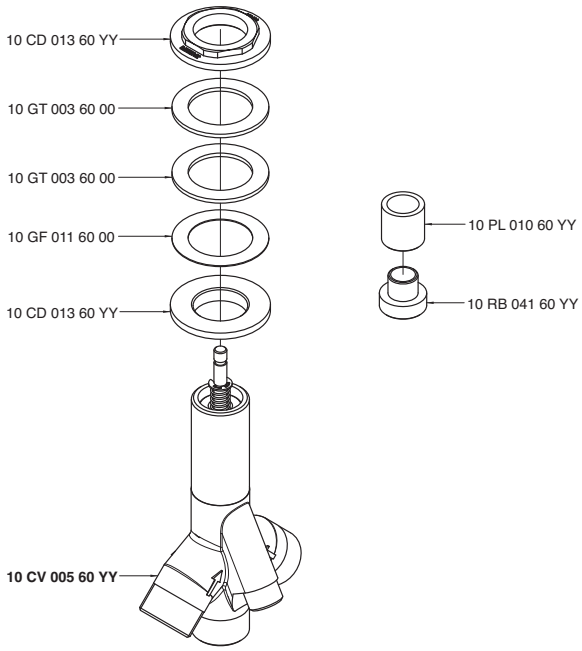

2900 PL01 A00

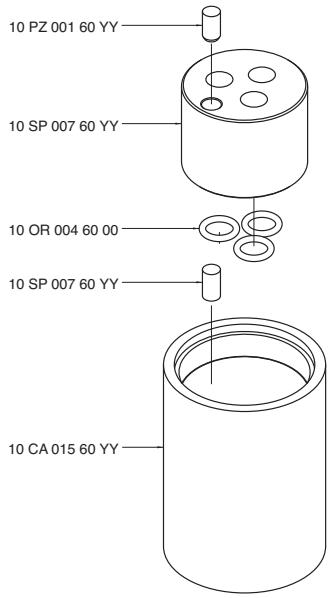

2900 PL02 A00

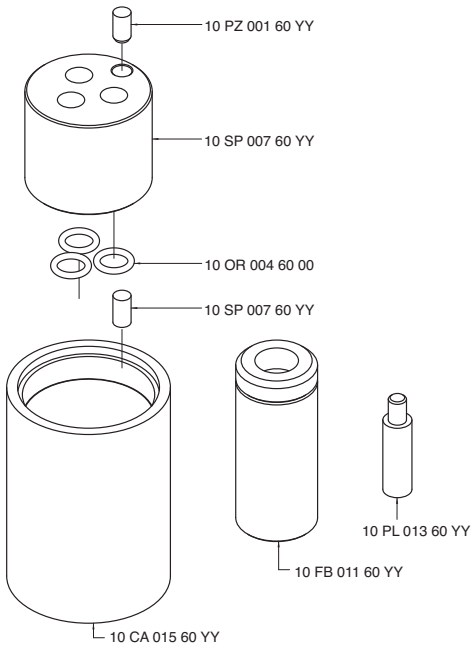

2900 SN01 A00

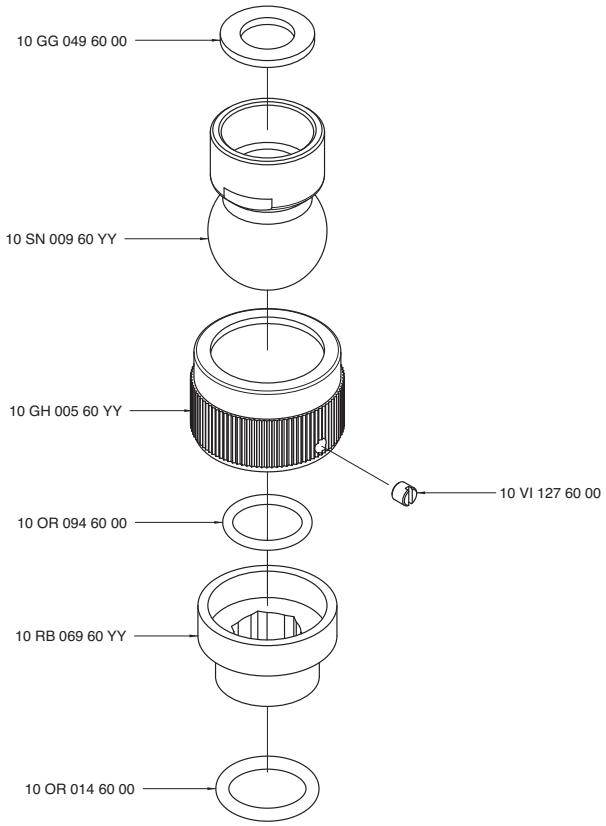

2900 SO01 A00
2900 SO02 A00
2900 SO03 A00

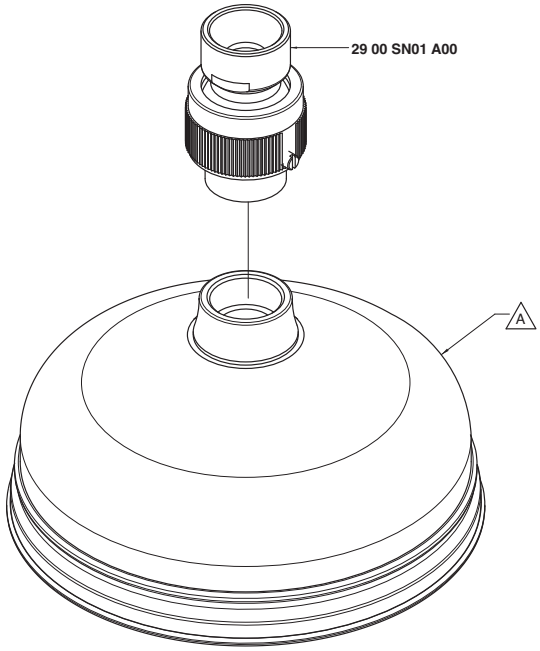

Codice - Code	Variante - Variant
	A
29 00 SO01 A00	29 00 SO01 AA0
29 00 SO02 A00	29 00 SO02 AA0
29 00 SO03 A00	29 00 SO03 AA0

2900 SO05 A00

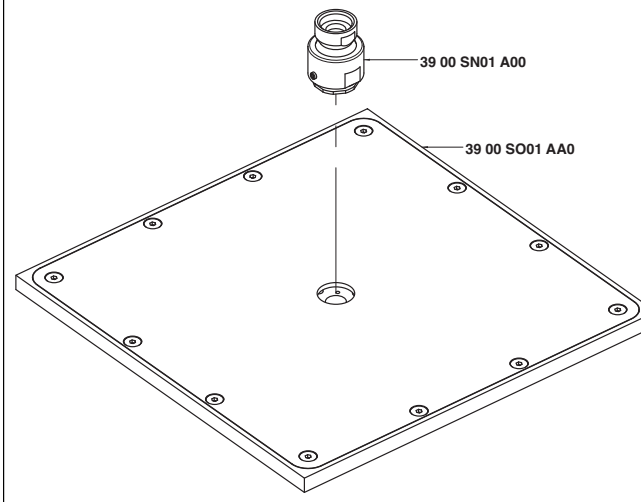

2900 T608 AB0

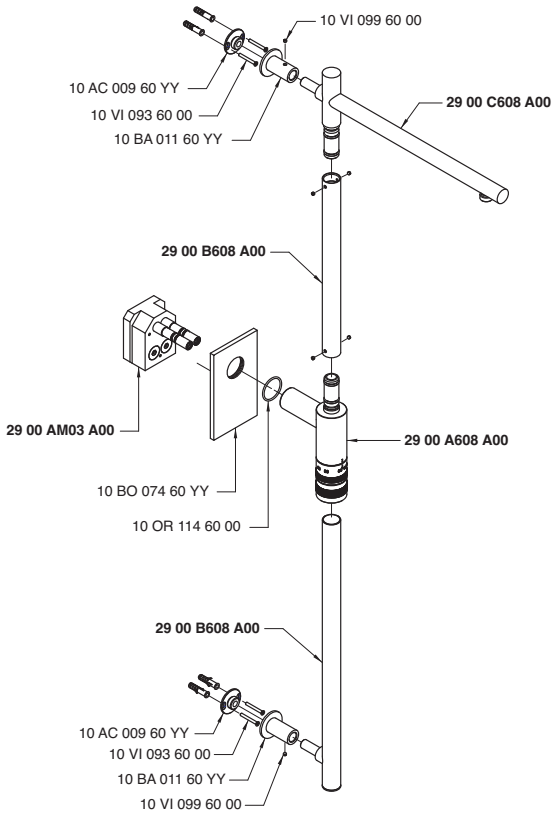

2900 TR01 A00

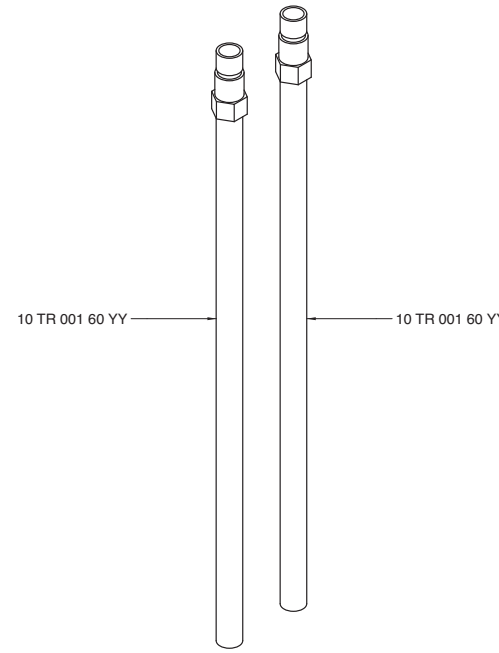

2900 TR02 A00

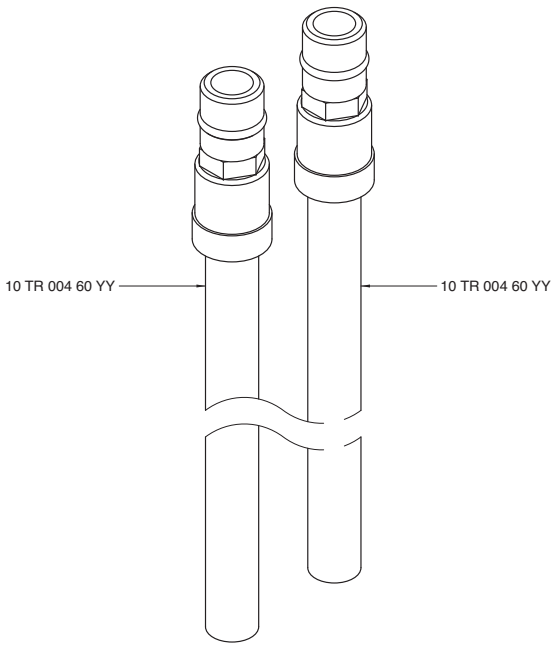

2900 TR03 A00

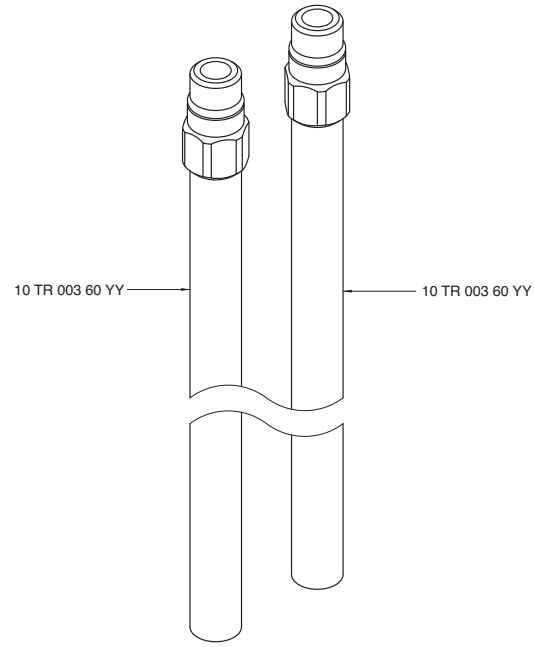

2900 U304 A00

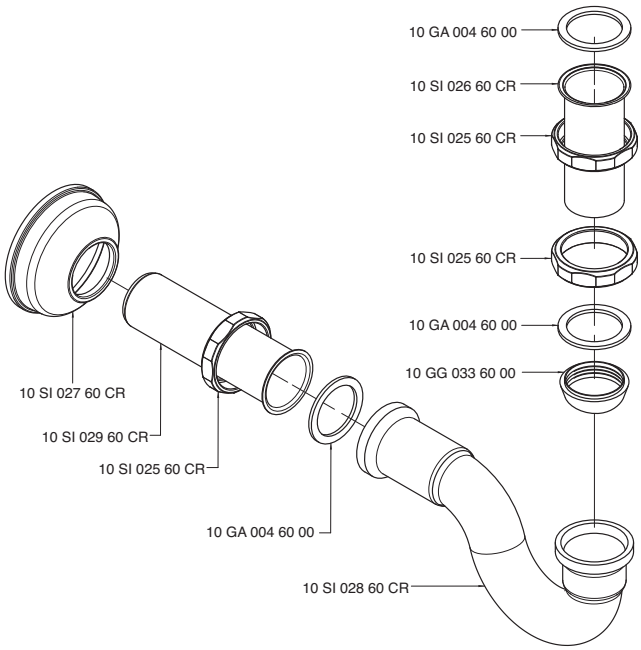

2900 V405 AB1

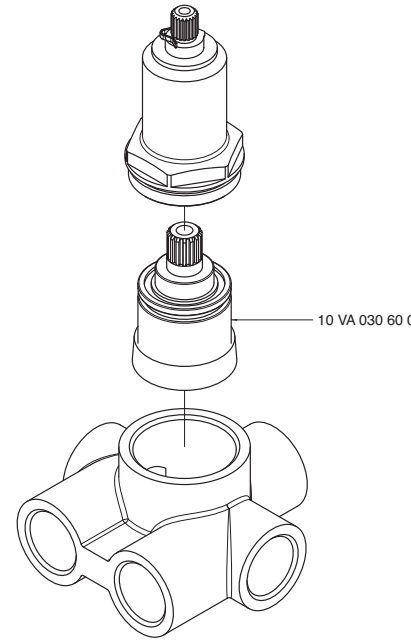

2900 Z408 A00

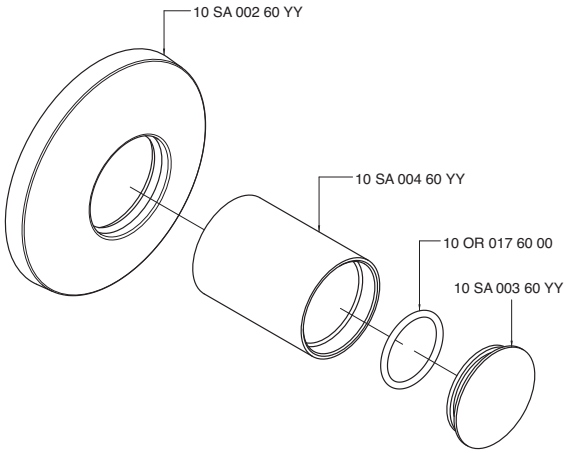

7600 0403 A00

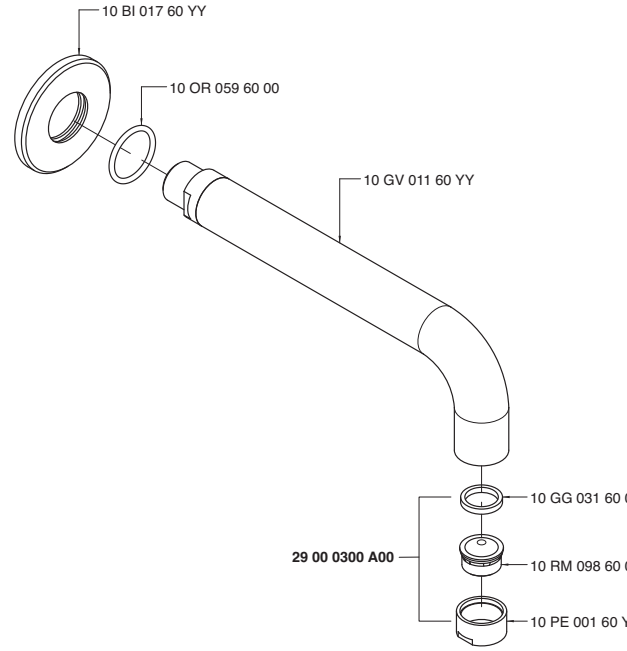
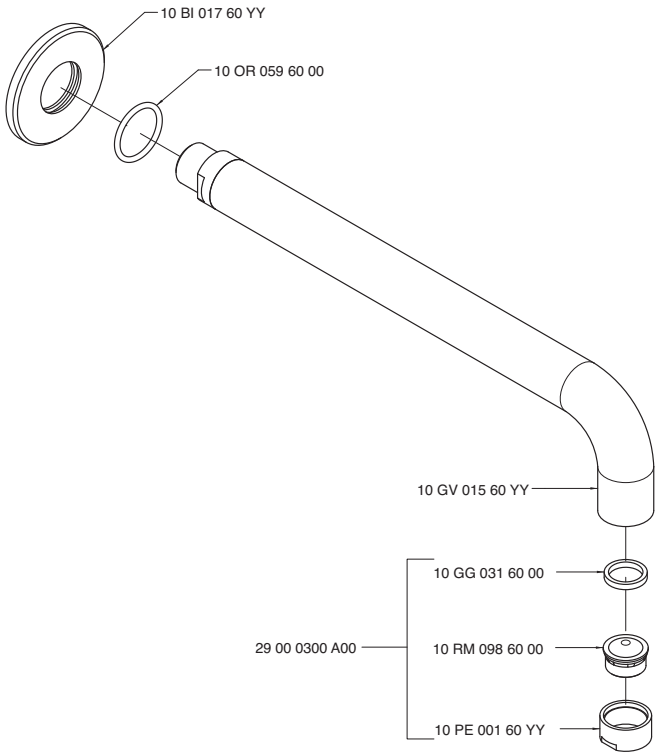
7600 0403 AL0